CANTRIO

701.202 (701.201) WIDESPREAD LAVATORY FAUCET INSTALLATION MANUAL

REQUIRED TOOLS / OUTILS REQUIS / HERRAMIENTAS NECESARIAS

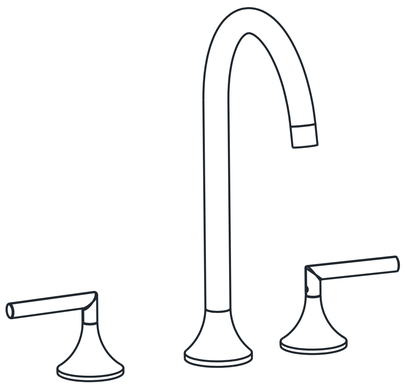

Phillips Screwdriver /
Tournevis cruciforme /
Destornillador Phillips

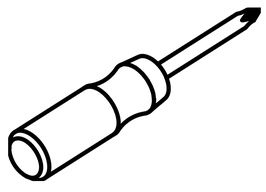

Safety Goggles /
Lunettes de sécurité /
Gafas de seguridad

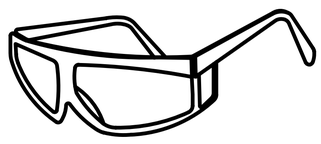

Adjustable Wrench /
Clé à molette /
Llave ajustable



Step 1

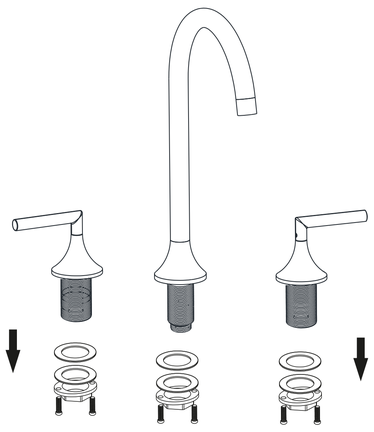

EN Remove the mounting nut, rubber washer and metal washer from shank.

FR Retirez l'écrou de montage, la rondelle en caoutchouc et la rondelle métallique de la tige.

ES Retire la tuerca de montaje, la arandela de goma y la arandela de metal del vástago.

Step 2

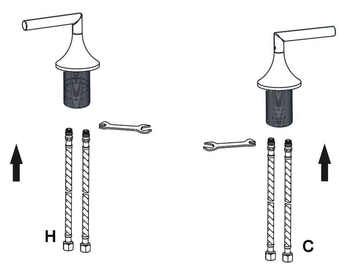

EN Connect waterlines and outlet hoses to the handle assembly. The red lines should be connected on the left side, and the blue lines on the right side. The outlet hoses should be connected to the port closest to the spout.

FR Connectez les conduites d'eau et les tuyaux de sortie à l'assemblage de la poignée. Les lignes rouges doivent être connectées sur le côté gauche, et les lignes bleues sur le côté droit. Les tuyaux de sortie doivent être connectés au port le plus proche du bec.

ES Conecte las líneas de agua y las mangueras de salida al conjunto de la manija. Las líneas rojas deben conectarse en el lado izquierdo y las líneas azules en el lado derecho. Las mangueras de salida deben conectarse al puerto más cercano al surtidor.

Step 3

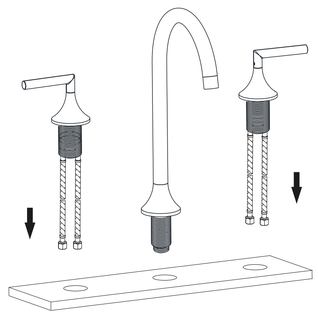

EN Insert faucet body into hole in countertop or deck plate. Pre-drilled hole size: 1-3/8" (min) - 1-1/2" (max). Max countertop thickness: 1-3/8".

FR Insérez le corps du robinet dans le trou du comptoir ou de la plaque de recouvrement. Taille du trou pré-percé : 1-3/8" (min) - 1-1/2" (max). Épaisseur maximale du comptoir : 1-3/8".

ES Inserte el cuerpo del grifo en el orificio de la encimera o placa de cubierta. T amaño del orificio pretaladrado: 1-3/8" (mín) - 1-1/2" (máx). Grosor máximo de la encimera: 1-3/8".

Step 4

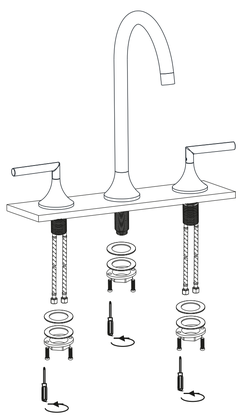

EN Install mounting hardware from underneath the countertop to the faucet. Tighten mounting nut with wrench until snug.

FR Installez le matériel de montage par en dessous du comptoir sur le robinet. Serrez l'écrou de montage avec une clé jusqu'à ce qu'il soit bien ajusté.

ES Instale los accesorios de montaje desde debajo de la encimera hasta el grifo. Apriete la tuerca de montaje con la llave hasta que quede ajustada.

Step 5

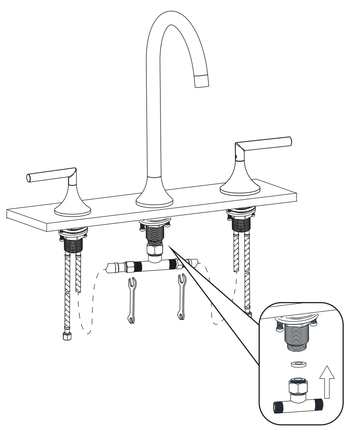

EN Screw connector onto the shank. Make connections to outlet hoses and connector.

FR Vissez le connecteur sur la tige. Effectuez les raccordements aux tuyaux de sortie et au connecteur.

ES Enrosque el conector en el vástago. Realice las conexiones a las mangueras de salida y al conector.

Step 6

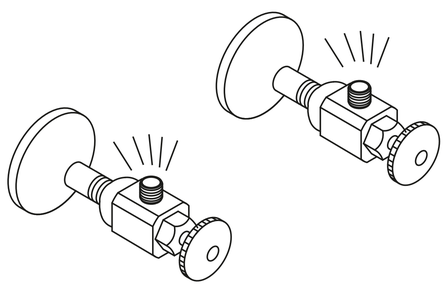

EN Turn on hot and cold angle stops and let the water run to flush any debris.

FR Ouvrez les vannes d'arrêt d'angle d'eau chaude et froide et laissez couler l'eau pour évacuer les débris.

ES Abra las llaves de paso angulares de agua fría y caliente y deje correr el agua para eliminar cualquier residuo.

Step 7

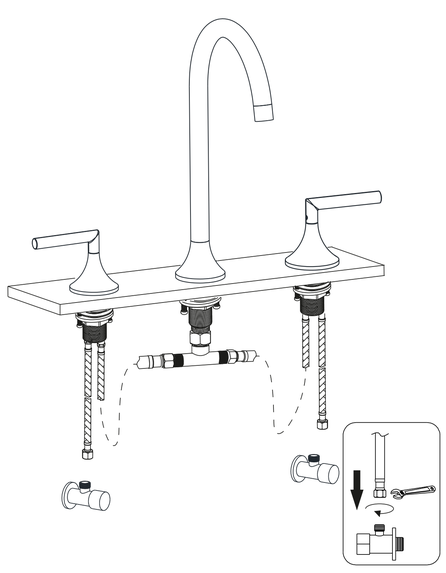

EN Connect waterlines to angle stops. Tighten both ends of waterlines with a wrench until snug.

FR Raccordez les conduites d'eau aux vannes d'arrêt d'angle. Serrez les deux extrémités des conduites d'eau avec une clé jusqu'à ce qu'elles soient bien ajustées.

ES Conecte las líneas de agua a las llaves de paso angulares. Apriete ambos extremos de las líneas de agua con una llave hasta que queden ajustadas.

Step 8

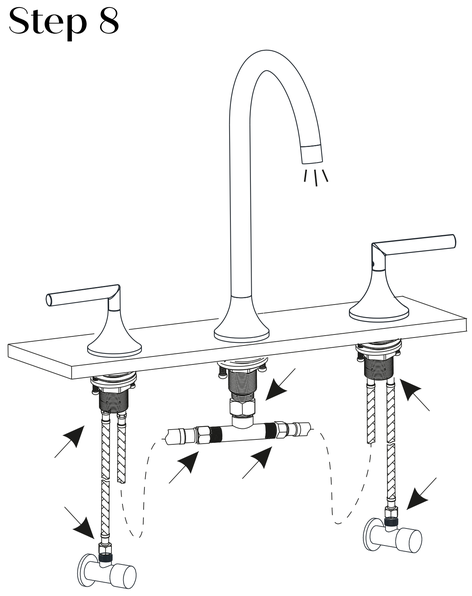

EN Check for leaks at the connections. Retighten if necessary.

FR Vérifiez s'il y a des fuites au niveau des raccords. Resserrez si nécessaire.

ES Verifique si hay fugas en las conexiones. Vuelva a apretar si es necesario.

CARE & MAINTENANCE / ENTRETIEN / CUIDADO Y MANTENIMIENTO

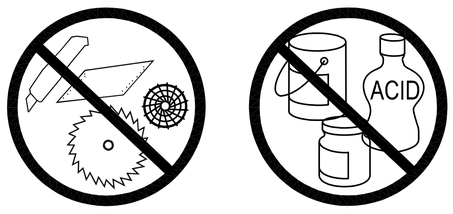

EN

Please follow the below instructions and recommendations to care and maintain for your new faucet and / or fixtures.
For best results, only use warm water and a mild detergent for cleaning. If another cleaner is used, please check the label to make sure that it is safe for use on the material being cleaned. If unsure, it is always recommended to test the cleaning detergent on a small obscured area first.
Make sure to wipe any excess cleaners off with a damp sponge or cloth, and then rinse with water.
Dry the surface with a soft cloth until dry after each use.
Never use abrasive materials or cleaners that contain ammonia, bleach or acid, as they can cause damage to the finished surface.
Should you have any questions, please feel free to contact us at (416) 240-0088.

FR

Robinetterie et Accessoires-Entretien et Nettoyage
Veuillez suivre les instructions et recommandations ci-dessous afin d'entretenir et de préserver votre nouveau robinet et/ou vos accessoires.
Pour de meilleurs résultats, utilisez uniquement de l'eau tiède et un détergent doux pour le nettoyage. Si un autre produit nettoyant est utilisé, veuillez vérifier l'étiquette afin de vous assurer qu'il convient au matériau à nettoyer. En cas de doute, il est toujours recommandé de tester le produit nettoyant sur une petite zone discrète au préalable.
Assurez-vous d'essuyer tout excédent de produit nettoyant à l'aide d'une éponge ou d'un chiffon humide, puis rincez à l'eau. Après chaque utilisation, séchez la surface avec un chiffon doux jusqu'à ce qu'elle soit complètement sèche.
N'utilisez jamais de matériaux abrasifs ni de produits nettoyants contenant de l'ammoniaque, de l'eau de Javel ou des acides, car ils peuvent endommager la finition de la surface.
Si vous avez des questions, n'hésitez pas à nous contacter au (416) 240-0088.

ES

Grifos y Accesorios- Cuidado y Limpieza
Siga las instrucciones y recomendaciones a continuación para cuidar y mantener su nuevo grifo y/o accesorios.
Para obtener los mejores resultados, utilice únicamente agua tibia y un detergente suave para la limpieza. Si utiliza otro producto de limpieza, verifique la etiqueta para asegurarse de que sea seguro para el material que se va a limpiar. Si tiene dudas, siempre se recomienda probar el producto de limpieza primero en una pequeña área poco visible.
Asegúrese de limpiar cualquier exceso de producto de limpieza con una esponja o paño húmedo y luego enjuague con agua. Después de cada uso, seque la superficie con un paño suave hasta que quede completamente seca. Nunca utilice materiales abrasivos ni productos de limpieza que contengan amoníaco, lejía o ácido, ya que pueden dañar el acabado de la superficie.
Si tiene alguna pregunta, no dude en comunicarse con nosotros al (416) 240-0088.

WARRANTY / GARANTIE / GARANTÍA

EN

This product carries a limited lifetime warranty on all finishes. All working parts are guaranteed from the date of purchase against manufacturing defects under normal installation, use and service. Damage due to installation error, product abuse, product misuse, or use of cleaners containing abrasives, alcohol or other organic solvents are excluded from this warranty. Proof of purchase (original sales receipt) must accompany all warranty claims.

Non-Transferability
This Limited Warranty is non-transferable and applies only to the original end consumer and to the initial installation of the product(s). This Limited Warranty is void if the product(s) has been moved from its initial installation site or if the ownership of the product(s) has changed.

Damages Not Covered
THIS LIMITED WARRANTY DOES NOT COVER DAMAGES CAUSED BY:
Improper Handling & Abuse: Shipping, misuse, accidents, neglect, abnormal usage, and normal wear and tear.
Unauthorized Alterations: Unauthorized repairs, modifications, or the use of non-genuine Cantrio Inc. replacement parts.
Environmental Factors: Dirt, lime scale, other minerals, scuffs, scratches, or exposure to marine areas and direct sunlight.
Any improper installation, improper maintenance, improper handling, and improper use—as well as all acts beyond Cantrio Inc.'s control—will void this Limited Warranty.

Natural Materials
Some Cantrio Inc. products may be produced from natural raw materials and exhibit slight colour variances. This is NOT a manufacturing defect and will not be covered under the Limited Warranty.

Building Code Compliance
This Limited Warranty does not apply to local building code compliance. Since local building codes vary considerably, the original end consumer of the product(s) should consult with a local building or plumbing contractor to ensure local code compliance prior to installation.

Mechanical Components
This Limited Warranty does not cover any mechanical pieces of Cantrio Inc. product(s). These mechanical pieces are covered under a separate 1-Year Limited Warranty, based on the same criteria as this Limited Warranty, from the date of initial purchase.

Repair & Replacement Protocol
Upon satisfaction of each of the foregoing conditions and requirements, Cantrio Inc. shall, at its option, either repair or replace such defective product(s). Cantrio Inc. shall return any product(s) repaired or replaced under this Limited Warranty to the original end consumer with transportation prepaid. Any discontinued product(s) at the time of the claim will either be repaired or replaced with a comparable item.

Limitation of Liability
Cantrio Inc.'s option to repair or replace the product(s) under this Limited Warranty does not cover any costs associated with labour, installation, usage, delay time, or other costs of removal or installation whatsoever. IN NO EVENT WILL CANTRIO INC. BE LIABLE FOR THE COST OF REPAIR OR REPLACEMENT OF ANY INSTALLATION MATERIALS, INCLUDING BUT NOT LIMITED TO TILES, MARBLE, ETC. Cantrio Inc. shall not be liable for any damage to properties, structures, or surrounding fixtures resulting from the installation or use of the product. This Limited Warranty does not cover any liability for consequential or incidental damages, all of which are hereby expressly disclaimed, nor does it extend beyond the duration of this Limited Warranty.

Disclaimer of Other Warranties
THE WARRANTIES HEREIN: (A) ARE EXCLUSIVE AND STATED IN LIEU OF ALL OTHER WARRANTIES, WHETHER EXPRESS, STATUTORY, OR IMPLIED, INCLUDING BUT NOT LIMITED TO THE WARRANTIES OF MERCHANTABILITY AND FITNESS FOR AN INTENDED PURPOSE, ALL OF WHICH ARE HEREBY EXPRESSLY DISCLAIMED; (B) NEITHER ASSUME NOR AUTHORIZE THE PURCHASER NOR ANY OTHER PARTY TO ASSUME FOR CANTRIO INC. ANY OTHER LIABILITIES IN CONNECTION WITH THE MANUFACTURE OR SALE OF PRODUCTS; AND (C) ARE SUBJECT TO THE LIMITATIONS ON DAMAGES AS SET FORTH ABOVE.

FR

Ce produit bénéficie d'une garantie à vie limitée sur toutes les finitions. Toutes les pièces de fonctionnement sont garanties à compter de la date d'achat contre les défauts de fabrication dans des conditions normales d'installation, d'utilisation et d'entretien. Les dommages dus à une erreur d'installation, un abus du produit, une mauvaise utilisation du produit ou l'utilisation de nettoyants contenant des abrasifs, de l'alcool ou d'autres solvants organiques sont exclus de cette garantie. Une preuve d'achat (reçu de vente original) doit accompagner toute réclamation au titre de la garantie.

Non-transférabilité :
Cette garantie limitée est non transférable et s'applique uniquement au consommateur final d'origine et à l'installation initiale du ou des produit(s). Cette garantie limitée est annulée si le ou les produit(s) ont été déplacés de leur lieu d'installation initial ou si la propriété du ou des produit(s) a changé.

Dommages non couverts :
CETTE GARANTIE LIMITÉE NE COUVRE PAS LES DOMMAGES CAUSÉS PAR :
Manipulation inappropriée et abus : Expédition, mauvaise utilisation, accidents, négligence, utilisation anormale et usure normale.
Modifications non autorisées : Réparations ou modifications non autorisées, ou utilisation de pièces de rechange qui ne sont pas d'origine Cantrio Inc.
Facteurs environnementaux : Saleté, calcaire, autres minéraux, éraflures, rayures ou exposition aux environnements marins et à la lumière directe du soleil.
Toute installation, entretien, manipulation ou utilisation inappropriée — ainsi que tout acte échappant au contrôle de Cantrio Inc. — annulera cette garantie limitée.

Matériaux naturels :
Certains produits Cantrio Inc. peuvent être fabriqués à partir de matières premières naturelles et présenter de légères variations de couleur. Ceci n'est PAS un défaut de fabrication et ne sera pas couvert par la garantie limitée.

Conformité au code du bâtiment :
Cette garantie limitée ne s'applique pas à la conformité aux codes du bâtiment locaux. Étant donné que les codes du bâtiment locaux varient considérablement, le consommateur final d'origine du ou des produit(s) doit consulter un entrepreneur en construction ou en plomberie local pour s'assurer de la conformité aux codes locaux avant l'installation.

Composants mécaniques :
Cette garantie limitée ne couvre aucune pièce mécanique des produits Cantrio Inc. Ces pièces mécaniques sont couvertes par une garantie limitée distincte d'un an, basée sur les mêmes critères que la présente garantie limitée, à compter de la date d'achat initiale.

Protocole de réparation et de remplacement :
Sous réserve de la satisfaction de chacune des conditions et exigences susmentionnées, Cantrio Inc., à sa seule discrétion, réparera ou remplacera le ou les produit(s) défectueux. Cantrio Inc. retournera tout produit réparé ou remplacé dans le cadre de cette garantie limitée au consommateur final d'origine en port payé. Tout produit discontinué au moment de la réclamation sera soit réparé, soit remplacé par un article comparable.

Limitation de responsabilité :
Le choix de Cantrio Inc. de réparer ou de remplacer le ou les produit(s) dans le cadre de cette garantie limitée ne couvre aucun coût associé à la main-d'œuvre, à l'installation, à l'utilisation, aux temps de retard ou à d'autres coûts de retrait ou d'installation, quels qu'ils soient. EN AUCUN CAS CANTRIO INC. NE SERA RESPONSABLE DES COÛTS DE RÉPARATION OU DE REMPLACEMENT DE TOUT MATÉRIEL D'INSTALLATION, Y COMPRIS MAIS SANS S'Y LIMITER LES TUILES, LE MARBRE, ETC. Cantrio Inc. ne sera pas responsable des dommages aux propriétés, structures ou installations environnantes résultant de l'installation ou de l'utilisation du produit. Cette garantie limitée ne couvre aucune responsabilité pour les dommages consécutifs ou accessoires, qui sont tous expressément déclinés par la présente, et ne s'étend pas au-delà de la durée de cette garantie limitée.

Avis de non-responsabilité pour d'autres garanties :
LES GARANTIES PRÉSENTES : (A) SONT EXCLUSIVES ET SE SUBSTITUENT À TOUTES LES AUTRES GARANTIES, QU'ELLES SOIENT EXPRESSES, LÉGALES OU IMPLICITES, Y COMPRIS, MAIS SANS S'Y LIMITER, LES GARANTIES DE QUALITÉ MARCHANDE ET D'ADÉQUATION À UN USAGE PRÉVU, QUI SONT TOUTES EXPRESSÉMENT REJETÉES ; (B) NE PRÉSUMENT NI N'AUTORISENT L'ACHETEUR NI AUCUNE AUTRE PARTIE À ASSUMER POUR CANTRIO INC. TOUTE AUTRE RESPONSABILITÉ EN LIEN AVEC LA FABRICATION OU LA VENTE DE PRODUITS ; ET (C) SONT SOUMISES AUX LIMITATIONS DE DOMMAGES TELLES QUE DÉFINIES CI-DESSUS.

ES

Este producto tiene una garantía de por vida limitada en todos los acabados. Todas las piezas de trabajo están garantizadas desde la fecha de compra contra defectos de fabricación bajo instalación, uso y servicio normales. Los daños debidos a errores de instalación, abuso del producto, mal uso del producto o uso de limpiadores que contengan abrasivos, alcohol u otros solventes orgánicos están excluidos de esta garantía. El comprobante de compra (recibo de venta original) debe acompañar todas las reclamaciones de garantía.

Intransferibilidad:
Esta Garantía Limitada es intransferible y se aplica únicamente al consumidor final original y a la instalación inicial del(los) producto(s). Esta Garantía Limitada es nula si el(los) producto(s) ha(n) sido movido(s) de su lugar de instalación inicial o si la propiedad del(los) producto(s) ha cambiado.

Daños no cubiertos:
ESTA GARANTÍA LIMITADA NO CUBRE LOS DAÑOS CAUSADOS POR:
Manejo inadecuado y abuso: Envío, mal uso, accidentes, negligencia, uso anormal y desgaste normal.
Alteraciones no autorizadas: Reparaciones no autorizadas, modificaciones o el uso de piezas de repuesto que no sean originales de Cantrio Inc.
Factores ambientales: Suciedad, sarro, otros minerales, rozaduras, rayones o exposición a áreas marinas y luz solar directa.
Cualquier instalación inadecuada, mantenimiento inadecuado, manejo inadecuado y uso inadecuado —así como cualquier acto fuera del control de Cantrio Inc.— anulará esta Garantía Limitada.

Materiales naturales:
Algunos productos de Cantrio Inc. pueden ser producidos a partir de materias primas naturales y exhibir ligeras variaciones de color. Esto NO es un defecto de fabricación y no estará cubierto por la Garantía Limitada.

Cumplimiento de los códigos de construcción:
Esta Garantía Limitada no se aplica al cumplimiento de los códigos de construcción locales. Dado que los códigos de construcción locales varían considerablemente, el consumidor final original del(los) producto(s) debe consultar con un contratista local de construcción o plomería para garantizar el cumplimiento de los códigos locales antes de la instalación.

Componentes mecánicos:
Esta Garantía Limitada no cubre ninguna pieza mecánica de los productos de Cantrio Inc. Estas piezas mecánicas están cubiertas por una Garantía Limitada separada de 1 año, basada en los mismos criterios que esta Garantía Limitada, desde la fecha de compra inicial.

Protocolo de reparación y reemplazo:
Una vez que se cumplan cada una de las condiciones y requisitos anteriores, Cantrio Inc., a su discreción, reparará o reemplazará dicho(s) producto(s) defectuoso(s). Cantrio Inc. devolverá cualquier producto reparado o reemplazado bajo esta Garantía Limitada al consumidor final original con el transporte pagado por adelantado. Cualquier producto descontinuado en el momento del reclamo será reparado o reemplazado por un artículo comparable.

Limitación de responsabilidad:
La opción de Cantrio Inc. de reparar o reemplazar el(los) producto(s) bajo esta Garantía Limitada no cubre ningún costo asociado con mano de obra, instalación, uso, tiempos de retraso u otros costos de remoción o instalación de ningún tipo. EN NINGÚN CASO CANTRIO INC. SERÁ RESPONSABLE POR EL COSTO DE REPARACIÓN O REEMPLAZO DE CUALQUIER MATERIAL DE INSTALACIÓN, INCLUYENDO PERO NO LIMITADO A AZULEJOS, MÁRMOL, ETC. Cantrio Inc. no será responsable de ningún daño a propiedades, estructuras o accesorios circundantes que resulten de la instalación o uso del producto. Esta Garantía Limitada no cubre ninguna responsabilidad por daños consecuentes o incidentales, todos los cuales por la presente se renuncian expresamente, ni se extiende más allá de la duración de esta Garantía Limitada.

Descargo de responsabilidad de otras garantías:
LAS GARANTÍAS AQUÍ ESTABLECIDAS: (A) SON EXCLUSIVAS Y REEMPLAZAN A TODAS LAS DEMÁS GARANTÍAS, YA SEAN EXPRESAS, LEGALES O IMPLÍCITAS, INCLUYENDO PERO NO LIMITADO A LAS GARANTÍAS DE COMERCIABILIDAD E IDONEIDAD PARA UN PROPÓSITO PREVISTO, TODAS LAS CUALES POR LA PRESENTE SE RENUNCIAN EXPRESAMENTE; (B) NI ASUMEN NI AUTORIZAN AL COMPRADOR NI A NINGUNA OTRA PARTE A ASUMIR POR CANTRIO INC. NINGUNA OTRA RESPONSABILIDAD EN RELACIÓN CON LA FABRICACIÓN O VENTA DE PRODUCTOS; Y (C) ESTÁN SUJETAS A LAS LIMITACIONES DE DAÑOS ESTABLECIDAS ANTERIORMENTE.