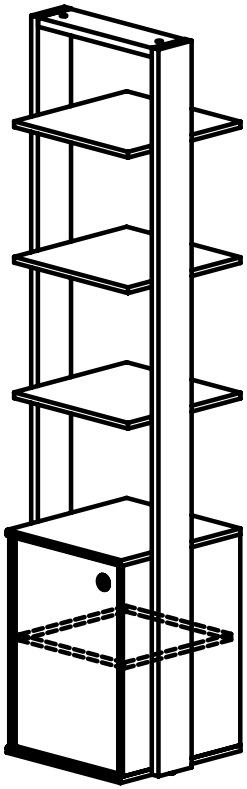

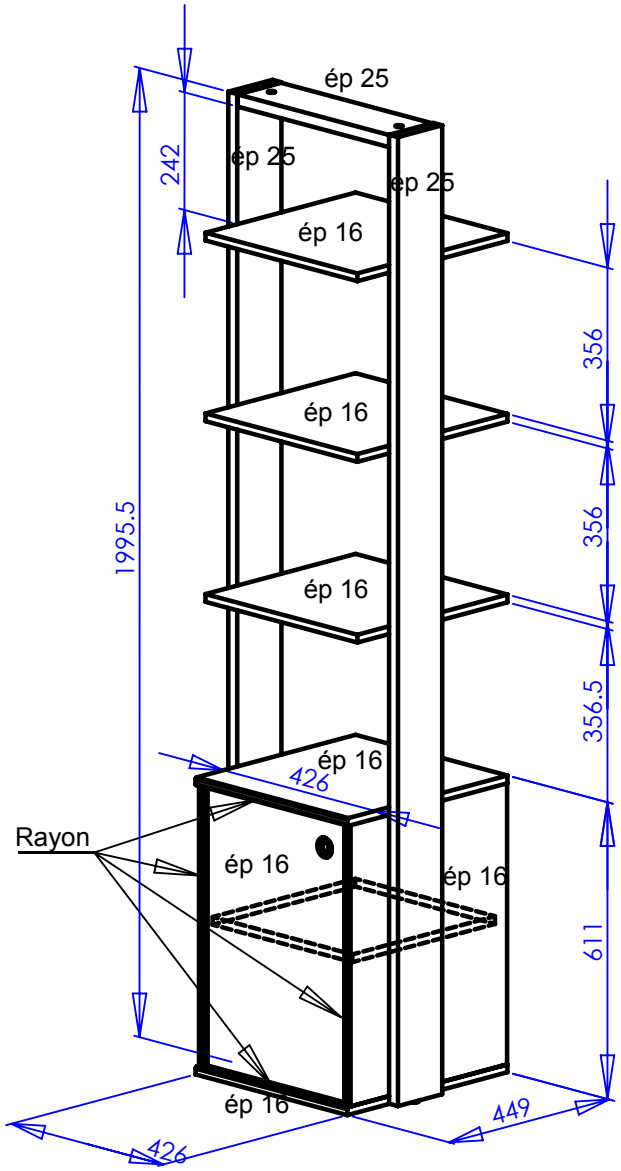
ép 25
ép 25
ép 25
242
ép 16
356
ép 16
1995.5
356
ép 16
356.5
ép 16
426
Rayon
ép 16
ép 16
611
ép 16
426
449