DTP101

EN: ASSEMBLY & INSTRUCTION MANUAL
DE: MONTAGE- UND BEDIENUNGSANLEITUNG
IT: MANUALE DI MONTAGGIO E D'USO
FR: MANUEL DE MONTAGE ET D'UTILISATION
ES: MANUAL DE MONTAJE Y USO
JA: 組立・取扱説明書

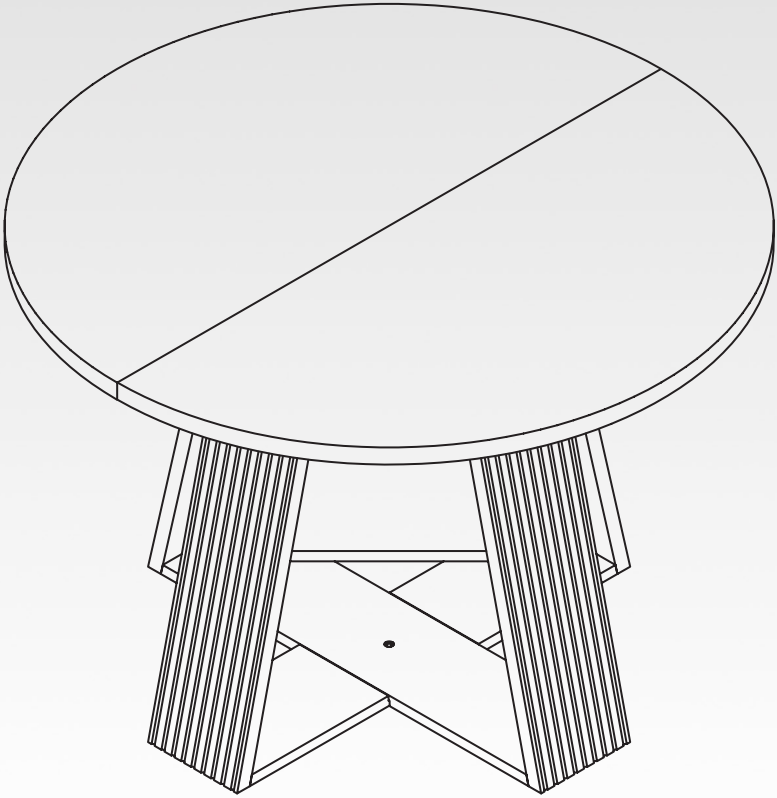

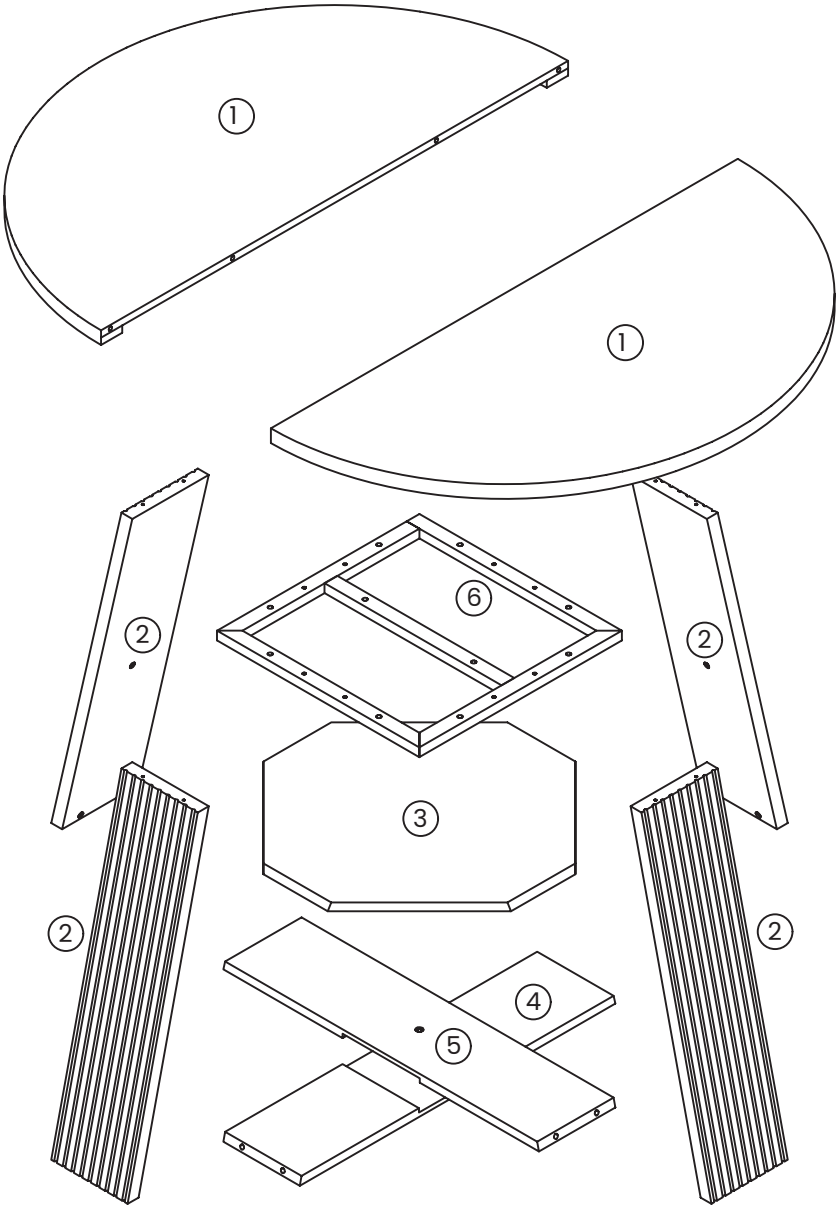
1
1
2
2
6
3
2
2
4
5

MISSING PARTS?/FEHLENDE TEILE?/PARTI MANCANTI?/ PIÈCES MANQUANTES ?/¿FALTAN PIEZAS?/部品が足りませんか?

malolservice1@hotmail.com

①

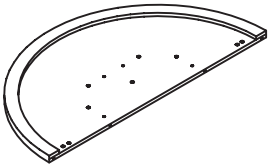

Top Panels *2
Obere Paneele *2
Pannelli superiori *2
Panneaux supérieurs *2
Paneles superiores *2
トップパネル *2

②



Legs *4
Beine *4
Gambe *4
Pieds *4
Patas *4
脚 *4

③

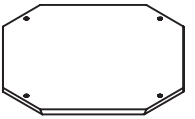

Polygon Panel *1
Polygon-Paneel *1
Pannello poligonale *1
Panneau polygonal *1
Panel poligonal *1
ポリゴンパネル *1

④

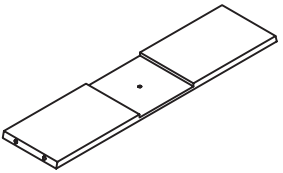

Base Panel *1
Basisplatte *1
Pannello base *1
Panneau de base *1
Panel base *1
ベースパネル *1

⑤

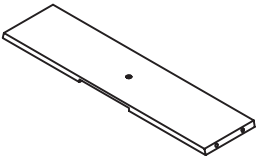

Base Panel *1
Basisplatte *1
Pannello base *1
Panneau de base *1
Panel base *1
ベースパネル *1

⑥

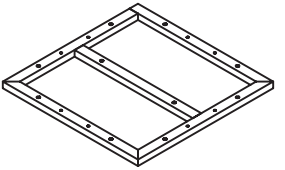

Welded Support Frame *1
Geschweißter Stützrahmen *1
Telaio di supporto saldato *1
Cadre de support soudé *1
Marco de soporte soldado *1
溶接サポートフレーム *1

MISSING PARTS?/FEHLENDE TEILE?/PARTI MANCANTI?/ PIÈCES MANQUANTES ?/¿FALTAN PIEZAS?/部品が足りませんか? **malolservice1@hotmail.com**

A

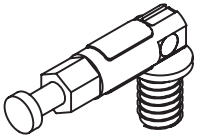

Folded Connecting Rods *8
Gefaltete Verbindungsstangen *8
Aste di collegamento piegate *8
Tiges de liaison pliées *8
Barras de conexión plegadas *8
折りたたみ式コネクティングロッド *8

B

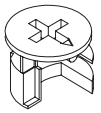

Cam Locks *8
Exzenterverbinder *8
Giunti eccentrici *8
Écrous excentriques *8
Tuercas excéntricas *8
カムロック *8

C



M6x12mm Bolts *16
M6x12mm Schrauben *16
Bulloni M6x12mm *16
Boulons M6x12mm *16
Pernos M6x12mm *16
M6x12mm ボルト *16

D



M6x28mm Bolts *10
M6x28mm Schrauben *10
Bulloni M6x28mm *10
Boulons M6x28mm *10
Pernos M6x28mm *10
M6x28mm ボルト *10

E

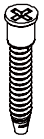

M5x50mm Screws *8
M5x50mm Schrauben *8
Viti M5x50mm *8
Vis M5x50mm *8
Tornillos M5x50mm *8
M5x50mm ネジ *8

F



M8x40mm Wooden Dowels *4
M8x40mm Holzdübel *4
Tasselli in legno M8x40mm *4
Chevilles en bois M8x40mm *4
Espigas de madera M8x40mm *4
M8x40mm木製ダボ *4

G



Angle Brackets *4
Winkelhalterungen *4
Staffe angolari *4
Supports d'angle *4
Soportes angulares *4
アングルブラケット *4

H

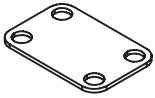

Metal Plates *2
Metallplatten *2
Piastre metalliche *2
Plaques métalliques *2
Placas metálicas *2
金属プレート *2

I



Concealing Sticker *1
Abdeckaufkleber *1
Adesivo di copertura *1
Autocollant de dissimulation *1
Pegatina de ocultación *1
隠しステッカー *1

MISSING PARTS?/FEHLENDE TEILE?/PARTI MANCANTI?/ PIÈCES MANQUANTES ?/¿FALTAN PIEZAS?/部品が足りませんか?

malolservice1@hotmail.com

J



M6x15mm Bolt *1
M6x15mm Schraube *1
Bullone M6x15mm *1
Boulon M6x15mm *1
Perno M6x15mm *1
M6x15mmボルト *1

K



Foot Pads *8
Fußpolster *8
Cuscinetti per piedi *8
Patins de pied *8
Protectores de pie *8
足パッド *8

L

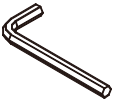

Allen Key *1
Inbusschlüssel *1
Chiave a brugola *1
Clé Allen *1
Llave Allen *1
六角レンチ *1

M

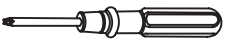

Screwdriver *1
Schraubendreher *1
Cacciavite *1
Tournevis *1
Destornillador *1
ドライバー *1



1

EN: Place Base Panel (5) above Base Panel (4) and secure it with Bolt (J).

DE: Platzieren Sie die Basisplatte (5) über der Basisplatte (4) und befestigen Sie sie mit der Schraube (J).

IT: Posizionare il pannello base (5) sopra il pannello base (4) e fissarlo con il bullone (J).

FR: Placez le panneau de base (5) au-dessus du panneau de base (4) et fixez-le avec le boulon (J).

ES: Coloque el panel base (5) sobre el panel base (4) y fíjelo con el perno (J).

JA: ベースパネル(5)をベースパネル(4)の上に置き、ボルト(J)で固定します。

J x1

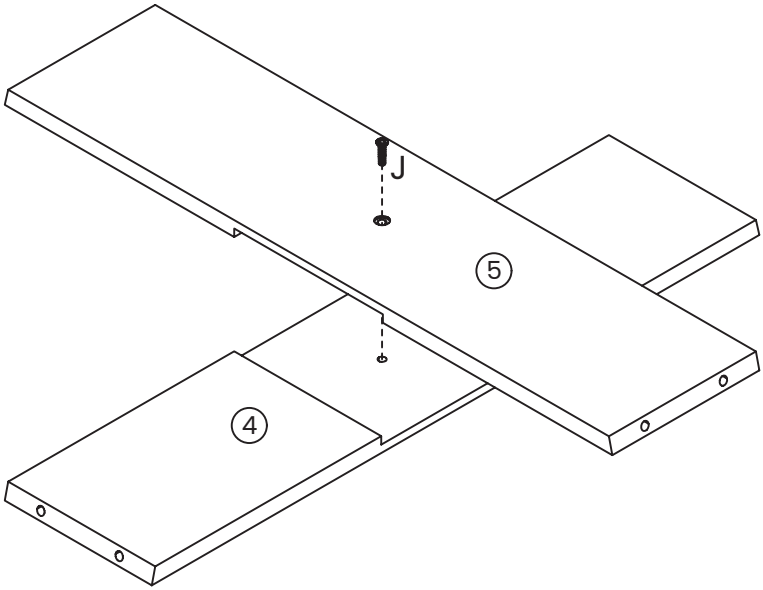

2

EN: Attach Angle Brackets (G) to Polygon Panel (3) using Bolts (C).

DE: Befestigen Sie die Winkelhalterungen (G) mit den Schrauben (C) am Polygon-Paneel (3).

IT: Fissare le staffe angolari (G) al pannello poligonale (3) utilizzando i bulloni (C).

FR: Fixez les supports d'angle (G) au panneau polygonal (3) à l'aide des boulons (C).

ES: Fije los soportes angulares (G) al panel poligonal (3) utilizando los pernos (C).

JA: ボルト(C)を使用して、アングルブラケット(G)をポリゴンパネル(3)に取り付けます。

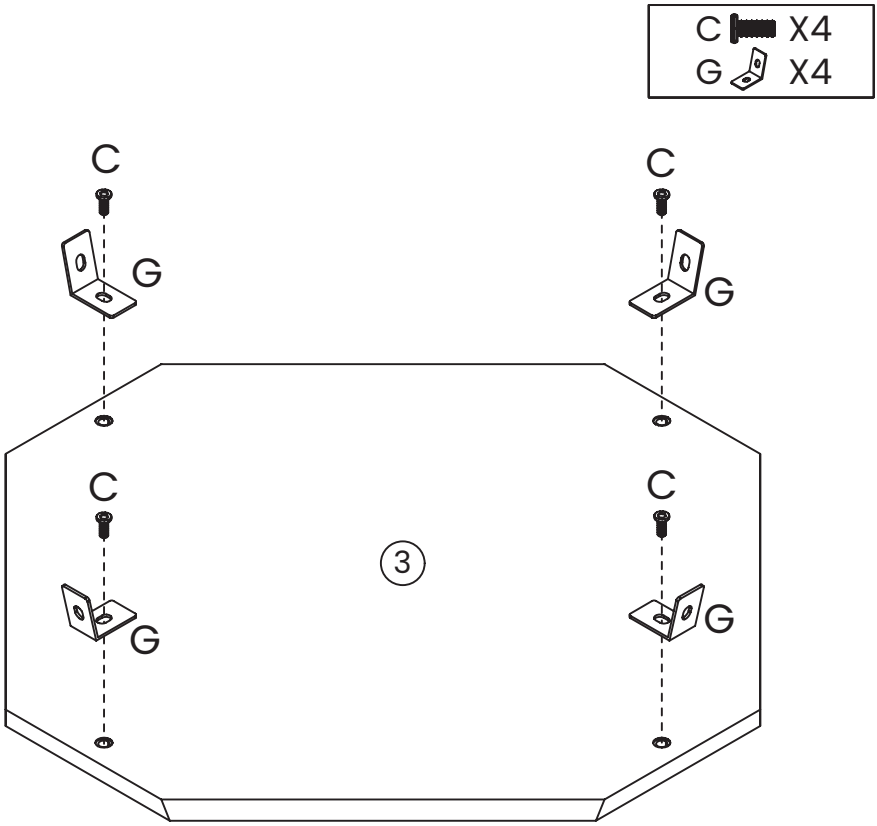

3

EN: Install Folded Connecting Rods (A) into Leg (2).

DE: Setzen Sie die Gefalteten Verbindungsstangen (A) in das Bein (2) ein.

IT: Inserire le Aste di collegamento piegate (A) nella gamba (2).

FR: Installez les Tiges de liaison pliées (A) dans le pied (2).

ES: Instale las Barras de conexión plegadas (A) en la pata (2).

JA: 折りたたみ式コネクティングロッド(A)を脚(2)に取り付けます。

EN: If the angle is incorrect, it needs to be adjusted to the right angle.
DE: Wenn der Winkel nicht korrekt ist, muss er auf den richtigen Winkel eingestellt werden.
IT: Se l'angolo non è corretto, regolarlo sull'angolazione corretta.
FR: Si l'angle est incorrect, ajustez-le à l'angle approprié.
ES: Si el ángulo no es correcto, ajústelo al ángulo adecuado.
JA: 角度が正しくない場合は、正しい角度に調整してください。

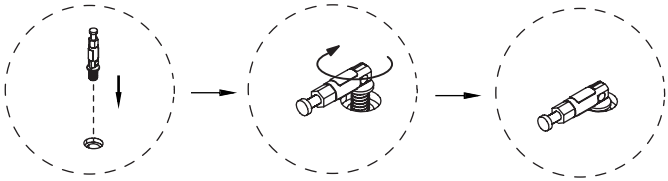

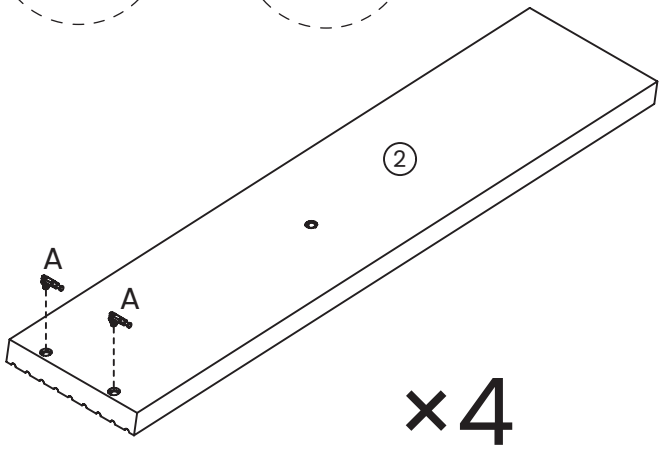

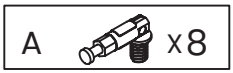

4

EN: Attach the Polygon Panel (3) to the Leg (2) using Bolts (C).

DE: Befestigen Sie das Polygon-Paneel (3) mit den Schrauben (C) am Bein (2).

IT: Fissare il Pannello poligonale (3) alla gamba (2) utilizzando i Bulloni (C).

FR: Fixez le Panneau polygonal (3) au pied (2) à l'aide des Boulons (C).

ES: Fije el Panel poligonal (3) a la pata (2) utilizando los Pernos (C).

JA: ボルト(C)を使用して、ポリゴンパネル(3)を脚(2)に取り付けます。

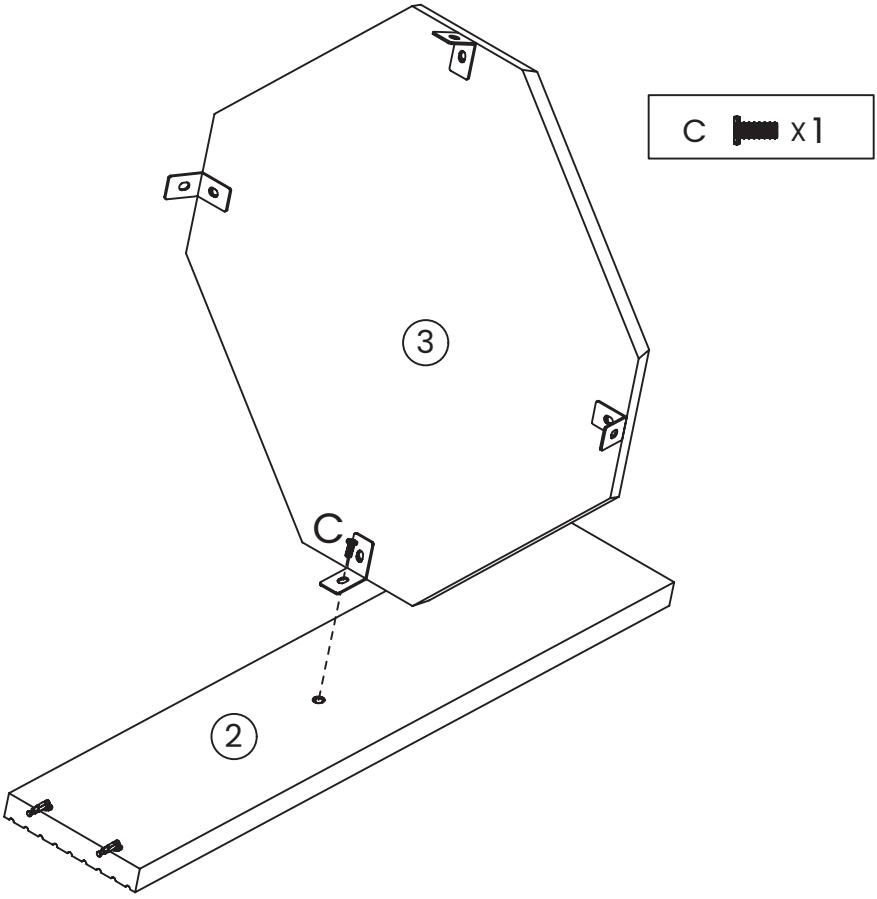

5

EN: Attach Base Panel (4) to the Leg (2) using Cam Locks (B).

DE: Befestigen Sie die Basisplatte (4) mit den Exzenterverbindern (B) am Bein (2).

IT: Fissare il pannello base (4) alla gamba (2) utilizzando i giunti eccentrici (B).

FR: Fixez le panneau de base (4) au pied (2) à l'aide des écrous excentriques (B).

ES: Fije el panel base (4) a la pata (2) utilizando las tuercas excéntricas (B).

JA: カムロック(B)を使用して、ベースパネル(4)を脚(2)に取り付けます。

B X2

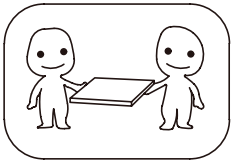

EN: Need Two or More People To Complete.
DE: Für die Montage sind mindestens zwei Personen erforderlich.
IT: Sono necessarie almeno due persone per il montaggio.
FR: Deux personnes ou plus sont nécessaires pour le montage.
ES: Se requieren dos o más personas para el montaje.
JA: 組み立てには2人以上が必要です。

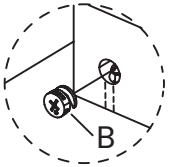

1.Insert/1.Einsetzen/
1.Inserire/1.Insérer/
1.Insertar/1. 差し込む

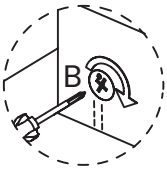

2.Lock/2.Verriegeln/
2.Bloccare/2.Verrouiller/
2.Bloquear/2. ロックする

6

EN: Attach Leg (2) to the base frame using Cam Locks (B) and Bolts (C).

DE: Befestigen Sie das Bein (2) mit den Exzenterverbindern (B) und den Schrauben (C) am Basisrahmen.

IT: Fissare la gamba (2) al telaio di base utilizzando i giunti eccentrici (B) e i bulloni (C).

FR: Fixez le pied (2) au cadre de base à l'aide des écrous excentriques (B) et des boulons (C).

ES: Fije la pata (2) al marco base utilizando las tuercas excéntricas (B) y los pernos (C).

JA: カムロック(B)とボルト(C)を使用して、脚(2)をベースフレームに取り付けます。

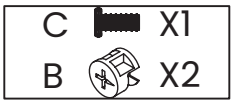

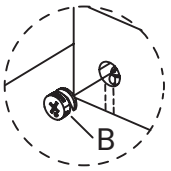

1.Insert/1.Einsetzen/
1.Inserire/1.Insérer/
1.Insertar/1. 差し込む

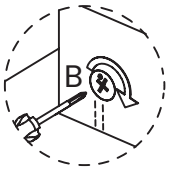

2.Lock/2.Verriegeln/
2.Bloccare/2.Verrouiller/
2.Bloquear/2. ロックする

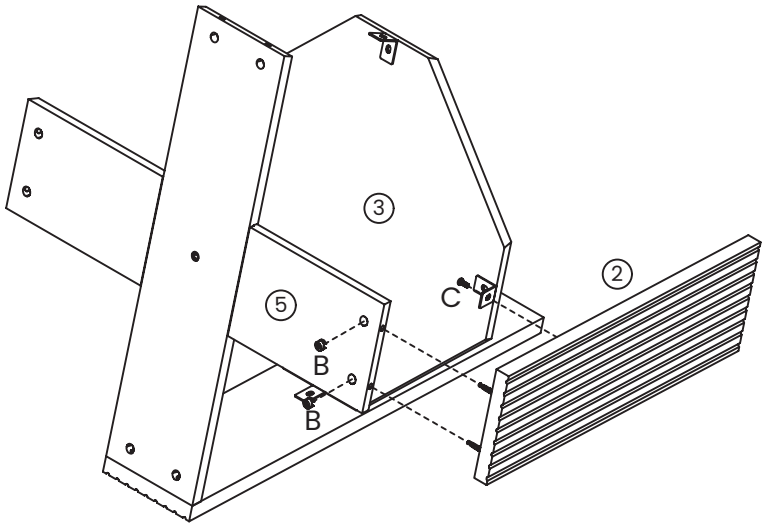

7

EN: Attach the remaining two Legs (2) to complete the base frame using Cam Locks (B) and Bolts (C).

DE: Befestigen Sie die beiden verbleibenden Beine (2) mit den Exzenterverbindern (B) und den Schrauben (C), um den Basisrahmen zu vervollständigen.

IT: Fissare le due gambe rimanenti (2) utilizzando i giunti eccentrici (B) e i bulloni (C) per completare il telaio di base.

FR: Fixez les deux pieds restants (2) à l'aide des écrous excentriques (B) et des boulons (C) afin de compléter le cadre de base.

ES: Fije las dos patas restantes (2) utilizando las tuercas excéntricas (B) y los pernos (C) para completar el marco base.

JA: 残りの2本の脚(2)をカムロック(B)とボルト(C)で取り付け、ベースフレームを完成させます。

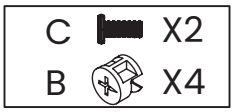

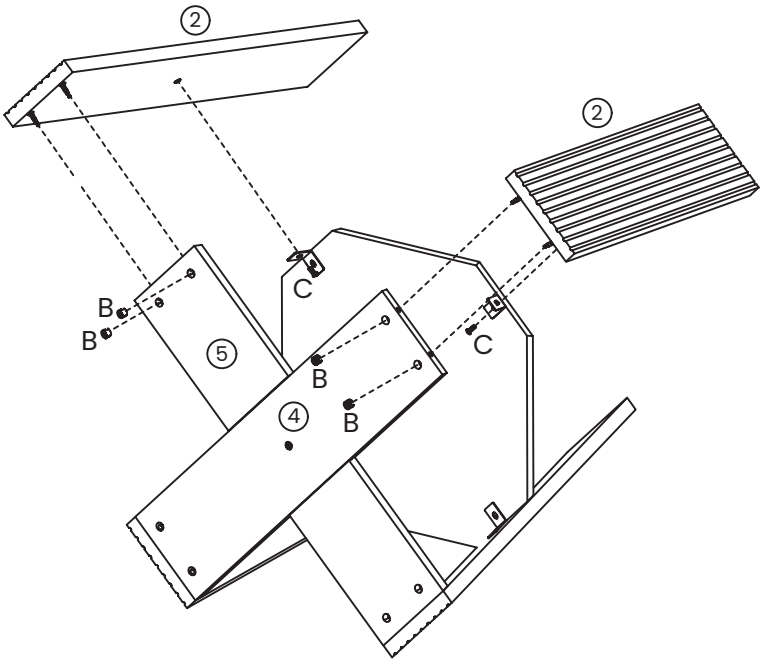

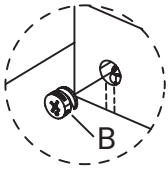

1.Insert/1.Einsetzen/
1.Inserire/1.Insérer/
1.Insertar/1. 差し込む

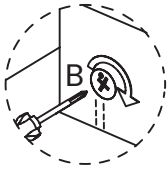

2.Lock/2.Verriegeln/
2.Bloccare/2.Verrouiller/
2.Bloquear/2. ロックする

8

EN: Attach the Welded Support Frame (6) to the base frame using Screws (E).

DE: Befestigen Sie den geschweißten Stützrahmen (6) mit den Schrauben (E) am Basisrahmen.

IT: Fissare il telaio di supporto saldato (6) al telaio di base utilizzando le viti (E).

FR: Fixez le cadre de support soudé (6) au cadre de base à l'aide des vis (E).

ES: Fije el marco de soporte soldado (6) al marco base utilizando los tornillos (E).

JA: ネジ(E)を使用して、溶接サポートフレーム(6)をベースフレームに取り付けます。

E x8

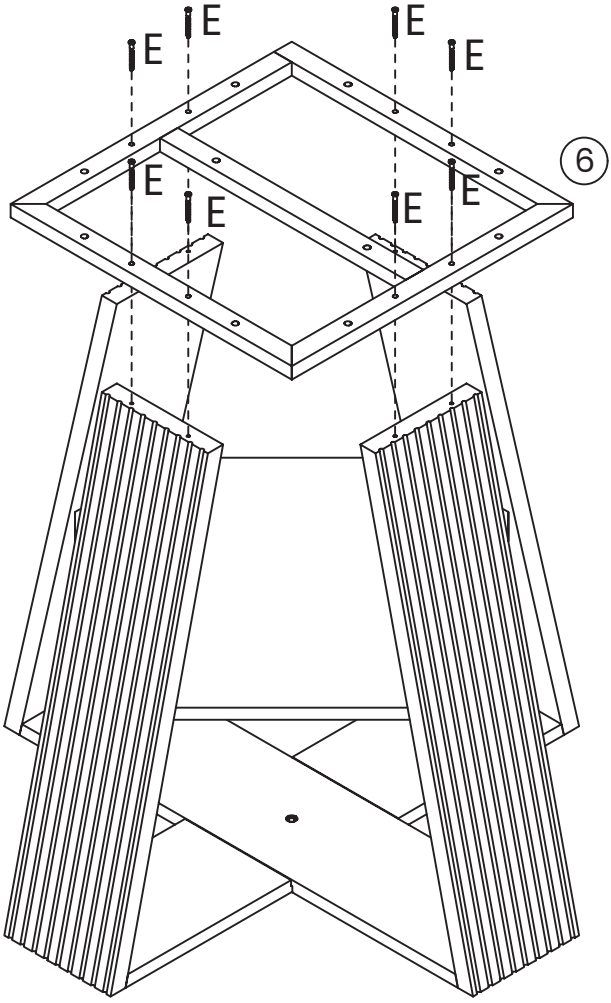

9

EN: Use Wooden Dowels (F) to connect two Top Panels (1).

DE: Verwenden Sie Holzdübel (F), um zwei Obere Paneele (1) zu verbinden.

IT: Utilizzare i tasselli di legno (F) per collegare due Pannelli superiori (1).

FR: Utilisez les chevilles en bois (F) pour relier deux Panneaux supérieurs (1).

ES: Utilice las espigas de madera (F) para conectar dos Paneles superiores (1).

JA: 木製ダボ (F) を使用して、2つのトップパネル (1) を接続します。

F x 4

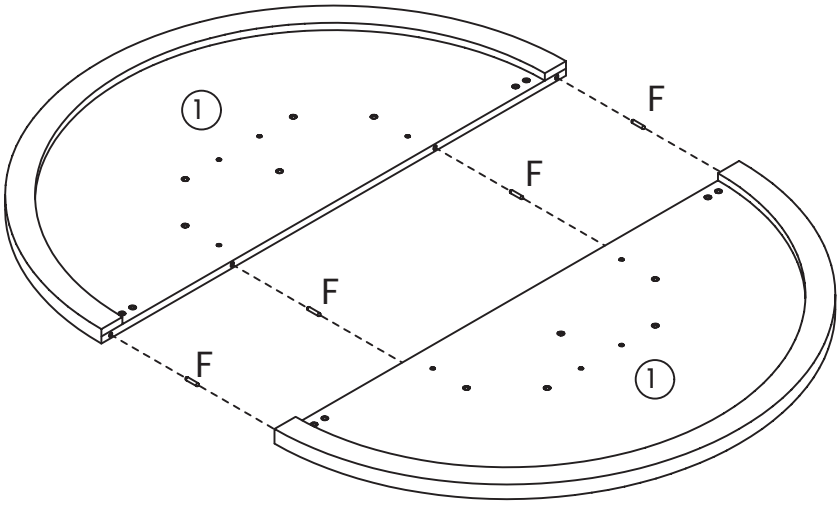

10

EN: Attach the Metal Plates (H) to the Top Panels (1) using Bolts (C).

DE: Befestigen Sie die Metallplatten (H) mit den Schrauben (C) an den Oberen Paneelen (1).

IT: Fissare le Piastre metalliche (H) ai Pannelli superiori (1) utilizzando i Bulloni (C).

FR: Fixez les Plaques métalliques (H) aux Panneaux supérieurs (1) à l'aide des Boulons (C).

ES: Fije las Placas metálicas (H) a los Paneles superiores (1) utilizando los Pernos (C).

JA: ボルト(C)を使用して、金属プレート(H)をトップパネル(1)に取り付けます。

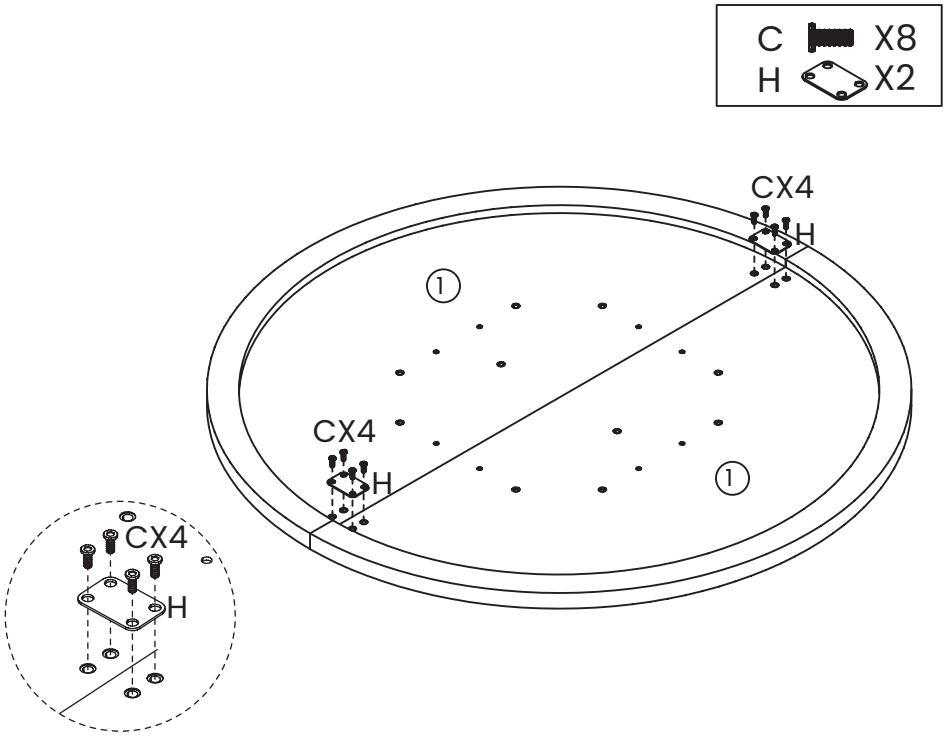

11

EN: Attach the Top Panels (1) to the Welded Support Frame (6) using Bolts (D).

DE: Befestigen Sie die Oberen Paneele (1) mit Schrauben (D) am Geschweißten Stützrahmen (6).

IT: Fissare i Pannelli superiori (1) al Telaio di supporto saldato (6) utilizzando i Bulloni (D).

FR: Fixez les Panneaux supérieurs (1) au Cadre de support soudé (6) à l'aide des Boulons (D).

ES: Fije los Paneles superiores (1) al Marco de soporte soldado (6) usando los Pernos (D).

JA: トップパネル(1)をボルト(D)で溶接サポートフレーム(6)に取り付けます。

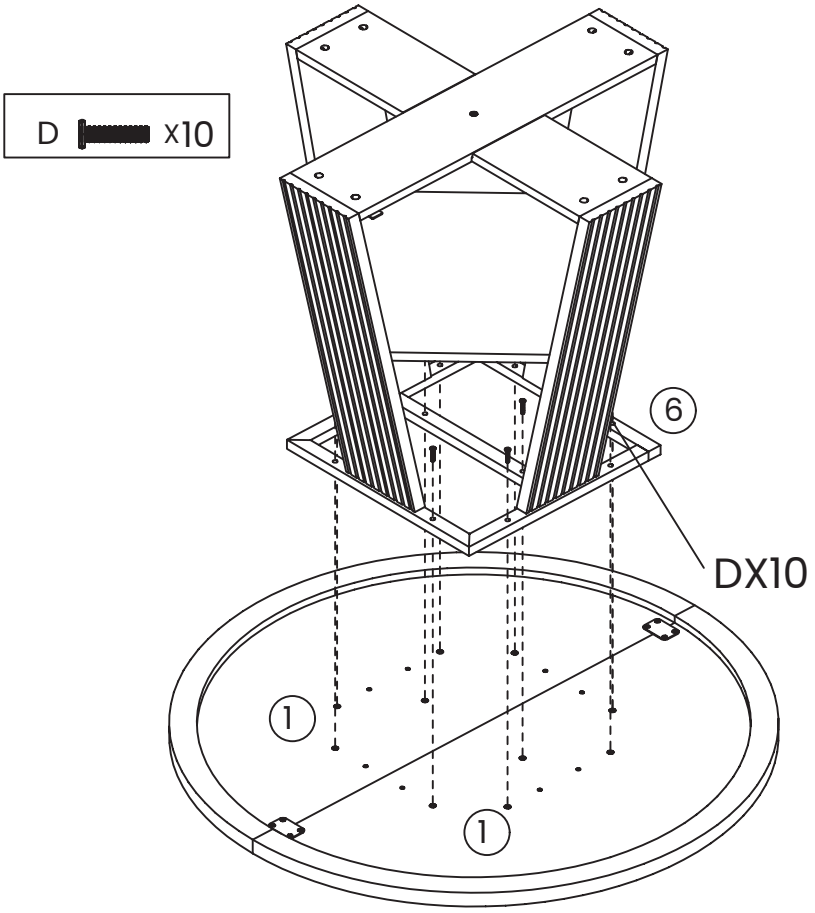

12

EN: Fix the Foot Pads (K) to the bottom of Legs (2).

DE: Befestigen Sie die Fußpolster (K) an der Unterseite der Beine (2).

IT: Fissare i cuscinetti per piedi (K) alla parte inferiore delle gambe (2).

FR: Fixez les patins de pied (K) au bas des pieds (2).

ES: Fije los protectores de pie (K) a la parte inferior de las patas (2).

JA: 足パッド(K)を脚(2)の下部に取り付けます。

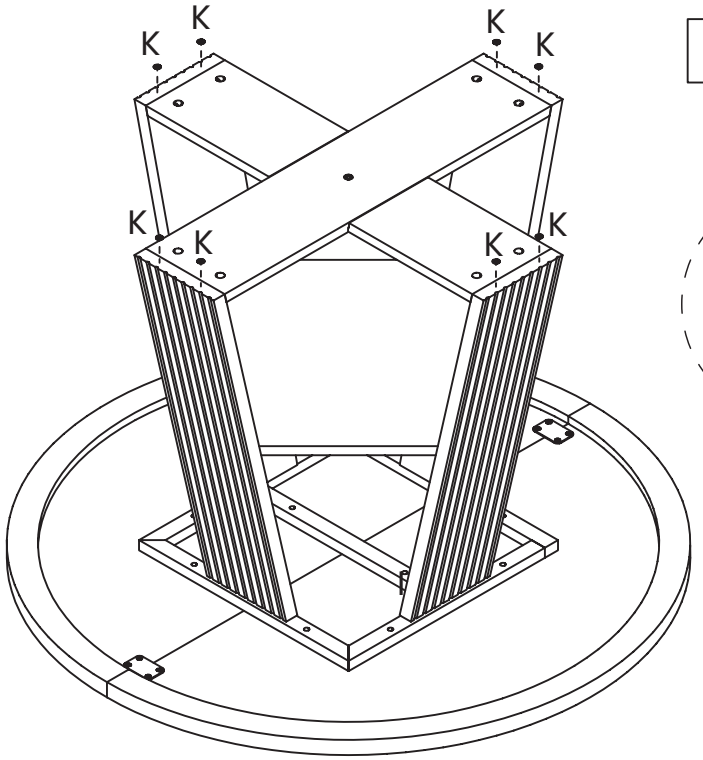



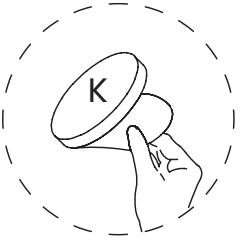

13

EN: Use Concealing Sticker (I) to cover exposed holes.

DE: Verwenden Sie den Abdeckaufkleber (I), um freiliegende Löcher abzudecken.

IT: Usare l'Adesivo di copertura (I) per coprire i fori esposti.

FR: Utilisez l'Autocollant de dissimulation (I) pour couvrir les trous exposés.

ES: Use la Pegatina de ocultación (I) para cubrir los agujeros expuestos.

JA: 隠しステッカー (I) を使用して、露出した穴を覆います。

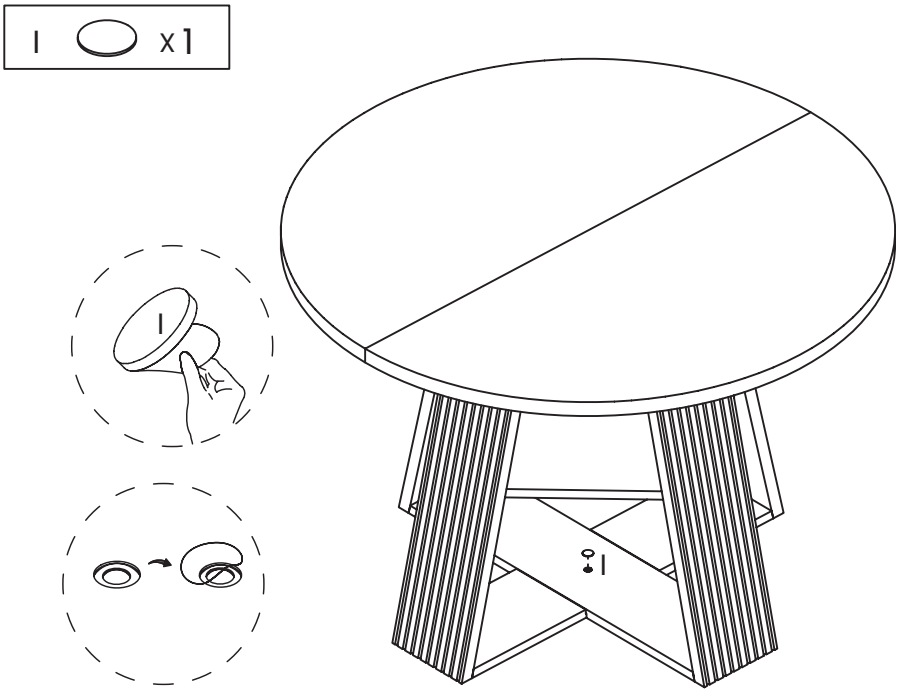

14

EN: Now, your table is successfully installed.

DE: Jetzt ist Ihr Tisch erfolgreich installiert.

IT: Ora il tuo tavolo è stato installato con successo.

FR: Maintenant, votre table est installée avec succès.

ES: Ahora, su mesa está instalada con éxito.

JA: これで、テーブルの設置が完了しました。

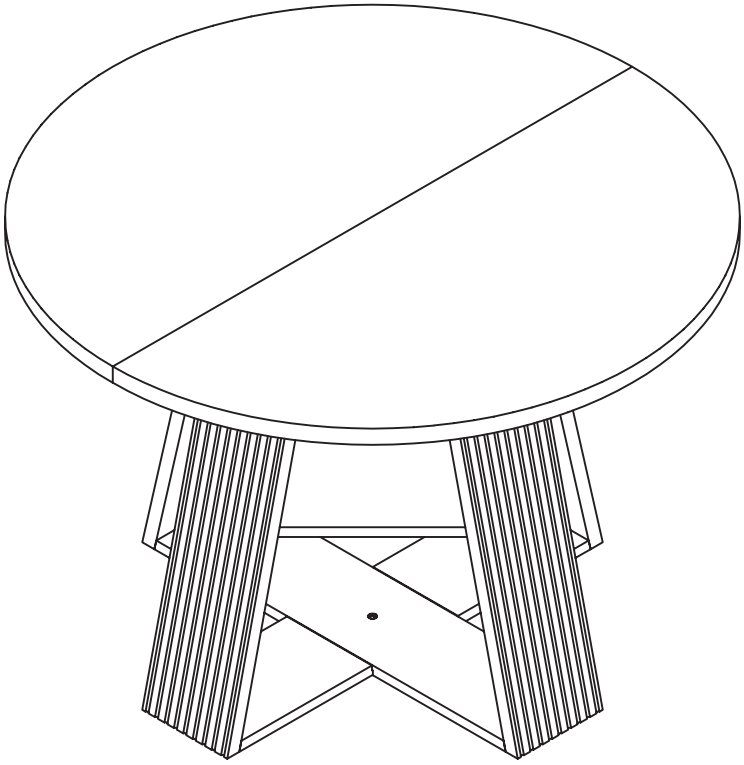

WARRANTY
We will repair or replace any defective product within one year of purchase, as long as you, the original purchaser, still own it. This is your only remedy under the warranty.

EXCLUSIONS
This warranty does not cover:
Normal wear and tear.
Misuse, abuse, or excessive use.
Unauthorized modifications or attachments.
Products not installed, used, or maintained properly.
Rental or unauthorized commercial use.

RETURN POLICY
We offer a 30-day return policy. Contact us within 30 days for a return. Returns must be in original condition with packaging.

CONDITIONS
Returned products must be in original condition and packaging.
The buyer pays return shipping if changing their mind.
Faulty products will have return shipping covered by us.
Partial refunds may apply for returned items that are damaged or missing parts.

HOW RETURNS WORK
Attach your invoice and reason for return. We'll provide a return address and resolution after inspection. Approved returns will be refunded to the original payment method.

GARANTIE
Wir reparieren oder ersetzen jedes defekte Produkt innerhalb eines Jahres nach dem Kauf, sofern Sie der ursprüngliche Käufer sind und das Produkt weiterhin besitzen. Dies ist Ihr einziges Rechtsmittel im Rahmen dieser Garantie.

AUSSCHLÜSSE
Diese Garantie deckt Folgendes nicht ab:
Normale Abnutzung und Verschleiß.
Missbrauch, unsachgemäße Nutzung oder übermäßige Beanspruchung.
Nicht autorisierte Änderungen oder Anbauten.
Produkte, die nicht ordnungsgemäß installiert, verwendet oder gewartet wurden.
Vermietung oder nicht autorisierte gewerbliche Nutzung.

RÜCKGABERICHTLINIE
Wir bieten ein 30-tägiges Rückgaberecht. Bitte kontaktieren Sie uns innerhalb von 30 Tagen für eine Rückgabe. Rücksendungen müssen sich im Originalzustand und in der Originalverpackung befinden.

BEDINGUNGEN
Zurückgesendete Produkte müssen sich im Originalzustand und in der Originalverpackung befinden.
Bei Rücksendungen aufgrund von Meinungsänderung trägt der Käufer die Rücksendekosten.
Bei defekten Produkten übernehmen wir die Rücksendekosten.
Teilrückerstattungen können bei beschädigten Artikeln oder fehlenden Teilen erfolgen.

ABLAUF DER RÜCKGABE
Legen Sie Ihre Rechnung und den Rücksendegrund bei. Nach Prüfung teilen wir Ihnen die Rücksendeadresse und die Lösung mit. Genehmigte Rücksendungen werden auf die ursprüngliche Zahlungsmethode erstattet.

GARANZIA
Ripareremo o sostituiremo qualsiasi prodotto difettoso entro un anno dalla data di acquisto, a condizione che l'acquirente originale sia ancora in possesso del prodotto. Questo è l'unico rimedio previsto dalla presente garanzia.

ESCLUSIONI
La presente garanzia non copre:
Normale usura.
Uso improprio, abuso o utilizzo eccessivo.
Modifiche o accessori non autorizzati.
Prodotti non installati, utilizzati o mantenuti correttamente.
Noleggio o uso commerciale non autorizzato.

POLITICA DI RESO
Offriamo una politica di reso entro 30 giorni. Contattateci entro 30 giorni per avviare il reso. I prodotti restituiti devono essere in condizioni e imballaggio originali.

CONDIZIONI
I prodotti restituiti devono essere in condizioni e imballaggio originali.
In caso di ripensamento, le spese di spedizione per il reso sono a carico dell'acquirente.
Per i prodotti difettosi, le spese di spedizione per il reso saranno a nostro carico.
Potrebbero essere applicati rimborsi parziali per articoli restituiti danneggiati o con parti mancanti.

PROCEDURA DI RESO
Allegare la fattura e il motivo del reso. Dopo l'ispezione, forniremo l'indirizzo di reso e la risoluzione. I resi approvati saranno rimborsati sul metodo di pagamento originale.

GARANTIE
Nous réparerons ou remplacerons tout produit défectueux dans un délai d'un an à compter de la date d'achat, à condition que vous soyez l'acheteur initial et que vous possédiez toujours le produit. Il s'agit de votre seul recours au titre de cette garantie.

EXCLUSIONS
Cette garantie ne couvre pas :
L'usure normale.
Une mauvaise utilisation, un abus ou une utilisation excessive.
Des modifications ou accessoires non autorisés.
Les produits non installés, utilisés ou entretenus correctement.
La location ou une utilisation commerciale non autorisée.

POLITIQUE DE RETOUR
Nous offrons une politique de retour de 30 jours. Veuillez nous contacter dans les 30 jours pour effectuer un retour. Les articles retournés doivent être dans leur état et emballage d'origine.

CONDITIONS
Les produits retournés doivent être dans leur état et emballage d'origine.
Les frais de retour sont à la charge de l'acheteur en cas de changement d'avis.
Pour les produits défectueux, les frais de retour seront pris en charge par nos soins.
Des remboursements partiels peuvent s'appliquer pour les articles retournés endommagés ou incomplets.

PROCESSUS DE RETOUR
Joignez votre facture et le motif du retour. Après inspection, nous fournirons l'adresse de retour et la solution. Les retours approuvés seront remboursés sur le mode de paiement initial.

GARANTÍA
Repararemos o sustituiremos cualquier producto defectuoso dentro de un año a partir de la fecha de compra, siempre que usted sea el comprador original y conserve el producto. Este es su único recurso bajo esta garantía.

EXCLUSIONES
Esta garantía no cubre:
Desgaste normal.
Uso indebido, abuso o uso excesivo.
Modificaciones o accesorios no autorizados.
Productos no instalados, utilizados o mantenidos correctamente.
Alquiler o uso comercial no autorizado.

POLÍTICA DE DEVOLUCIONES
Ofrecemos una política de devolución de 30 días. Contáctenos dentro de los 30 días para realizar una devolución. Los productos devueltos deben estar en su estado y embalaje originales.

CONDICIONES
Los productos devueltos deben estar en su estado y embalaje originales.
El comprador asume los gastos de envío de devolución en caso de cambio de opinión.
En caso de productos defectuosos, cubriremos los gastos de envío de la devolución.
Pueden aplicarse reembolsos parciales a artículos devueltos dañados o con piezas faltantes.

PROCESO DE DEVOLUCIÓN
Adjunte su factura y el motivo de la devolución. Tras la inspección, le proporcionaremos la dirección de devolución y la solución correspondiente. Las devoluciones aprobadas se reembolsarán al método de pago original.

保証
ご購入日から1年以内に不具合が確認された場合、購入者ご本人が引き続き製品を所有していることを条件として、修理または交換を行います。本保証に基づく救済はこれに限定されます。

保証対象外
本保証は以下の場合には適用されません。
通常の摩耗や劣化
誤使用、乱用、または過度な使用
無断で行われた改造や付属品の追加
正しく設置、使用、または保守されていない製品
レンタルまたは無許可の商業利用

返品ポリシー
30日間の返品対応を行っています。返品をご希望の場合は、30日以内にご連絡ください。返品品は、元の状態および梱包である必要があります。

条件
返品される製品は、元の状態および梱包である必要があります。
お客様のご都合による返品の場合、返送料はお客様負担となります。
不良品の場合、返送料は当社が負担します。
破損や部品不足がある場合、返金額が一部減額されることがあります。

返品の流れ
請求書（購入証明）と返品理由を同封してください。検品後、返送先住所および対応内容をご案内します。承認された返品は、元のお支払い方法へ返金されます。

vimeo | ASSEMBLY VIDEO

+1(888) 868-6849 (ENGLISH ONLY)
malolservice1@hotmail.com