USER MANUAL

OFFICE CHAIR

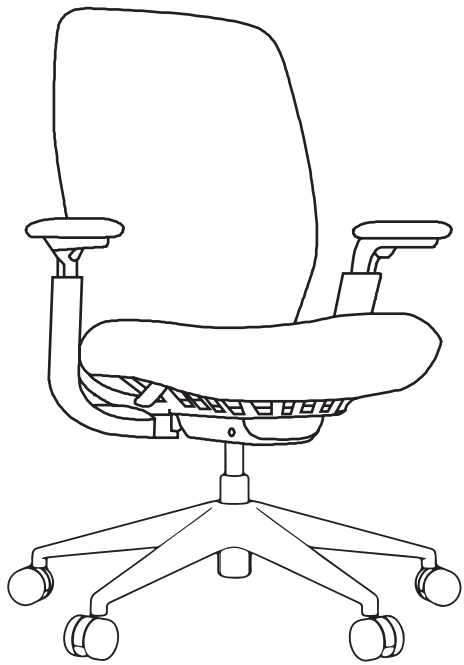

CONTENTS

01	WARNING	01
02	SAFETY INFORMATION	02
03	ASSEMBLY PARTS AND TOOL	03
04	ASSEMBLY INSTRUCTIONS	05
05	ADJUSTMENT INSTRUCTIONS	10
06	CARE AND MAINTENANCE	24

WARNING

EN: ⚠ BEFORE YOU GET STARTED, A FEW POINTERS:

Please follow all steps carefully, use all parts provided, and avoid overtightening screws. Do not fully tighten the screws until all parts are in place. Using the wrong screws or neglecting maintenance can cause damage.

ES: ⚠ ANTES DE COMENZAR, ALGUNAS INDICACIONES:

Siga cuidadosamente todos los pasos, utilice todas las piezas suministradas y evite apretar demasiado los tornillos. No apriete completamente los tornillos hasta que todas las piezas estén colocadas. El uso de tornillos incorrectos o la falta de mantenimiento pueden causar daños.

FR: ⚠ AVANT DE COMMENCER, QUELQUES CONSEILS :

Suivez attentivement toutes les étapes, utilisez toutes les pièces fournies et évitez de trop serrer les vis. Ne serrez pas complètement les vis avant que toutes les pièces ne soient en place. L'utilisation de vis inadaptées ou un manque d'entretien peut entraîner des dommages.

DE: ⚠ BEVOR SIE BEGINNEN, EINIGE HINWEISE:

Befolgen Sie alle Schritte sorgfältig, verwenden Sie alle mitgelieferten Teile und ziehen Sie die Schrauben nicht zu fest an. Ziehen Sie die Schrauben erst vollständig fest, wenn alle Teile korrekt positioniert sind. Die Verwendung falscher Schrauben oder eine unzureichende Wartung kann Schäden verursachen.

IT: ⚠ PRIMA DI INIZIARE, ALCUNE INDICAZIONI:

Seguire attentamente tutti i passaggi, utilizzare tutti i componenti forniti ed evitare di serrare eccessivamente le viti. Non serrare completamente le viti finché tutti i componenti non sono in posizione. L'uso di viti errate o la mancata manutenzione può causare danni.

JA: ⚠ 作業を始める前に、以下の点にご注意ください：

すべての手順をよく確認し、付属の部品をすべて使用して、ねじを締めすぎないようにしてください。すべての部品を所定の位置に取り付けるまでは、ねじを完全に締め付けないでください。不適切なねじを使用したり、メンテナンスを怠ったりすると、製品が損傷するおそれがあります。

WARNING

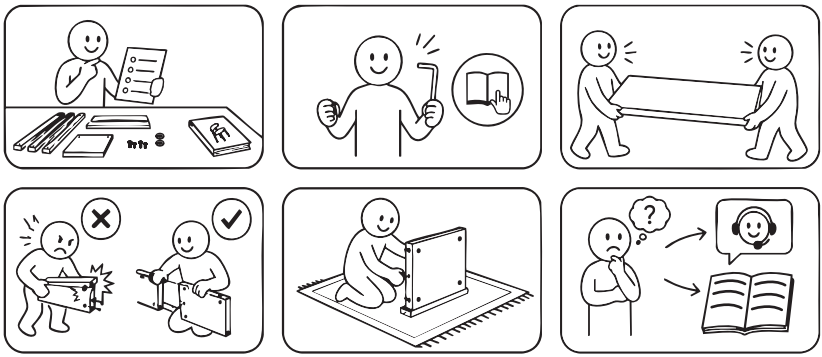

SAFETY INFORMATION

EN: WEIGHT CAPACITY FOR PRODUCT: 300 LBS (≈136 KG)

ES: CAPACIDAD DE PESO DEL PRODUCTO: 300 LBS (≈136 KG)

FR: CAPACITÉ DE CHARGE DU PRODUIT : 300 LBS (≈136 KG)

DE: GEWICHTSBELASTBARKEIT DES PRODUKTS: 300 LBS (≈136 KG)

IT: CAPACITÀ DI CARICO DEL PRODOTTO: 300 LBS (≈136 KG)

JA: 製品の耐荷重：300 LBS（約 136 KG）

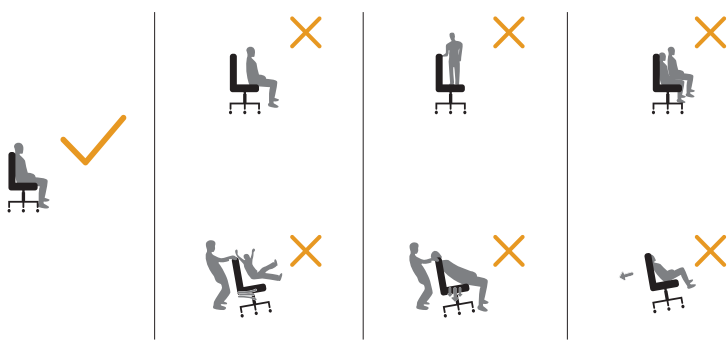

ASSEMBLY PARTS AND TOOL

MISSING PARTS?/¿FALTAN PIEZAS?/PIÈCES MANQUANTES ?/
FEHLENDE TEILE?/PARTI MANCANTI?/ 不足している部品はありますか?

A



Backrest *1
Respaldo *1
Dossier *1
Rückenlehne *1
Schienale *1
背もたれ *1

B

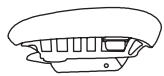

Seat Cushion *1
Cojín del asiento *1
Coussin d'assise *1
Sitzkissen *1
Cuscino del sedile *1
座面クッション *1

C

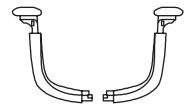

Armrests *2
Reposabrazos *2
Accoudoirs *2
Armlehnen *2
Braccioli *2
アームレスト *2

D



Gas Lift *1
Cilindro de gas *1
Vérin à gaz *1
Gasdruckfeder *1
Pistone a gas *1
ガスシリンダー *1

E



Star Base *1
Base de estrella *1
Piètement en étoile *1
Fußkreuz *1
Base a stella *1
五本脚ベース *1

F

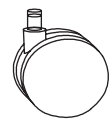

Casters *5
Ruedas *5
Roulettes *5
Rollen *5
Ruote *5
キャスター *5

G



Allen Key *1
Llave Allen *1
Clé Allen *1
Inbusschlüssel *1
Chiave a brugola *1
六角レンチ *1

H

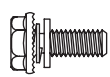

M8x25 Bolt *3
Tornillo M8×25 *3
Boulon M8×25 *3
M8×25-Schraube *3
Bullone M8×25 *3
M8×25 ボルト *3

J

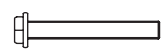

M8x55 Bolt *2
Tornillo M8×55 *2
Boulon M8×55 *2
M8×55-Schraube *2
Bullone M8×55 *2
M8×55 ボルト *2

ASSEMBLY PARTS AND TOOL

MISSING PARTS?/¿FALTAN PIEZAS?/PIÈCES MANQUANTES ?/
FEHLENDE TEILE?/PARTI MANCANTI?/ 不足している部品はありますか?

K

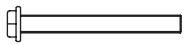

M8x95 Bolt *2
Tornillo M8×95 *2
Boulon M8×95 *2
M8×95-Schraube *2
Bullone M8×95 *2
M8×95 ボルト *2



ASSEMBLY INSTRUCTIONS

STEP 1

EN: Turn the Star Base (E) upside down, then press the Casters (F) into the holes at the end of each base leg.

ES: Dé la vuelta a la Base de estrella (E) y, a continuación, presione las Ruedas (F) en los orificios situados en el extremo de cada pata de la base.

FR: Retournez le Piètement en étoile (E), puis enfoncez les Roulettes (F) dans les trous situés à l'extrémité de chaque branche du piètement.

DE: Drehen Sie das Fußkreuz (E) um und drücken Sie anschließend die Rollen (F) in die Öffnungen am Ende jedes Fußes.

IT: Capovolgere la Base a stella (E), quindi inserire le Ruote (F) nei fori all'estremità di ciascun piede della base.

JA: 五本脚ベース(E)を裏返し、各脚の先端にある穴にキャスター(F)を押し込んで取り付けます。

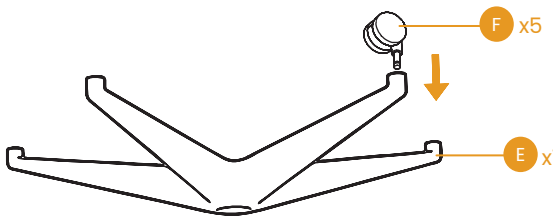

ASSEMBLY INSTRUCTIONS

STEP 2

EN: Insert the Gas Lift (D) into the center hole of the Star Base (E).

ES: Inserte el Cilindro de gas (D) en el orificio central de la Base de estrella (E).

FR: Insérez le Vérin à gaz (D) dans le trou central du Piètement en étoile (E).

DE: Setzen Sie die Gasdruckfeder (D) in die mittlere Öffnung des Fußkreuzes (E) ein.

IT: Inserire il Pistone a gas (D) nel foro centrale della Base a stella (E).

JA: ガスシリンダー(D)を五本脚ベース(E)の中央の穴に差し込みます。

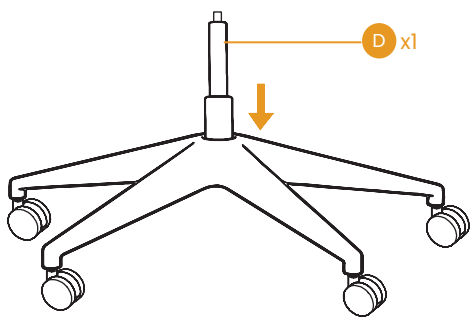

ASSEMBLY INSTRUCTIONS

STEP 3

EN: Attach the Backrest (A) and Seat Cushion (B) with Bolt (H), align the three holes of the Backrest (A) steel plate with the screw holes of the mechanism at the bottom of the Seat Cushion (B), tighten all the bolts with the Allen Key (G).

ES: Fije el Respaldo (A) al Cojín del asiento (B) con los Tornillos (H). Alinee los tres orificios de la placa de acero del Respaldo (A) con los orificios roscados del mecanismo situado en la parte inferior del Cojín del asiento (B) y, a continuación, apriete completamente todos los tornillos con la Llave Allen (G).

FR: Fixez le Dossier (A) au Coussin d'assise (B) à l'aide des Boulons (H). Alignez les trois trous de la plaque métallique du Dossier (A) avec les trous filetés du mécanisme situé sous le Coussin d'assise (B), puis serrez complètement tous les boulons à l'aide de la Clé Allen (G).

DE: Befestigen Sie die Rückenlehne (A) mit den Schrauben (H) am Sitzkissen (B). Richten Sie die drei Bohrungen der Metallplatte der Rückenlehne (A) an den Gewindebohrungen des Mechanismus an der Unterseite des Sitzkissens (B) aus und ziehen Sie anschließend alle Schrauben mit dem Inbusschlüssel (G) vollständig fest.

IT: Fissare lo Schienale (A) al Cuscino del sedile (B) con i Bulloni (H). Allineare i tre fori della piastra metallica dello Schienale (A) con i fori filettati del meccanismo situato sotto il Cuscino del sedile (B), quindi serrare completamente tutti i bulloni con la Chiave a brugola (G).

JA: ボルト(H)を使用して、背もたれ(A)を座面クッション(B)に取り付けます。背もたれ(A)の金属プレートにある3つの穴を、座面クッション(B)底部の機構にあるネジ穴に合わせ、六角レンチ(G)ですべてのボルトを完全に締め付けます。

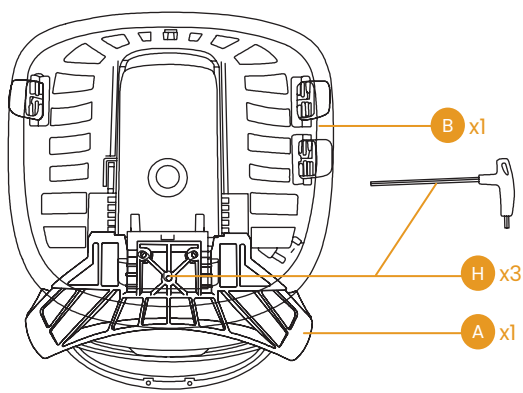

ASSEMBLY INSTRUCTIONS

STEP 4

EN: Remove Bolts (J) and Bolts (K). Then install the Armrests (C) on both sides and secure them with the previously removed bolts. Finally, tighten the Armrests (C) using Allen Key (G).

ES: Retire los Tornillos (J) y los Tornillos (K). A continuación, instale los Reposabrazos (C) a ambos lados y fíjelos con los tornillos retirados anteriormente. Por último, apriete los Reposabrazos (C) con la Llave Allen (G).

FR: Retirez les Boulons (J) et les Boulons (K). Installez ensuite les Accoudoirs (C) des deux côtés et fixez-les à l'aide des boulons retirés précédemment. Enfin, serrez les Accoudoirs (C) à l'aide de la Clé Allen (G).

DE: Entfernen Sie die Schrauben (J) und die Schrauben (K). Montieren Sie anschließend die Armlehnen (C) auf beiden Seiten und befestigen Sie sie mit den zuvor entfernten Schrauben. Ziehen Sie abschließend die Armlehnen (C) mit dem Inbusschlüssel (G) fest.

IT: Rimuovere i Bulloni (J) e i Bulloni (K). Quindi installare i Braccioli (C) su entrambi i lati e fissarli con i bulloni precedentemente rimossi. Infine, serrare i Braccioli (C) con la Chiave a brugola (G).

JA: ボルト (J) とボルト (K) を取り外します。次に、両側にアームレスト (C) を取り付け、先ほど取り外したボルトで固定します。最後に、六角レンチ (G) を使用してアームレスト (C) をしっかり締め付けます。

EN: (Right armrest)
ES: (Reposabrazos derecho)
FR: (Accoudoir droit)
DE: (Rechte Armlehne)
IT: (Bracciolo destro)
JA: (右アームレスト)

EN: (Left armrest)
ES: (Reposabrazos izquierdo)
FR: (Accoudoir gauche)
DE: (Linke Armlehne)
IT: (Bracciolo sinistro)
JA: (左アームレスト)

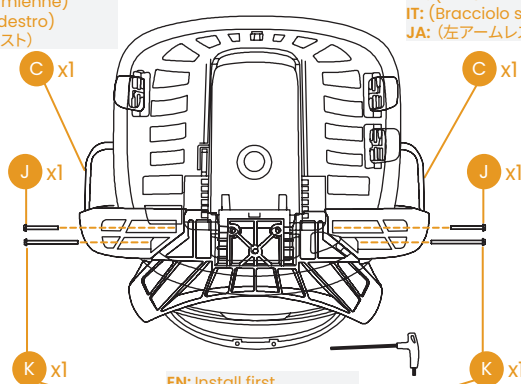

EN: Install first
ES: Instale primero
FR: Installez d'abord
DE: Zuerst montieren
IT: Installare prima
JA: 先に取り付けてください

ASSEMBLY INSTRUCTIONS

STEP 5

EN: Just attach the upper part of the chair to the Gas Lift (D), and your chair is successfully installed.

ES: Simplemente coloque la parte superior de la silla sobre el Cilindro de gas (D). La silla quedará completamente montada.

FR: Placez simplement la partie supérieure de la chaise sur le Vérin à gaz (D). Votre chaise est maintenant entièrement assemblée.

DE: Setzen Sie einfach den oberen Teil des Stuhls auf die Gasdruckfeder (D). Ihr Stuhl ist nun vollständig montiert.

IT: Posizionare semplicemente la parte superiore della sedia sul Pistone a gas (D). La sedia è ora completamente assemblata.

JA: 椅子の上部をガスシリンダー (D) に差し込むだけで、椅子の組み立ては完了です。

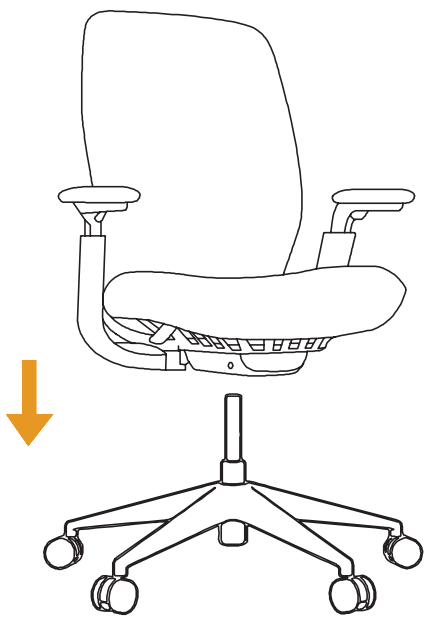

ADJUSTMENT INSTRUCTIONS



EN: Seat Height Adjustment:

Paddle-shaped lever on the right front side while seated.

- **To raise:**
  While taking your weight off the chair, lift the lever up.
- **To lower:**
  While seated, lift the lever up.

NOTE: Please make sure that your feet rest flat on the floor to get a proper height.

ES: Ajuste de la altura del asiento: Utilice la palanca en forma de pala situada en la parte delantera derecha mientras está sentado.

- **Para subir:**
  Sin ejercer peso sobre la silla, levante la palanca.
- **Para bajar:**
  Mientras está sentado, levante la palanca.

NOTA: Asegúrese de mantener los pies apoyados completamente en el suelo para ajustar la silla a una altura adecuada.

FR: Réglage de la hauteur du siège : Utilisez le levier en forme de palette situé à l'avant droit lorsque vous êtes assis.

- **Pour monter :**
  Sans exercer de poids sur la chaise, soulevez le levier.
- **Pour descendre :**
  Lorsque vous êtes assis, soulevez le levier.

REMARQUE : Veillez à garder les pieds bien à plat sur le sol afin de régler le siège à une hauteur appropriée.

ADJUSTMENT INSTRUCTIONS

DE: Sitzhöhenverstellung: Betätigen Sie im Sitzen den paddelförmigen Hebel vorne rechts.

Zum Anheben:
Entlasten Sie den Stuhl und ziehen Sie den Hebel nach oben.

Zum Absenken:
Ziehen Sie den Hebel im Sitzen nach oben.

HINWEIS: Stellen Sie sicher, dass Ihre Füße flach auf dem Boden stehen, um die richtige Sitzhöhe einzustellen.

IT: Regolazione dell'altezza del sedile: Utilizzare la leva a forma di paletta situata sul lato anteriore destro mentre si è seduti.

Per alzare:
Senza esercitare peso sulla sedia, sollevare la leva.

Per abbassare:
Da seduti, sollevare la leva.

NOTA: Assicurarsi che i piedi poggino completamente sul pavimento per regolare il sedile all'altezza corretta.

JA: 座面高さ調節： 座った状態で、右前方にあるパドル形状のレバーを操作します。

高くする場合：
椅子に体重をかけずに、レバーを上に引き上げます。

低くする場合：
座った状態で、レバーを上に引き上げます。

注意： 適切な座面高さに調節するため、両足が床にしっかりと着くようにしてください。

ADJUSTMENT INSTRUCTIONS



EN: Seat Depth Adjustment:

Paddle-shaped lever on the left front side while seated.

To unlock adjustment:

While seated, lift the lever up, adjust seat depth by the body.

To lock the adjustment:

While seated, push the lever down.

NOTE: Please make sure the backrest is at upright position so that you can adjust seat depth by your body.

ES: Ajuste de la profundidad del asiento:

Utilice la palanca en forma de pala situada en la parte delantera izquierda mientras está sentado.

Para desbloquear el ajuste:

Mientras está sentado, levante la palanca y ajuste la profundidad del asiento desplazando el cuerpo hacia delante o hacia atrás.

Para bloquear el ajuste:

Mientras está sentado, presione la palanca hacia abajo.

NOTA: Asegúrese de que el respaldo esté en posición vertical para poder ajustar la profundidad del asiento con el movimiento del cuerpo.

FR: Réglage de la profondeur du siège :

Utilisez le levier en forme de palette situé à l'avant gauche lorsque vous êtes assis.

Pour déverrouiller le réglage :

Lorsque vous êtes assis, soulevez le levier et réglez la profondeur du siège en déplaçant votre corps vers l'avant ou vers l'arrière.

Pour verrouiller le réglage :

Lorsque vous êtes assis, abaissez le levier.

REMARQUE : Assurez-vous que le dossier est en position verticale afin de pouvoir régler la profondeur du siège à l'aide des mouvements de votre corps.

ADJUSTMENT INSTRUCTIONS

DE: Sitztiefenverstellung: Betätigen Sie im Sitzen den paddelförmigen Hebel vorne links.

Zum Entriegeln der Verstellung:
Ziehen Sie im Sitzen den Hebel nach oben und stellen Sie die Sitztiefe durch Vor- oder Zurückbewegen Ihres Körpers ein.

Zum Verriegeln der Verstellung:
Drücken Sie den Hebel im Sitzen nach unten.

HINWEIS: Stellen Sie sicher, dass sich die Rückenlehne in aufrechter Position befindet, damit Sie die Sitztiefe durch Vor- oder Zurückbewegen Ihres Körpers einstellen können.

IT: Regolazione della profondità del sedile: Utilizzare la leva a forma di paletta situata sul lato anteriore sinistro mentre si è seduti.

Per sbloccare la regolazione:
Da seduti, sollevare la leva e regolare la profondità del sedile spostando il corpo in avanti o indietro.

Per bloccare la regolazione:
Da seduti, premere la leva verso il basso.

NOTA: Assicurarsi che lo schienale sia in posizione verticale per poter regolare la profondità del sedile con il movimento del corpo.

JA: 座面奥行き調節： 座った状態で、左前方にあるパドル形状のレバーを操作します。

調節ロックを解除する場合：
座った状態でレバーを上に引き上げ、体を前後に動かして座面の奥行きを調節します。

調節をロックする場合：
座った状態でレバーを下に押します。

注意： 座面の奥行きを体の動きで調節できるよう、背もたれが直立した状態になっていることを確認してください。

ADJUSTMENT INSTRUCTIONS



EN: Tilt Lock Adjustment: (Four Positions)

The rear paddle-shaped lever on the left side while seated.

To Unlock the Backrest:

Pull the lever upward and apply pressure against the backrest to recline and adjust the angle.

To Lock the Backrest:

When the desired recline angle is reached, push the lever downward to lock it in place.

ES: Ajuste del bloqueo de inclinación: (Cuatro posiciones)

Utilice la palanca trasera en forma de pala situada en el lado izquierdo mientras está sentado.

Para desbloquear el respaldo:

Levante la palanca y ejerza presión sobre el respaldo para reclinarlo y ajustar el ángulo.

Para bloquear el respaldo:

Cuando alcance el ángulo de reclinación deseado, presione la palanca hacia abajo para bloquearlo en esa posición.

FR: Réglage du verrouillage de l'inclinaison : (Quatre positions)

Utilisez le levier arrière en forme de palette situé sur le côté gauche lorsque vous êtes assis.

Pour déverrouiller le dossier :

Soulevez le levier et exercez une pression contre le dossier pour l'incliner et régler l'angle.

Pour verrouiller le dossier :

Lorsque l'angle d'inclinaison souhaité est atteint, abaissez le levier pour verrouiller le dossier dans cette position.

ADJUSTMENT INSTRUCTIONS

DE: Einstellung der Neigungsverriegelung: Betätigen Sie im Sitzen den hinteren paddelförmigen Hebel auf der linken Seite.
(Vier Positionen)

Zum Entriegeln der Rückenlehne:
Ziehen Sie den Hebel nach oben und lehnen Sie sich gegen die Rückenlehne, um sie nach hinten zu neigen und den gewünschten Winkel einzustellen.

Zum Verriegeln der Rückenlehne:
Wenn der gewünschte Neigungswinkel erreicht ist, drücken Sie den Hebel nach unten, um die Rückenlehne in dieser Position zu verriegeln.

IT: Regolazione del blocco dell'inclinazione: Utilizzare la leva posteriore a forma di paletta situata sul lato sinistro mentre si è seduti.
(Quattro posizioni)

Per sbloccare lo schienale:
Sollevare la leva e fare pressione contro lo schienale per reclinarlo e regolare l'angolazione.

Per bloccare lo schienale:
Una volta raggiunta l'inclinazione desiderata, premere la leva verso il basso per bloccare lo schienale in posizione.

JA: リクライニングロック調節： （4 段階） 座った状態で、左側後方にあるパドル形状のレバーを操作します。

背もたれのロックを解除する場合：
レバーを上に引き上げ、背もたれに体重をかけて倒し、お好みの角度に調節します。

背もたれをロックする場合：
お好みのリクライニング角度になったら、レバーを下に押してその位置で固定します。

ADJUSTMENT INSTRUCTIONS



EN: Armrest–Backrest Linkage:

- **The armrests and backrest recline synchronously:**
  Optimizes viewing distance and arm support while reclining for sustained, focused work.

ES: Vinculación entre reposabrazos y respaldo:

- **Los reposabrazos y el respaldo se reclinan de forma sincronizada:**
  Optimiza la distancia de visión y el apoyo de los brazos durante la reclinación, proporcionando mayor comodidad para un trabajo prolongado y concentrado.

FR: Synchronisation des accoudoirs et du dossier :

- **Les accoudoirs et le dossier s'inclinent de manière synchronisée :**
  Optimise la distance de vision et le soutien des bras pendant l'inclinaison, pour un travail prolongé et concentré dans de meilleures conditions de confort.

ADJUSTMENT INSTRUCTIONS

DE: Synchronisierung von Armlehnen und Rückenlehne:

Armlehnen und Rückenlehne neigen sich synchron nach hinten:
Optimiert den Sichtabstand und die Armstützung beim Zurücklehnen und sorgt so für mehr Komfort bei längerem, konzentriertem Arbeiten.

IT: Sincronizzazione tra braccioli e schienale:

I braccioli e lo schienale si reclinano in modo sincronizzato:
Ottimizza la distanza di visione e il supporto delle braccia durante la reclinazione, offrendo maggiore comfort durante il lavoro prolungato e concentrato.

JA: アームレスト・背もたれ連動機能:

アームレストと背もたれが連動してリクライニングします:
リクライニング時の視距離と腕のサポートを最適化し、長時間の集中作業でも快適な姿勢を保ちます。

ADJUSTMENT INSTRUCTIONS



EN: Armrest Height Adjustment:

To raise or lower the armrest:

While seated, press the button to unlock and grasp the base of the arm support to raise or lower them to the desired height.

Release the button to lock the desired height.

ES: Ajuste de la altura de los reposabrazos:

Para subir o bajar los reposabrazos:

Mientras está sentado, presione el botón para desbloquearlos y sujete la base del soporte del brazo para subirlos o bajarlos hasta la altura deseada.

Suelte el botón para bloquearlos a la altura deseada.

FR: Réglage de la hauteur des accoudoirs :

Pour monter ou descendre les accoudoirs :

Lorsque vous êtes assis, appuyez sur le bouton pour les déverrouiller, puis saisissez la base du support de l'accoudoir pour les monter ou les descendre à la hauteur souhaitée.

Relâchez le bouton pour les verrouiller à la hauteur souhaitée.

ADJUSTMENT INSTRUCTIONS

DE: Höhenverstellung der Armlehnen:

Zum Anheben oder Absenken der Armlehnen:
Drücken Sie im Sitzen die Taste, um die Armlehnen zu entriegeln. Greifen Sie anschließend die Basis der Armlehnenhalterung und bewegen Sie die Armlehnen auf die gewünschte Höhe.

Lassen Sie die Taste los, um die gewünschte Höhe zu verriegeln.

IT: Regolazione dell'altezza dei braccioli:

Per alzare o abbassare i braccioli:
Da seduti, premere il pulsante per sbloccarli, quindi afferrare la base del supporto del bracciolo e alzarli o abbassarli fino all'altezza desiderata.

Rilasciare il pulsante per bloccarli all'altezza desiderata.

JA: アームレスト高さ調節:

アームレストを上げ下げする場合:
座った状態でボタンを押してロックを解除し、アームレスト支柱の根元を持って、お好みの高さまで上下に調節します。

ボタンを離すと、お好みの高さでロックされます。

ADJUSTMENT INSTRUCTIONS



EN: 4D Adjustable Armrests:

To move armrests forward and backward:

Grasp the end of the arm pad and slide them forwards or backward.

To slide the armrests left or right:

While seated, hold the armrest panel with your hand and push it left and right.

To swivel the armrest at a limited angle:

While seated, hold the armrest panel with your hand and pivot them to the left and right.

ES: Reposabrazos ajustables 4D:

Para mover los reposabrazos hacia delante y hacia atrás:

Sujete el extremo de la almohadilla del reposabrazos y deslícela hacia delante o hacia atrás.

Para deslizar los reposabrazos hacia la izquierda o hacia la derecha:

Mientras está sentado, sujete la almohadilla del reposabrazos con la mano y deslícela hacia la izquierda o hacia la derecha.

Para girar los reposabrazos en un ángulo limitado:

Mientras está sentado, sujete la almohadilla del reposabrazos con la mano y gírela hacia la izquierda o hacia la derecha.

FR: Accoudoirs réglables 4D :

Pour déplacer les accoudoirs vers l'avant ou vers l'arrière :

Saisissez l'extrémité de la manchette de l'accoudoir et faites-la glisser vers l'avant ou vers l'arrière.

Pour faire coulisser les accoudoirs vers la gauche ou vers la droite :

Lorsque vous êtes assis, tenez la manchette de l'accoudoir avec la main et faites-la glisser vers la gauche ou vers la droite.

Pour faire pivoter les accoudoirs dans une plage d'angle limitée :

Lorsque vous êtes assis, tenez la manchette de l'accoudoir avec la main et faites-la pivoter vers la gauche ou vers la droite.

ADJUSTMENT INSTRUCTIONS

DE: 4D-verstellbare Armlehnen:



Zum Vor- und Zurückschieben der Armlehnen:
Greifen Sie das Ende der Armauflage und schieben Sie sie nach vorne oder hinten.



Zum Verschieben der Armlehnen nach links oder rechts:
Greifen Sie im Sitzen die Armauflage mit der Hand und schieben Sie sie nach links oder rechts.



Zum Schwenken der Armlehnen in einem begrenzten Winkel:
Greifen Sie im Sitzen die Armauflage mit der Hand und schwenken Sie sie nach links oder rechts.

IT: Braccioli regolabili 4D:



Per spostare i braccioli in avanti o indietro:
Afferrare l'estremità del poggiabraccio e farlo scorrere in avanti o indietro.



Per far scorrere i braccioli a sinistra o a destra:
Da seduti, afferrare il poggiabraccio con la mano e farlo scorrere verso sinistra o verso destra.



Per ruotare i braccioli entro un angolo limitato:
Da seduti, afferrare il poggiabraccio con la mano e ruotarlo verso sinistra o verso destra.

JA: 4D 調節式アームレスト：



アームレストを前後に動かす場合：
アームパッドの先端を持ち、前後にスライドさせます。



アームレストを左右にスライドする場合：
座った状態でアームパッドを手で持ち、左右にスライドさせます。



アームレストを一定の範囲で回転させる場合：
座った状態でアームパッドを手で持ち、左右に回転させます。

ADJUSTMENT INSTRUCTIONS



EN: Lumbar Support Height Adjustment:
On the back side of the backrest.

To change lumbar support height:
While seated, using equal pressure on each end of the lumbar support, raise or lower it to the desired position within the adjustment track.

NOTE: The goal of this function is to find where that lumbar part is most comfortable in support of your back.

ES: Ajuste de la altura del soporte lumbar: Situado en la parte posterior del respaldo.

Para ajustar la altura del soporte lumbar:
Mientras está sentado, aplique la misma presión en ambos extremos del soporte lumbar y súbalo o bájelo a lo largo del riel de ajuste hasta alcanzar la posición deseada.

NOTA: Esta función permite encontrar la posición más cómoda del soporte lumbar para proporcionar un apoyo adecuado a la espalda.

FR: Réglage de la hauteur du support lombaire : Situé à l'arrière du dossier.

Pour régler la hauteur du support lombaire :
Lorsque vous êtes assis, exercez une pression uniforme sur les deux extrémités du support lombaire, puis faites-le monter ou descendre le long du rail de réglage jusqu'à la position souhaitée.

REMARQUE : Cette fonction permet de trouver la position la plus confortable du support lombaire afin d'assurer un bon soutien du dos.

ADJUSTMENT INSTRUCTIONS

DE: Höhenverstellung der Lendenwirbelstütze: An der Rückseite der Rückenlehne.

Zum Einstellen der Höhe der Lendenwirbelstütze:
Üben Sie im Sitzen auf beide Enden der Lendenwirbelstütze gleichmäßigen Druck aus und schieben Sie sie entlang der Führung nach oben oder unten in die gewünschte Position.

HINWEIS: Mit dieser Funktion können Sie die bequemste Position der Lendenwirbelstütze einstellen, um Ihren Rücken optimal zu unterstützen.

IT: Regolazione dell'altezza del supporto lombare: Situato sul retro dello schienale.

Per regolare l'altezza del supporto lombare:
Da seduti, esercitare una pressione uniforme su entrambe le estremità del supporto lombare e spostarlo verso l'alto o verso il basso lungo la guida di regolazione fino alla posizione desiderata.

NOTA: Questa funzione consente di trovare la posizione più confortevole del supporto lombare per sostenere adeguatamente la schiena.

JA: ランバーサポート高さ調節： 背もたれの後部にあります。

ランバーサポートの高さを調節する場合：
座った状態で、ランバーサポートの両端に均等に力をかけ、調節レールに沿って上下に動かし、お好みの位置に調節します。

注意： この機能は、腰を快適に支えられる最適な位置にランバーサポートを調節するためのものです。

CARE AND MAINTENANCE

EN:



Use this chair for seating only.



Ensure all screws and bolts are fully tightened. Check and tighten hardware periodically.



Do not use bleach, harsh chemicals, or abrasive cleaners.

ES:



Utilice esta silla únicamente para sentarse.



Asegúrese de que todos los tornillos y pernos estén completamente apretados. Revise y apriete los herrajes periódicamente.



No use lejía, productos químicos agresivos ni limpiadores abrasivos.

FR:



Utilisez cette chaise uniquement pour vous asseoir.



Assurez-vous que toutes les vis et tous les boulons sont complètement serrés. Vérifiez et resserrez régulièrement la quincaillerie.



N'utilisez pas d'eau de Javel, de produits chimiques agressifs ni de nettoyants abrasifs.

DE:



Verwenden Sie diesen Stuhl nur zum Sitzen.



Stellen Sie sicher, dass alle Schrauben und Bolzen vollständig festgezogen sind. Überprüfen und ziehen Sie die Beschläge regelmäßig nach.



Verwenden Sie keine Bleichmittel, scharfen Chemikalien oder scheuernden Reinigungsmittel.

IT:



Utilizzare questa sedia solo per sedersi.



Assicurarsi che tutte le viti e i bulloni siano completamente serrati. Controllare e serrare periodicamente la ferramenta.



Non utilizzare candeggina, prodotti chimici aggressivi o detergenti abrasivi.

JA:



この椅子は座る目的でのみ使用してください。



すべてのネジとボルトが完全に締められていることを確認してください。金具は定期的に点検し、締め直してください。



漂白剤、強力な化学薬品、研磨剤入りクリーナーは使用しないでください。