EDT7

EN: ASSEMBLY & INSTRUCTION MANUAL
DE: MONTAGE- UND BEDIENUNGSANLEITUNG
IT: MANUALE DI MONTAGGIO E D'USO
FR: MANUEL DE MONTAGE ET D'UTILISATION
ES: MANUAL DE MONTAJE Y USO
JA: 組立・取扱説明書

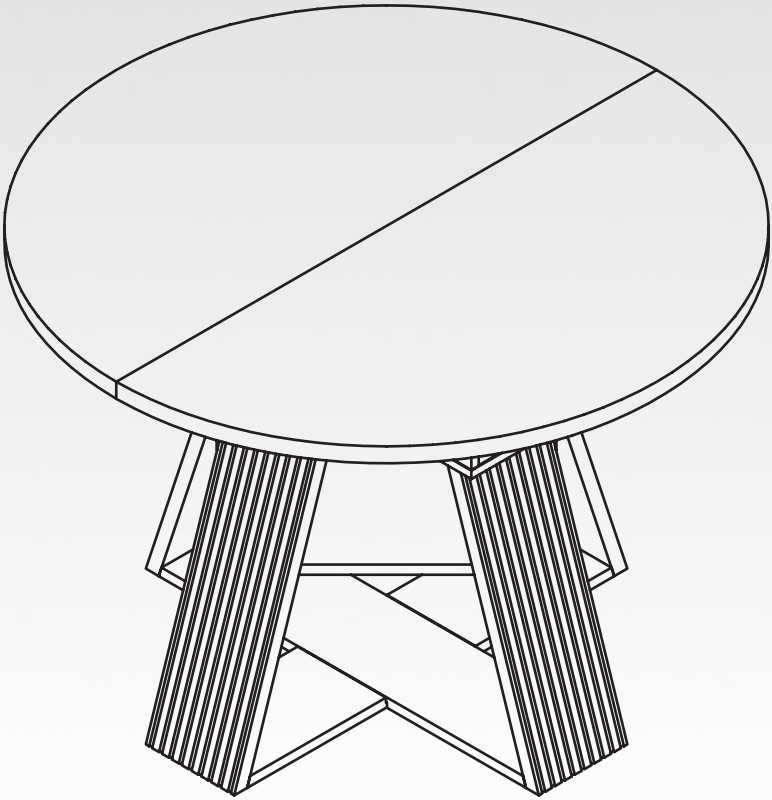

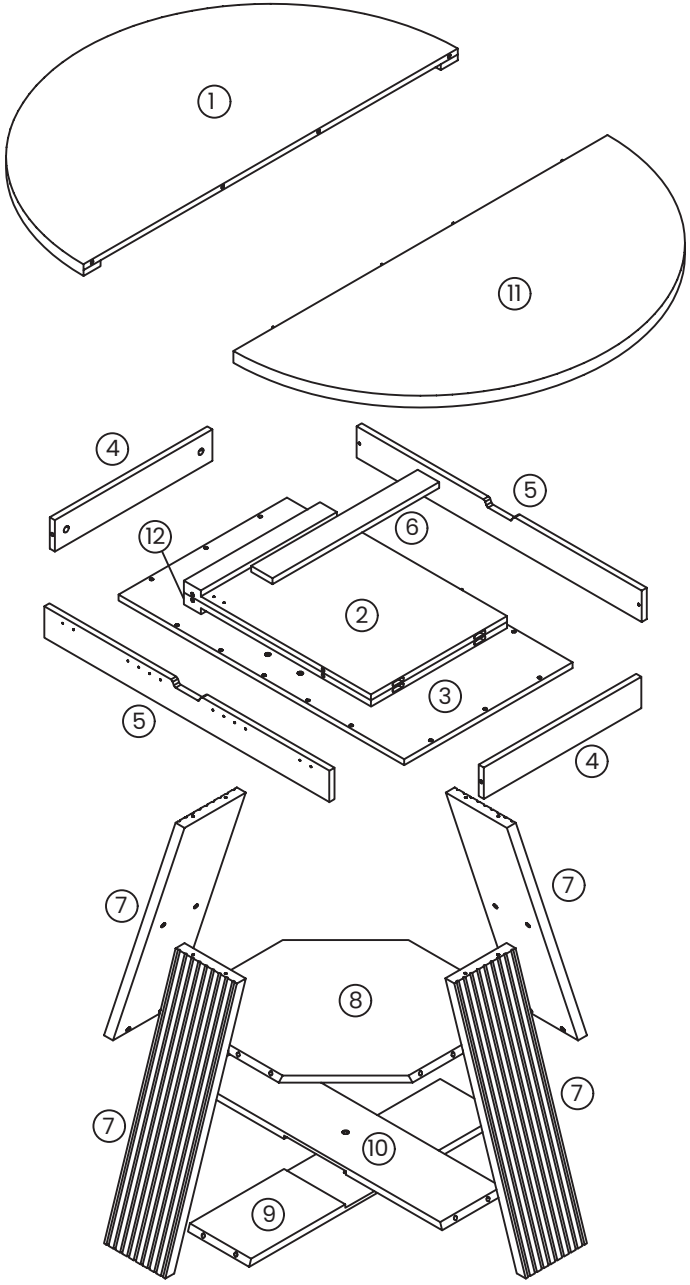
1
11
4
5
12
6
2
3
5
4
7
7
8
7
7
10
9

MISSING PARTS?/FEHLENDE TEILE?/PARTI MANCANTI?/PIÈCES MANQUANTES ?/¿FALTAN PIEZAS?/部品が足りませんか?

malolservice1@hotmail.com

①

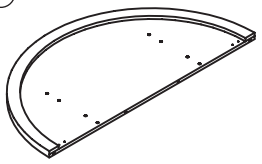

Left Top Panel *1
Linkes oberes Paneel *1
Pannello superiore sinistro *1
Panneau supérieur gauche *1
Panel superior izquierdo *1
左天板 *1

②

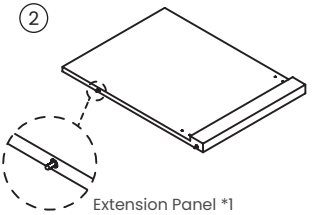

Extension Panel *1
Verlängerungspaneel *1
Pannello di estensione *1
Panneau d'extension *1
Panel de extensión *1
延長パネル *1

③

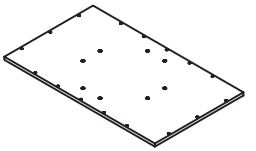

Center Table Top *1
Mittlere Tischplatte *1
Piano del tavolo centrale *1
Plateau de table central *1
Tablero de mesa central *1
中央テーブルトップ *1

④

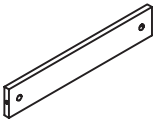

Short Side Panels *2
Kurze Seitenpaneele *2
Pannelli laterali corti *2
Panneaux latéraux courts *2
Paneles laterales cortos *2
短いサイドパネル *2

⑤

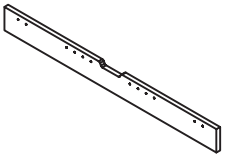

Long Side Panels *2
Lange Seitenwände *2
Pannelli laterali lunghi *2
Panneaux latéraux longs *2
Paneles laterales largos *2
長い側面パネル *2

⑥

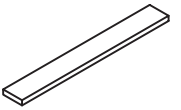

Support Panel *1
Stützplatte *1
Pannello di supporto *1
Panneau de support *1
Panel de soporte *1
サポートパネル *1

⑦

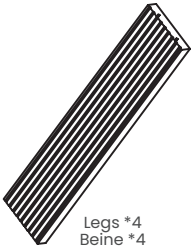

Legs *4
Beine *4
Gambe *4
Pieds *4
Patas *4
脚 *4

⑧

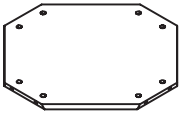

Octagonal Support Panel *1
Achteckiges Stützpaneel *1
Pannello di supporto ottagonale *1
Panneau de support octogonal *1
Panel de soporte octogonal *1
八角形サポートパネル *1

⑨

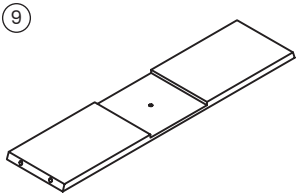

Lower Cross Panel *1
Unteres Querpanel *1
Pannello trasversale inferiore *1
Panneau transversal inférieur *1
Panel transversal inferior *1
下部クロスパネル *1

⑩

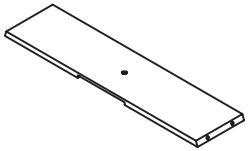

Upper Cross Panel *1
Oberes Querpanel *1
Pannello trasversale superiore *1
Panneau transversal supérieur *1
Panel transversal superior *1
上部クロスパネル *1

⑪

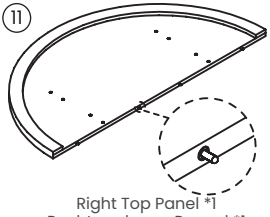

Right Top Panel *1
Rechtes oberes Paneel *1
Pannello superiore destro *1
Panneau supérieur droit *1
Panel superior derecho *1
右天板 *1

⑫

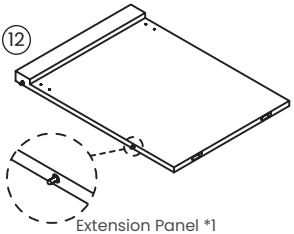

Extension Panel *1
Verlängerungspaneel *1
Pannello di estensione *1
Panneau d'extension *1
Panel de extensión *1
延長パネル *1

MISSING PARTS?/FEHLENDE TEILE?/PARTI MANCANTI?/PIÈCES MANQUANTES ?/¿FALTAN PIEZAS?/部品が足りませんか?

maloIservice1@hotmail.com

A

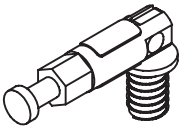

Folded Connecting Rods *16 (+3)
Gefaltete Verbindungsstangen *16 (+3)
Aste di collegamento piegate *16 (+3)
Tiges de liaison pliées *16 (+3)
Barras de conexión plegadas *16 (+3)
折りたたみ式コネクティングロッド *16 (+3)

B

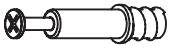

M6x40mm Cam Bolt *4 (+1)
M6x40mm Nockenschraube *4 (+1)
Bullone a camma M6x40mm *4 (+1)
Boulon à came M6x40mm *4 (+1)
Perno de leva M6x40mm *4 (+1)
M6x40mm カムボルト *4 (+1)

C



Cam Locks *20 (+3)
Exzenterverbinder *20 (+3)
Connettori eccentrici *20 (+3)
Verrous à came *20 (+3)
Cierres excéntricos *20 (+3)
カムロック *20 (+3)

D



M6x15mm Bolt *1 (+1)
M6x15mm Schraube *1 (+1)
Bullone M6x15mm *1 (+1)
Boulon M6x15mm *1 (+1)
Perno M6x15mm *1 (+1)
M6x15mm ボルト *1 (+1)

E



M6x40mm Bolts *18 (+3)
M6x40mm Schrauben *18 (+3)
Bulloni M6x40mm *18 (+3)
Boulons M6x40mm *18 (+3)
Pernos M6x40mm *18 (+3)
M6x40mm ボルト *18 (+3)

F



M3.5x12mm Screws *40 (+3)
M3,5x12-mm-Schrauben *40 (+3)
Viti M3,5x12 mm *40 (+3)
Vis M3,5x12 mm *40 (+3)
Tornillos M3,5x12 mm *40 (+3)
M3.5x12mmネジ *40 (+3)

G



M4x10mm Screws *16 (+3)
M4x10mm Schrauben *16 (+3)
Viti M4x10mm *16 (+3)
Vis M4x10mm *16 (+3)
Tornillos M4x10mm *16 (+3)
M4x10mm ネジ *16 (+3)

H



M8*30mm Wooden Dowels *6 (+2)
M8*30mm Holzdübel *6 (+2)
Tasselli in legno M8*30mm *6 (+2)
Chevilles en bois M8*30mm *6 (+2)
Espigas de madera M8*30mm *6 (+2)
M8*30mm 木ダボ *6 (+2)

I



Sliding Rails *2
Gleitschienen *2
Guide scorrevoli *2
Glissières *2
Rieles deslizantes *2
スライドレール *2

J

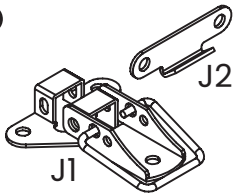

Aircraft Buckles *4
Flugzeug-Schnallen *4
Fibbie per aerei *4
Boucles d'avion *4
Hebillas de avión *4
航空機用バックル *4

K



Bolt Cover *1 (+1)
Schraubenabdeckung *1 (+1)
Copertura del bullone *1 (+1)
Cache de boulon *1 (+1)
Cubierta del perno *1 (+1)
ボルトカバー *1 (+1)

L

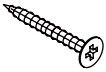

M3x25mm Screws *8 (+2)
M3x25mm Schrauben *8 (+2)
Viti M3x25mm *8 (+2)
Vis M3x25mm *8 (+2)
Tornillos M3x25mm *8 (+2)
M3x25mm ネジ *8 (+2)

MISSING PARTS?/FEHLENDE TEILE?/PARTI MANCANTI?/PIÈCES MANQUANTES ?/¿FALTAN PIEZAS?/部品が足りませんか?

malolservice1@hotmail.com

M

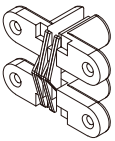

Hinges *2
Scharniere *2
Cerniere *2
Charnières *2
Bisagras *2
ヒンジ *2

N



Foot Pads *8 (+2)
Fußpolster *8 (+2)
Cuscinetti per piedi *8 (+2)
Patins de pied *8 (+2)
Protectores de pie *8 (+2)
足パッド *8 (+2)

O

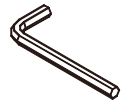

Allen Key *1
Inbusschlüssel *1
Chiave a brugola *1
Clé Allen *1
Llave Allen *1
六角レンチ *1

P



Screwdriver *1
Schraubendreher *1
Cacciavite *1
Tournevis *1
Destornillador *1
ドライバー *1

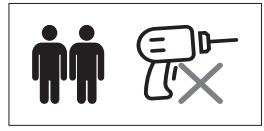

1

EN: Attach the Upper Cross Panel (10) to the Lower Cross Panel (9) using Bolt (D), then install Bolt Cover (K) onto Bolt (D).

DE: Befestigen Sie das Obere Querpanel (10) mit Schraube (D) am Unteren Querpanel (9) und setzen Sie dann die Schraubenabdeckung (K) auf die Schraube (D).

IT: Fissare il Pannello trasversale superiore (10) al Pannello trasversale inferiore (9) utilizzando il Bullone (D), quindi installare la Copertura del bullone (K) sul Bullone (D).

FR: Fixez le Panneau transversal supérieur (10) au Panneau transversal inférieur (9) à l'aide du Boulon (D), puis installez le Cache de boulon (K) sur le Boulon (D).

ES: Fije el Panel transversal superior (10) al Panel transversal inferior (9) usando el Perno (D), luego instale la Cubierta del perno (K) en el Perno (D).

JA: 上部クロスパネル(10)を下部クロスパネル(9)にボルト(D)で取り付け、次にボルトカバー(K)をボルト(D)に取り付けます。

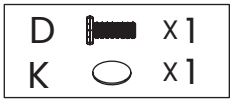

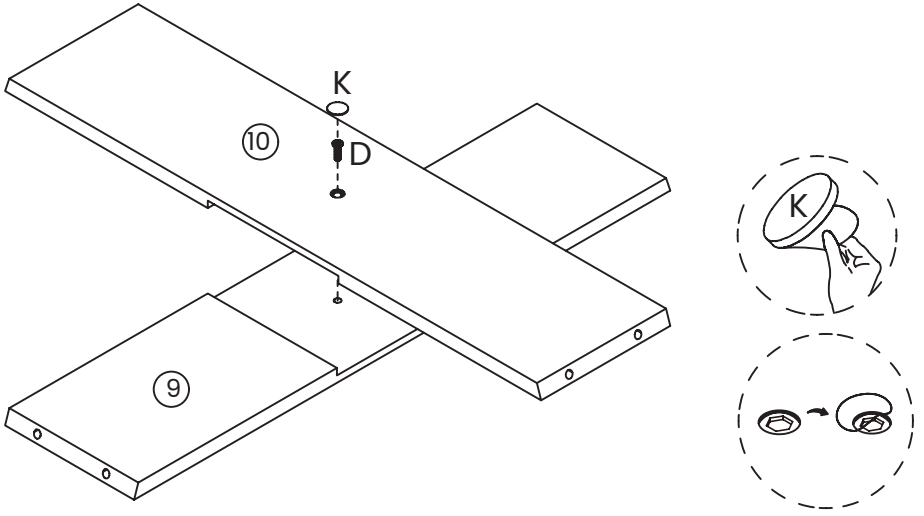

2

EN: Adjust the Folded Connecting Rods (A) to a right angle and insert them into Leg (7).

DE: Stellen Sie die Gefalteten Verbindungsstangen (A) im rechten Winkel ein und stecken Sie sie in das Bein (7).

IT: Regolare le Aste di collegamento piegate (A) ad angolo retto e inserirle nella gamba (7).

FR: Ajustez les Tiges de liaison pliées (A) à angle droit et insérez-les dans le pied (7).

ES: Ajuste las Barras de conexión plegadas (A) en ángulo recto e insértelas en la pata (7).

JA: 折りたたみ式コネクティングロッド(A)を直角に調整し、脚(7)に挿入します。

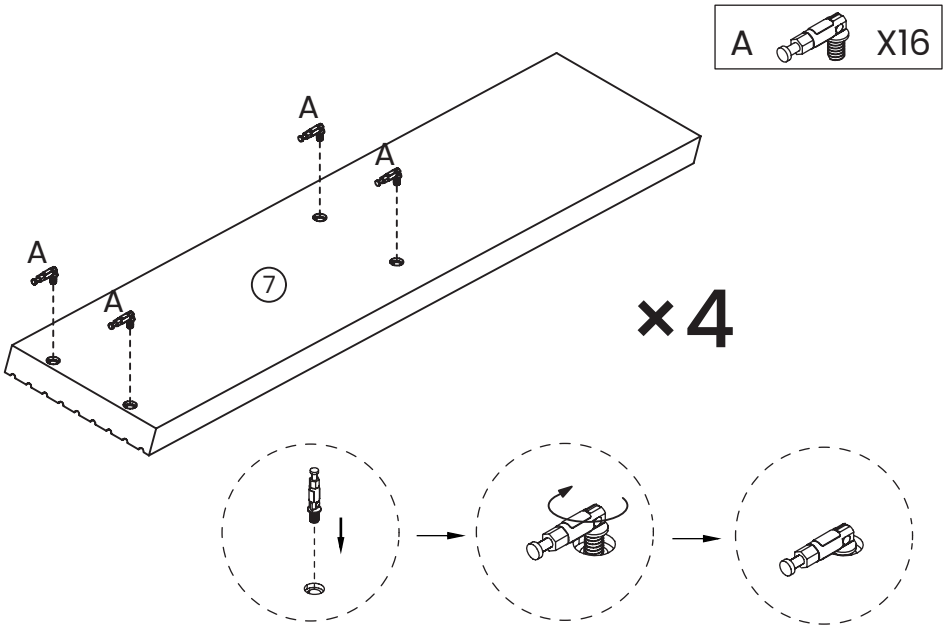

EN: If the angle is incorrect, it needs to be adjusted to the right angle.
DE: Wenn der Winkel nicht korrekt ist, stellen Sie ihn auf den richtigen Winkel ein.
IT: Se l'angolazione non è corretta, regolarla sull'angolazione corretta.
FR: Si l'angle n'est pas correct, ajustez-le à l'angle approprié.
ES: Si el ángulo no es correcto, ajústelo al ángulo adecuado.
JA: 角度が正しくない場合は、正しい角度に調整してください。

3

EN: Attach Octagonal Support Panel (8) to Leg (7) using Cam Locks (C).

DE: Befestigen Sie das Achteckige Stützpaneel (8) am Bein (7) mit den Exzenterverbindern (C).

IT: Fissare il Pannello di supporto ottagonale (8) alla gamba (7) utilizzando i connettori eccentrici (C).

FR: Fixez le Panneau de support octogonal (8) à la jambe (7) à l'aide des verrous à came (C).

ES: Fije el Panel de soporte octogonal (8) a la pata (7) utilizando los cierres excéntricos (C).

JA: 八角形サポートパネル(8)を脚(7)にカムロック(C)で取り付けます。

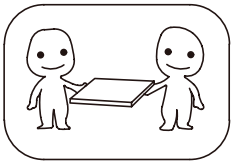

EN: Need Two or More People To Complete.
DE: Für die Montage sind mindestens zwei Personen erforderlich.
IT: Sono necessarie almeno due persone per il montaggio.
FR: Deux personnes ou plus sont nécessaires pour le montage.
ES: Se requieren dos o más personas para el montaje.
JA: 組み立てには2人以上が必要です。

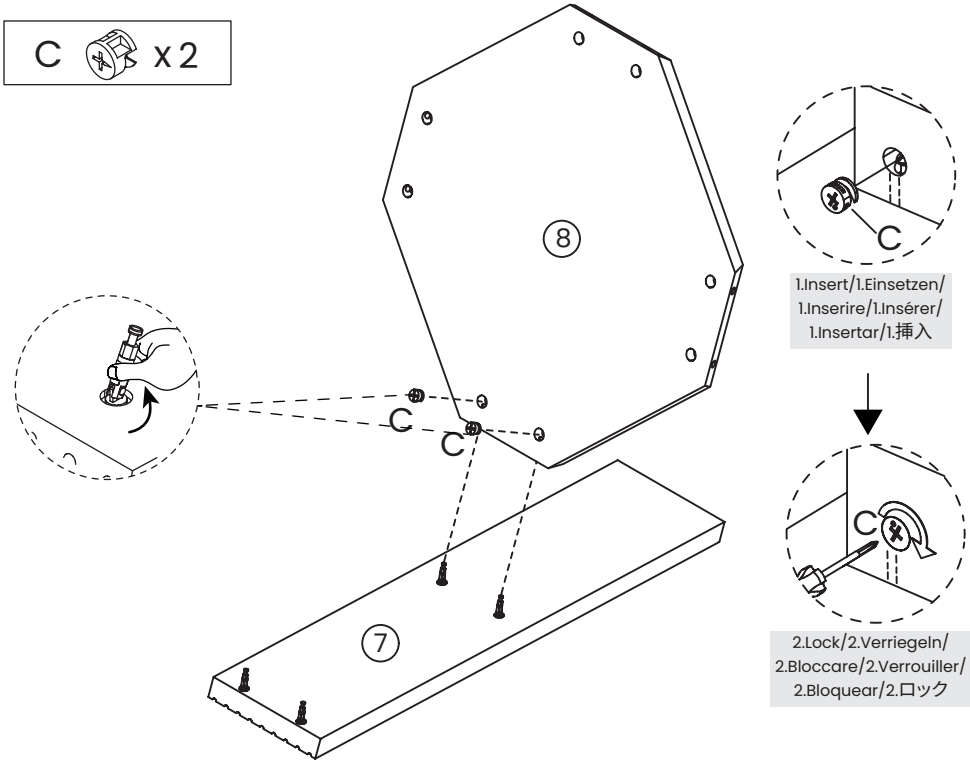

4

EN: Attach the Lower Cross Panel (9) to the Leg (7) using Cam Locks (C).

DE: Befestigen Sie das Untere Querpanel (9) mit Exzenterverbindern (C) am Bein (7).

IT: Fissare il Pannello trasversale inferiore (9) alla gamba (7) utilizzando connettori eccentrici (C).

FR: Fixez le Panneau transversal inférieur (9) à la jambe (7) à l'aide de verrous à came (C).

ES: Fije el Panel transversal inferior (9) a la pata (7) utilizando cierres excéntricos (C).

JA: 下部クロスパネル(9)をカムロック(C)を使用して脚(7)に取り付けます。

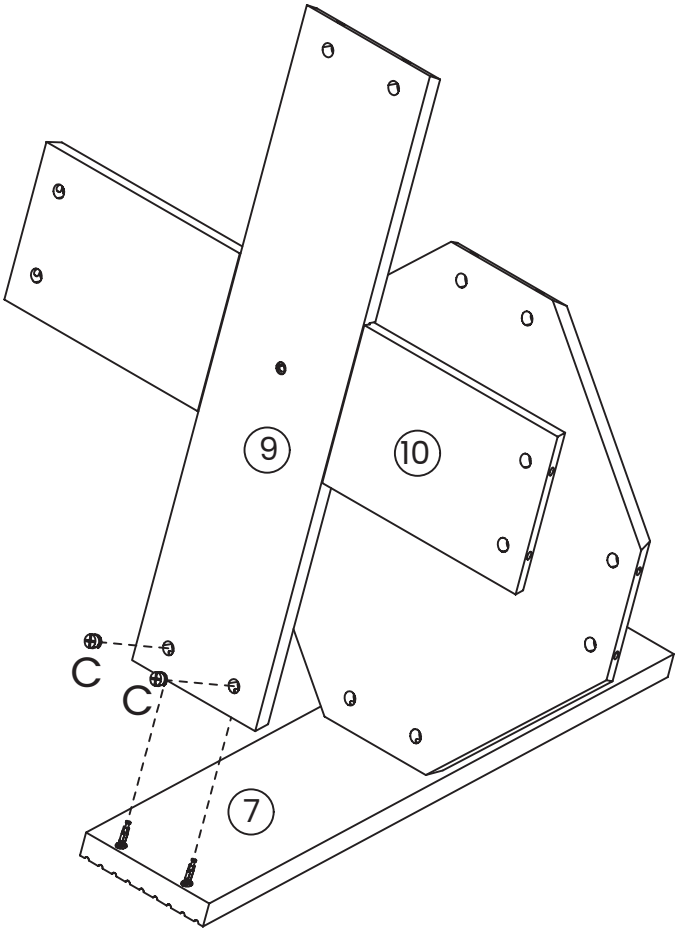



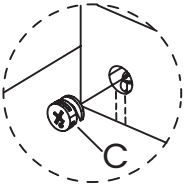

1.Insert/1.Einsetzen/
1.Inserire/1.Insérer/
1.Insertar/1.挿入

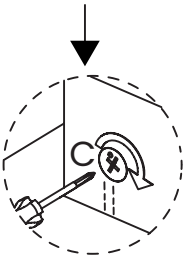

2.Lock/2.Verriegeln/
2.Bloccare/2.Verrouiller/
2.Bloquear/2.ロック

5

EN: Attach a second Leg (7) to the Octagonal Support Panel (8) and Cross Panel assembly using Cam Locks (C).

DE: Befestigen Sie ein zweites Bein (7) am Achteckigen Stützpaneel (8) und der Querpaneel-Baugruppe mit Exzenterverbindern (C).

IT: Fissare una seconda gamba (7) al Pannello di supporto ottagonale (8) e al gruppo del pannello trasversale utilizzando connettori eccentrici (C).

FR: Fixez une deuxième jambe (7) au Panneau de support octogonal (8) et à l'ensemble du panneau transversal à l'aide de verrous à came (C).

ES: Fije una segunda pata (7) al Panel de soporte octogonal (8) y al conjunto del panel transversal utilizando cierres excéntricos (C).

JA: 八角形サポートパネル (8) とクロスパネルアセンブリに、カムロック (C) を使用して2本目の脚 (7) を取り付けます。

C x 4

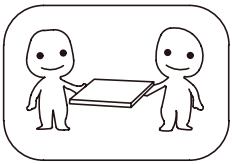

EN: Need Two or More People To Complete.

DE: Für die Montage sind mindestens zwei Personen erforderlich.

IT: Sono necessarie almeno due persone per il montaggio.

FR: Deux personnes ou plus sont nécessaires pour le montage.

ES: Se requieren dos o más personas para el montaje.

JA: 組み立てには2人以上が必要です。

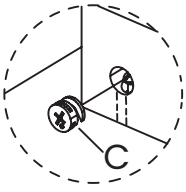

1.Insert/1.Einsetzen/
1.Inserire/1.Insérer/
1.Insertar/1.挿入

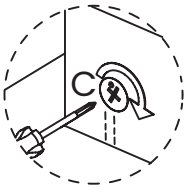

2.Lock/2.Verriegeln/
2.Bloccare/2.Verrouiller/
2.Bloquear/2.ロック

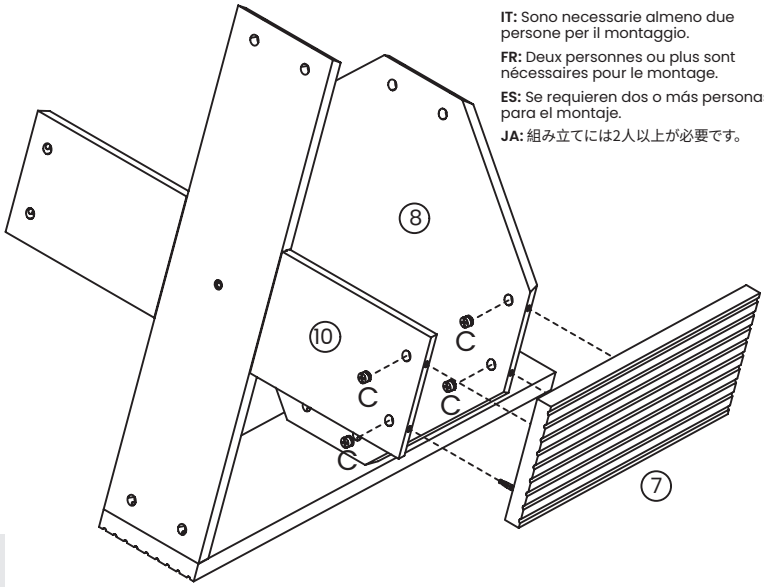

6

EN: Attach the remaining two Legs (7) to complete the base frame using Cam Locks (C).

DE: Befestigen Sie die restlichen zwei Beine (7) mit Exzenterverbindern (C) am Basisrahmen.

IT: Fissare le restanti due Gambe (7) al telaio di base utilizzando i connettori eccentrici (C).

FR: Fixez les deux Pieds restants (7) au cadre de base à l'aide des verrous à came (C).

ES: Fije las dos Patas restantes (7) al marco base utilizando los cierres excéntricos (C).

JA: 残りの2本の脚(7)をカムロック(C)でベースフレームに取り付けます。

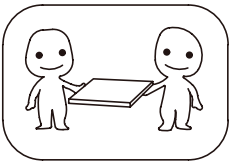

EN: Need Two or More People To Complete.
DE: Für die Montage sind mindestens zwei Personen erforderlich.
IT: Sono necessarie almeno due persone per il montaggio.
FR: Deux personnes ou plus sont nécessaires pour le montage.
ES: Se requieren dos o más personas para el montaje.
JA: 組み立てには2人以上が必要です。

C x 8

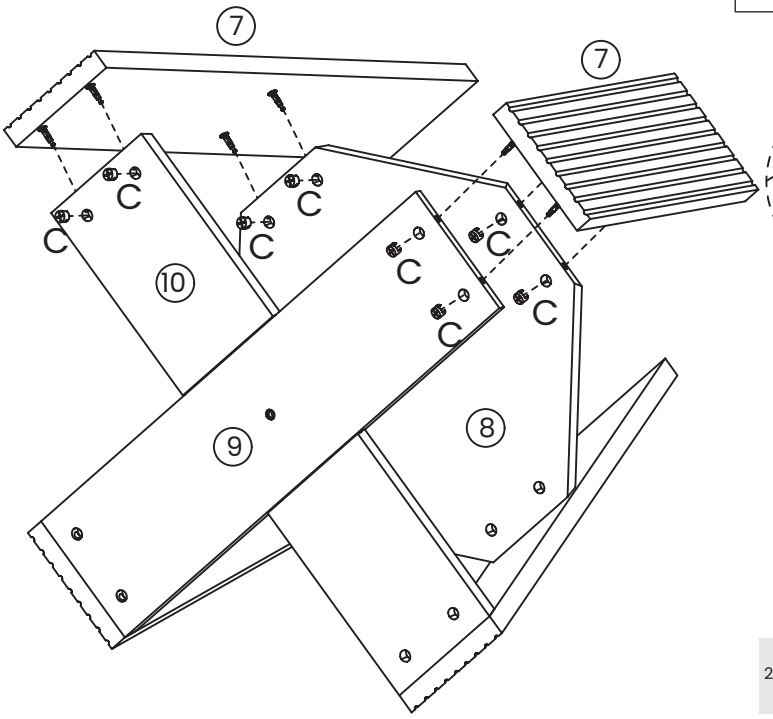

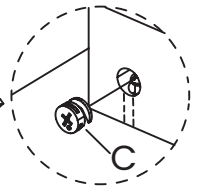

1.Insert/1.Einsetzen/
1.Inserire/1.Insérer/
1.Insertar/1.挿入

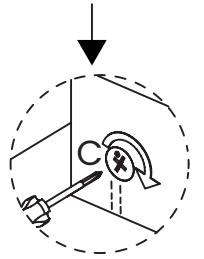

2.Lock/2.Verriegeln/
2.Bloccare/2.Verrouiller/
2.Bloquear/2.ロック

7

EN: Install Cam Bolts (B) into Long Side Panel (5).

DE: Nockenschrauben (B) in die lange Seitenwand (5) einsetzen.

IT: Installare i bulloni a camma (B) nel pannello laterale lungo (5).

FR: Installer les boulons à cames (B) dans le panneau latéral long (5).

ES: Instale los pernos de leva (B) en el panel lateral largo (5).

JA: ロングサイドパネル(5)にカムボルト(B)を取り付けます。

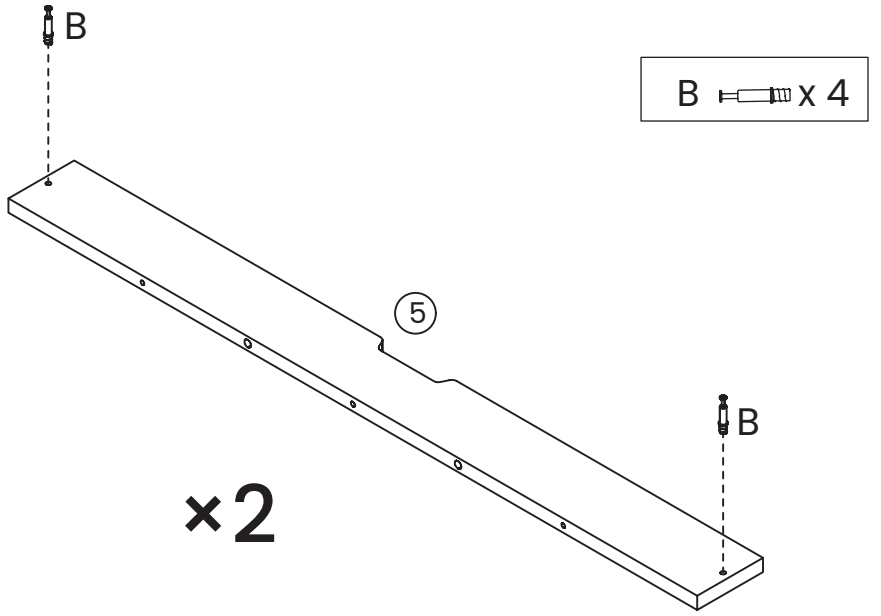

8

EN: Attach Short Side Panels (4) to Long Side Panels (5) using Cam Locks (C).

DE: Befestigen Sie die kurzen Seitenpaneele (4) an den langen Seitenwänden (5) mit Exzenterverbindern (C).

IT: Fissare i pannelli laterali corti (4) ai pannelli laterali lunghi (5) utilizzando i connettori eccentrici (C).

FR: Fixez les panneaux latéraux courts (4) aux panneaux latéraux longs (5) à l'aide des verrous à came (C).

ES: Fije los paneles laterales cortos (4) a los paneles laterales largos (5) utilizando los cierres excéntricos (C).

JA: 短いサイドパネル(4)を長い側面パネル(5)にカムロック(C)で取り付けます。

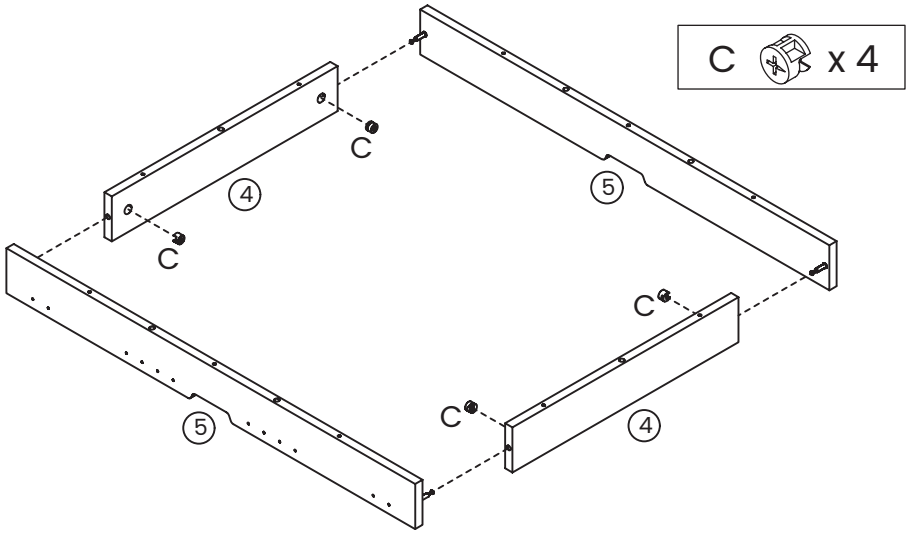

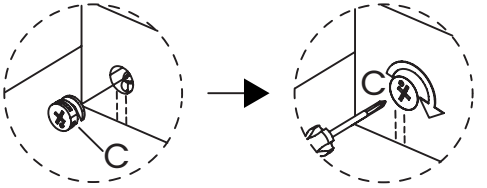

1.Insert/1.Einsetzen/
1.Inserire/1.Insérer/
1.Insertar/1.挿入

2.Lock/2.Verriegeln/
2.Bloccare/2.Verrouiller/
2.Bloquear/2.ロック

9

EN: Install Wooden Dowels (H) into Short Side Panels (4) and Long Side Panels (5).

DE: Holzdübel (H) in kurze Seitenpaneele (4) und lange Seitenwände (5) einsetzen.

IT: Inserire i tasselli di legno (H) nei pannelli laterali corti (4) e nei pannelli laterali lunghi (5).

FR: Insérez les chevilles en bois (H) dans les panneaux latéraux courts (4) et les panneaux latéraux longs (5).

ES: Inserte las clavijas de madera (H) en los paneles laterales cortos (4) y en los paneles laterales largos (5).

JA: 木製ダボ (H) を短いサイドパネル (4) と長い側面パネル (5) に取り付けます。

H x 6

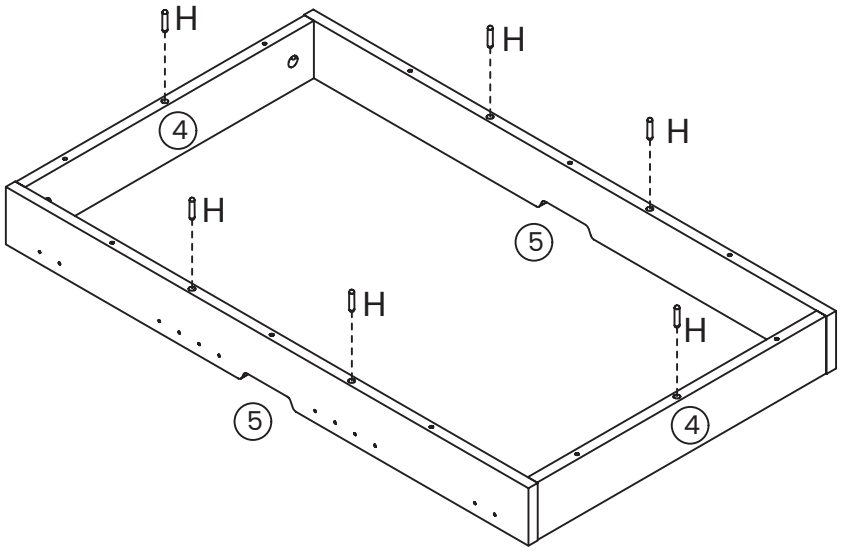

10

EN: Place the Center Table Top (3) onto the assembled frame, aligning with the Wooden Dowels (H), and secure from underneath using Bolts (E).

DE: Legen Sie die Mittlere Tischplatte (3) auf den montierten Rahmen, richten Sie sie an den Holzdübeln (H) aus und befestigen Sie sie von unten mit Schrauben (E).

IT: Posizionare il Piano del tavolo centrale (3) sul telaio assemblato, allineandolo con i Tasselli di legno (H), e fissarlo dal basso utilizzando i Bulloni (E).

FR: Placez le Plateau de table central (3) sur le cadre assemblé, en l'alignant avec les Chevilles en bois (H), et fixez-le par le dessous à l'aide des Boulons (E).

ES: Coloque el Tablero de mesa central (3) sobre el marco ensamblado, alineándolo con las Espigas de madera (H), y asegúrelo desde abajo usando los Pernos (E).

JA: 中央テーブルトップ(3)を組み立てたフレームの上に置き、木ダボ(H)に合わせて、下からボルト(E)で固定します。

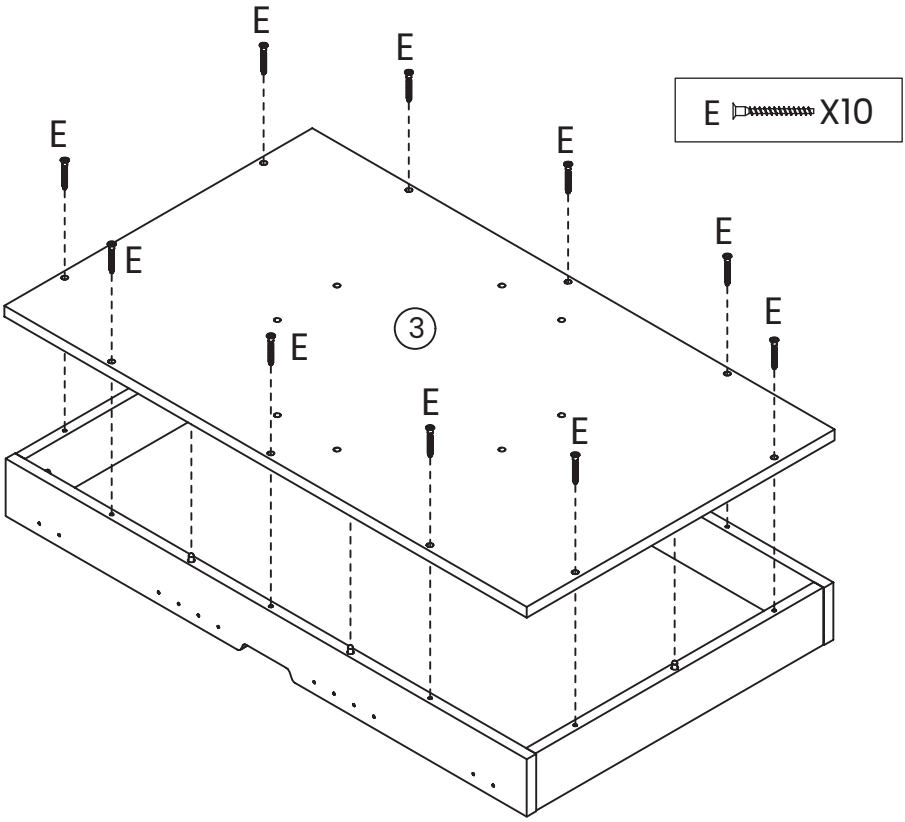

11

EN: Lift the table top and frame assembly onto the leg base and secure using Bolts (E).

DE: Heben Sie die Tischplatte und die Rahmenbaugruppe auf den Beinsockel und befestigen Sie sie mit Schrauben (E).

IT: Sollevare il piano del tavolo e il gruppo telaio sulla base delle gambe e fissare utilizzando i bulloni (E).

FR: Soulevez le plateau de table et l'assemblage du cadre sur la base des pieds et fixez à l'aide des boulons (E).

ES: Levante la tapa de la mesa y el conjunto del marco sobre la base de las patas y asegúrelo con los pernos (E).

JA: テーブルトップとフレームの組み立てを脚ベースの上に持ち上げ、ボルト(E)で固定します。

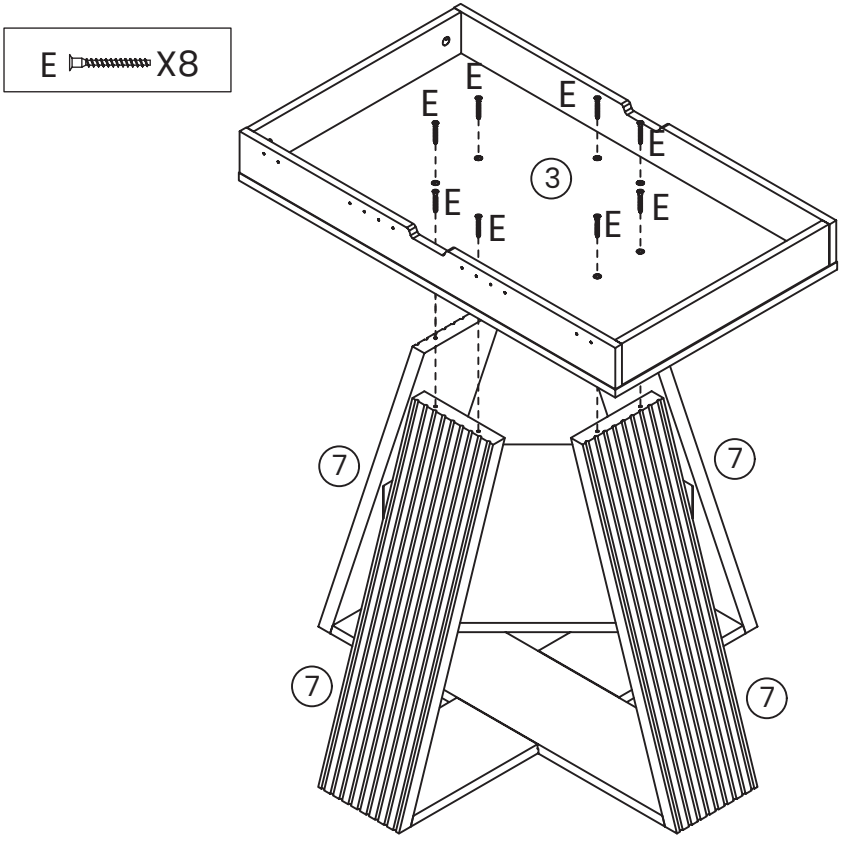

12

EN: Press the button on the Sliding Rails (I) to open the guide rail to both sides.

DE: Drücken Sie den Knopf an den Gleitschienen (I), um die Führungsschiene auf beiden Seiten zu öffnen.

IT: Premere il pulsante sulle Guide scorrevoli (I) per aprire la guida su entrambi i lati.

FR: Appuyez sur le bouton sur les Glissières (I) pour ouvrir le rail de guidage des deux côtés.

ES: Presione el botón en los Rieles deslizantes (I) para abrir la guía hacia ambos lados.

JA: スライドレール(I)のボタンを押して、ガイドレールを両側に開きます。

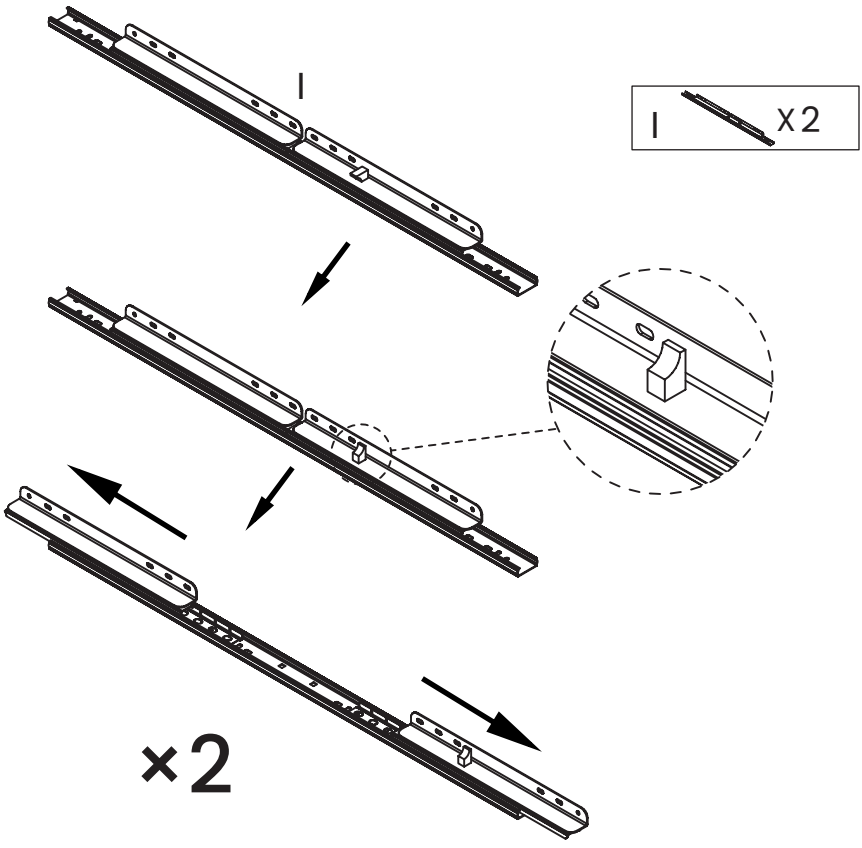

13

EN: Mount both ends of Sliding Rails (I) to the Long Side Panels (5) using Screws (F).

DE: Befestigen Sie beide Enden der Gleitschienen (I) mit Schrauben (F) an den Langen Seitenwänden (5).

IT: Montare entrambe le estremità delle Guide scorrevoli (I) ai Pannelli laterali lunghi (5) utilizzando le Viti (F).

FR: Montez les deux extrémités des Glissières (I) sur les Panneaux latéraux longs (5) à l'aide des Vis (F).

ES: Monte ambos extremos de los Rieles deslizantes (I) en los Paneles laterales largos (5) usando los Tornillos (F).

JA: スライドレール (I) の両端を長い側面パネル (5) にネジ (F) で取り付けます。

EN: Align all holes before tightening screws.
DE: Richten Sie alle Bohrungen aus, bevor Sie die Schrauben festziehen.
IT: Allineare tutti i fori prima di serrare le viti.
FR: Alignez tous les trous avant de serrer les vis.
ES: Alinee todos los orificios antes de apretar los tornillos.
JA: すべての穴の位置を合わせてから、ネジを締めてください。

F x8

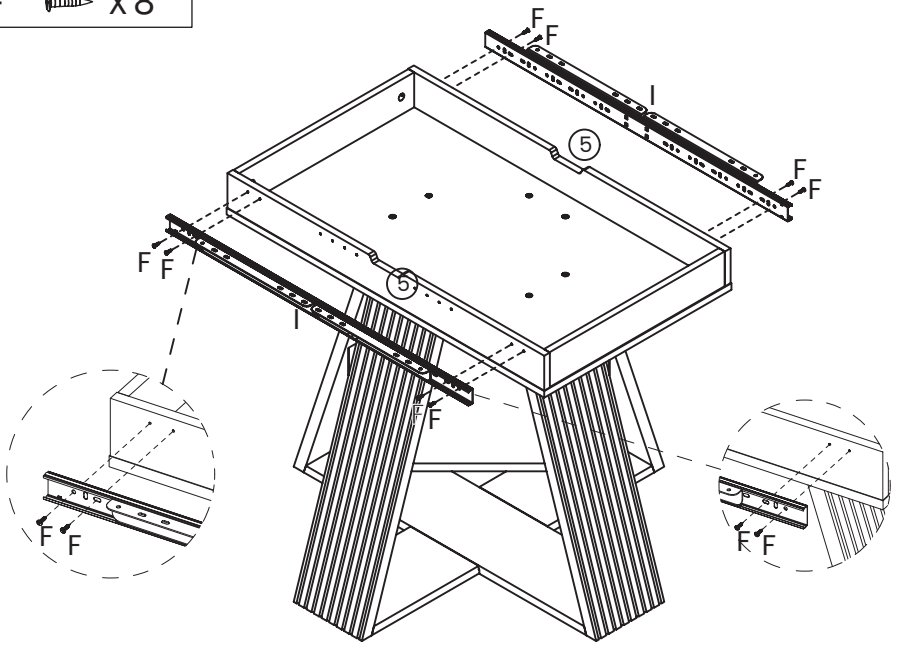

14

EN: Use Screws (F) to mount the middle section of the Sliding Rails (I) onto the Long Side Panels (5).

DE: Verwenden Sie Schrauben (F), um den mittleren Teil der Gleitschienen (I) an den Langen Seitenwänden (5) zu befestigen.

IT: Utilizzare le viti (F) per montare la sezione centrale delle Guide scorrevoli (I) sui Pannelli laterali lunghi (5).

FR: Utilisez les vis (F) pour monter la section centrale des Glissières (I) sur les Panneaux latéraux longs (5).

ES: Utilice los tornillos (F) para montar la sección central de los Rieles deslizantes (I) en los Paneles laterales largos (5).

JA: ネジ(F)を使用して、スライドレール(I)の中央部分を長い側面パネル(5)に取り付けます。

EN: Align all holes before tightening screws.
DE: Richten Sie alle Bohrungen aus, bevor Sie die Schrauben festziehen.
IT: Allineare tutti i fori prima di serrare le viti.
FR: Alignez tous les trous avant de serrer les vis.
ES: Alinee todos los orificios antes de apretar los tornillos.
JA: すべての穴の位置を合わせてから、ネジを締めてください。

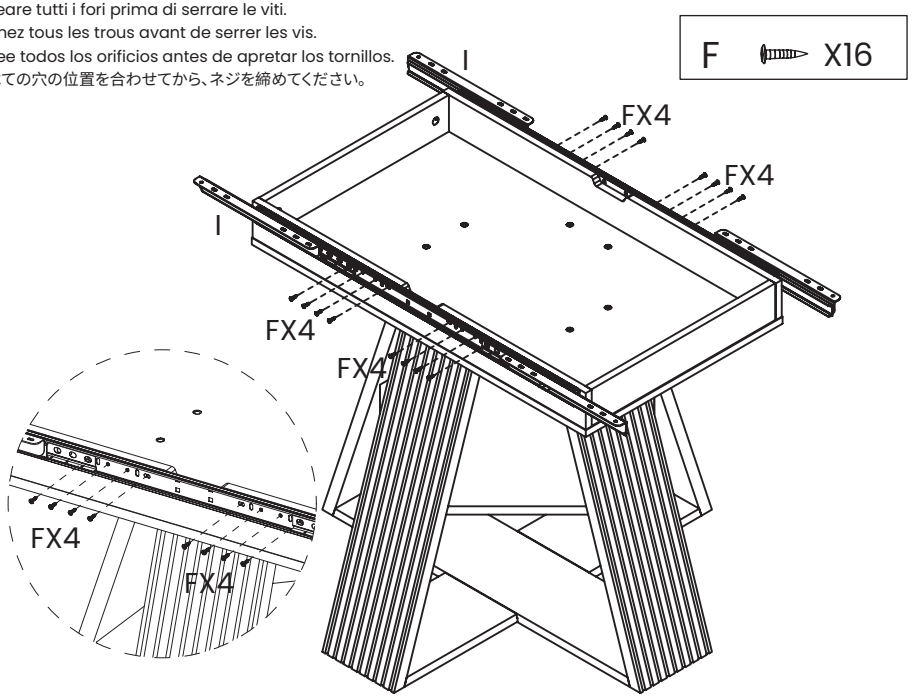

15

EN: Attach Aircraft Buckles (J) to Left Top Panel (1) and Right Top Panel (11) using Screws (F).

DE: Befestigen Sie die Flugzeug-Schnallen (J) mit Schrauben (F) am linken oberen Paneel (1) und am rechten oberen Paneel (11).

IT: Fissare le fibbie per aerei (J) al pannello superiore sinistro (1) e al pannello superiore destro (11) utilizzando le viti (F).

FR: Fixez les boucles d'avion (J) au panneau supérieur gauche (1) et au panneau supérieur droit (11) à l'aide des vis (F).

ES: Fije las hebillas de avión (J) al panel superior izquierdo (1) y al panel superior derecho (11) utilizando los tornillos (F).

JA: 航空機用バックル（J）をネジ（F）を使用して、左天板（1）と右天板（11）に取り付けます。

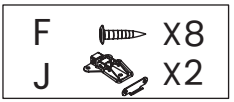

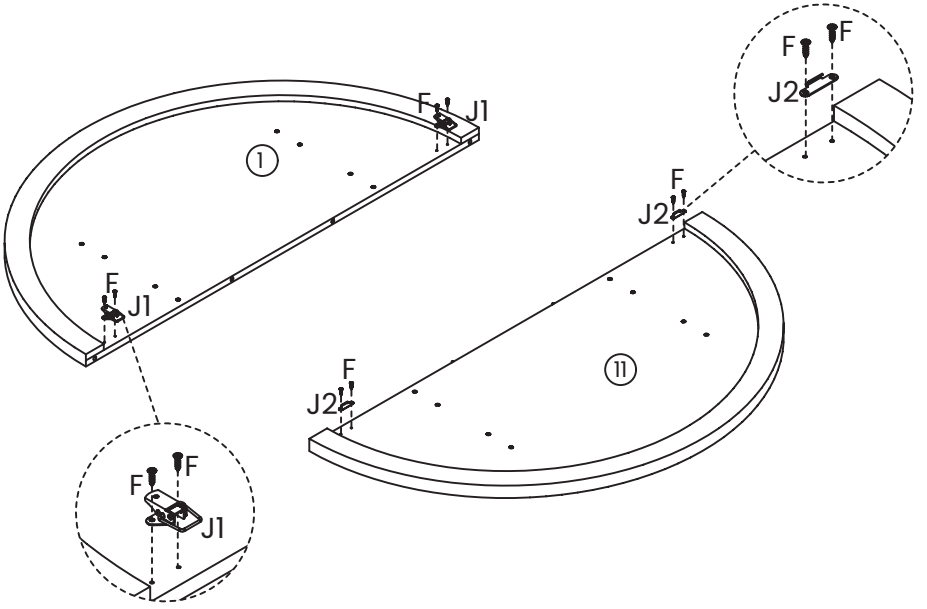

16

EN: First, attach Sliding Rails (I) to Left Top Panel (1) and Right Top Panel (11) using Screws (G), then fix the Foot Pad (N) to the bottom of Legs (7).

DE: Befestigen Sie zuerst die Gleitschienen (I) mit den Schrauben (G) am linken oberen Paneel (1) und am rechten oberen Paneel (11); befestigen Sie anschließend das Fußpolster (N) an der Unterseite der Beine (7).

IT: Fissare prima le guide scorrevoli (I) al pannello superiore sinistro (1) e al pannello superiore destro (11) utilizzando le viti (G), quindi fissare il cuscinetto per piede (N) alla parte inferiore delle gambe (7).

FR: Fixez d'abord les glissières (I) au panneau supérieur gauche (1) et au panneau supérieur droit (11) à l'aide des vis (G), puis fixez le patin de pied (N) sous les pieds (7).

ES: Primero, fije los rieles deslizantes (I) al panel superior izquierdo (1) y al panel superior derecho (11) con los tornillos (G); luego, fije el protector de pie (N) en la parte inferior de las patas (7).

JA: まず、ネジ（G）を使用してスライドレール（I）を左天板（1）と右天板（11）に取り付け、次にフットパッド（N）を脚（7）の底部に取り付けます。

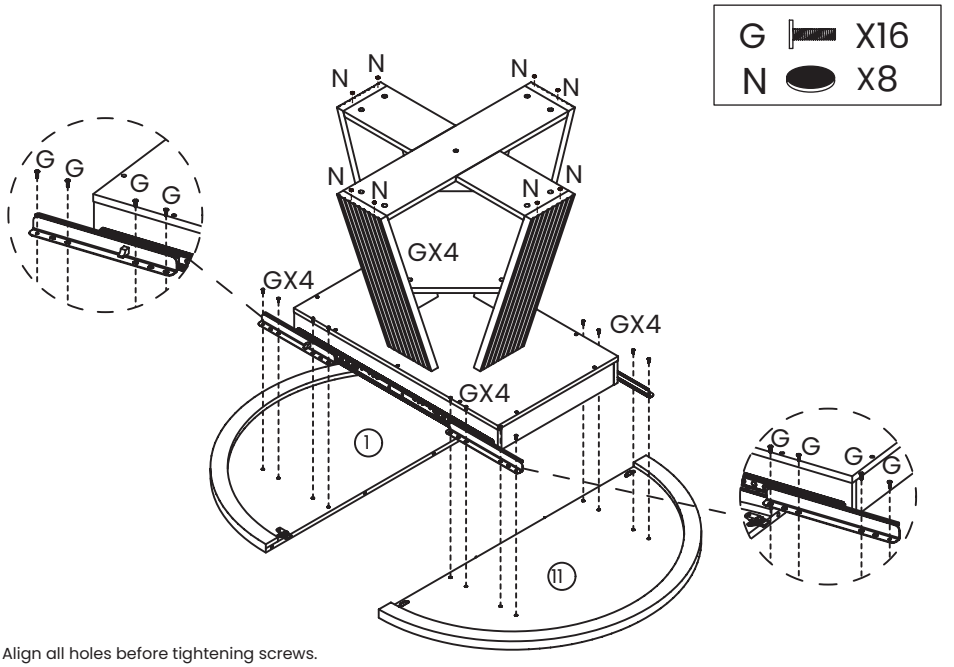

EN: Align all holes before tightening screws.
DE: Richten Sie alle Bohrungen aus, bevor Sie die Schrauben festziehen.
IT: Allineare tutti i fori prima di serrare le viti.
FR: Alignez tous les trous avant de serrer les vis.
ES: Alinee todos los orificios antes de apretar los tornillos.
JA: すべての穴の位置を合わせてから、ネジを締めてください。

17

EN: Open the Left Top Panel (1) and Right Top Panel (11), then insert the Support Panel (6) between them.

DE: Öffnen Sie das linke obere Paneel (1) und das rechte obere Paneel (11), setzen Sie anschließend die Stützplatte (6) zwischen die beiden Paneele ein.

IT: Aprire il pannello superiore sinistro (1) e il pannello superiore destro (11), quindi inserire il pannello di supporto (6) tra di essi.

FR: Ouvrez le panneau supérieur gauche (1) et le panneau supérieur droit (11), puis insérez le panneau de support (6) entre les deux panneaux.

ES: Abra el panel superior izquierdo (1) y el panel superior derecho (11), luego inserte el panel de soporte (6) entre ambos.

JA: 左天板（1）と右天板（11）を開き、その間にサポートパネル（6）を挿入します。

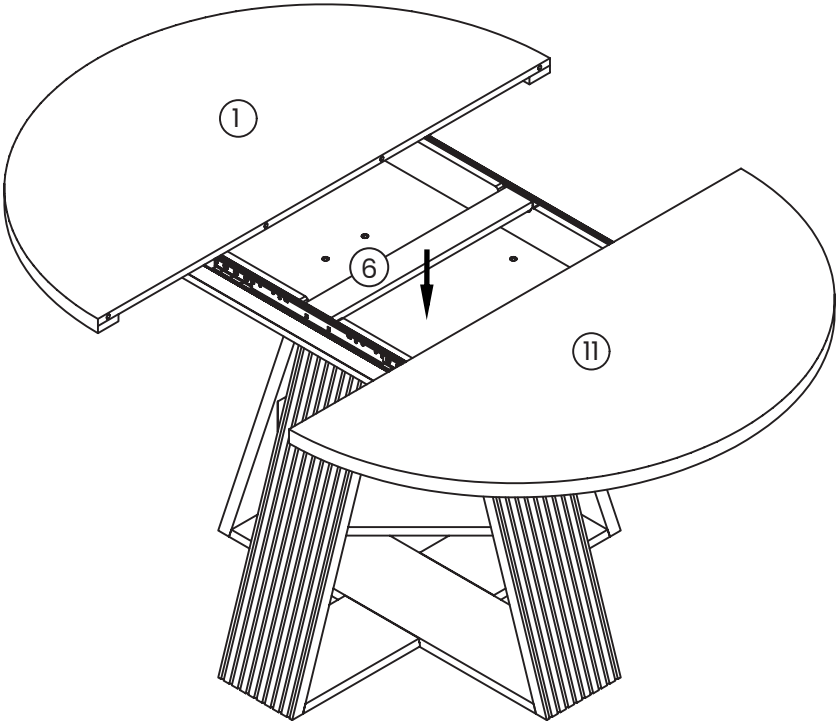

18

EN: Attach Hinges (M) to Extension Panels (2) and (12) using Screws (L).

DE: Befestigen Sie die Scharniere (M) mit Schrauben (L) an den Verlängerungspaneelen (2) und (12).

IT: Fissare le cerniere (M) ai pannelli di estensione (2) e (12) utilizzando le viti (L).

FR: Fixez les charnières (M) aux panneaux d'extension (2) et (12) à l'aide des vis (L).

ES: Fije las bisagras (M) a los paneles de extensión (2) y (12) utilizando los tornillos (L).

JA: ヒンジ(M)をネジ(L)を使用して、延長パネル(2)と(12)に取り付けます。

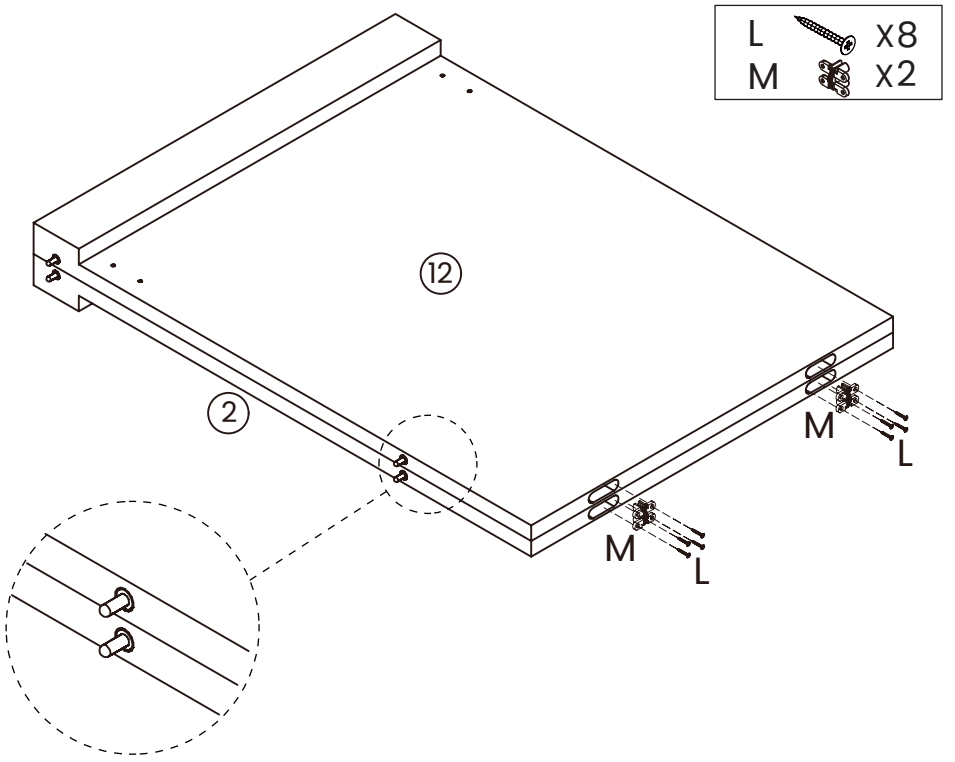

19

EN: Open Extension Panels (2) and (12), then attach Aircraft Buckles (J) to Extension Panels (2) and (12) using Screws (F).

DE: Öffnen Sie die Verlängerungspaneele (2) und (12), befestigen Sie anschließend die Flugzeug-Schnallen (J) mit Schrauben (F) an den Verlängerungspaneelen (2) und (12).

IT: Aprire i pannelli di estensione (2) e (12), quindi fissare le fibbie per aerei (J) ai pannelli di estensione (2) e (12) utilizzando le viti (F).

FR: Ouvrez les panneaux d'extension (2) et (12), puis fixez les boucles d'avion (J) aux panneaux d'extension (2) et (12) à l'aide des vis (F).

ES: Abra los paneles de extensión (2) y (12), luego fije las hebillas de avión (J) a los paneles de extensión (2) y (12) utilizando los tornillos (F).

JA: 延長パネル(2)と(12)を開き、次にネジ(F)を使用して航空機用バックル(J)を延長パネル(2)と(12)に取り付けます。

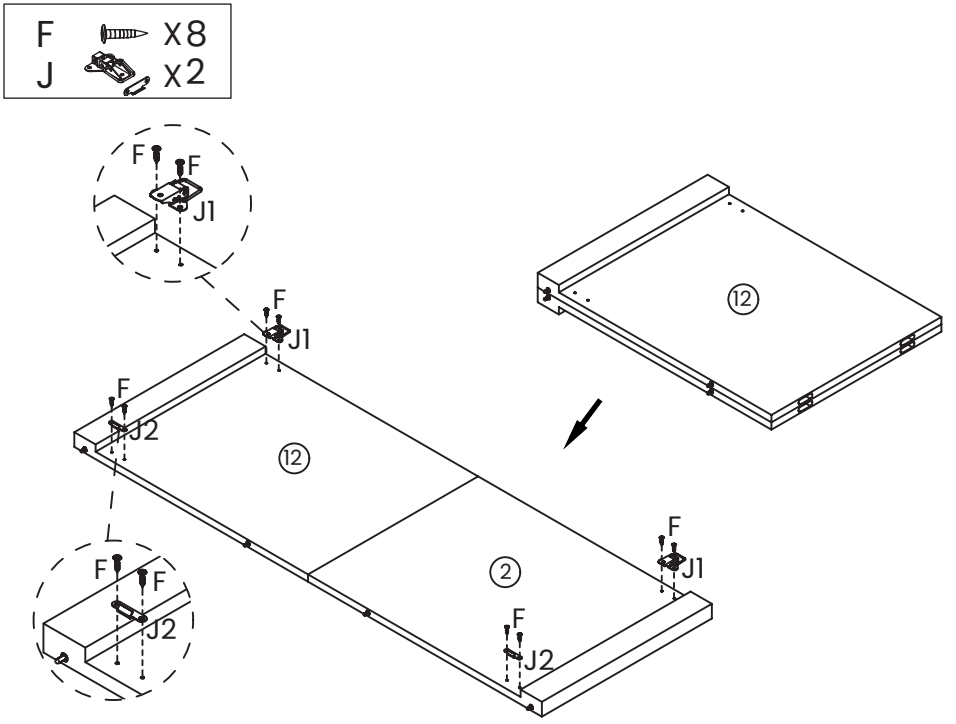

20

EN: Place Extension Panels (2) and (12) in the center of Left Top Panel (1) and Right Top Panel (11).

DE: Legen Sie die Verlängerungspaneele (2) und (12) in die Mitte des linken oberen Paneels (1) und des rechten oberen Paneels (11).

IT: Posizionare i pannelli di estensione (2) e (12) al centro del pannello superiore sinistro (1) e del pannello superiore destro (11).

FR: Placez les panneaux d'extension (2) et (12) au centre du panneau supérieur gauche (1) et du panneau supérieur droit (11).

ES: Coloque los paneles de extensión (2) y (12) en el centro del panel superior izquierdo (1) y del panel superior derecho (11).

JA: 延長パネル(2)と(12)を左天板(1)と右天板(11)の中央に置きます。

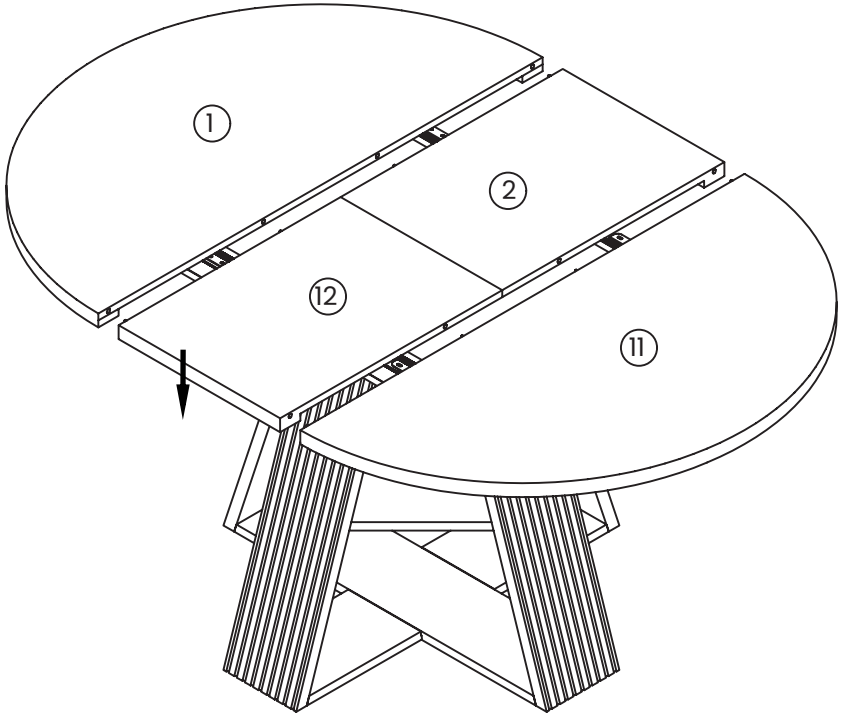

21

EN: First, close Left Top Panel (1) and Right Top Panel (11) toward the center; then lock the button on Sliding Rails (I); finally, secure the Left Top Panel (1), Right Top Panel (11), and Extension Panels (2) and (12) with the Aircraft Buckles (J).

DE: Schließen Sie zuerst das linke obere Paneel (1) und das rechte obere Paneel (11) zur Mitte hin; verriegeln Sie dann den Knopf an den Gleitschienen (I); sichern Sie schließlich das linke obere Paneel (1), das rechte obere Paneel (11) sowie die Verlängerungspaneele (2) und (12) mit den Flugzeug-Schnallen (J).

IT: Per prima cosa, chiudere il pannello superiore sinistro (1) e il pannello superiore destro (11) verso il centro; quindi bloccare il pulsante sulle guide scorrevoli (I); infine fissare il pannello superiore sinistro (1), il pannello superiore destro (11) e i pannelli di estensione (2) e (12) con le fibbie per aerei (J).

FR: Fermez d'abord le panneau supérieur gauche (1) et le panneau supérieur droit (11) vers le centre ; puis verrouillez le bouton des glissières (I) ; enfin, fixez le panneau supérieur gauche (1), le panneau supérieur droit (11) ainsi que les panneaux d'extension (2) et (12) à l'aide des boucles d'avion (J).

ES: Primero, cierre el panel superior izquierdo (1) y el panel superior derecho (11) hacia el centro; luego bloquee el botón de los rieles deslizantes (I); finalmente, asegure el panel superior izquierdo (1), el panel superior derecho (11) y los paneles de extensión (2) y (12) con las hebillas de avión (J).

JA: まず、左天板 (1) と右天板 (11) を中央に向かって閉じ、次にスライドレール (I) のボタンをロックし、最後に左天板 (1)、右天板 (11)、延長パネル (2) および (12) を航空機用バックル (J) で固定します。

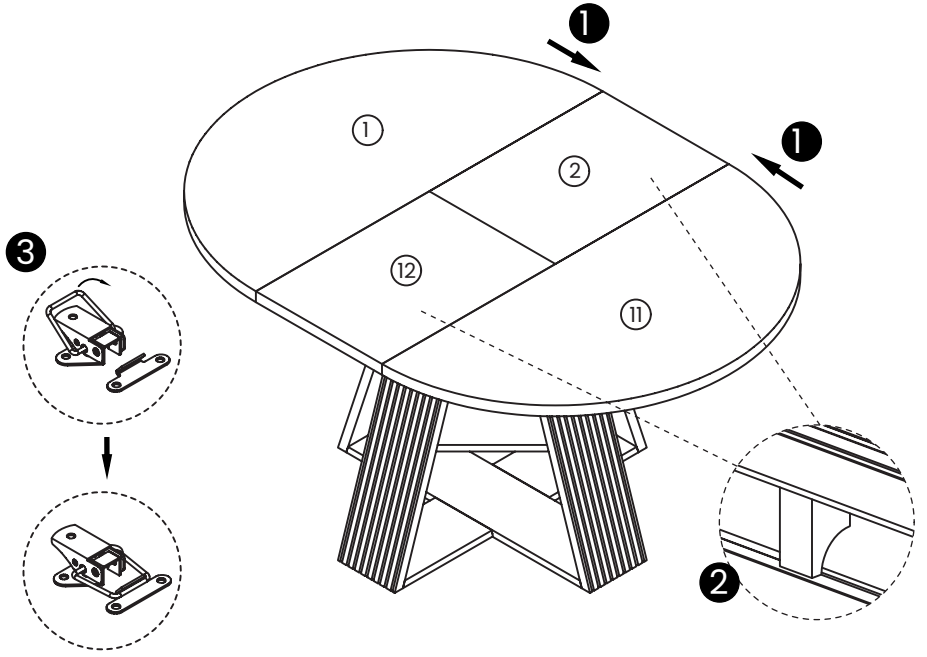

22

EN: Now, your table is successfully installed.

DE: Jetzt ist Ihr Tisch erfolgreich installiert.

IT: Ora il tuo tavolo è stato installato con successo.

FR: Maintenant, votre table est installée avec succès.

ES: Ahora, su mesa está instalada con éxito.

JA: これで、テーブルの設置が完了しました。

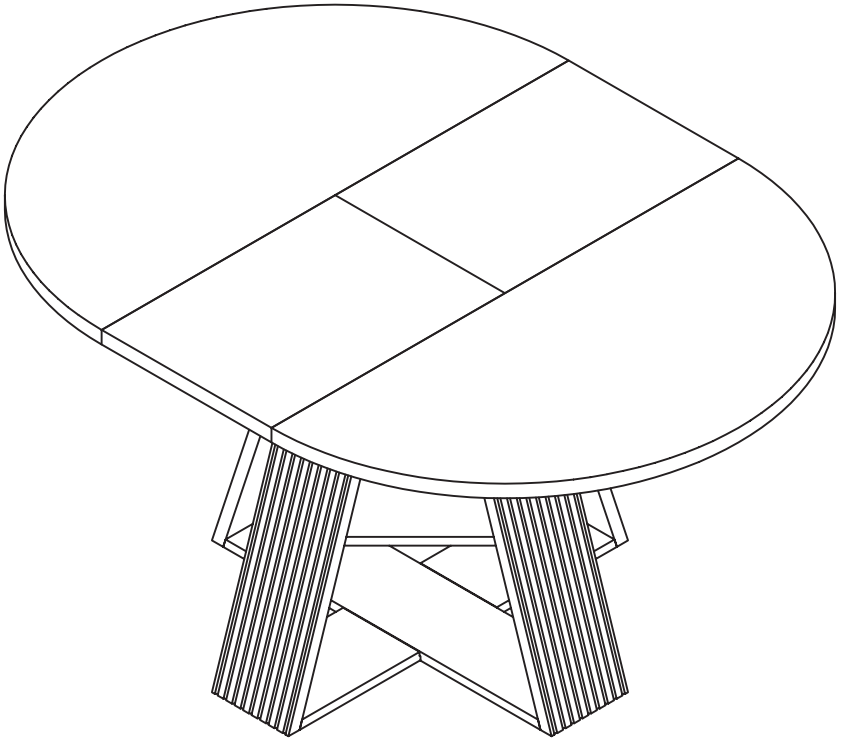

23

EN: First, unfasten the Aircraft Buckles (J) between two top panels and the extension panels ; then, unlock the button on the Sliding Rails (I); finally, open two top panels in both directions.

DE: Lösen Sie zuerst die Flugzeug-Schnallen (J) zwischen den beiden oberen Paneelen und den Verlängerungspaneelen; entriegeln Sie dann den Knopf an den Gleitschienen (I); öffnen Sie schließlich die beiden oberen Paneele in beide Richtungen.

IT: Per prima cosa, sganciare le fibbie per aerei (J) tra i due pannelli superiori e i pannelli di estensione; quindi sbloccare il pulsante sulle guide scorrevoli (I); infine aprire i due pannelli superiori in entrambe le direzioni.

FR: D'abord, détachez les boucles d'avion (J) entre les deux panneaux supérieurs et les panneaux d'extension ; puis déverrouillez le bouton des glissières (I) ; enfin, ouvrez les deux panneaux supérieurs dans les deux directions.

ES: Primero, desabroche las hebillas de avión (J) entre los dos paneles superiores y los paneles de extensión; luego desbloquee el botón de los rieles deslizantes (I); finalmente, abra los dos paneles superiores en ambas direcciones.

JA: まず、2つの天板と延長パネルの間にある航空機用バックル（J）を外し、次にスライドレール（I）のボタンのロックを解除し、最後に2つの天板を両方向に開きます。

EN: Shorten
DE: Verkürzen
IT: Accorciare
FR: Raccourcir
ES: Acortar
JA: 短くする

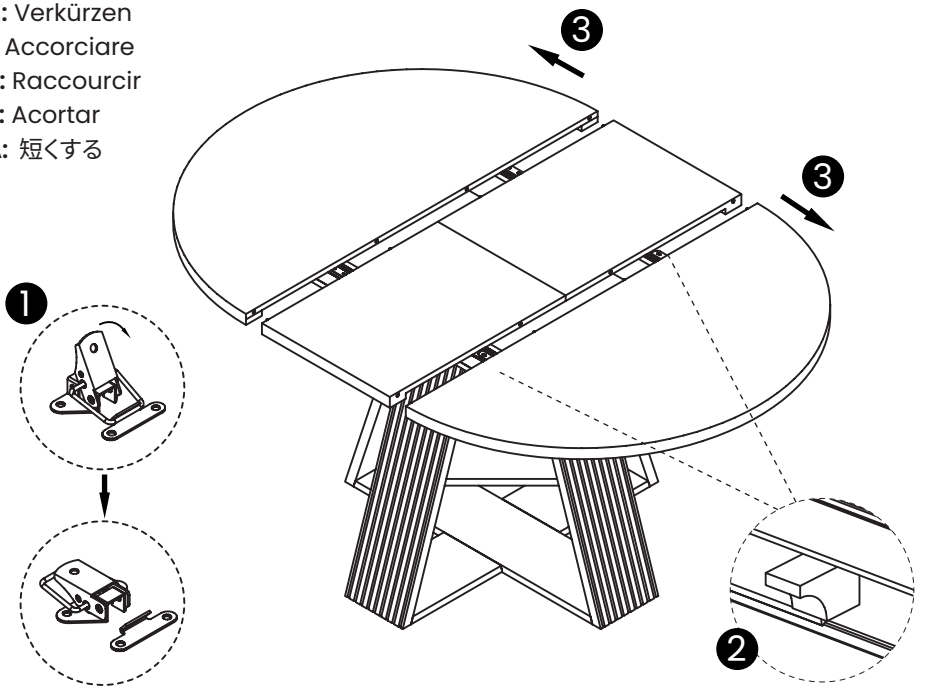

24

EN: Remove Extension Panels (2) and (12), then fold it in half.

DE: Entfernen Sie die Verlängerungspaneele (2) und (12) und falten Sie sie anschließend in der Mitte.

IT: Rimuovere i pannelli di estensione (2) e (12), quindi piegarli a metà.

FR: Retirez les panneaux d'extension (2) et (12), puis pliez-les en deux.

ES: Retire los paneles de extensión (2) y (12), luego dóblelos por la mitad.

JA: 延長パネル(2)と(12)を取り外し、半分に折りたたみます。

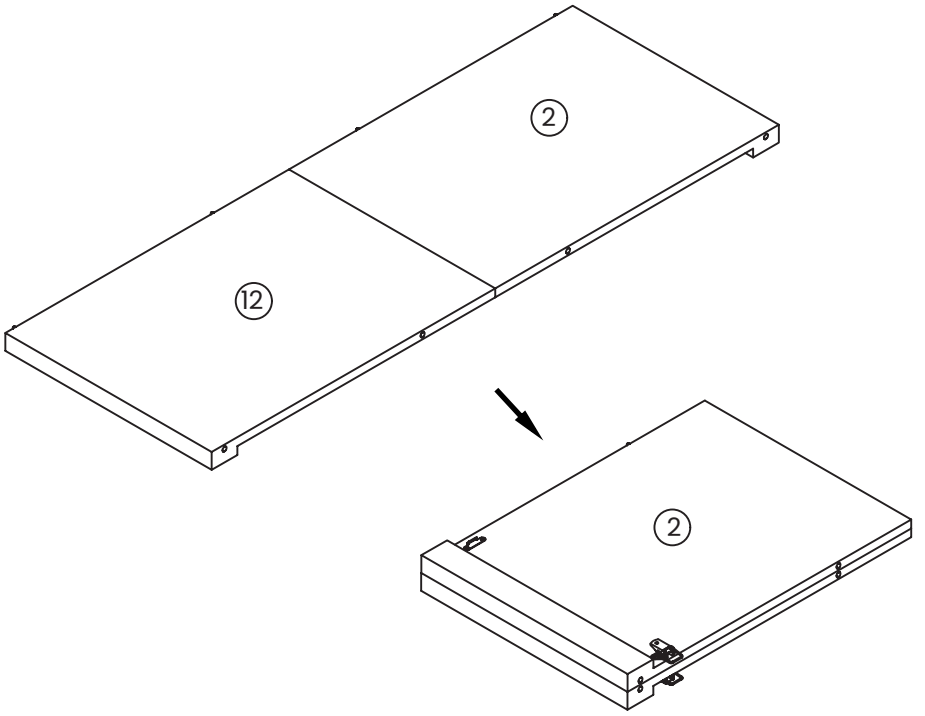

25

EN: Remove Support Panel (6).

DE: Stützplatte (6) entfernen.

IT: Rimuovere il pannello di supporto (6).

FR: Retirer le panneau de support (6).

ES: Retire el panel de soporte (6).

JA: サポートパネル(6)を取り外します。

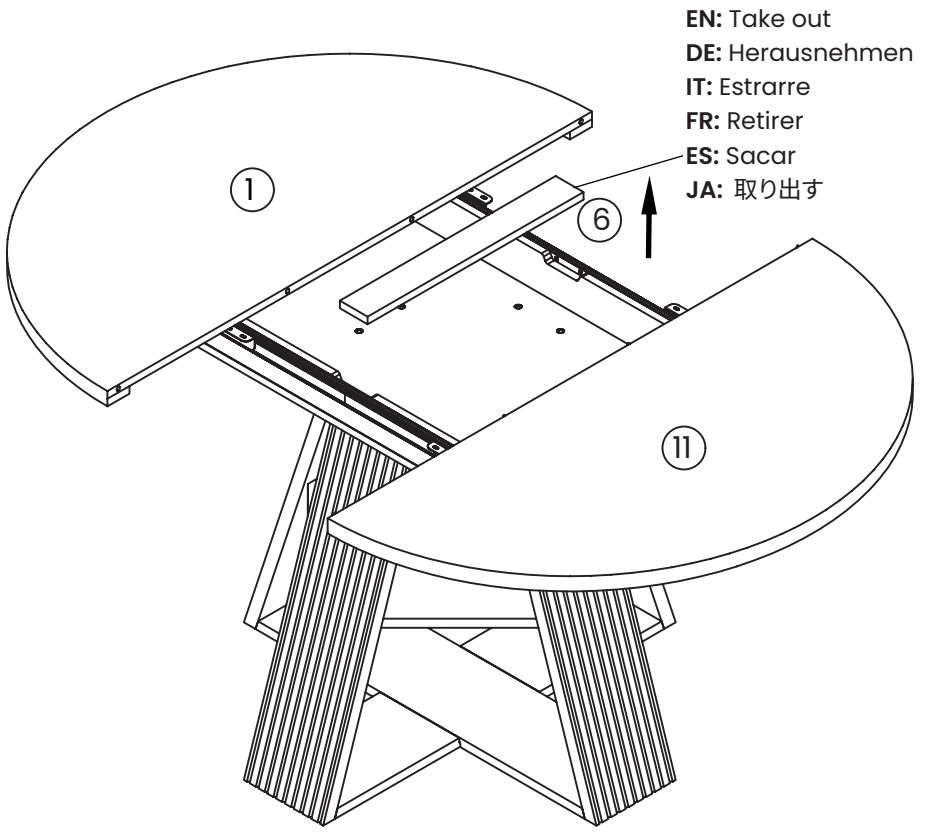

26

EN: Place Extension Panels (2) into the central storage compartment on the table.

DE: Legen Sie die Verlängerungspaneele (2) in das zentrale Staufach des Tisches.

IT: Posizionare i Pannelli di estensione (2) nel vano portaoggetti centrale del tavolo.

FR: Placez les Panneaux d'extension (2) dans le compartiment de rangement central de la table.

ES: Coloque los Paneles de extensión (2) en el compartimento de almacenamiento central de la mesa.

JA: 延長パネル(2)をテーブルの中央収納コンパートメントに置きます。

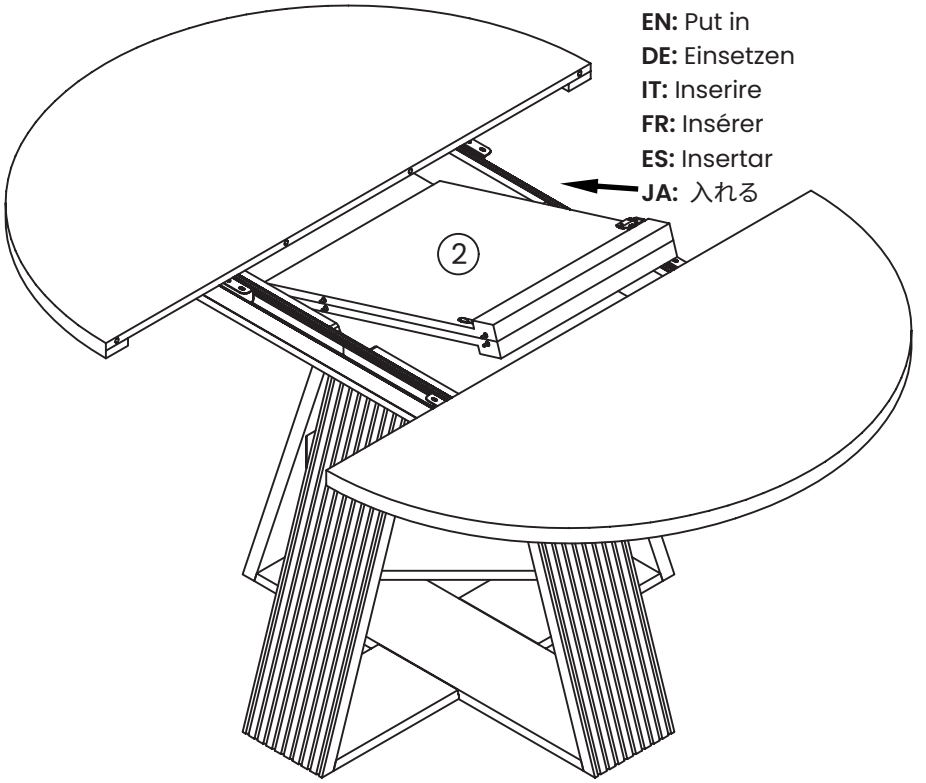

27

EN: First, reinsert Support Panel (6); then close the Top Panels (1); next, lock the button on the Sliding Rails (I); finally, lock the Aircraft Buckles (J).

DE: Setzen Sie zuerst die Stützplatte (6) wieder ein; schließen Sie dann die oberen Paneele (1); verriegeln Sie anschließend den Knopf an den Gleitschienen (I); verriegeln Sie schließlich die Flugzeug-Schnallen (J).

IT: Per prima cosa, reinserire il pannello di supporto (6); quindi chiudere i pannelli superiori (1); successivamente bloccare il pulsante sulle guide scorrevoli (I); infine bloccare le fibbie per aerei (J).

FR: Réinsérez d'abord le panneau de support (6) ; fermez ensuite les panneaux supérieurs (1) ; puis verrouillez le bouton des glissières (I) ; enfin, verrouillez les boucles d'avion (J).

ES: Primero, vuelva a insertar el panel de soporte (6); luego cierre los paneles superiores (1); a continuación, bloquee el botón de los rieles deslizantes (I); finalmente, bloquee las hebillas de avión (J).

JA: まず、サポートパネル (6) を再び挿入し、次に天板 (1) を閉じ、その後スライドレール (I) のボタンをロックし、最後に航空機用バックル (J) をロックします。

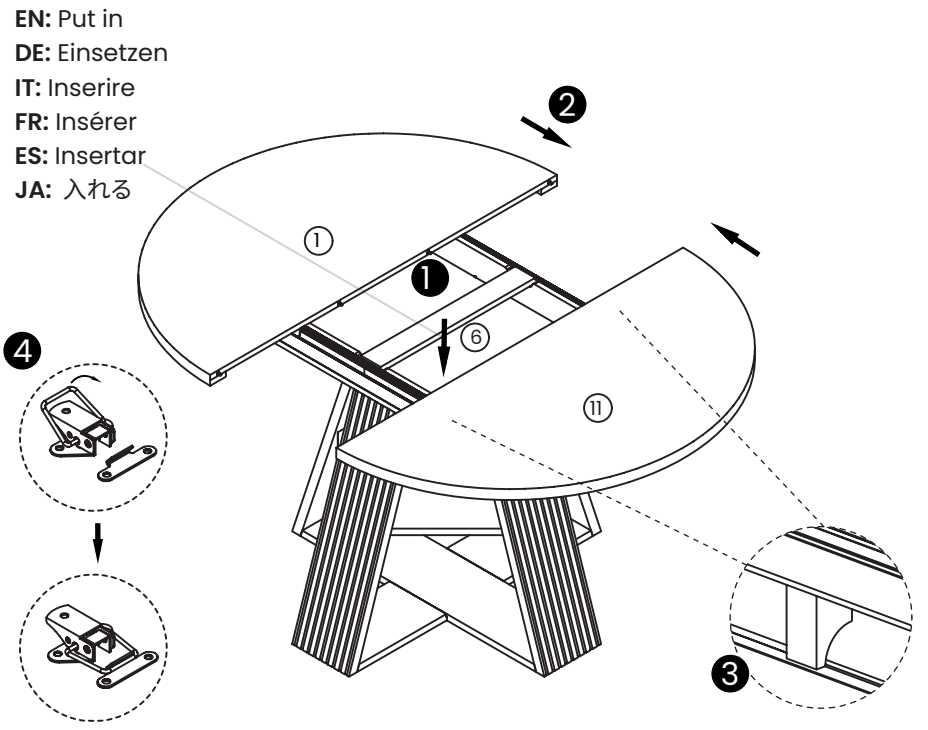

28

EN: Now, your table is successfully installed.

DE: Ihr Tisch ist nun erfolgreich montiert.

IT: Il tavolo è ora montato correttamente.

FR: Votre table est maintenant correctement assemblée.

ES: La mesa ya está montada correctamente.

JA: これでテーブルの組み立ては完了です。

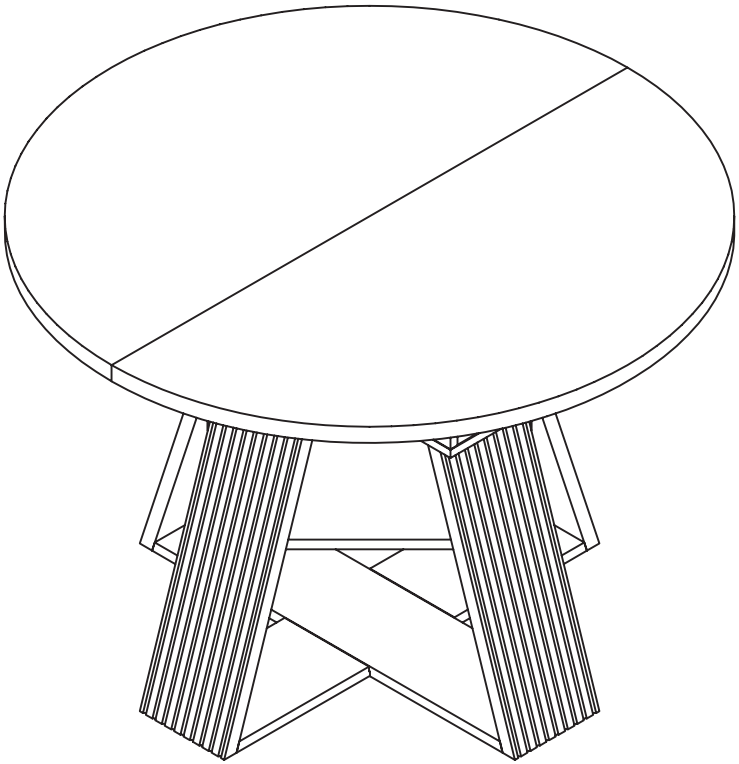

WARRANTY
We will repair or replace any defective product within one year of purchase, as long as you, the original purchaser, still own it. This is your only remedy under the warranty.

EXCLUSIONS
This warranty does not cover:
Normal wear and tear.
Misuse, abuse, or excessive use.
Unauthorized modifications or attachments.
Products not installed, used, or maintained properly.
Rental or unauthorized commercial use.

RETURN POLICY
We offer a 30-day return policy. Contact us within 30 days for a return. Returns must be in original condition with packaging.

CONDITIONS
Returned products must be in original condition and packaging.
The buyer pays return shipping if changing their mind.
Faulty products will have return shipping covered by us.
Partial refunds may apply for returned items that are damaged or missing parts.

HOW RETURNS WORK
Attach your invoice and reason for return. We'll provide a return address and resolution after inspection. Approved returns will be refunded to the original payment method.

GARANTIE
Wir reparieren oder ersetzen jedes defekte Produkt innerhalb eines Jahres nach dem Kauf, sofern Sie der ursprüngliche Käufer sind und das Produkt weiterhin besitzen. Dies ist Ihr einziges Rechtsmittel im Rahmen dieser Garantie.

AUSSCHLÜSSE
Diese Garantie deckt Folgendes nicht ab:
Normale Abnutzung und Verschleiß.
Missbrauch, unsachgemäße Nutzung oder übermäßige Beanspruchung.
Nicht autorisierte Änderungen oder Anbauten.
Produkte, die nicht ordnungsgemäß installiert, verwendet oder gewartet wurden.
Vermietung oder nicht autorisierte gewerbliche Nutzung.

RÜCKGABERICHTLINIE
Wir bieten ein 30-tägiges Rückgaberecht. Bitte kontaktieren Sie uns innerhalb von 30 Tagen für eine Rückgabe. Rücksendungen müssen sich im Originalzustand und in der Originalverpackung befinden.

BEDINGUNGEN
Zurückgesendete Produkte müssen sich im Originalzustand und in der Originalverpackung befinden.
Bei Rücksendungen aufgrund von Meinungsänderung trägt der Käufer die Rücksendekosten.
Bei defekten Produkten übernehmen wir die Rücksendekosten.
Teilrückerstattungen können bei beschädigten Artikeln oder fehlenden Teilen erfolgen.

ABLAUF DER RÜCKGABE
Legen Sie Ihre Rechnung und den Rücksendegrund bei. Nach Prüfung teilen wir Ihnen die Rücksendeadresse und die Lösung mit. Genehmigte Rücksendungen werden auf die ursprüngliche Zahlungsmethode erstattet.

GARANZIA
Ripareremo o sostituiremo qualsiasi prodotto difettoso entro un anno dalla data di acquisto, a condizione che l'acquirente originale sia ancora in possesso del prodotto. Questo è l'unico rimedio previsto dalla presente garanzia.

ESCLUSIONI
La presente garanzia non copre:
Normale usura.
Uso improprio, abuso o utilizzo eccessivo.
Modifiche o accessori non autorizzati.
Prodotti non installati, utilizzati o mantenuti correttamente.
Noleggio o uso commerciale non autorizzato.

POLITICA DI RESO
Offriamo una politica di reso entro 30 giorni. Contattateci entro 30 giorni per avviare il reso. I prodotti restituiti devono essere in condizioni e imballaggio originali.

CONDIZIONI
I prodotti restituiti devono essere in condizioni e imballaggio originali.
In caso di ripensamento, le spese di spedizione per il reso sono a carico dell'acquirente.
Per i prodotti difettosi, le spese di spedizione per il reso saranno a nostro carico.
Potrebbero essere applicati rimborsi parziali per articoli restituiti danneggiati o con parti mancanti.

PROCEDURA DI RESO
Allegare la fattura e il motivo del reso. Dopo l'ispezione, forniremo l'indirizzo di reso e la risoluzione. I resi approvati saranno rimborsati sul metodo di pagamento originale.

GARANTIE
Nous réparerons ou remplacerons tout produit défectueux dans un délai d'un an à compter de la date d'achat, à condition que vous soyez l'acheteur initial et que vous possédiez toujours le produit. Il s'agit de votre seul recours au titre de cette garantie.

EXCLUSIONS
Cette garantie ne couvre pas :
L'usure normale.
Une mauvaise utilisation, un abus ou une utilisation excessive.
Des modifications ou accessoires non autorisés.
Les produits non installés, utilisés ou entretenus correctement.
La location ou une utilisation commerciale non autorisée.

POLITIQUE DE RETOUR
Nous offrons une politique de retour de 30 jours. Veuillez nous contacter dans les 30 jours pour effectuer un retour. Les articles retournés doivent être dans leur état et emballage d'origine.

CONDITIONS
Les produits retournés doivent être dans leur état et emballage d'origine.
Les frais de retour sont à la charge de l'acheteur en cas de changement d'avis.
Pour les produits défectueux, les frais de retour seront pris en charge par nos soins.
Des remboursements partiels peuvent s'appliquer pour les articles retournés endommagés ou incomplets.

PROCESSUS DE RETOUR
Joignez votre facture et le motif du retour. Après inspection, nous fournirons l'adresse de retour et la solution. Les retours approuvés seront remboursés sur le mode de paiement initial.

GARANTÍA
Repararemos o sustituiremos cualquier producto defectuoso dentro de un año a partir de la fecha de compra, siempre que usted sea el comprador original y conserve el producto. Este es su único recurso bajo esta garantía.

EXCLUSIONES
Esta garantía no cubre:
Desgaste normal.
Uso indebido, abuso o uso excesivo.
Modificaciones o accesorios no autorizados.
Productos no instalados, utilizados o mantenidos correctamente.
Alquiler o uso comercial no autorizado.

POLÍTICA DE DEVOLUCIONES
Ofrecemos una política de devolución de 30 días. Contáctenos dentro de los 30 días para realizar una devolución. Los productos devueltos deben estar en su estado y embalaje originales.

CONDICIONES
Los productos devueltos deben estar en su estado y embalaje originales.
El comprador asume los gastos de envío de devolución en caso de cambio de opinión.
En caso de productos defectuosos, cubriremos los gastos de envío de la devolución.
Pueden aplicarse reembolsos parciales a artículos devueltos dañados o con piezas faltantes.

PROCESO DE DEVOLUCIÓN
Adjunte su factura y el motivo de la devolución. Tras la inspección, le proporcionaremos la dirección de devolución y la solución correspondiente. Las devoluciones aprobadas se reembolsarán al método de pago original.

保証
ご購入日から1年以内に不具合が確認された場合、購入者ご本人が引き続き製品を所有していることを条件として、修理または交換を行います。本保証に基づく救済はこれに限定されます。

保証対象外
本保証は以下の場合には適用されません。
通常の摩耗や劣化
誤使用、乱用、または過度な使用
無断で行われた改造や付属品の追加
正しく設置、使用、または保守されていない製品
レンタルまたは無許可の商業利用

返品ポリシー
30日間の返品対応を行っています。返品をご希望の場合は、30日以内にご連絡ください。返品品は、元の状態および梱包である必要があります。

条件
返品される製品は、元の状態および梱包である必要があります。
お客様のご都合による返品の場合、返送料はお客様負担となります。
不良品の場合、返送料は当社が負担します。
破損や部品不足がある場合、返金額が一部減額されることがあります。

返品の流れ
請求書（購入証明）と返品理由を同封してください。検品後、返送先住所および対応内容をご案内します。承認された返品は、元のお支払い方法へ返金されます。

vimeo | ASSEMBLY VIDEO

malolservice1@hotmail.com
US: +1(888) 868-6849 (ENGLISH ONLY)