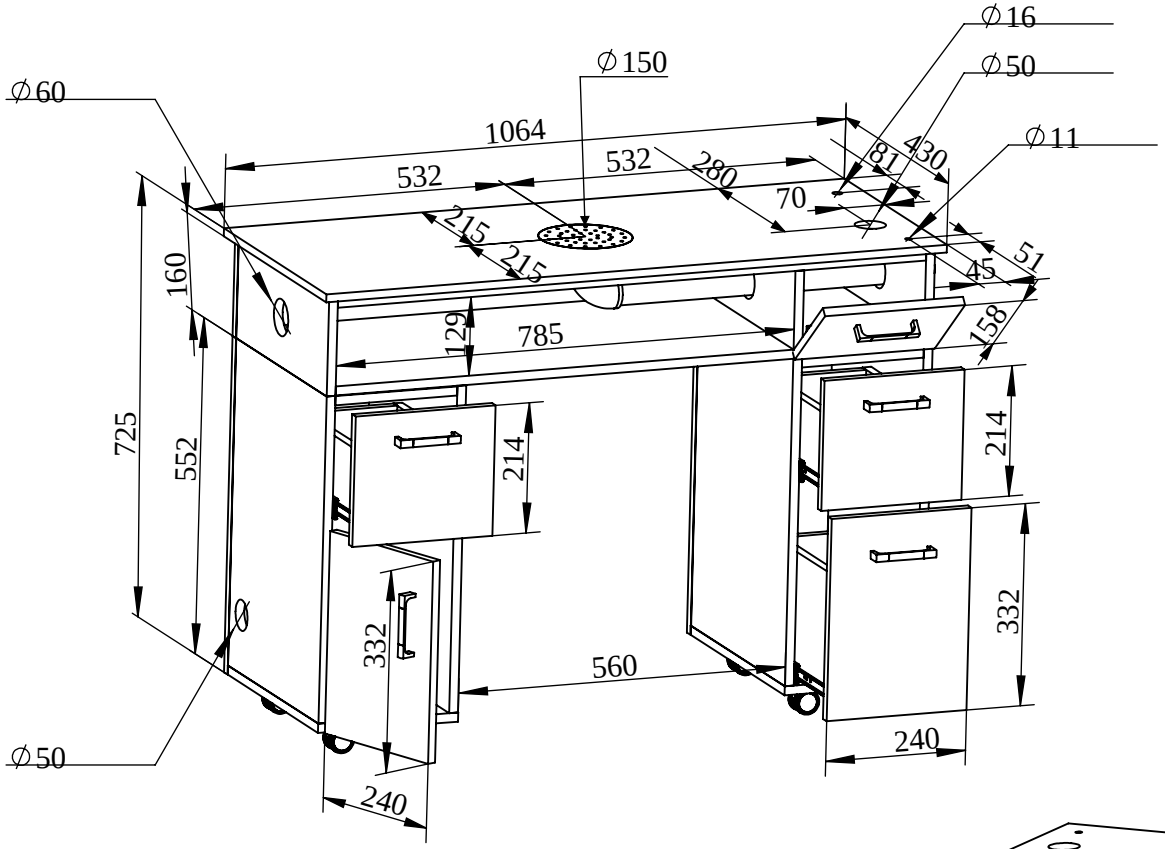

6#˜ N133 AV˜
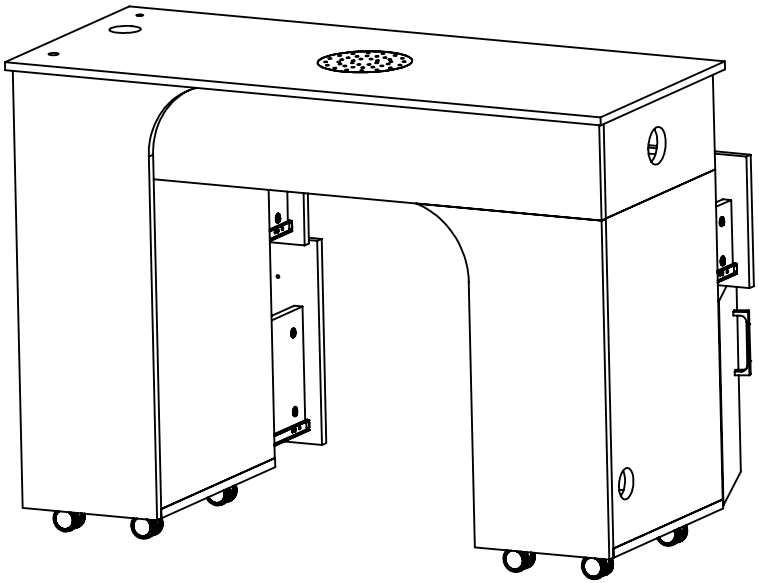
q / H775mm