ASSEMBLY INTRUCTIONS
INSTRUCTIONS DE MONTAGE

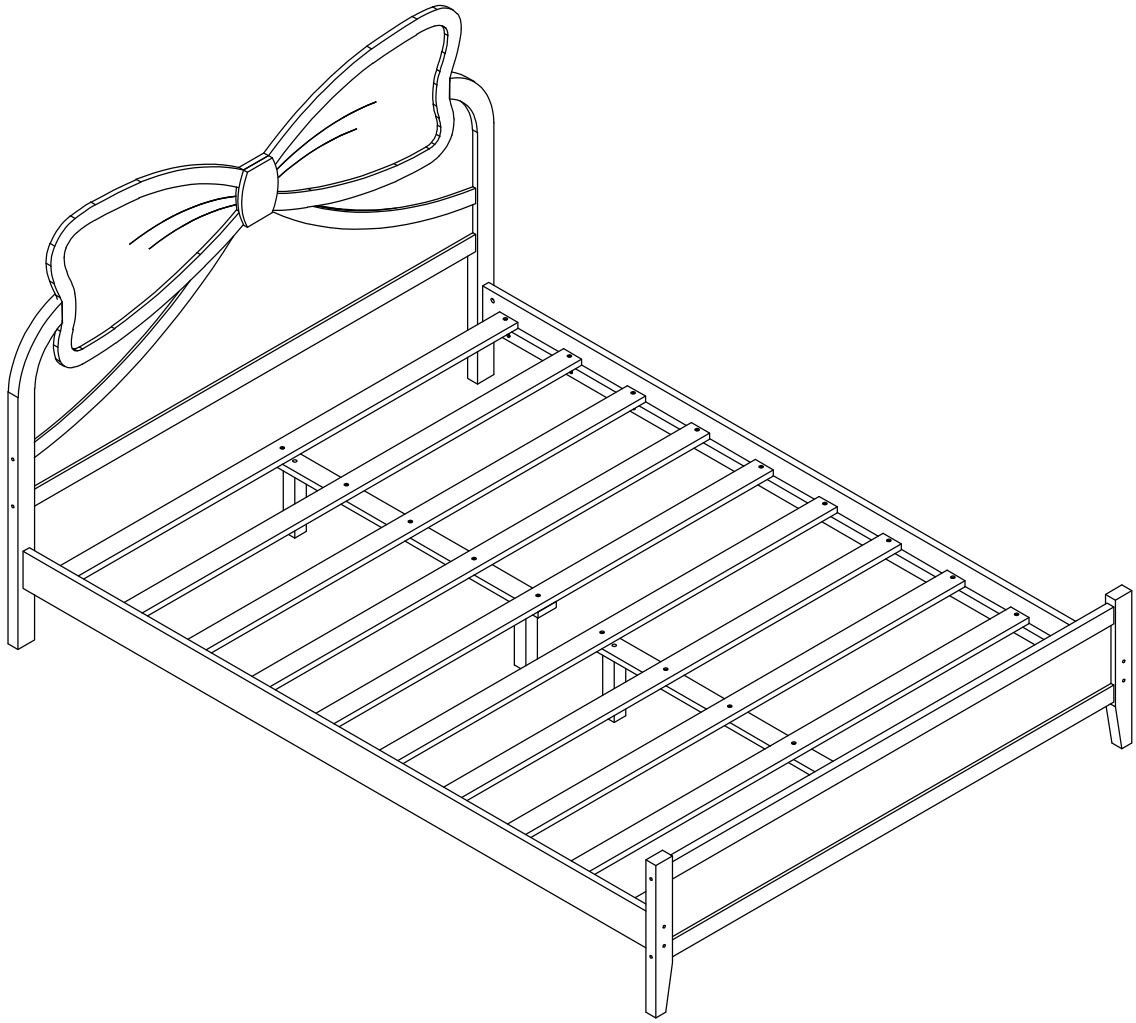

PRODUCT DETAILS
DÉTAILS DU PRODUIT

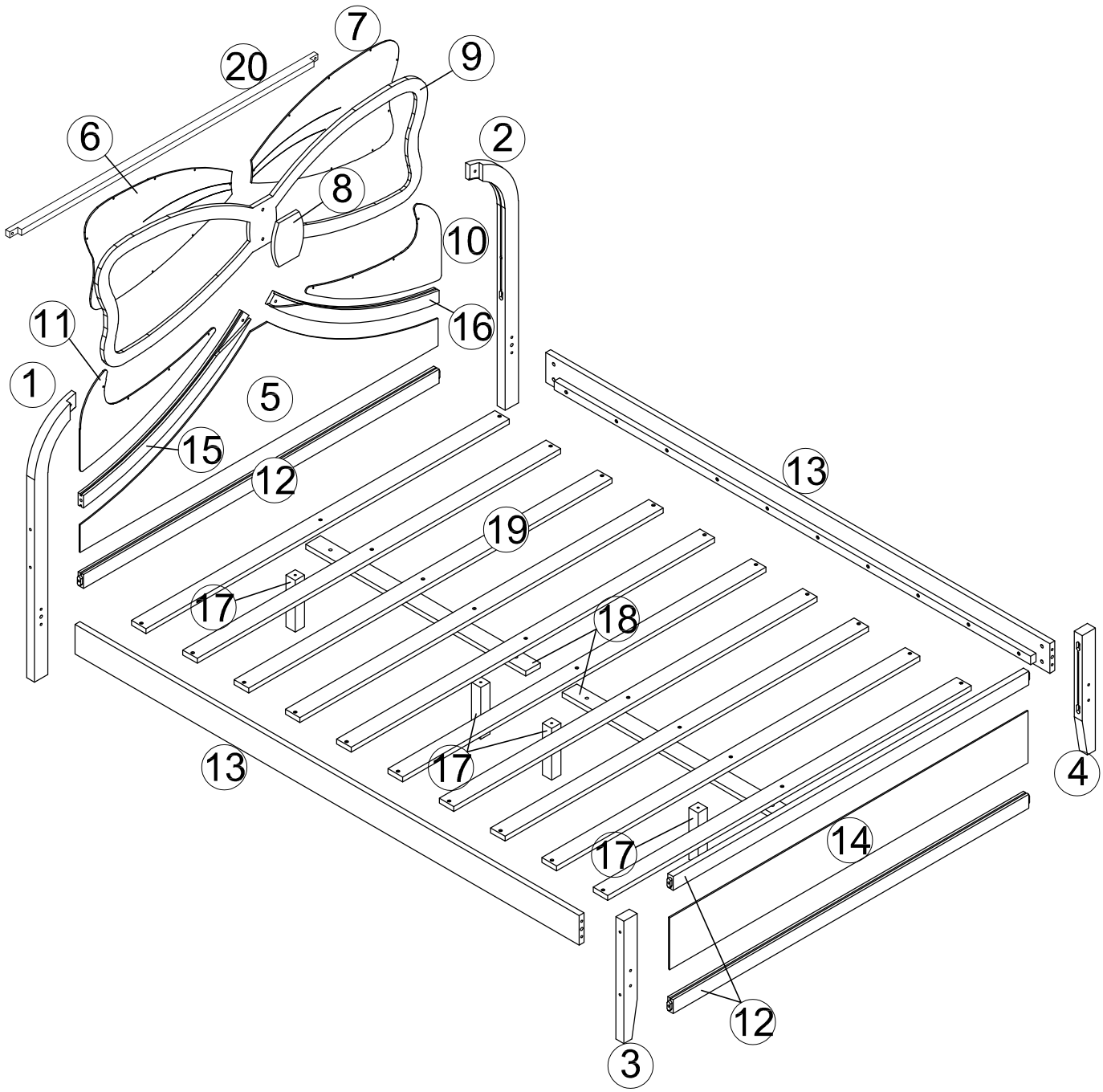

PARTS LIST / LISTE DES PIÈCES

①	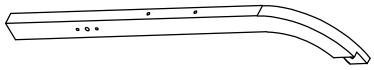	Q'ty :	1pc
②	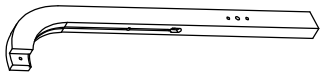	Q'ty :	1pc
③	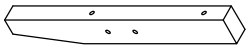	Q'ty :	1pc
④	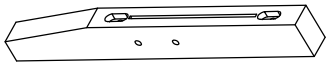	Q'ty :	1pc
⑤	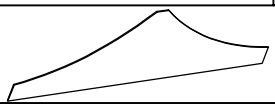	Q'ty :	1pc
⑥		Q'ty :	1pc
⑦		Q'ty :	1pc
⑧	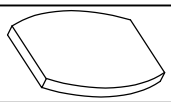	Q'ty :	1pc
⑨	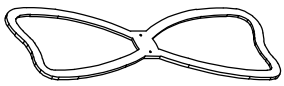	Q'ty :	1pc
⑩	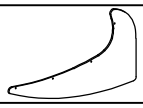	Q'ty :	1pc
⑪		Q'ty :	1pc
⑫		Q'ty :	3pcs
⑬	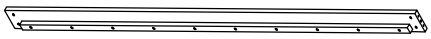	Q'ty :	2pcs
⑭	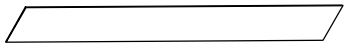	Q'ty :	1pc
⑮		Q'ty :	1pc
⑯		Q'ty :	1pc
⑰	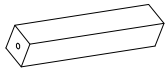	Q'ty :	4pcs
⑱		Q'ty :	2pcs
⑲	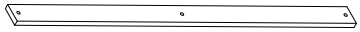	Q'ty :	10pcs
⑳		Q'ty :	1pc

HARWAER LIST/LISTE DU MATÉRIEL

A	 Ø4*30mm Wood screws / Vis à bois	21 pcs	B	 Ø4*25mm Wood screws / Vis à bois	10 pcs
C	 Ø3.5*12mm Wood screws / Vis à bois	26 pcs	D	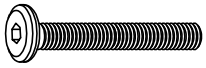 Ø1/4*90mm Hex-head bolt /Boulon à tête hexagonale	8 pcs
E	 Ø1/4*75mm Hex-head bolt /Boulon à tête hexagonale	8 pcs	F	 Ø1/4*40mm Hex-head bolt /Boulon à tête hexagonale	2 pcs
G	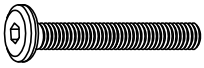 Ø1/4*20mm Hex-head bolt /Boulon à tête hexagonale	4 pcs	H	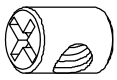 Ø1/4*13mm Horizontal-hole bolt /Boulon à trou horizontal	16 pcs
I	 Ø1/4*25mm Leveler /Vérin de réglage	4 pcs	J	 Ø10*40mm Wooden dowel /Cheville en bois	4 pcs
K	 Ø1/4*60mm Hex-head bolt /Boulon à tête hexagonale	4 pcs	L	 Allen key K4 /Clé Allen Q4	1 pc

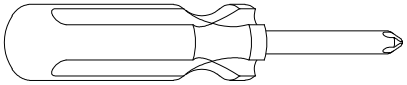

Assembly Tools Required (Not Included)
Outils de montage requis (Non Inclus)

STEP 1
ÉTAPE 1

L	G	C
1pc	Ø1/4*20mm = 2pcs	Ø3.5*12mm = 18pcs

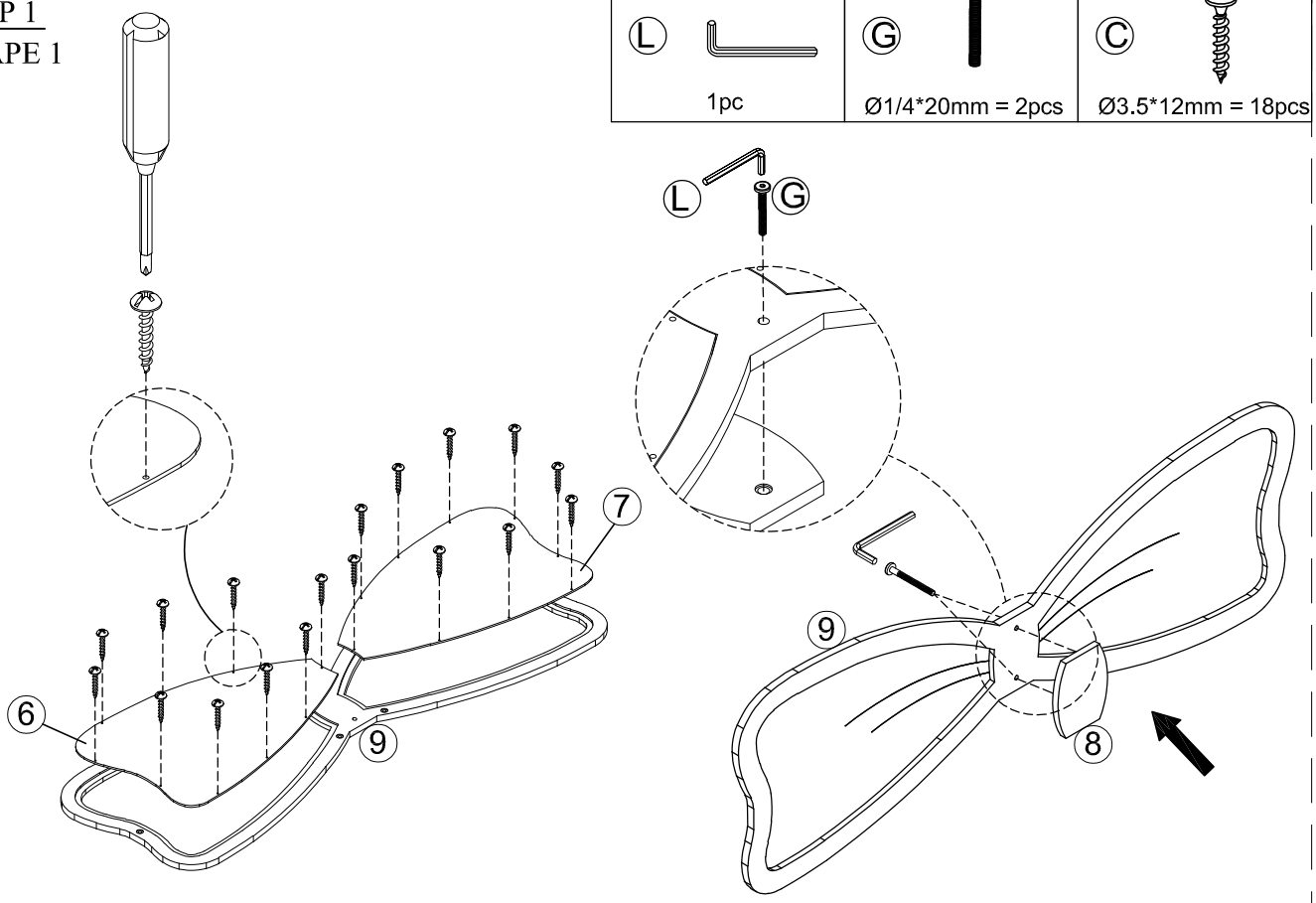

STEP 2
ÉTAPE 2

L	H	D
1pc	Ø1/4*13mm =4pcs	Ø1/4*90mm = 4pcs

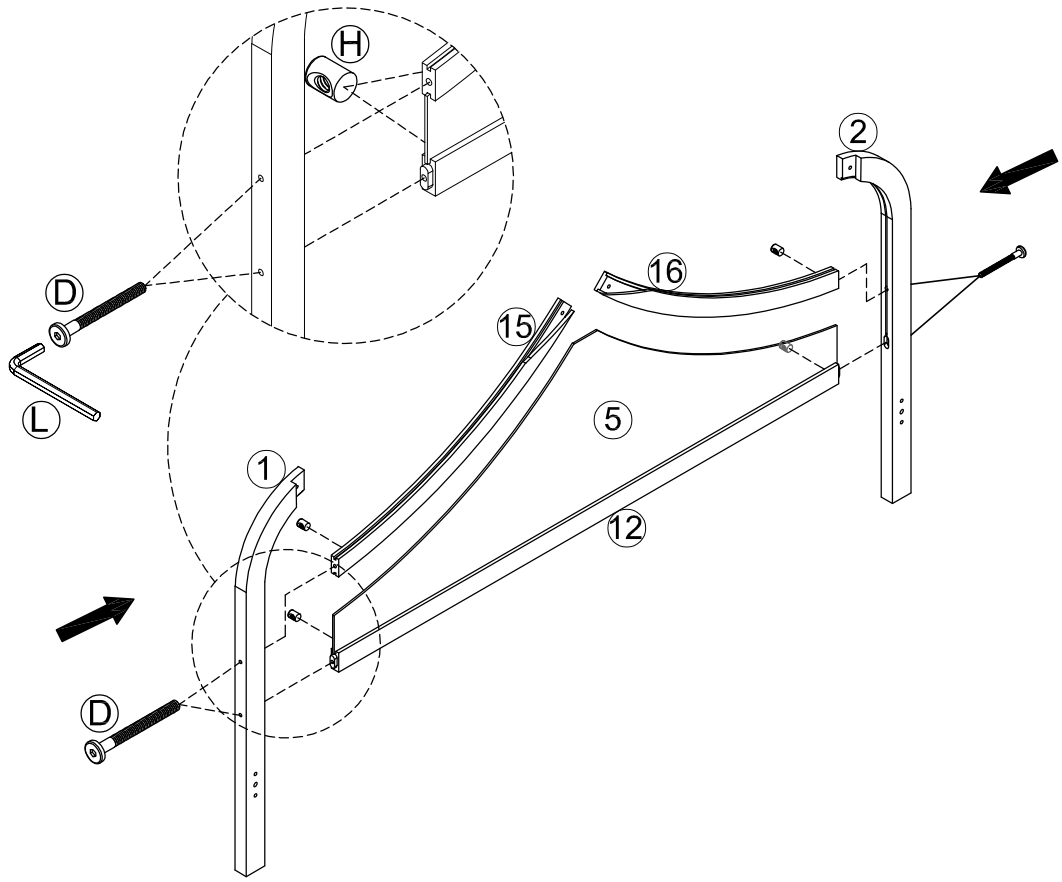

STEP 3
ÉTAPE 3

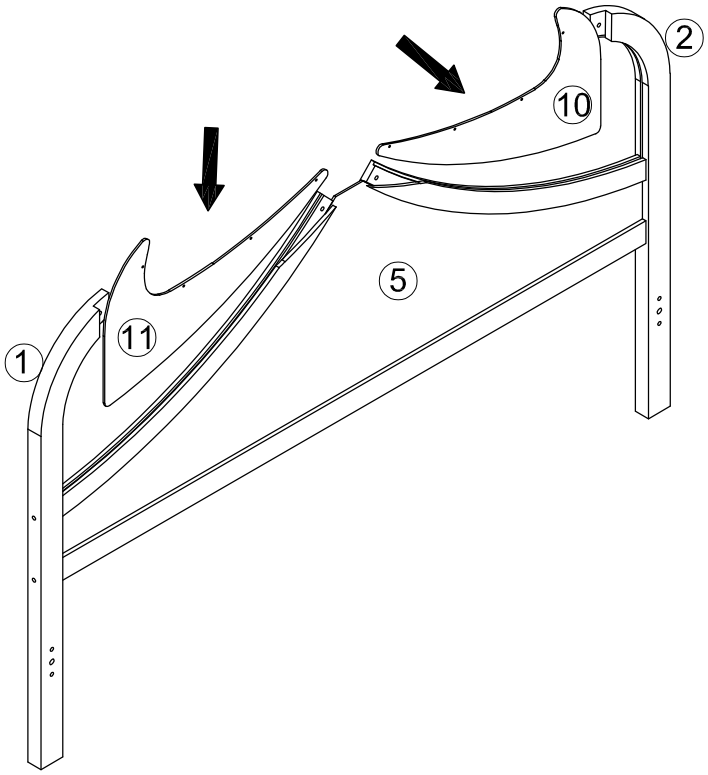

STEP 4
ÉTAPE 4

C Ø3.5*12mm = 8pcs	L 1pc	G Ø1/4*20mm = 2pcs
A Ø4*30mm = 1pc		F Ø1/4*40mm = 2pcs

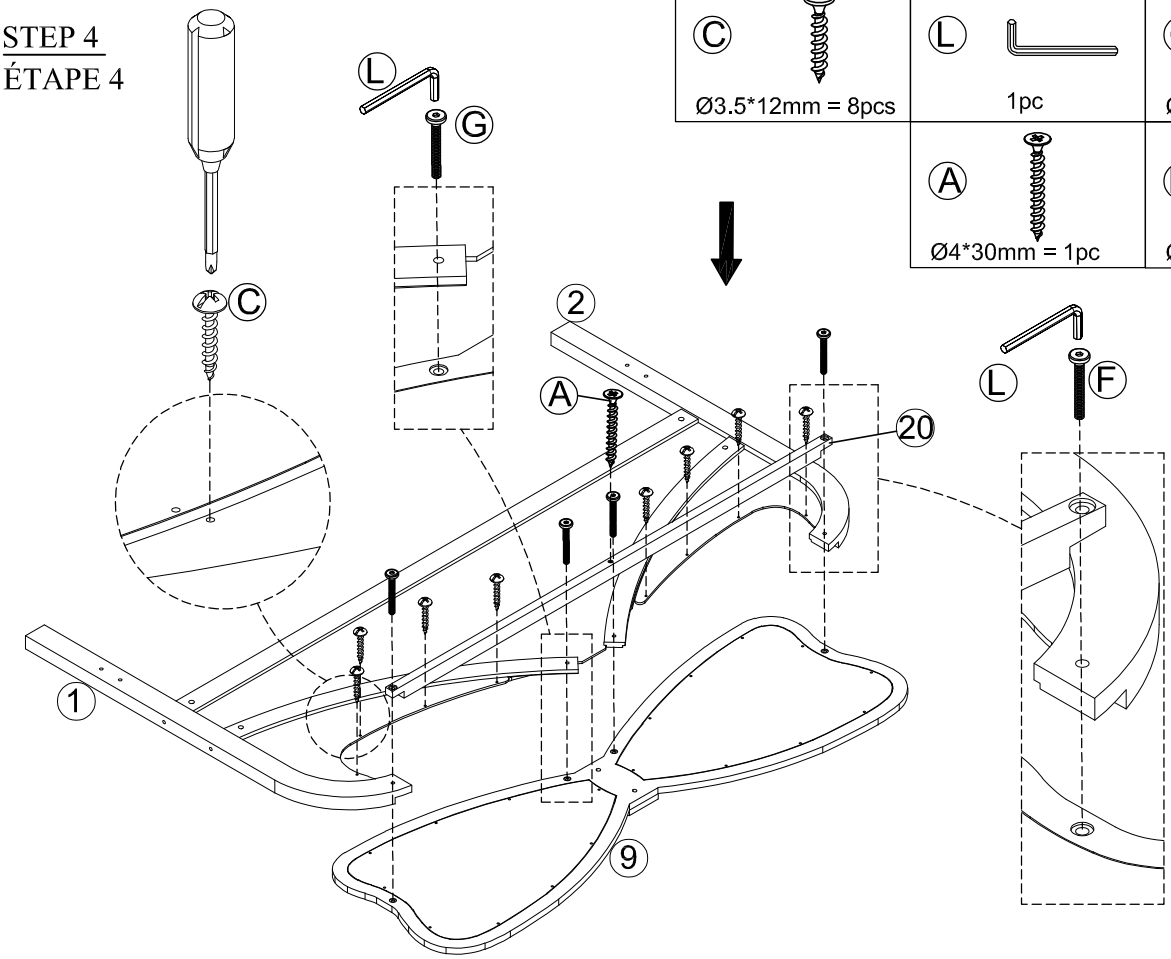

STEP 5
ÉTAPE 5

L	H	D
1pc	Ø1/4*13mm =2pcs	Ø1/4*90mm = 2pcs

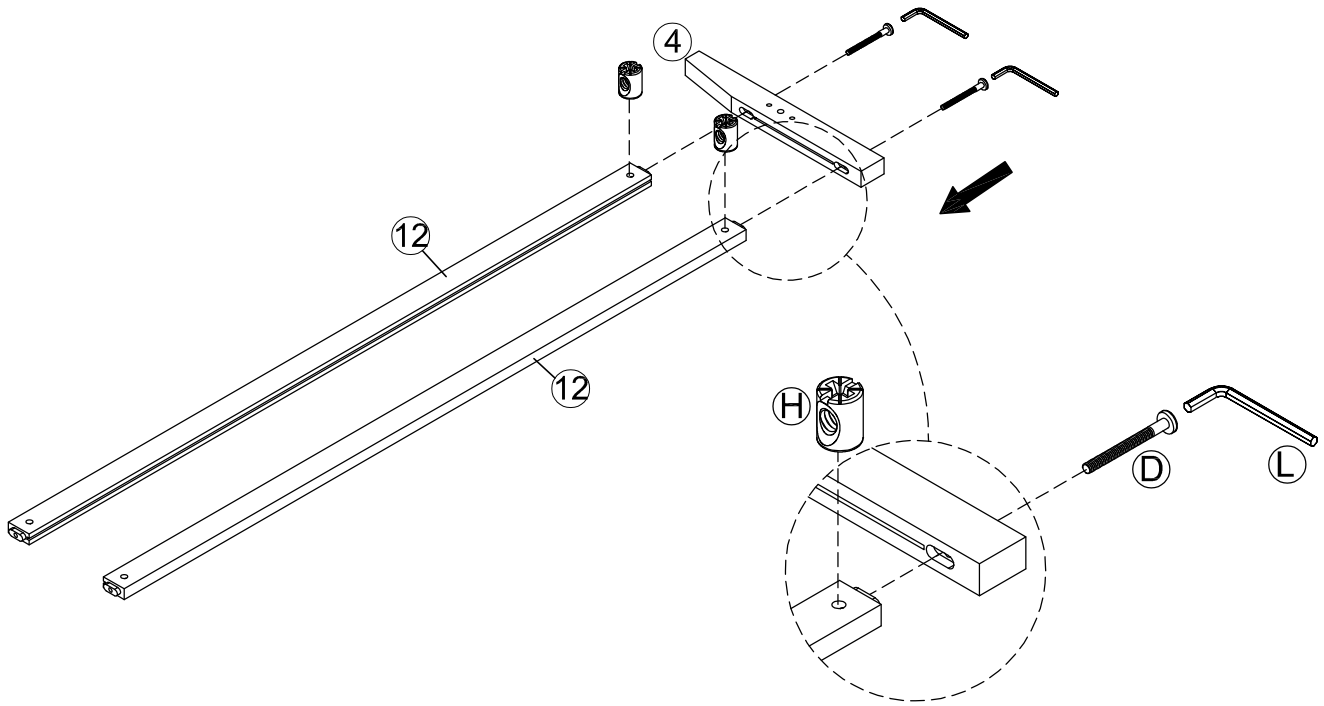

STEP 6
ÉTAPE 6

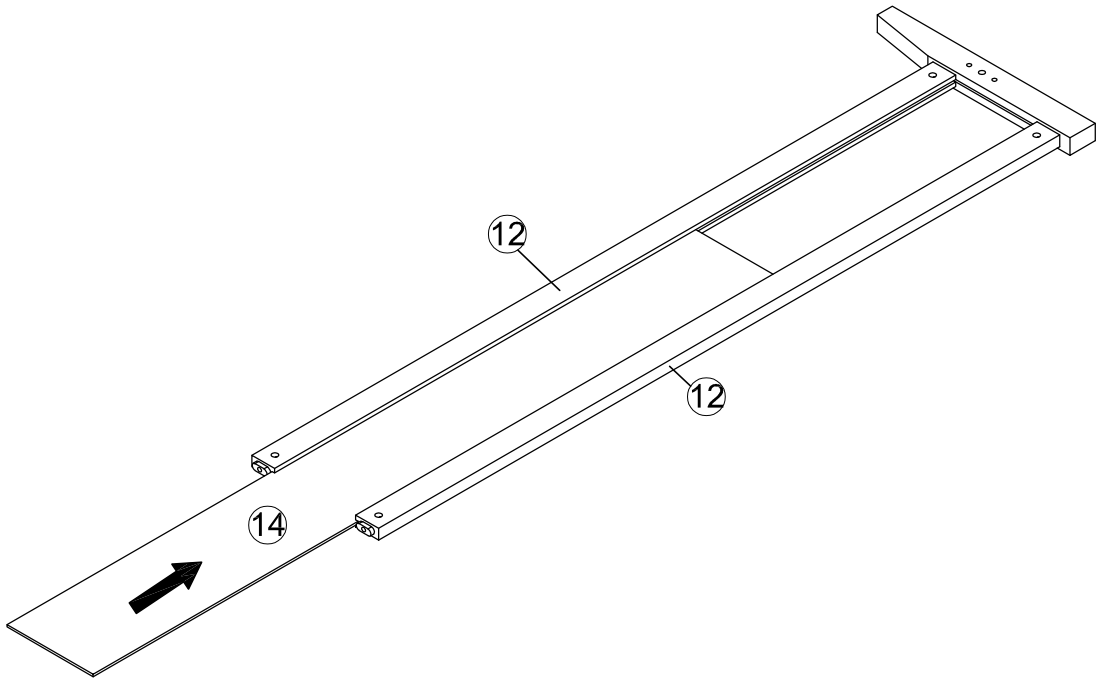

STEP 7
ÉTAPE 7

L	H	D
1pc	Ø1/4*13mm =2pcs	Ø1/4*90mm = 2pcs

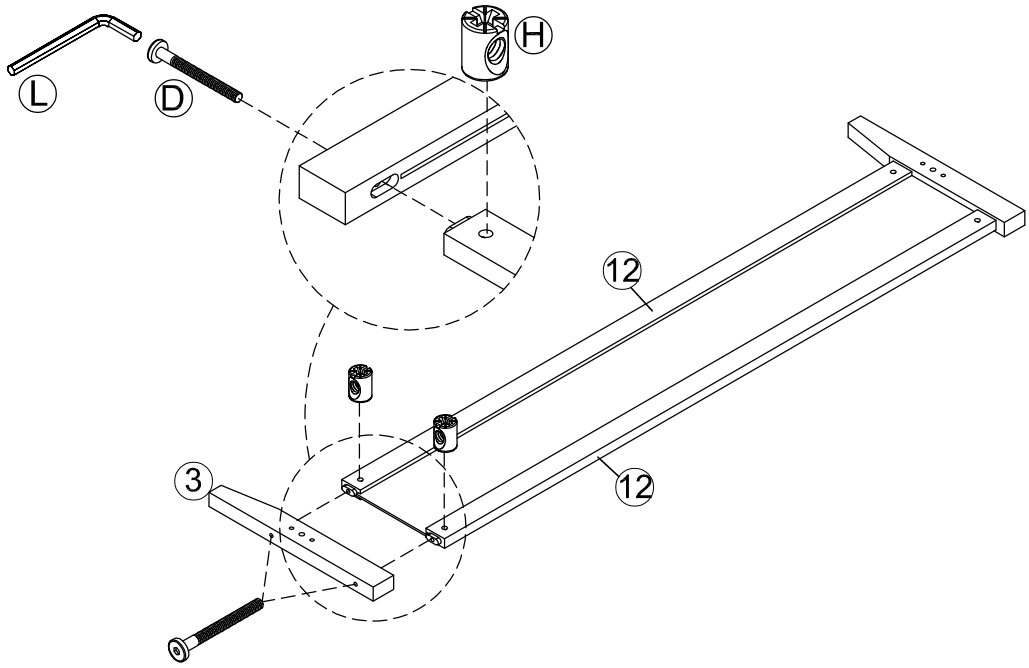

STEP 8
ÉTAPE 8

L	H	E	J
1pc	Ø1/4*13mm =8pcs	Ø1/4*75mm = 8pcs	Ø10*40mm =4pcs

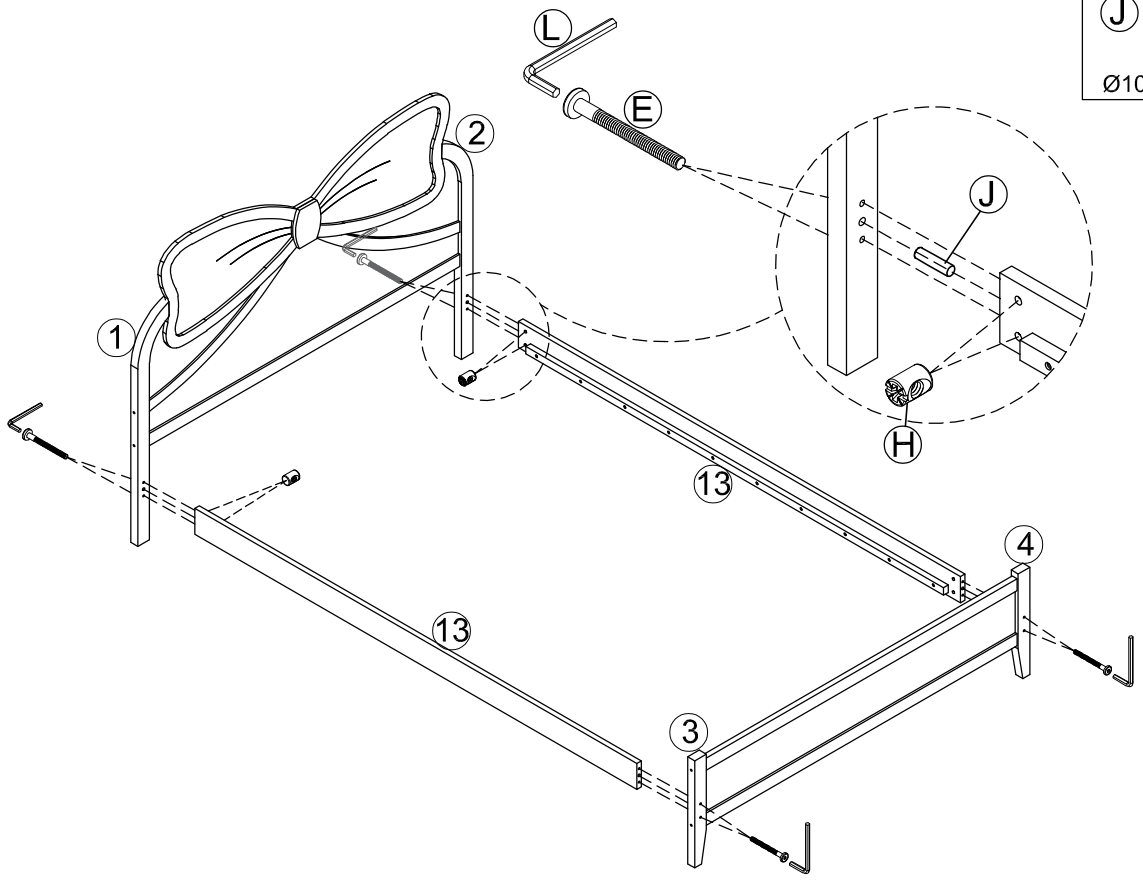

STEP 9
ÉTAPE 9

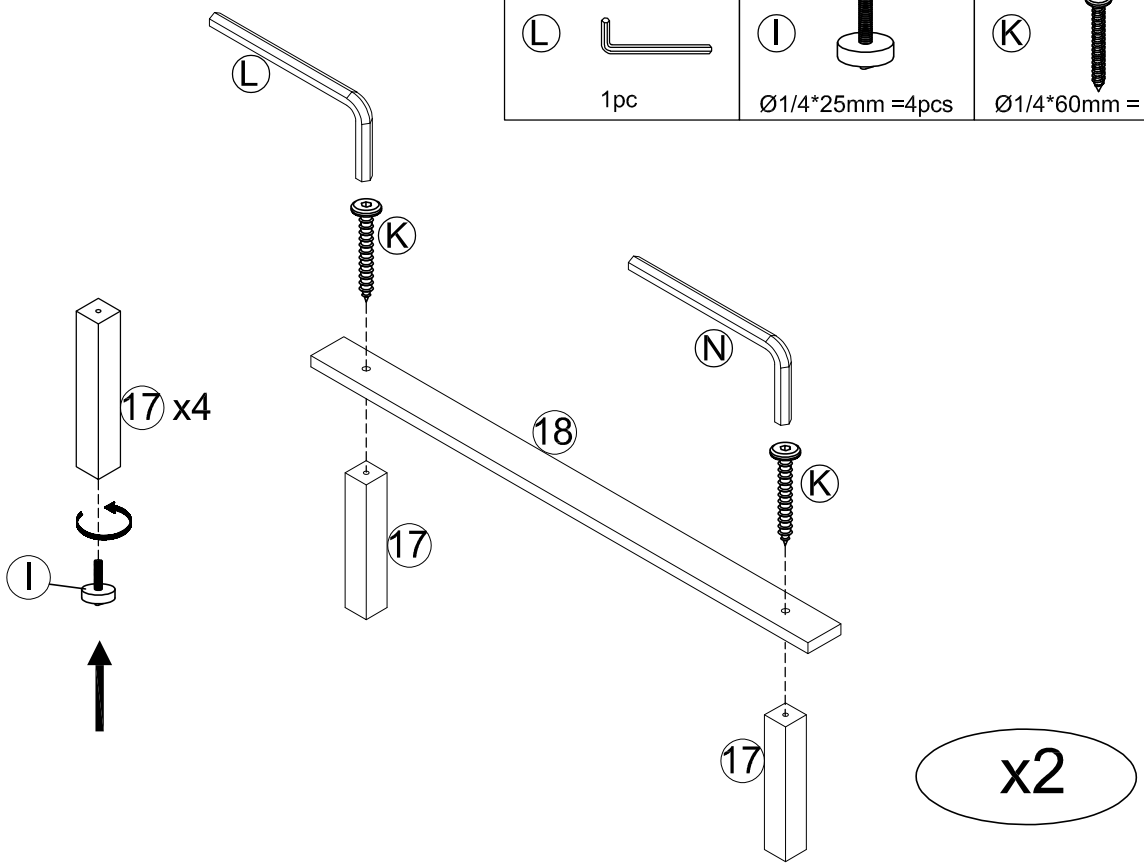

L	I	K
1pc	Ø1/4*25mm =4pcs	Ø1/4*60mm = 4pcs

STEP 10
ÉTAPE 10

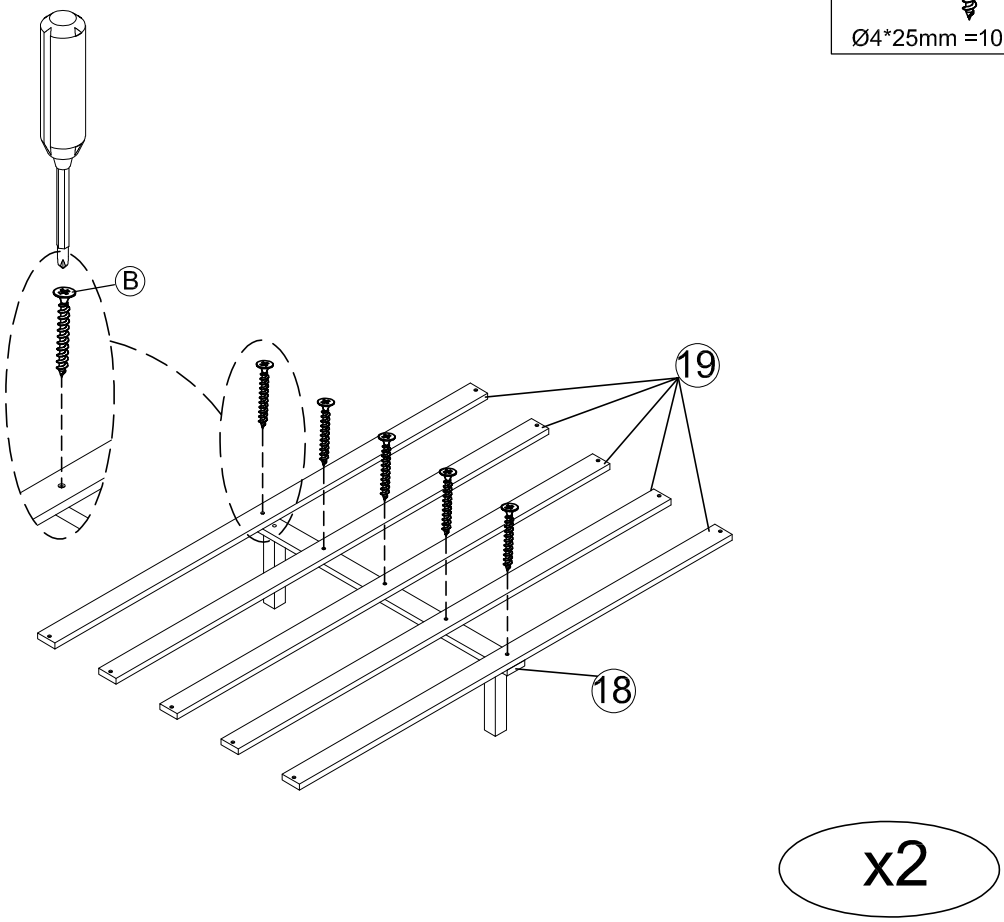

B
Ø4*25mm =10pcs

STEP 11
ÉTAPE 11

Ⓐ

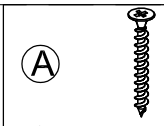

Ø4*30mm = 20pcs

