Installationsanleitung/Installation Instruction/Instruction d'installation/Istruzioni di installazione/Instrucciones de instalación/Installatie-instructies/ Installationsanvisningar/Instrukcje instalacji

Bartische-**N620P539348/N620P539349**

Bar tables-**N639P539432/N639P539433**

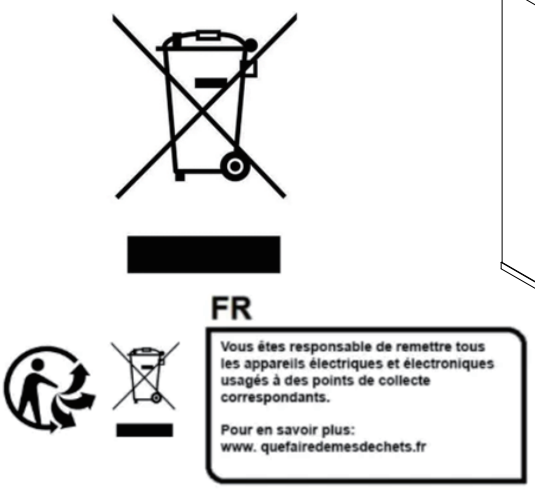

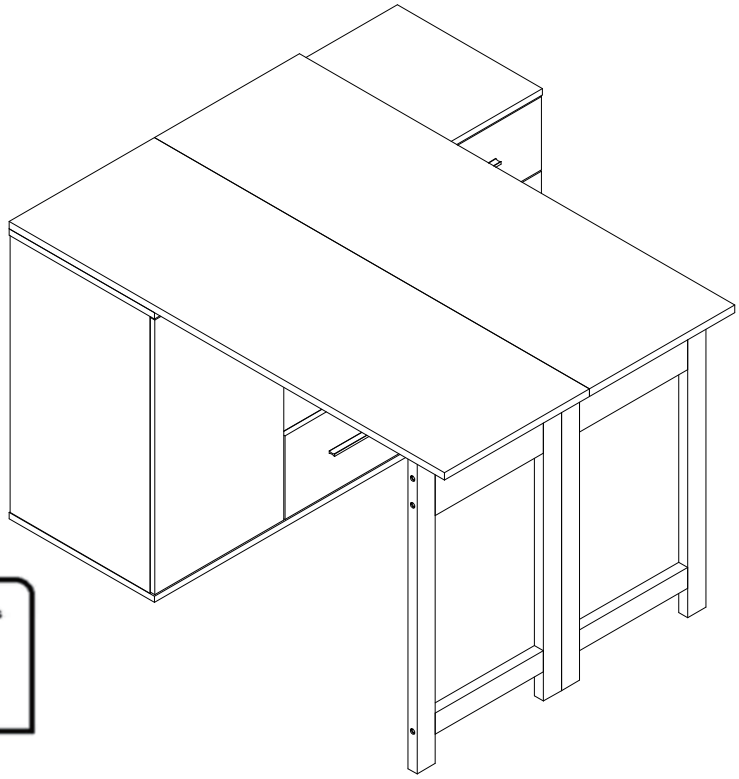

DE: Unser Produkt wird Ihnen in 2 Paketen geliefert. Die Lieferzeiten dieser 2 Pakete können abweichen, bitte haben Sie etwas Geduld und vielen Dank für Ihr Verständnis.
UK: Our product will be delivered to you in 2 packages. The delivery times of these 2 packages may differ, please be patient and thank you for your understanding.
FR: Notre produit vous sera livré en 2 colis. Les délais de livraison de ces 2 colis peuvent différer, soyez patient et merci pour votre compréhension.
IT: Il nostro prodotto verrà consegnato in 2 pacchi. I tempi di consegna di questi 2 pacchi possono variare; vi preghiamo di avere un po' di pazienza e vi ringraziamo per la vostra comprensione.
ES: Nuestro producto se entregará en 2 paquetes. Los tiempos de entrega de estos 2 paquetes pueden variar; por favor, tenga un poco de paciencia y gracias por su comprensión.
NL: Ons product wordt in 2 pakketten bij u geleverd. De levertijden van deze 2 pakketten kunnen verschillen, we vragen om uw geduld en bedanken u voor uw begrip.
SE: Vår produkt kommer att levereras till dig i 2 paket. Leveranstiderna för dessa 2 paket kan variera, vi ber om ditt tålamod och tackar för din förståelse.
PL: Nasz produkt zostanie dostarczony w 2 paczkach. Czas dostawy tych 2 paczek może się różnić, prosimy o cierpliwość i dziękujemy za zrozumienie.

(DE):

1. Die maximale Tragfähigkeit des Produkts beträgt 65 kg, bitte nicht überladen.
2. Lassen Sie Kinder nicht auf Möbel klettern, da dies Umkippen und schwere Verletzungen verursachen kann.
3. Um die Sicherheit zu gewährleisten, installieren Sie bitte gemäß der Anleitung und ziehen Sie bei Bedarf Fachleute zurate.
4. Stellen Sie Möbel nicht in die Nähe von Feuerquellen oder heißen Gegenständen, um das Brandrisiko zu vermeiden.
5. Stellen Sie Möbel nicht in feuchten Umgebungen auf, um Materialschäden zu verhindern.
6. Überprüfen Sie regelmäßig alle Verbindungen und Befestigungen, um sicherzustellen, dass sie fest sind, um Unfälle zu vermeiden.
7. Reinigen Sie Möbel mit einem feuchten Tuch oder Alkohol, vermeiden Sie die Verwendung von reinigenden Mitteln mit ätzenden Chemikalien.

(UK):

1. The maximum weight capacity of the product is 65kg; do not overload.
2. Do not allow children to climb on furniture, as it may cause tipping and serious injury.
3. For safety, please install correctly according to the instructions, and seek professional assistance if necessary.
4. Do not place furniture near fire sources or hot items to avoid fire risk.
5. Do not place furniture in damp environments to prevent material damage.
6. Regularly check all connections and fasteners to ensure they are secure to prevent accidents.
7. Clean furniture with a damp cloth or alcohol; avoid using cleaners with corrosive chemicals.

(FR):

1. La capacité maximale de charge du produit est de 65 kg, ne pas surcharger.
2. Ne laissez pas les enfants grimper sur les meubles, cela peut entraîner un basculement et des blessures graves.
3. Pour garantir la sécurité, veuillez installer correctement selon les instructions et demander de l'aide à des professionnels si nécessaire.
4. Ne placez pas les meubles près de sources de chaleur ou d'objets chauds pour éviter les risques d'incendie.
5. Ne placez pas les meubles dans des environnements humides pour éviter d'endommager les matériaux.
6. Vérifiez régulièrement tous les raccords et fixations pour vous assurer qu'ils sont sécurisés afin d'éviter les accidents.
7. Nettoyez les meubles avec un chiffon humide ou de l'alcool, évitez d'utiliser des nettoyants contenant des produits chimiques corrosifs.

(IT):
1. La capacità massima del prodotto è di 65 kg, non sovraccaricare.
2. Non permettere ai bambini di arrampicarsi sui mobili, poiché ciò potrebbe causare ribaltamenti e gravi infortuni.
3. Per garantire la sicurezza, installare correttamente secondo le istruzioni e chiedere assistenza a professionisti se necessario.
4. Non posizionare i mobili vicino a fonti di calore o oggetti caldi per evitare rischi di incendio.
5. Non posizionare i mobili in ambienti umidi per prevenire danni ai materiali.
6. Controllare regolarmente tutte le connessioni e le viti per assicurarsi che siano sicure e prevenire incidenti.
7. Pulire i mobili con un panno umido o alcol; evitare di utilizzare detergenti contenenti sostanze chimiche corrosive.

(ES):
1. La capacidad máxima del producto es de 65 kg, no sobrecargar.
2. No permita que los niños escalen los muebles, ya que puede provocar vuelcos y lesiones graves.
3. Para garantizar la seguridad, instale correctamente según las instrucciones y busque asistencia profesional si es necesario.
4. No coloque muebles cerca de fuentes de fuego u objetos calientes para evitar riesgos de incendio.
5. No coloque muebles en ambientes húmedos para evitar daños en los materiales.
6. Revise regularmente todas las conexiones y sujetadores para asegurarse de que estén firmes y prevenir accidentes.
7. Limpie los muebles con un paño húmedo o alcohol; evite usar limpiadores con productos químicos corrosivos.

(NL):
1. De maximale draagcapaciteit van het product is 65 kg; niet overbelasten.
2. Laat kinderen niet op meubels klimmen, dit kan omvallen en ernstige verwondingen veroorzaken.
3. Installeer correct volgens de instructies voor de veiligheid en vraag indien nodig om professionele hulp.
4. Plaats meubels niet in de buurt van vuurbronnen of hete voorwerpen om brandrisico te voorkomen.
5. Plaats meubels niet in vochtige omgevingen om materiaalschade te voorkomen.
6. Controleer regelmatig alle verbindingen en bevestigingen om ervoor te zorgen dat ze stevig zijn en ongelukken te voorkomen.
7. Maak meubels schoon met een vochtige doek of alcohol; vermijd het gebruik van schoonmaakmiddelen met bijtende chemicaliën.

(SE):
1. Den maximala belastningen för produkten är 65 kg; överbelasta inte.
2. Låt inte barn klättra på möbler, eftersom det kan leda till att de tippar och orsakar allvarliga skador.
3. För att säkerställa säkerheten, installera korrekt enligt instruktionerna och be om professionell hjälp vid behov.
4. Placera inte möbler nära värmekällor eller heta föremål för att undvika brandrisk.
5. Placera inte möbler i fuktiga miljöer för att förhindra materialskador.
6. Kontrollera regelbundet alla anslutningar och fästen för att säkerställa att de är säkra för att förhindra olyckor.
7. Rengör möbler med en fuktig trasa eller alkohol; undvik att använda rengöringsmedel med frätande kemikalier.

(PL):
1. Maksymalne obciążenie produktu wynosi 65 kg; nie przeciążaj.
2. Nie pozwalaj dzieciom wspinać się na meble, ponieważ może to prowadzić do przewrócenia i poważnych obrażeń.
3. Aby zapewnić bezpieczeństwo, zainstaluj poprawnie zgodnie z instrukcjami i w razie potrzeby skorzystaj z pomocy specjalistów.
4. Nie stawiaj mebli w pobliżu źródeł ognia lub gorących przedmiotów, aby uniknąć ryzyka pożaru.
5. Nie umieszczaj mebli w wilgotnym środowisku, aby zapobiec uszkodzeniu materiałów.
6. Regularnie sprawdzaj wszystkie połączenia i mocowania, aby upewnić się, że są solidne, aby zapobiec wypadkom.
7. Czyść meble wilgotną szmatką lub alkoholem; unikaj używania środków czyszczących z żrącymi chemikaliami.

DE: Vor dem Einbau die Schrauben in die Löcher stecken und festziehen, aber nicht bis 100%, 70% bis 80% anziehen reicht aus. Schließlich, nachdem alle Schrauben installiert sind, ziehen Sie alle Schrauben auf 100%.
Wenn Sie auf diese Probleme stoßen, wie z. B. Fehlausrichtung der Löcher oder Unfähigkeit, bestimmte Teile zu installieren, überprüfen Sie bitte, ob die Schrauben korrekt verwendet werden und passen Sie die Dichtigkeit der Schrauben an.

UK: Before installation, insert the screws into the holes and tighten them, but do not tighten them to 100%, 70% to 80% is sufficient. Finally, after all screws are installed, tighten all screws to 100%.
If you encounter these issues, such as if the holes cannot be aligned or some parts cannot be installed, please check if the screws are used correctly and adjust the tightness of the screws.

FR: Insérer la vis dans le trou avant la fin de l'assemblage, serrer la vis, mais ne pas serrer à 100%, 70% ~ 80% est correct. Enfin, une fois que toutes les vis sont bien serrées, toutes les vis sont serrées à 100%.
Si vous rencontrez ces problèmes, par exemple si les trous ne sont pas alignés ou si certaines pièces ne peuvent pas être montées, vérifiez que les vis sont utilisées correctement et Ajustez leur serrage.

IT: Prima dell'installazione, inserire le viti nei fori e stringerle, ma non al 100%, è sufficiente stringerle al 70% - 80%. Infine, dopo aver installato tutte le viti, stringere tutte le viti al 100%. Se riscontri problemi come disallineamenti dei fori o difficoltà nell'installare alcuni componenti, verifica che le viti siano utilizzate correttamente e regola la tensione delle viti.

ES: Antes de la instalación, coloque los tornillos en los agujeros y apriételos, pero no al 100%; apretar al 70% - 80% es suficiente. Finalmente, después de haber instalado todos los tornillos, apriete todos los tornillos al 100%. Si se encuentra con problemas como desalineación de los agujeros o dificultad para instalar ciertas piezas, verifique que los tornillos se estén utilizando correctamente y ajuste la tensión de los tornillos.

NL: Voordat u begint met de installatie, plaatst u de schroeven in de gaten en draait u ze aan, maar draai ze niet volledig aan; 70% tot 80% is voldoende. Draai uiteindelijk, nadat alle schroeven zijn geplaatst, alle schroeven volledig aan. Als u problemen ondervindt, zoals niet uitgelijnde gaten of onderdelen die niet kunnen worden geïnstalleerd, controleer dan of de schroeven correct zijn gebruikt en pas de spanning van de schroeven aan.

SE: Innan installation, sätt i skruvarna i hålen och dra åt dem, men dra inte åt dem helt; 70% till 80% är tillräckligt. Slutligen, när alla skruvar är installerade, dra åt alla skruvar helt. Om du stöter på problem, som att hålen inte kan justeras eller vissa delar inte kan installeras, kontrollera om skruvarna används korrekt och justera skruvarnas åtdragning.

PL: Przed instalacją wstaw śruby w otwory i dokręć je, ale nie dokręcaj ich na 100%; 70% do 80% wystarczy. Na koniec, po zainstalowaniu wszystkich śrub, dokręć wszystkie śruby do 100%. Jeśli napotkasz problemy, takie jak niedopasowane otwory lub części, które nie mogą być zainstalowane, sprawdź, czy śruby są używane prawidłowo i dostosuj ich dokręcenie.

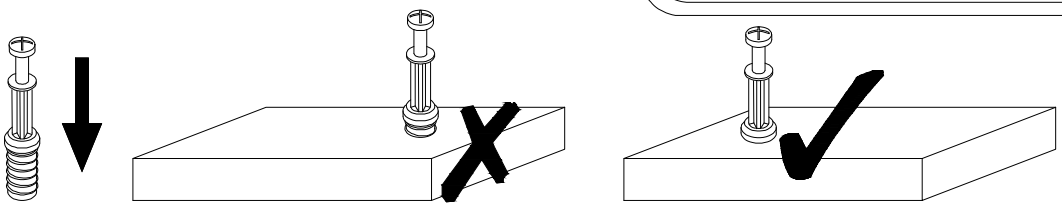

EN QUICKFIT:Tighten quickfit until shoulder is flush with panel.Do not overtighten or undertighten.
FR RACCORD RAPIDE:Faites serrer le raccord rapide jusqu'a ce que l'epaulement soit parfaitement encastre dans le panneau.Il ne faut ni trop serrer ni insuffisamment serrer.
ESQUICKFIT:Apriete quickfit hasta que el hombre se descargue con el panel.NO lo sobreapriete ni lo apriete poco.
DE QUICKFIT:Ziehen Sie den Quickfit fest,bis die Schulter mit der Platte bundig ist.
Bitte nicht zu fest oder zu schwach anziehen.
IT_MONTAGGIO RAPIDO:Stringere il montaggio rapido fino a quando la spalla e a filo con il pannello,non stringere troppo o troppo poco.

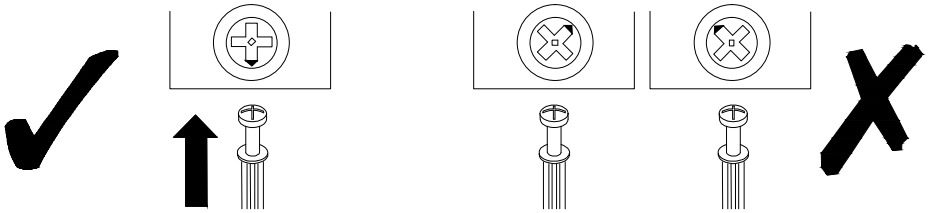

EN CAM LOCK:When fitting cam lock,ensure starting position is correct before you insert connecting quickfit.
FR SERRURE BATTEUSE:Avant d'inserer la serrure batteuse,veillez a la bonne orientation avant d'inserer le raccord rapide.
ES CIERRE DE LA CAMARA:Cuando instale el cierre de la camara,asegurese de que la posicion de inicio es correcta antes de que inserte el quickfit conector.
DE_CAM-LOCK:Achten Sie bei der Montage des Cam-Locks auf die richtige Ausgangsposition,bevor Sie den Quickfit einsetzen.
IT BLOCCAGGIO A CAMMA:Quando si monta il bloccaggio a camma,assicurarsi che la posizione iniziale sia corretta prima di inserire il montaggio rapido di collegamento

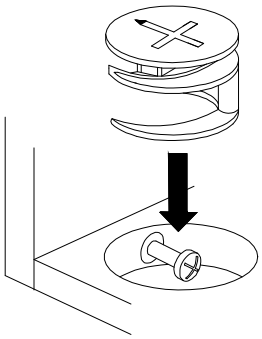

EN Quickfit head should be in the centre of the cam lock when the two panels are joined.
Cam lock should be inserted before quickfit.
FR_Lorsque les deux panneaux sont assembles,la tete du raccord rapide doit reposer au centre de la serrure batteuse.
Il faut inserer la serrure batteuse avant le raccord rapide.
ES_El cabezal del quickfit debe estar en el centro del cierre de la camara cuando se unan los dos paneles.
Se debe insertar el cierre de la camara antes que el quickfit.
DEDer Quickfit-Kopf sollte sich in der Mitte des Cam-Locks befinden,wenn die beiden Platten zusammengefugt sind.
Der Cam-Lock sollte vor dem Quickfit eingesetzt werden.
IT_La testa del montaggio rapido deve trovarsi al centro del bloccaggio a camma quando i due pannelli sono uniti.
Il Bloccaggio a Camma deve essere inserito prima del montaggio rapido.

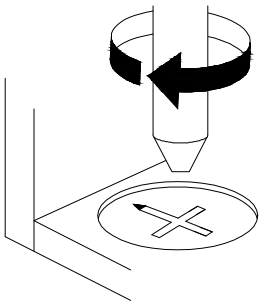

EN Turn cam lock clockwise to tighten.
FR Faites tourner la serrure batteuse dans le sens des aiguilles d'une montre pour la resserrer.
ES Gire el cierre de la camara en sentido horario para apretarlo.
DE Drehen Sie den Cam-Lock im Uhrzeigersinn,um ihn festzuziehen.
ITRuotare il bloccaggio a camma in senso orario per stringere.

HINGE ADJUSTMENT GUIDE

EN It may be necessary to adjust the hinges so that the doors align.Use the instructions below as a guide.
FR Il est parfois necessaire d'ajuster les charnieres pour un meilleur alignement des portes.Servez-vous des instructions ci-dessous comme guide.
Es Puede que sea necesario ajustar los quicios de forma que se alineen las puertas. Use las instrucciones que aparecen debajo como guia.
DE_Moglicherweise mussen Sie die Scharniere so einstellen,dass die Turen ausgerichtet sind.Verwenden Sie die nachstehenden Anweisungen als Leitfaden.
IT_Potrebbe essere necessario regolare le cerniere in modo che le porte siano allineate. Per fare cio attenersi alle istruzioni sottostanti.

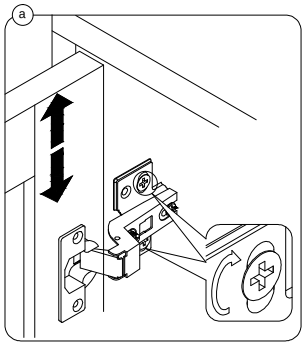

EN_To adjust the door vertically loosen the screw asshown and move up and down as needed.
FR_Si vous souhaitez regler la porte verticalement, desserrez la vis comme indique et deplacez la porte de haut en bas selon les besoins.
ESPara ajustar la puerta verticalmente afloje el tornillo tal y como se muestra y muevalo hacia arriba o hacia abajo segun sea necesario.
DE Um die Tur vertikal auszurichten,losen Sie die Schraube wie abgebildet und bewegen Sie sie nach Bedarf nach oben oder nach unten.
IT_Per allineare la porta verticalmente allentare la vite come mostrato e spostarla in alto o in basso secondo necessita.

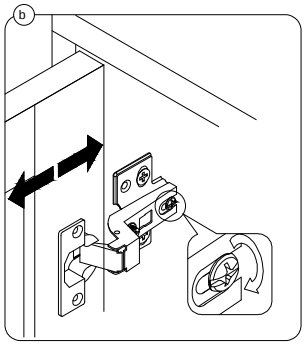

EN_To adjust the gap from the door to the main frame turn the screw clockwise or anti-clockwise as needed.
FR Si vous souhaitez ajuster l'ecart entre la porte et le cadre principal,tournez la vis dans le sens des aiguilles d'une montre ou dans le sens inverse,si necessaire.
ES_Para ajustar el espacio desde la puerta al marco principal,gire el tornillo en sentido horario o antihorario, segun se necesite.
DE Um den Abstand von der Tur zum Hauptrahmen auszurichten,drehen Sie die Schraube je nach Bedarf im oder gegen den Uhrzeigersinn.
IT_Per regolare lo spazio tra la porta e il telaio principale, avvitare o svitare la vite secondo necessita.

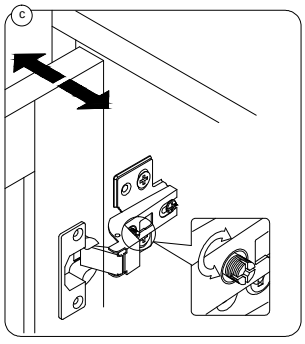

EN To adjust the door laterally adjust the screw as shown by turning clockwise or anti-clockwise.
FR Si vous souhaitez ajuster la porte lateralement,ajustez la vis comme indique en tournant dans le sens des aiguilles d'une montre ou dans le sens inverse des aiguilles d'une montre.
ES_Para ajustar la puerta lateralmente ajuste el tornillo tal y como se muestra girandolo en sentido horario y antihorario.
DE_Um die Tur seitlich auszurichten,stellen Sie bitte die Schraube wie abgebildet durch Drehen im oder gegen den Uhrzeigersinn ein.
IT_Per allineare la porta lateralmente regolare la vite come mostrato,avvitandola o svitandola.

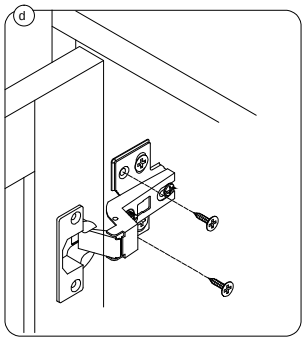

EN Please fix other screws
FR Merci de serrer les autres vis.
ES Fije los demas tornillos
DE Befestigen Sie bitte die anderen Schrauben
ITFissare le altre viti

Importeur Importateur	Decobus Handel GmbH
Adresse	Innungsstraße 9, 21244 Buchholz, Deutschland
Email/URL Courriel /URL	https://www.decobusgroup.de
Hersteller Fabricant	WEIFANG NOLAN HOME CO LTD
Adresse	Room 1103, No. 19, 2207 Lechuan Street, Beiyuan Subdistrict, Kuiwen District, Weifang City, Shandong Province, China
Email/URL	Strock2010@126.com
EC REP	Decobus Handel GmbH Innungsstraße 9,21244 Buchholz,Deutschland https://www.decobusgroup.de

Importer	COMHARBOR LIMITED
Add	Unit C,Swift Point,Cosford Lane,Rugby,CV21 1PY,GB
Email/URL	harborcomhar@gmail.com
Manufacturer	WEIFANG NOLAN HOME CO LTD
Add	Room 1103, No. 19, 2207 Lechuan Street, Beiyuan Subdistrict, Kuiwen District, Weifang City, Shandong Province, China
Email/URL	Strock2010@126.com
Made in	China
UK REP	COMHARBOR LIMITED Unit C,SwiftPoint,Cosford Lane,Rugby,CV21 1PY,GB harborcomhar@gmail.com

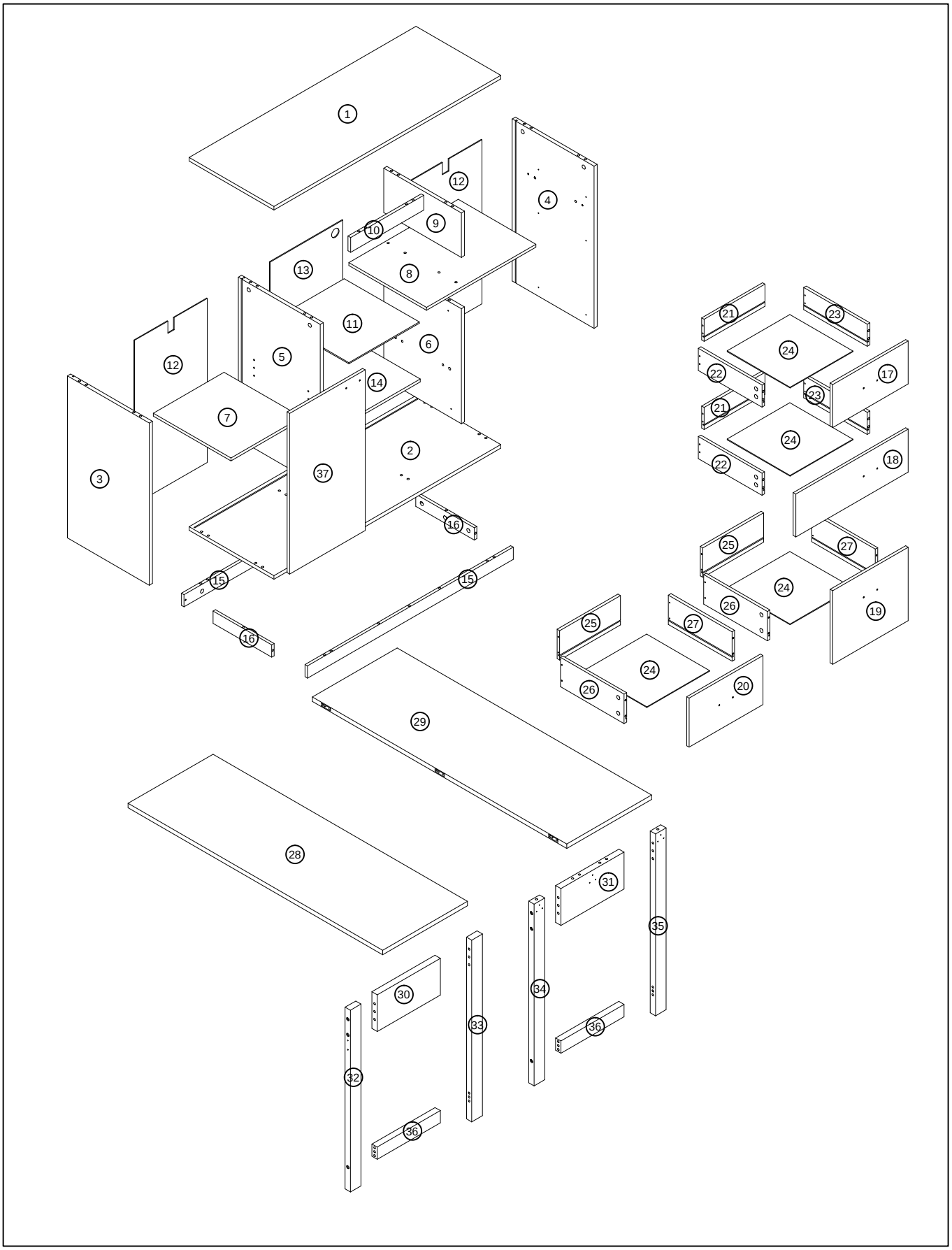
1
12
4
10
9
13
8
11
6
12
5
14
7
2
3
37
16
15
15
16
25
27
24
26
19
21
23
24
22
17
23
21
24
22
18
25
27
24
26
19
25
27
24
26
20
29
28
31
35
34
30
33
36
32
36

·Components - fittings
Please check you have all the panels listed below.
Note: The quantitie below are the correcet amount to complete the assembly. In some cases more fittings
may be supplied than are required.
·Komponenten Verschraubungen
Bitte überprüfen Sie, ob Sie alle unten aufgeführten Panels haben.
Hinweis: Die folgende Menge ist die richtige Menge, um die Montage abzuschließen. In einigen Fällen
können mehr Armaturen geliefert werden, als erforderlich.
·Composants - accessoires
Veuillez vérifier que vous possédez tous les panneaux énumérés ci - dessous.
Remarque: les quantités ci - dessous sont les quantités correspondantes nécessaires pour terminer
l'assemblage. Dans certains cas, plus d'accessoires que nécessaire peuvent être fournis.

BOX-1 N620P539348/N639P539432

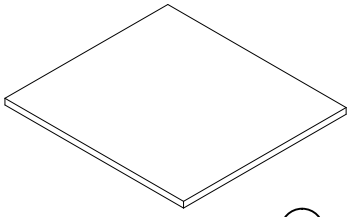 ⑦ x1	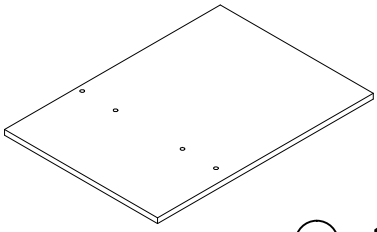 ⑧ x1	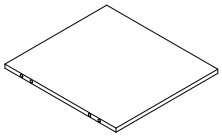 ⑭ x1
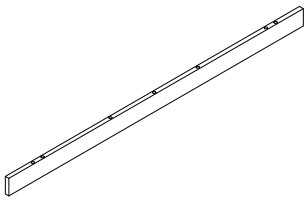 ⑮ x2	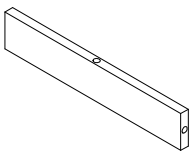 ⑯ x2	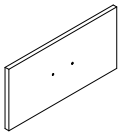 ⑰ x1
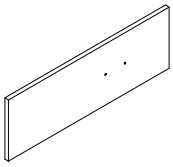 ⑱ x1	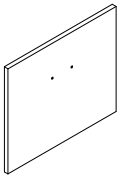 ⑲ x1	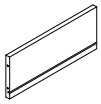 ㉕ x2
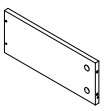 ㉖ x2	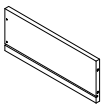 ㉗ x2	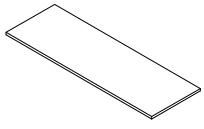 ㉘ x1

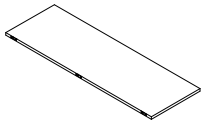

29 x1

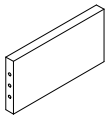

30 x1

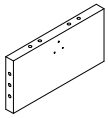

31 x1

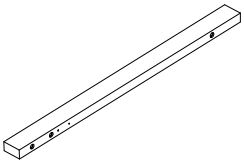

32 x1

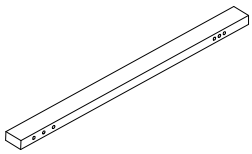

33 x1

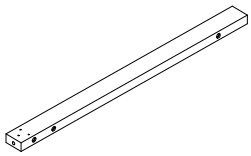

34 x1

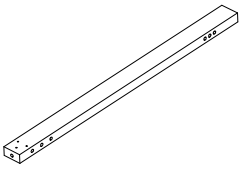

35 x1

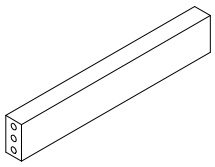

36 x2

Hardware Box

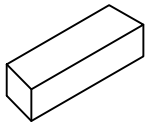

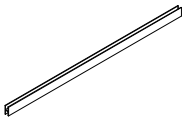

N x1

BOX-2 N620P539349/N639P539433

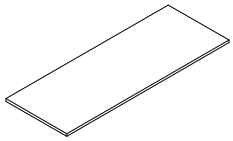

1 x1

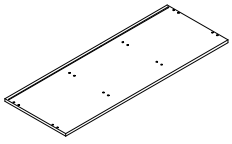

2 x1

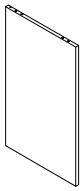

3 x1

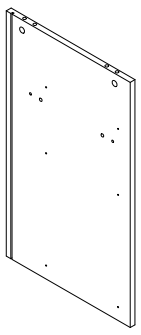

④ x1

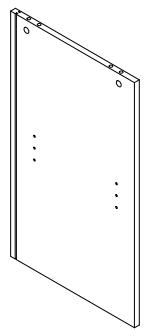

⑤ x1

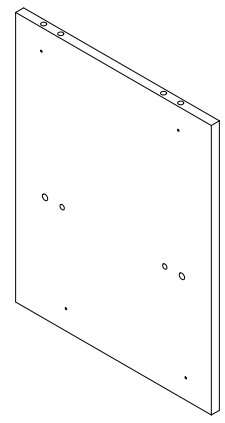

⑥ x1

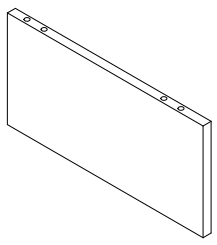

⑨ x1

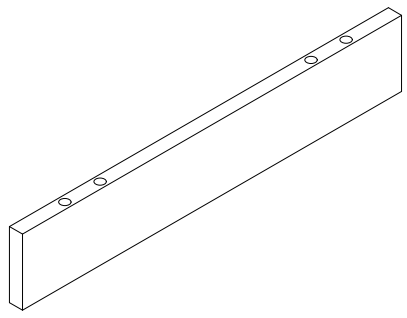

⑩ x1

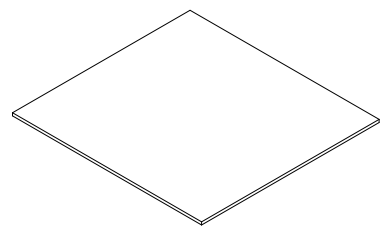

⑪ x1

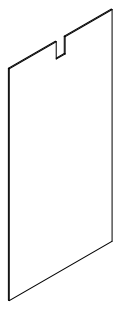

⑫ x2

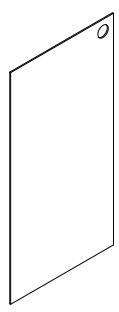

⑬ x1

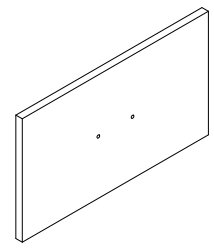

⑳ x1

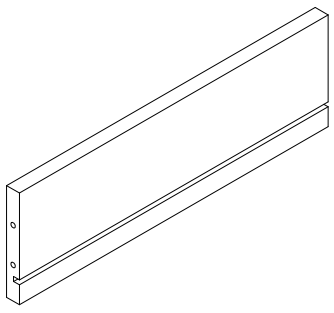

㉑ x2

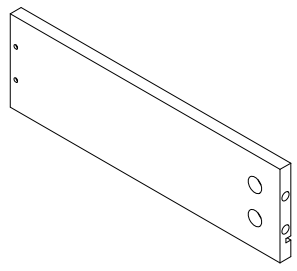

㉒ x2

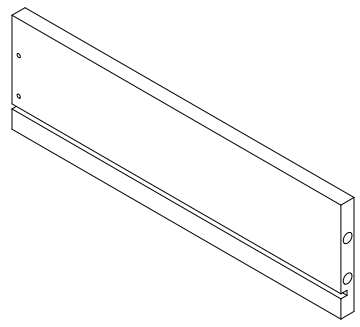

㉓ x2

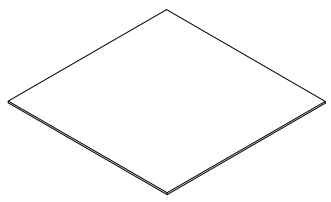

㉔ x4

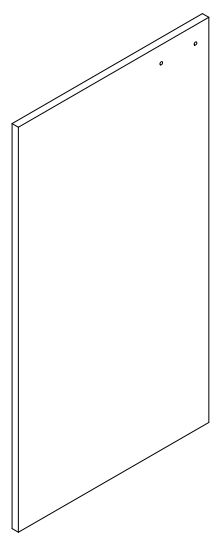

㊲ x1

BOX-1 N620P539348/N639P539432

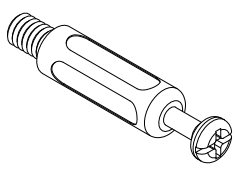 Ø6*35	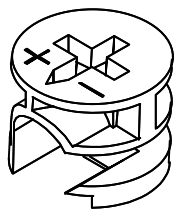 Ø15*9.5	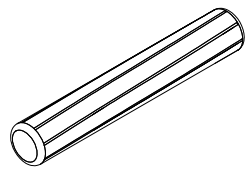 Ø8*40	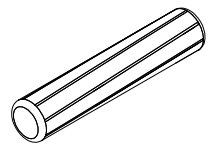 Ø8*30	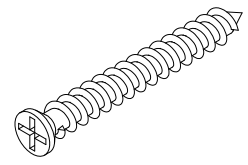 M3.5*35
A1X52PCS	A2X52PCS	BX14PCS	CX34PCS	DX16PCS
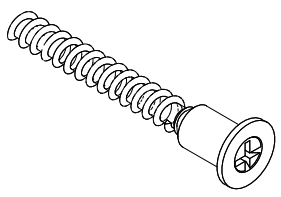 M7*50	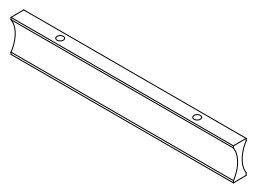	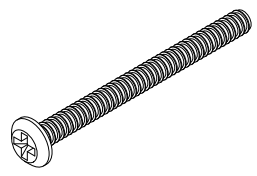 M6*70	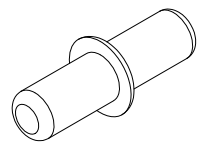	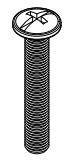 M4*15
EX10PCS	FX5PCS	GX12PCS	HX4PCS	IX10PCS
 M3.5*12	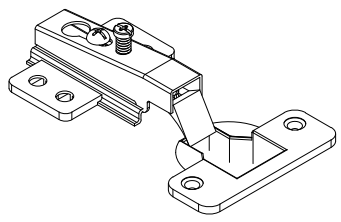	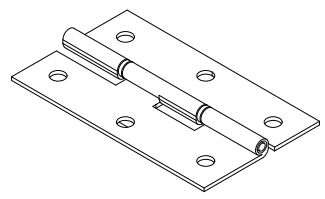	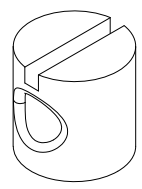	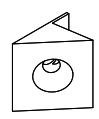
JX102PCS	KX2PCS	LX2PCS	MX12PCS	OX10PCS
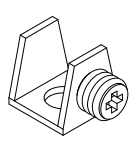	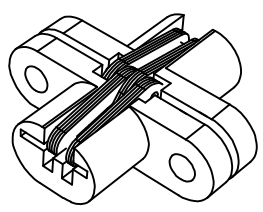	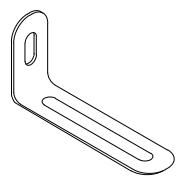	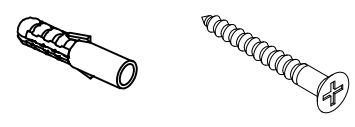 S1 S2	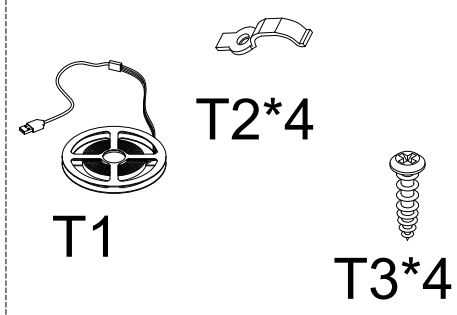 T1 T2*4 T3*4
PX4PCS	QX3PCS	RX2PCS	SX2PCS	TX1PCS
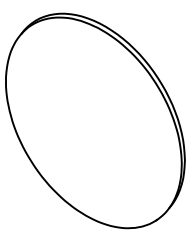	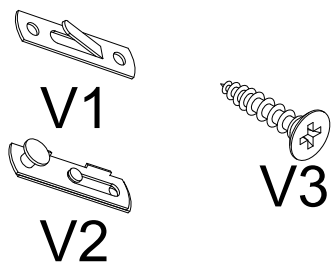 V1 V2 V3	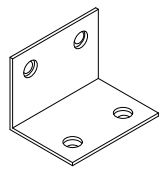	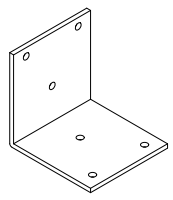	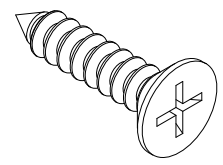 M3.5*20
UX64PCS	VX1PCS	WX3PCS	XX3PCS	YX12PCS

BOX-1 N620P539348/N639P539432

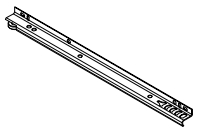	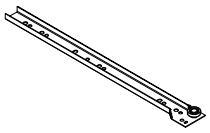	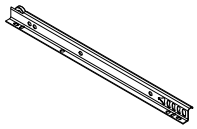	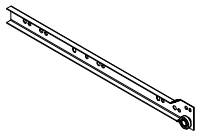
300MM	300MM	300MM	300MM
DLX4PCS	CLX4PCS	DRX4PCS	CRX4PCS

Step1
Schritt1

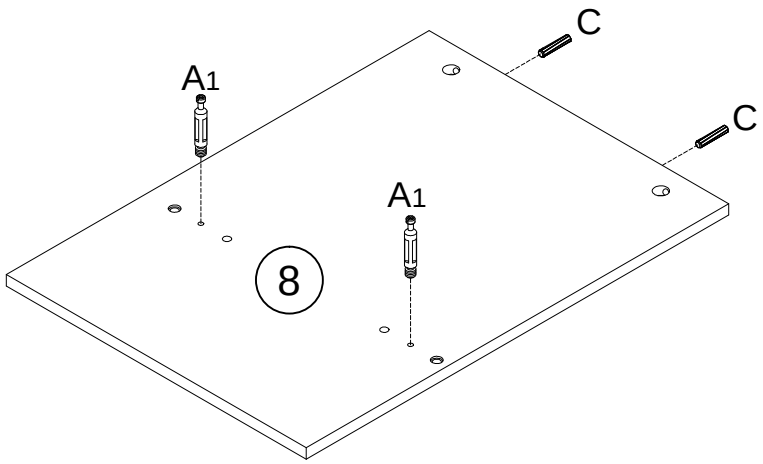

Ø6*35	A1x2pcs
Ø8*30	C x2pcs

Step2
Schritt2

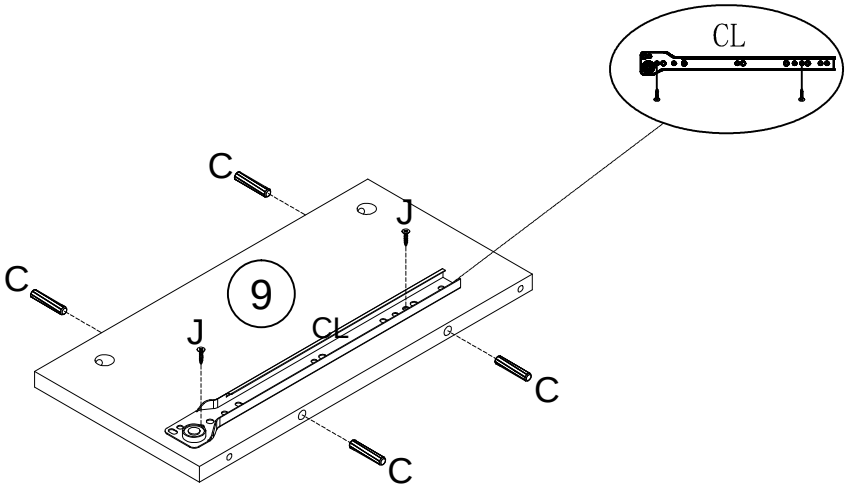

Ø8*30	Cx4pcs
Ø3.5*12	Jx2pcs
300mm	CLx1pcs

Step3
Schritt3

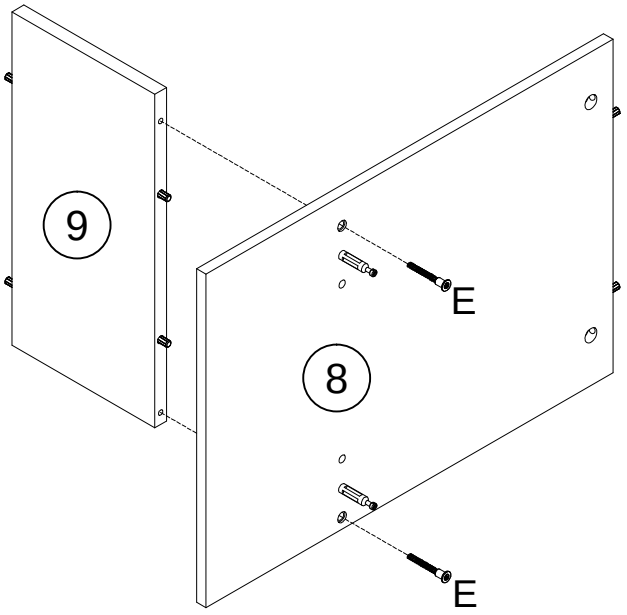

M7*50	Ex2pcs

Step4
Schritt4

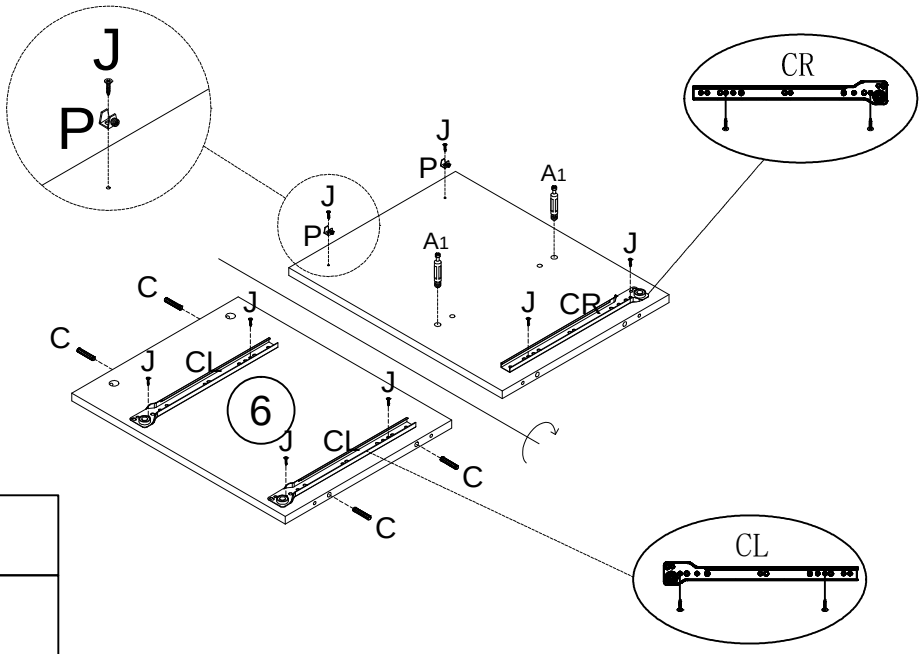

Ø6*35	A1x2pcs		
Ø8*30	Cx4pcs		
Ø3.5*12	Jx8pcs		Px2pcs
300mm	CLx2pcs	300mm	CRx1pcs

Step5
Schritt5

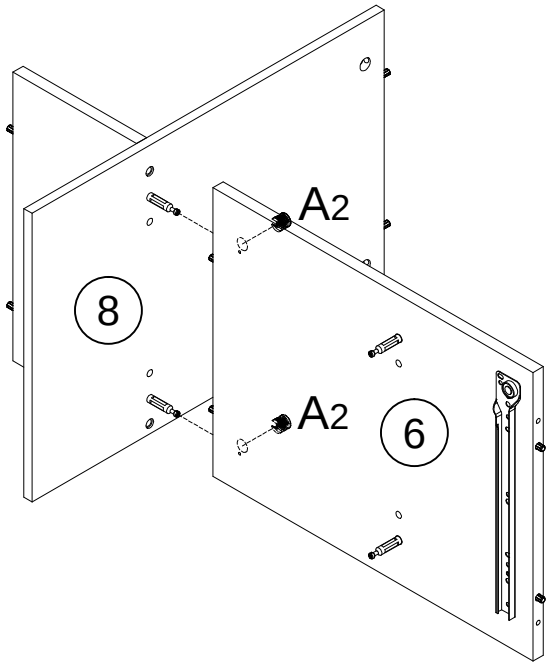

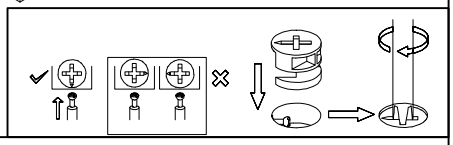

	A2x2pcs

Step6
Schritt6

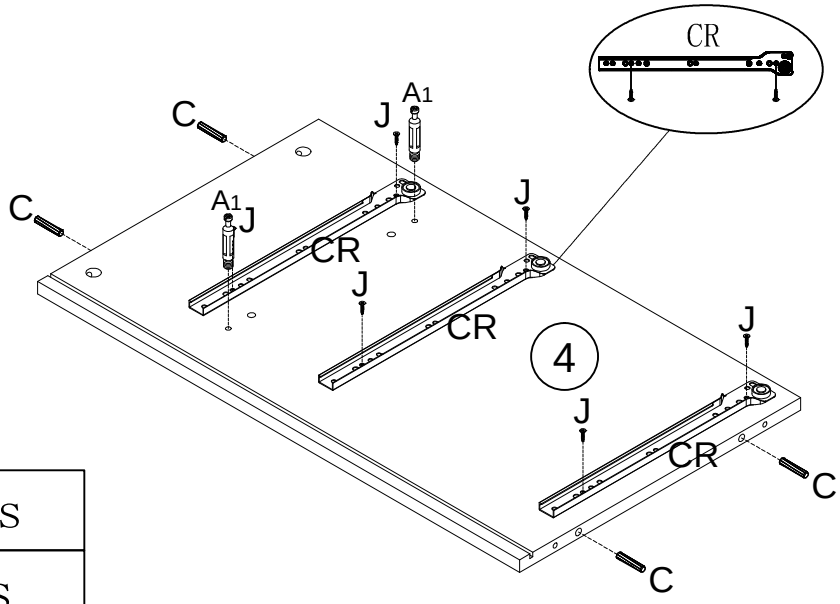

 Ø6*35	A1x2pcs
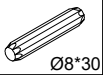 Ø8*30	Cx4pcs
 Ø3.5*12	Jx6pcs
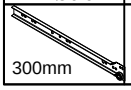 300mm	CRx3pcs

Step7
Schritt7

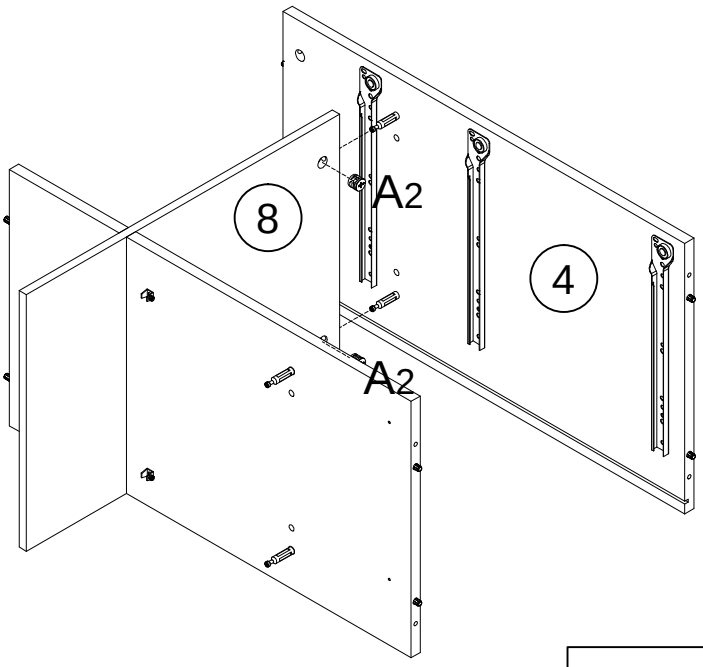

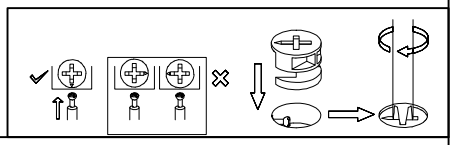



A2x2pcs

Step8
Schritt8

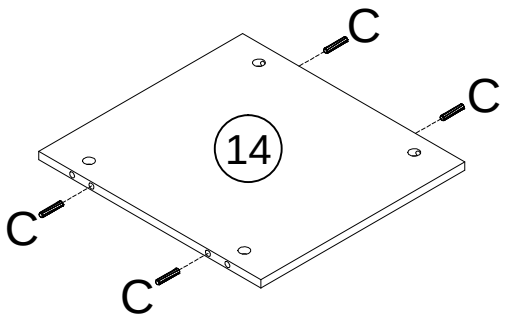

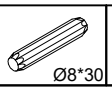

Cx4pcs

Step9
Schritt9

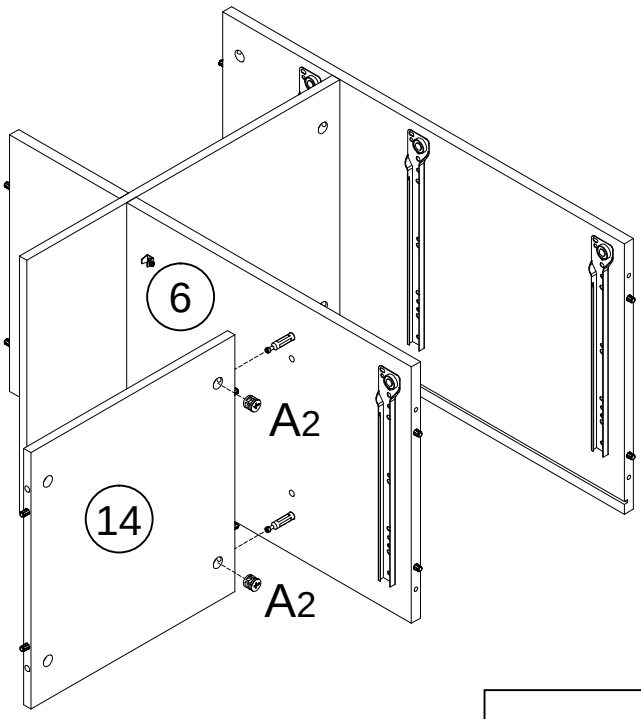

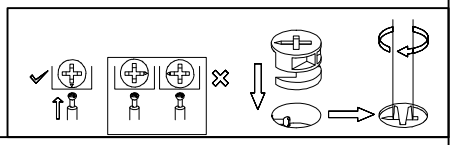

	A2x2pcs

Step10
Schritt10

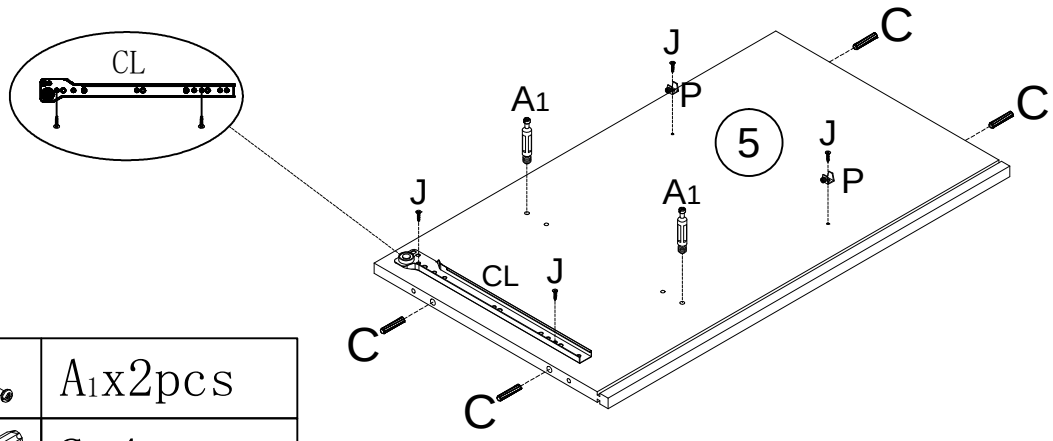

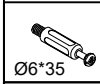 Ø6*35	A1x2pcs		
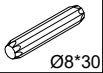 Ø8*30	Cx4pcs		
 Ø3.5*12	Jx4pcs		
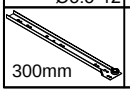 300mm	CLx1pcs		Px2pcs

Step11
Schritt11

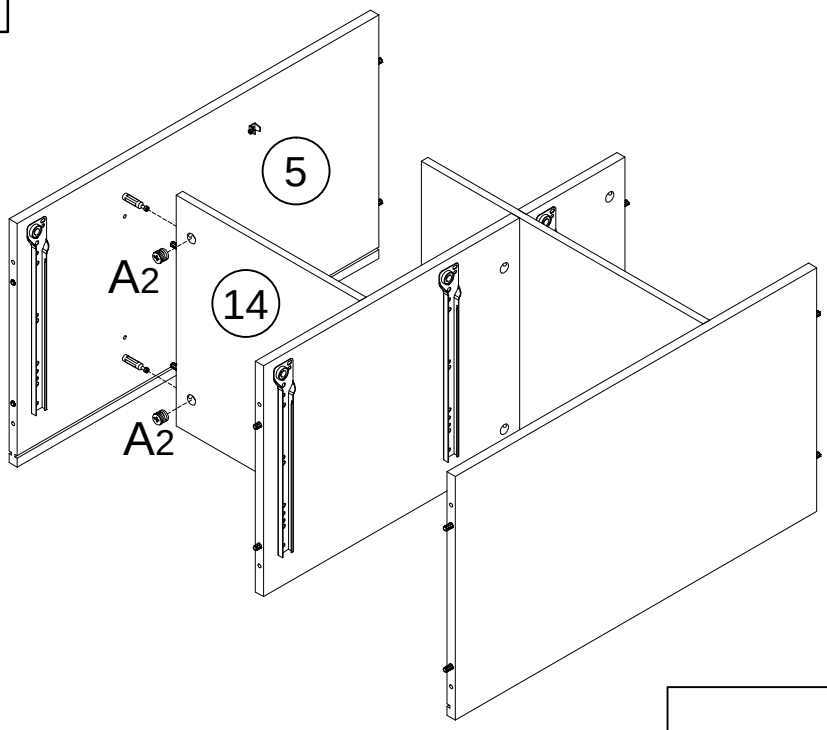

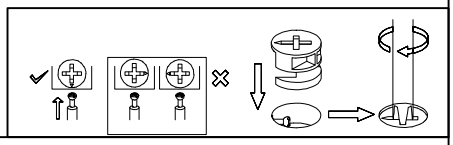

	A2x2pcs

Step12
Schritt12

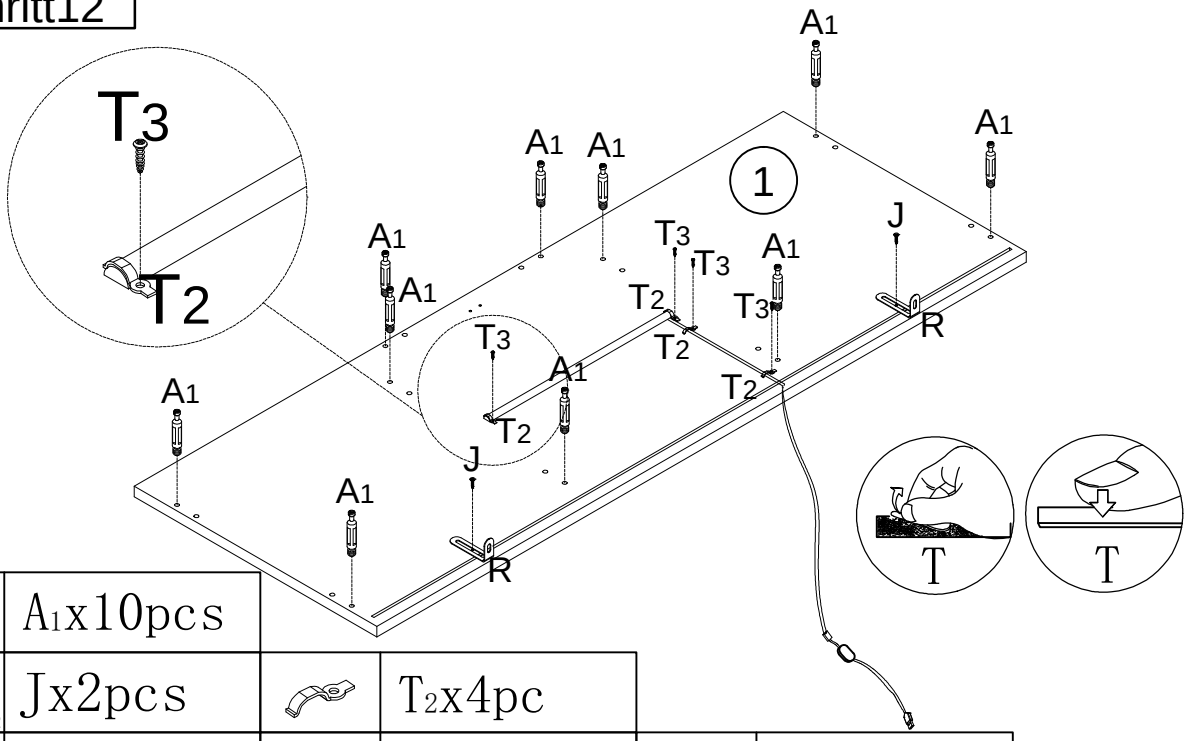

 Ø6*35	A1x10pcs				
 Ø3.5*12	Jx2pcs		T2x4pc		
	T1x1pc		T3x4pc		Rx2pcs

Step13
Schritt13

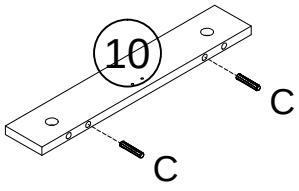

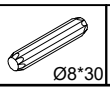

Cx2pcs

Step14
Schritt14

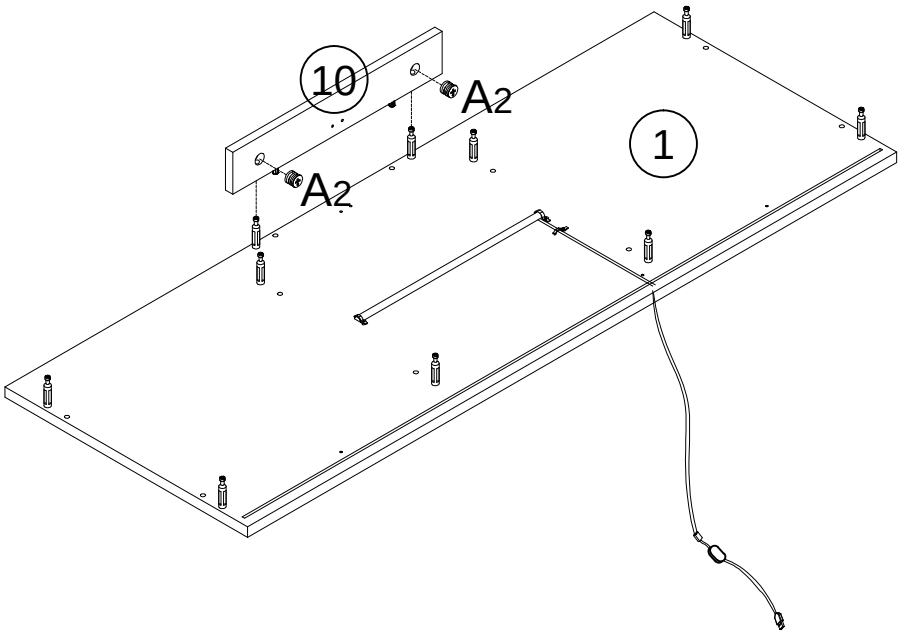

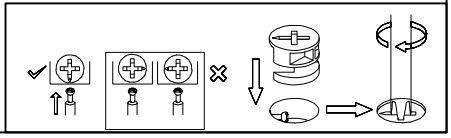



A2x2pcs

Step15
Schritt15

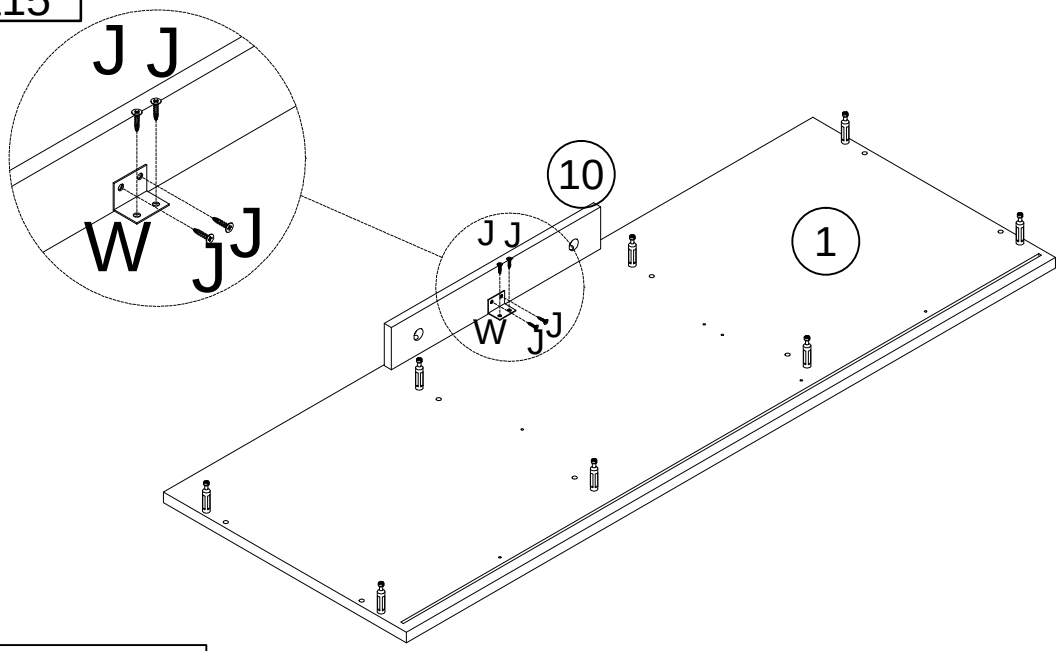

Ø3.5*12	Jx4pcs
	W x1pc

Step16
Schritt16

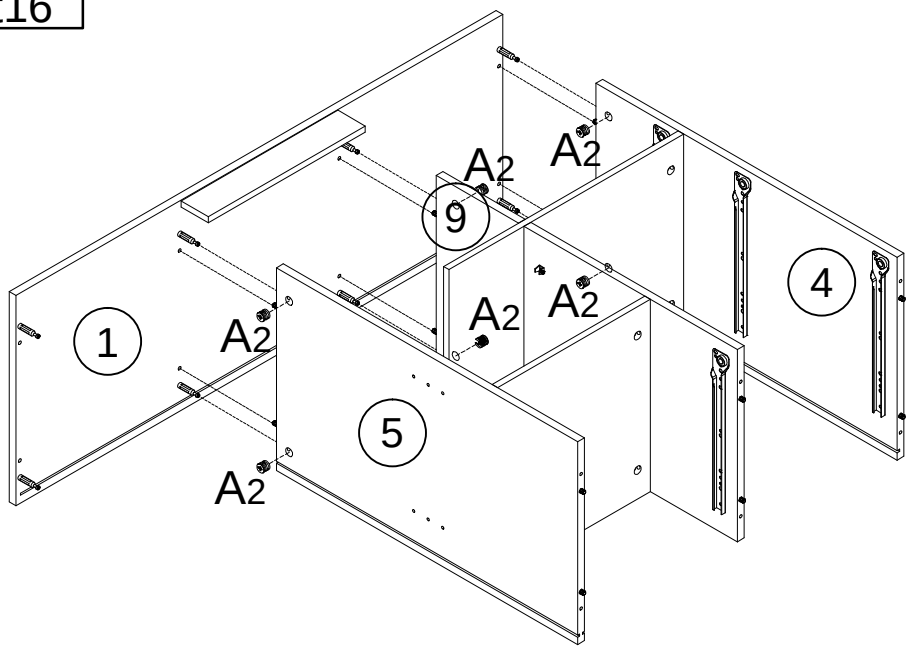

	A2x6pcs

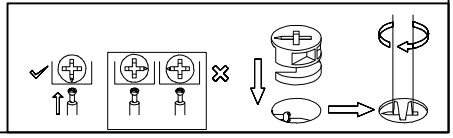

Step17
Schritt17

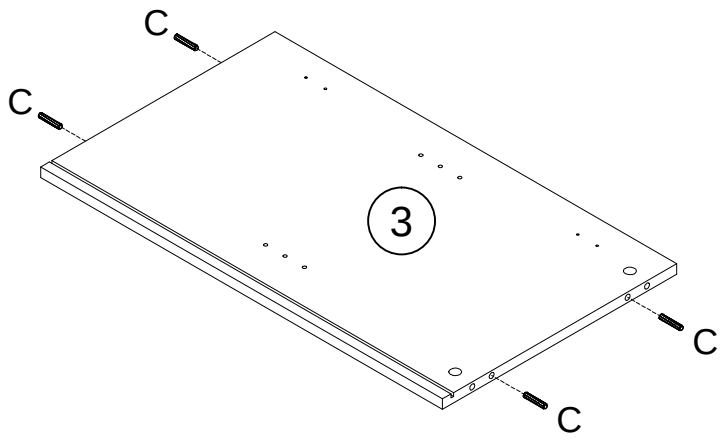

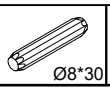

Cx4pcs

Step18
Schritt18

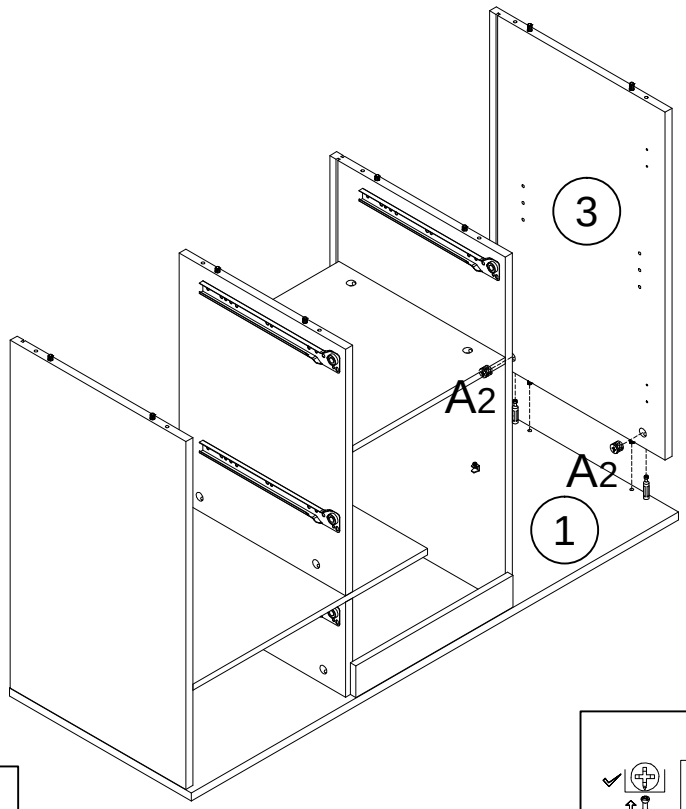



A2x2pcs

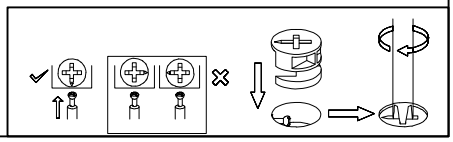

Step19
Schritt19

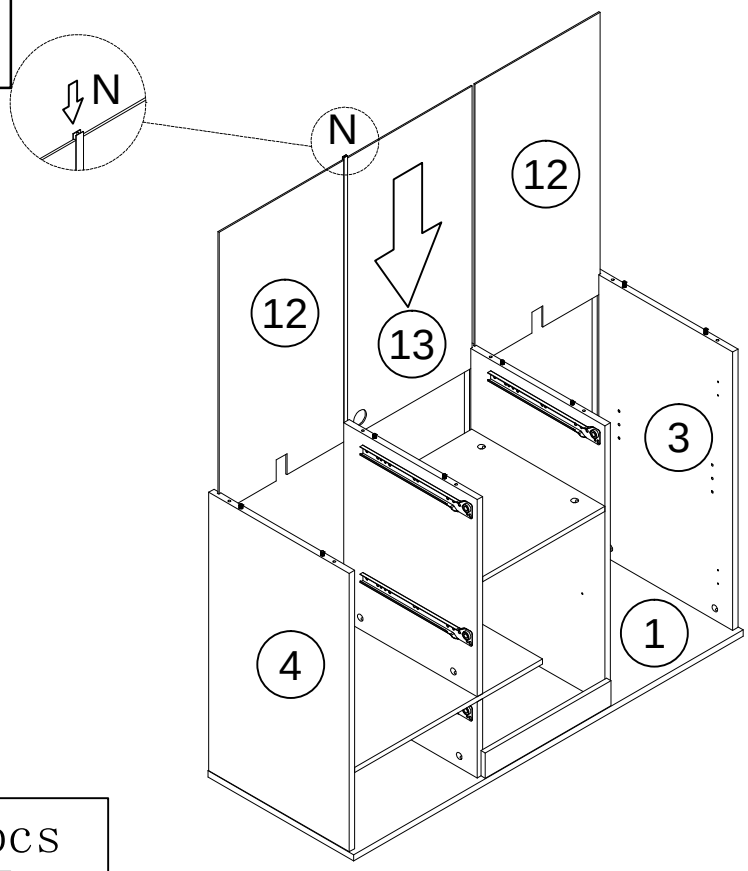

	Nx1pcs

Step 20
Schritt20

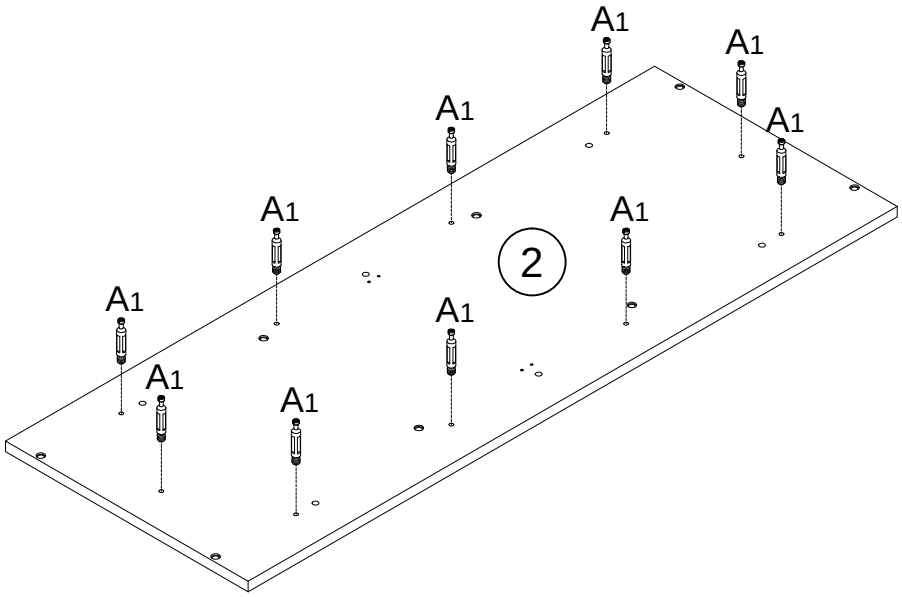

Ø6*35	A1x10pcs

Step21
Schritt21

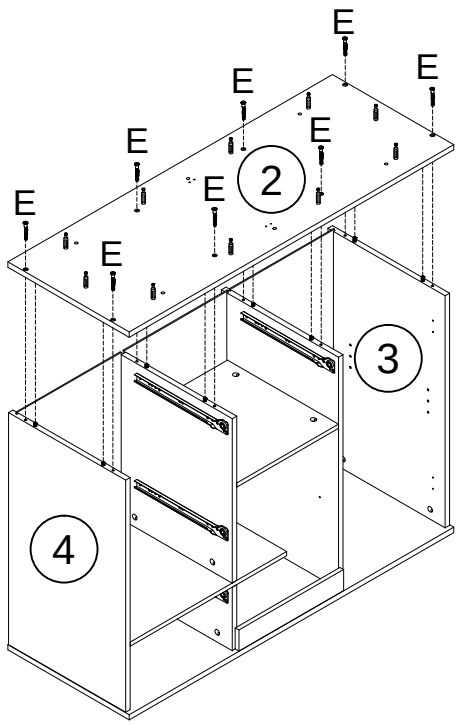

M7*50	Ex8pcs

Step22
Schritt22

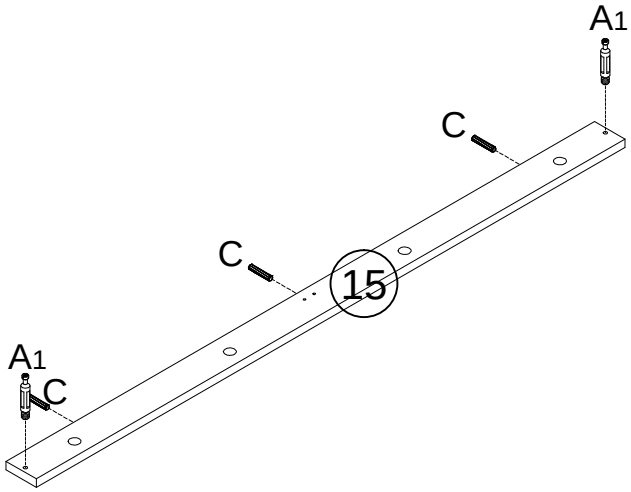

X2

Ø6*35	A1x4pcs
Ø8*30	Cx6pcs

Step23
Schritt23

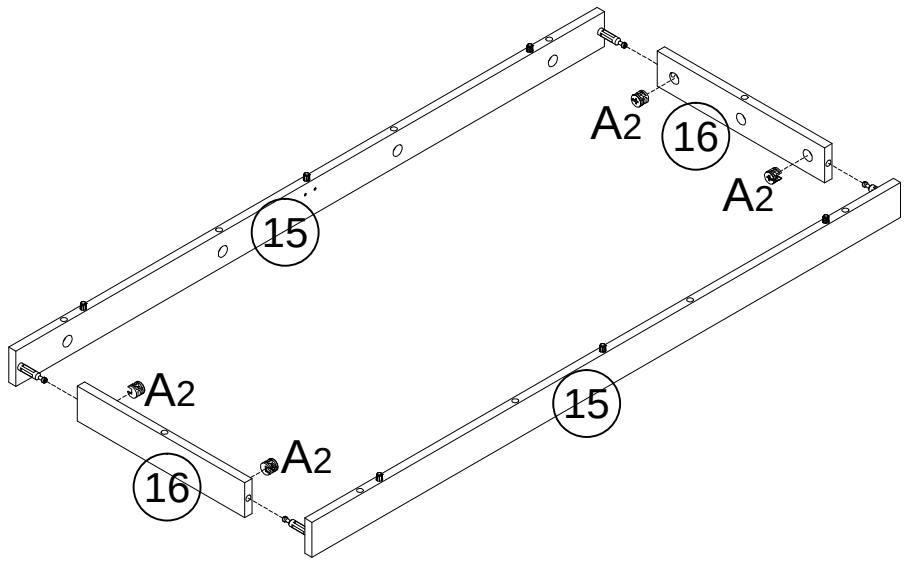

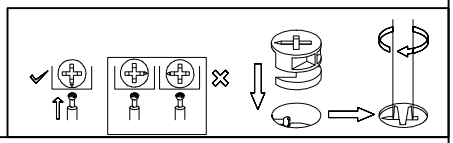

A2x4pcs

Step24
Schritt24

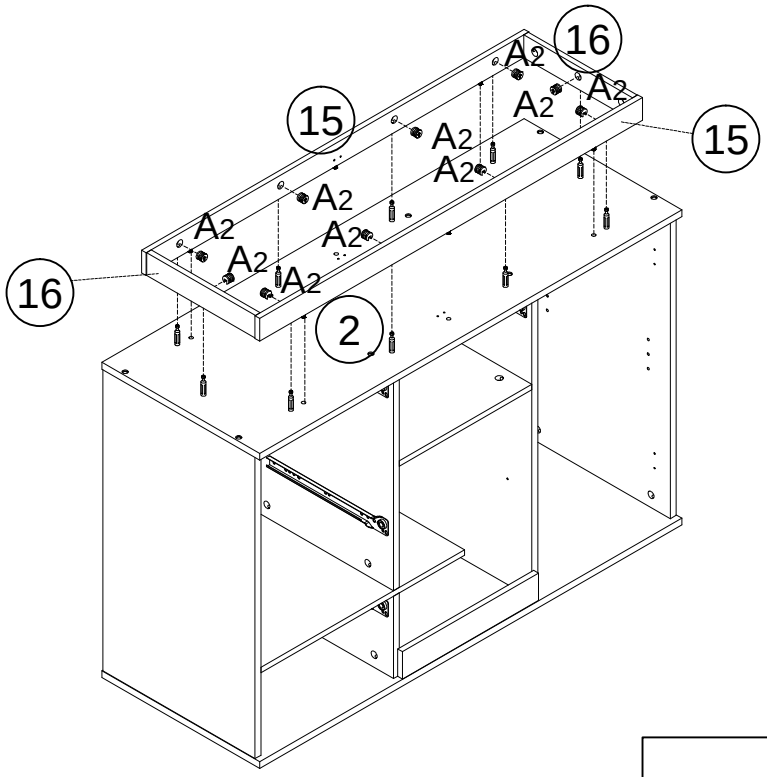

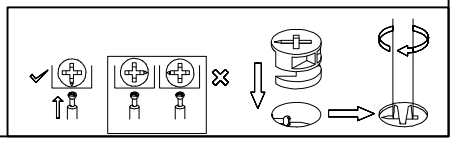

A2x10pcs

Step25
Schritt25

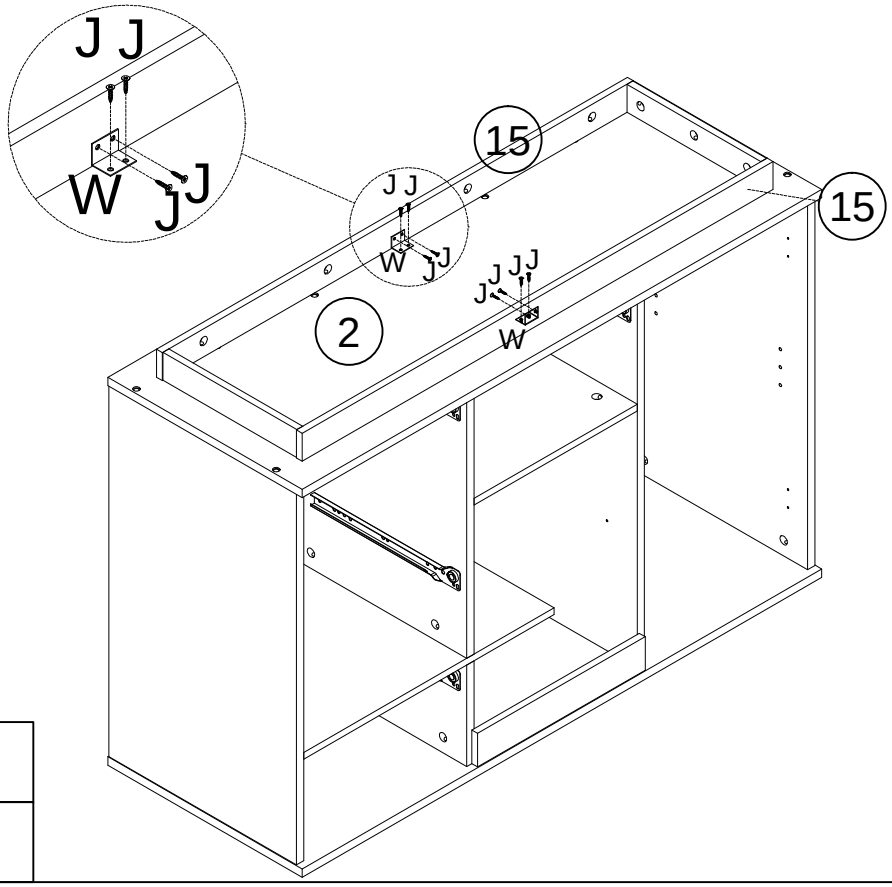

Ø3.5*12	Jx8pcs
	W x2pc

Step26
Schritt26

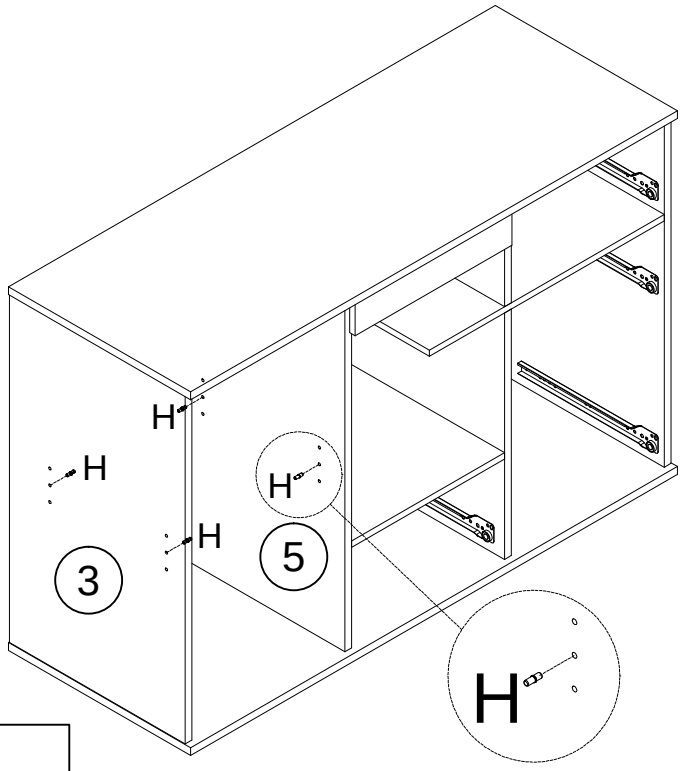

	Hx4pcs

Step27
Schritt27

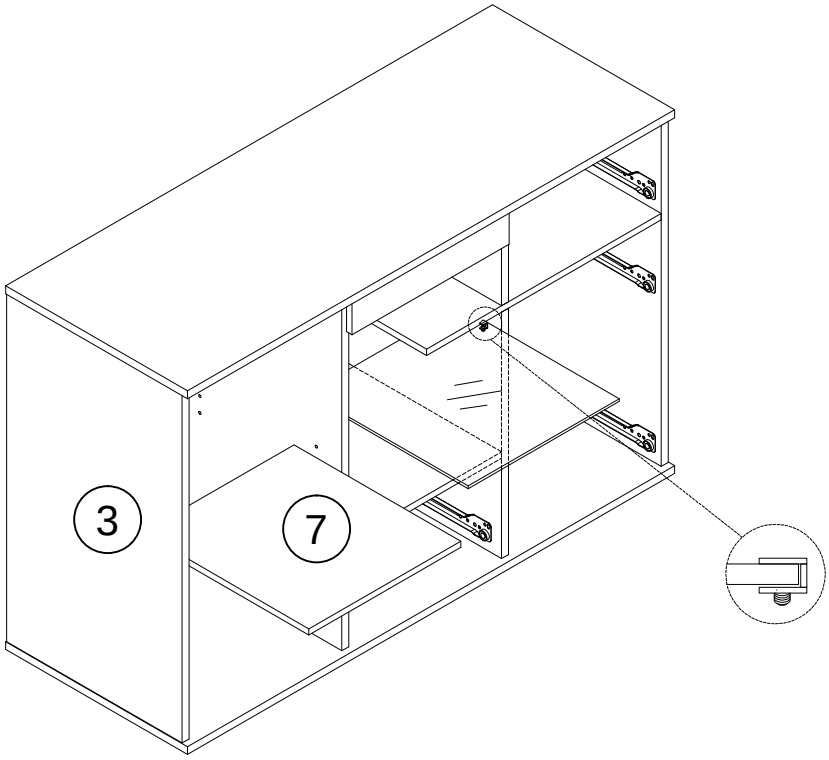

Step28
Schritt28

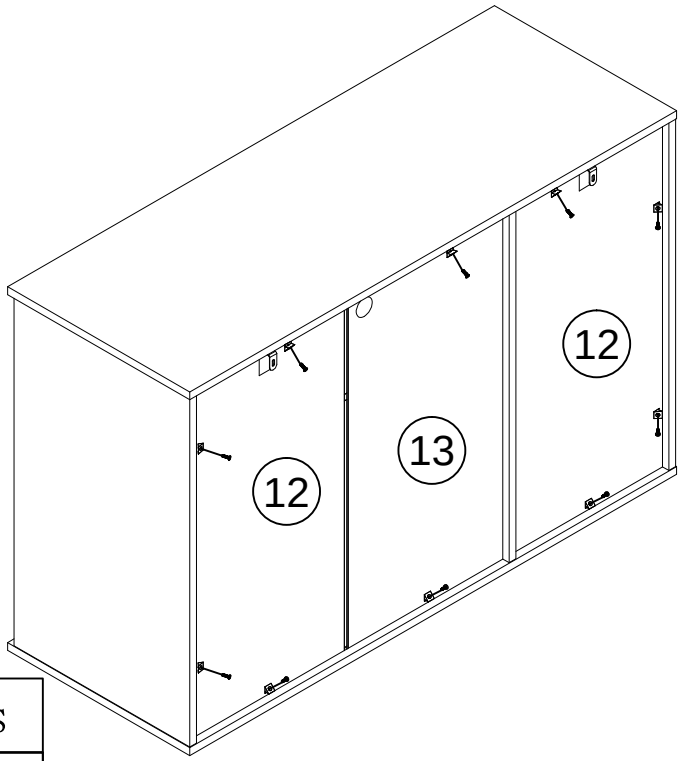

Ø3.5*12	Jx10pcs
	0x10pcs

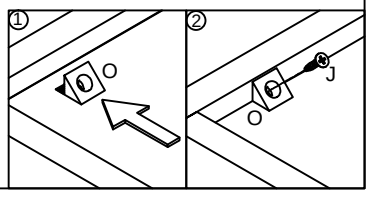

Step29
Schritt29

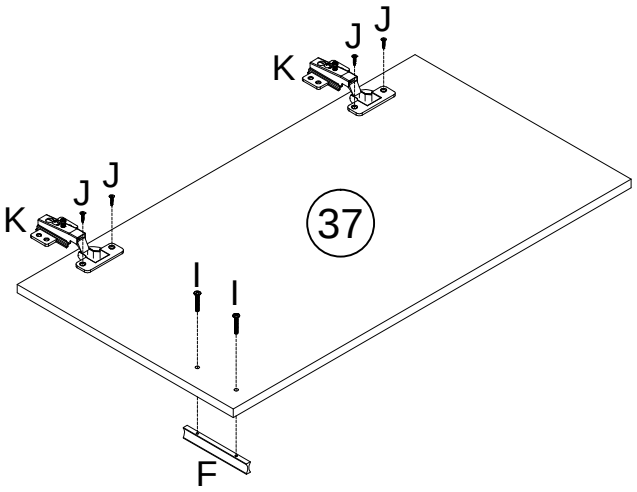

	Fx1pcs
	Ix2pcs
Ø3.5*12	Jx4pcs
	Kx2pcs

Step30
Schritt30

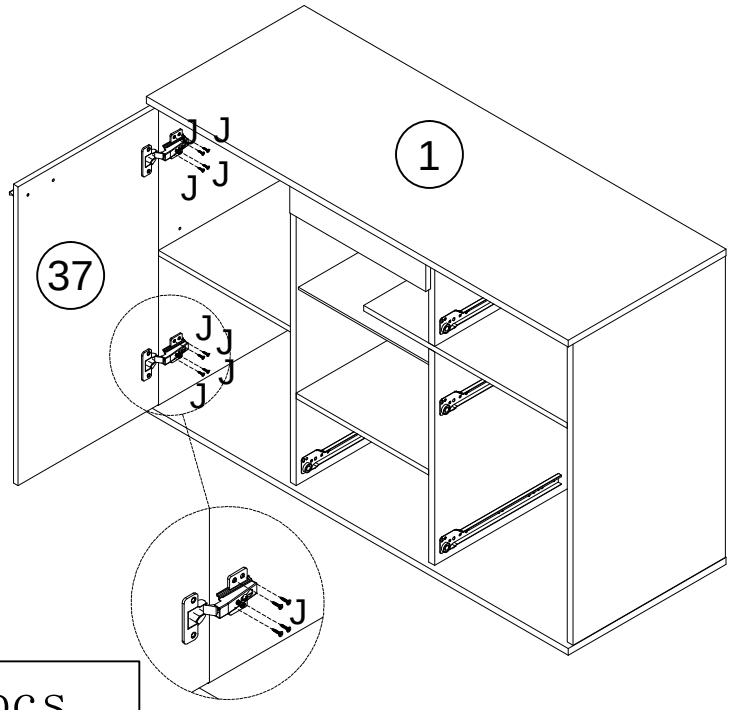

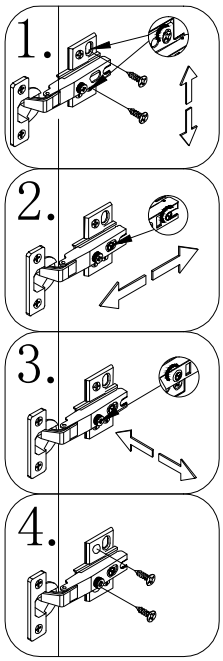

Ø3.5*12	Jx8pcs

Step31
Schritt31

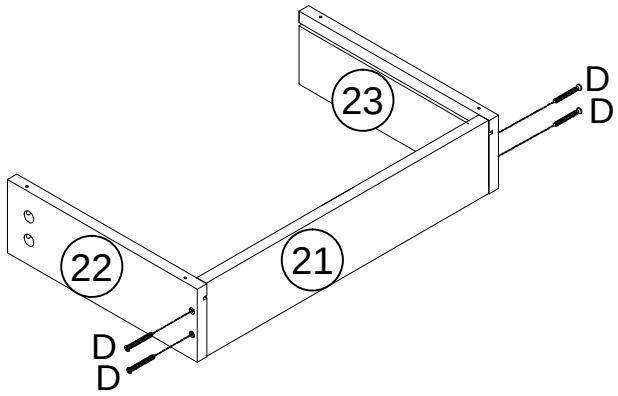

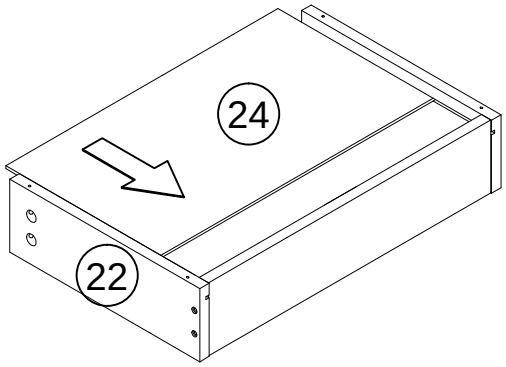

X2

D x8pcs

Step32
Schritt32

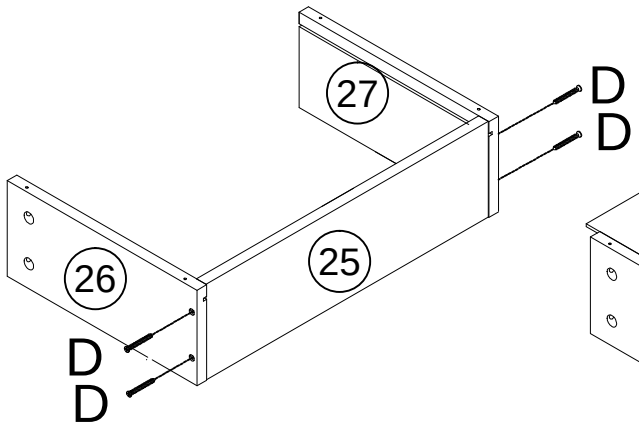

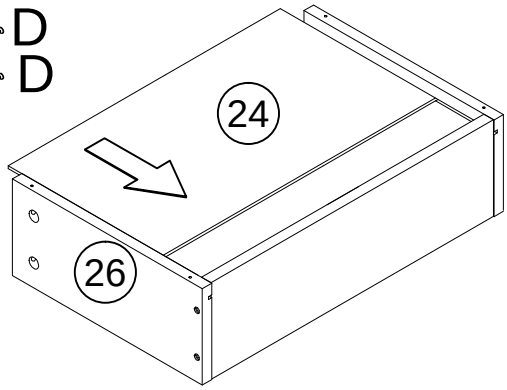

X2

D x8pcs

Step33
Schritt33

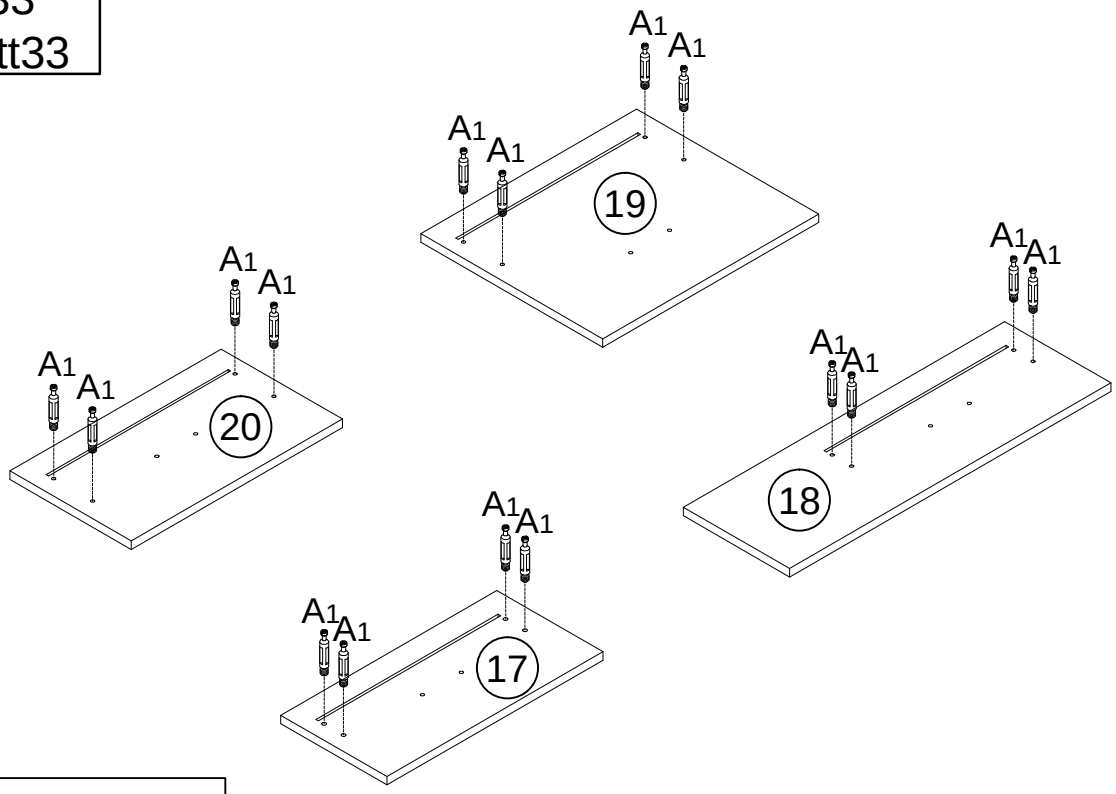

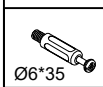

A1x16pcs

Step34
Schritt34

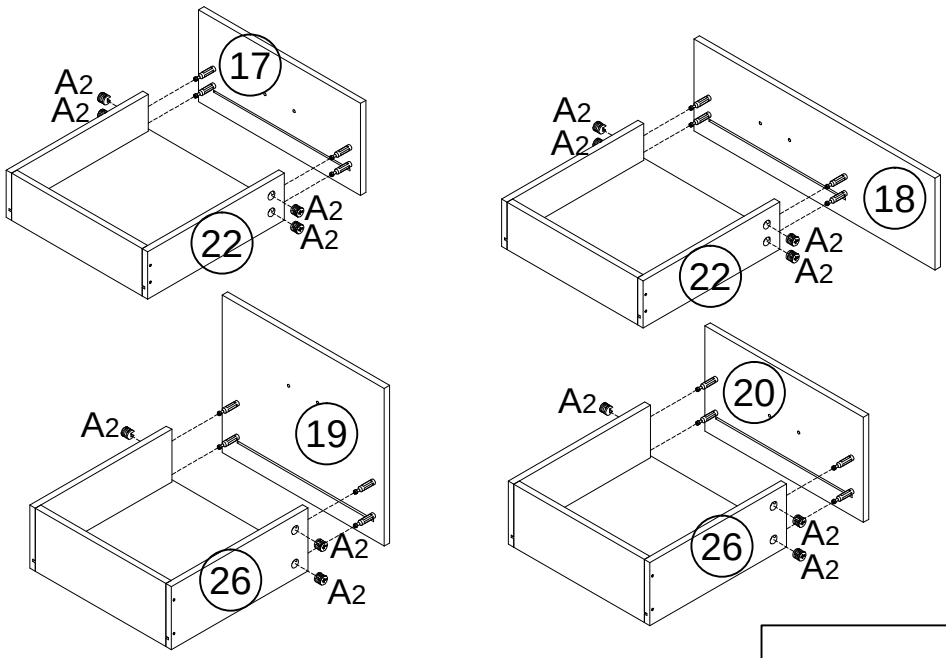



A2x16pcs

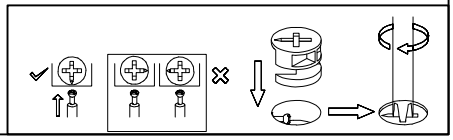

Step35
Schritt35

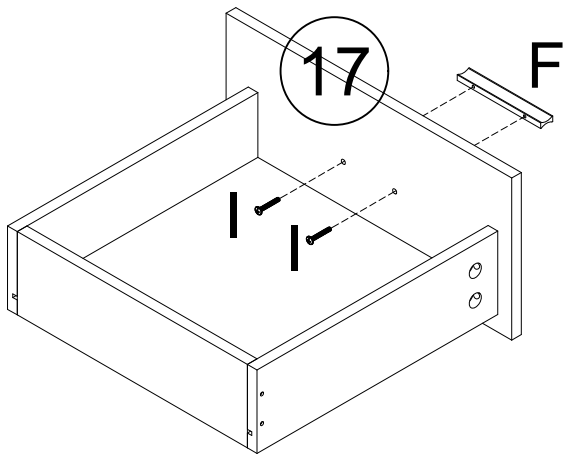

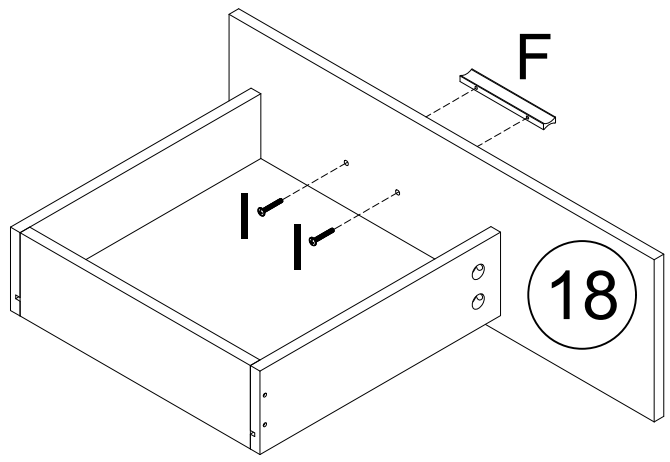

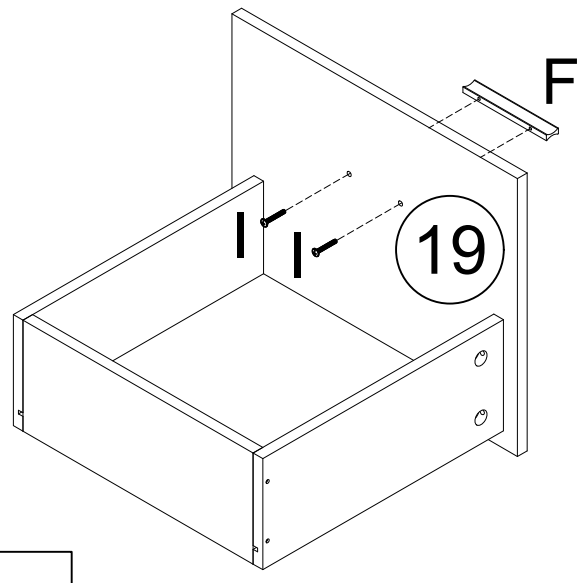

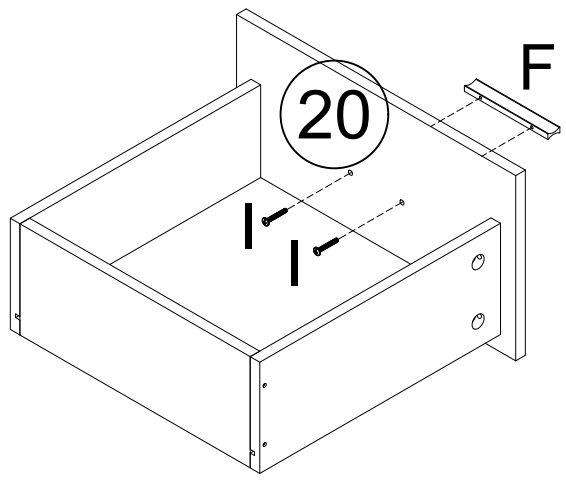

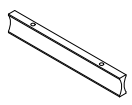	Fx4pcs
	Ix8pcs

Step36
Schritt36

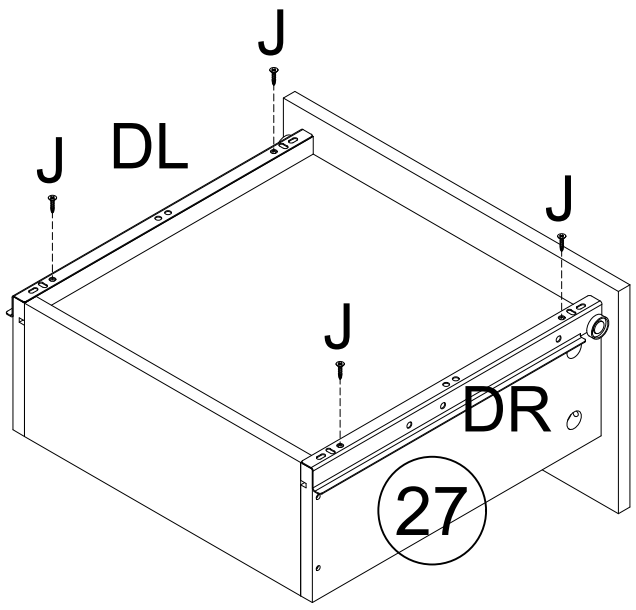

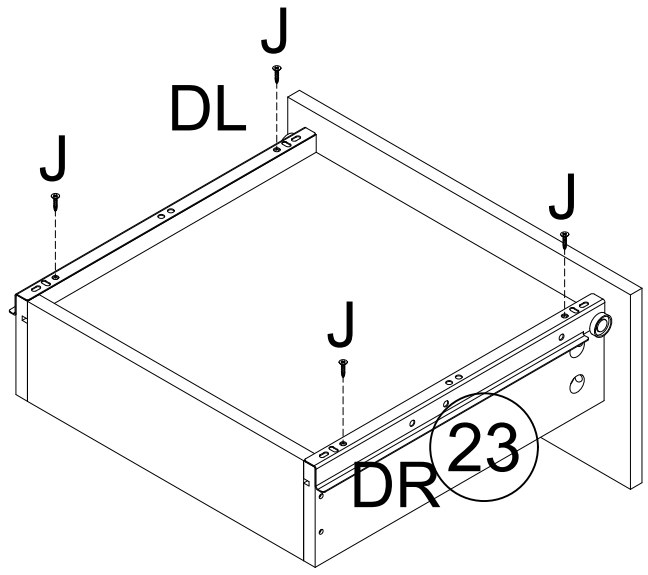

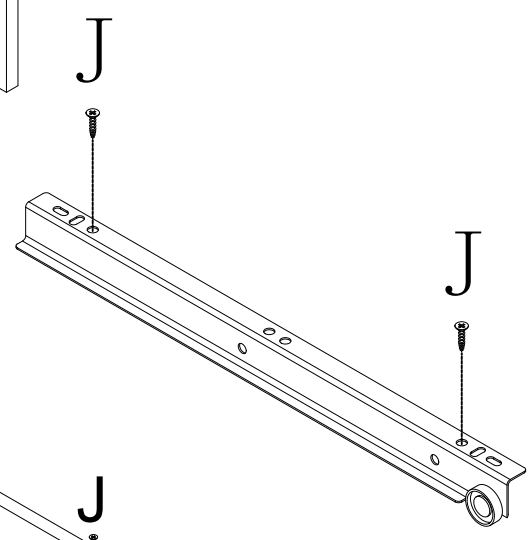

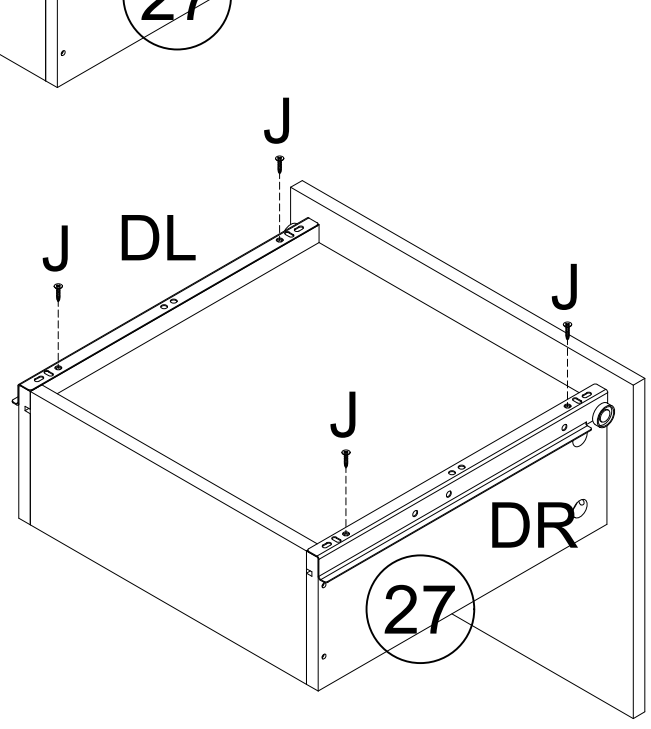

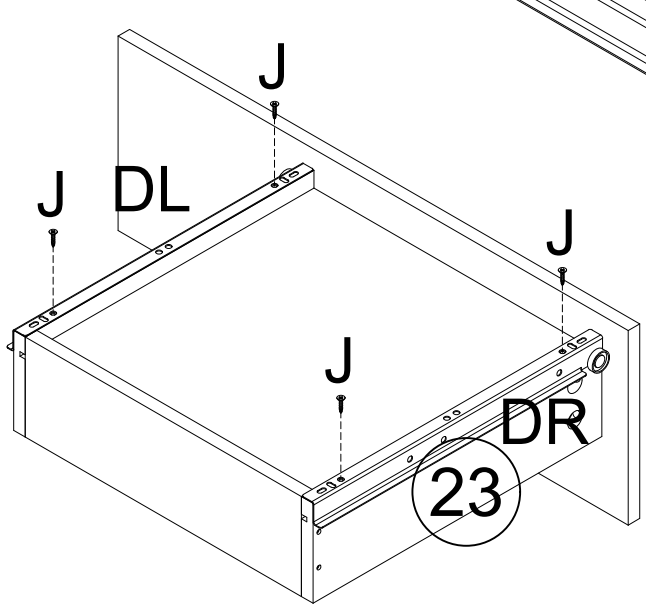

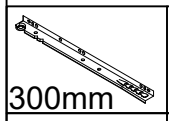 300mm	DLx4pcs
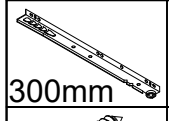 300mm	DRx4pcs
 Ø3.5*12	Jx16pcs

Step37
Schritt37

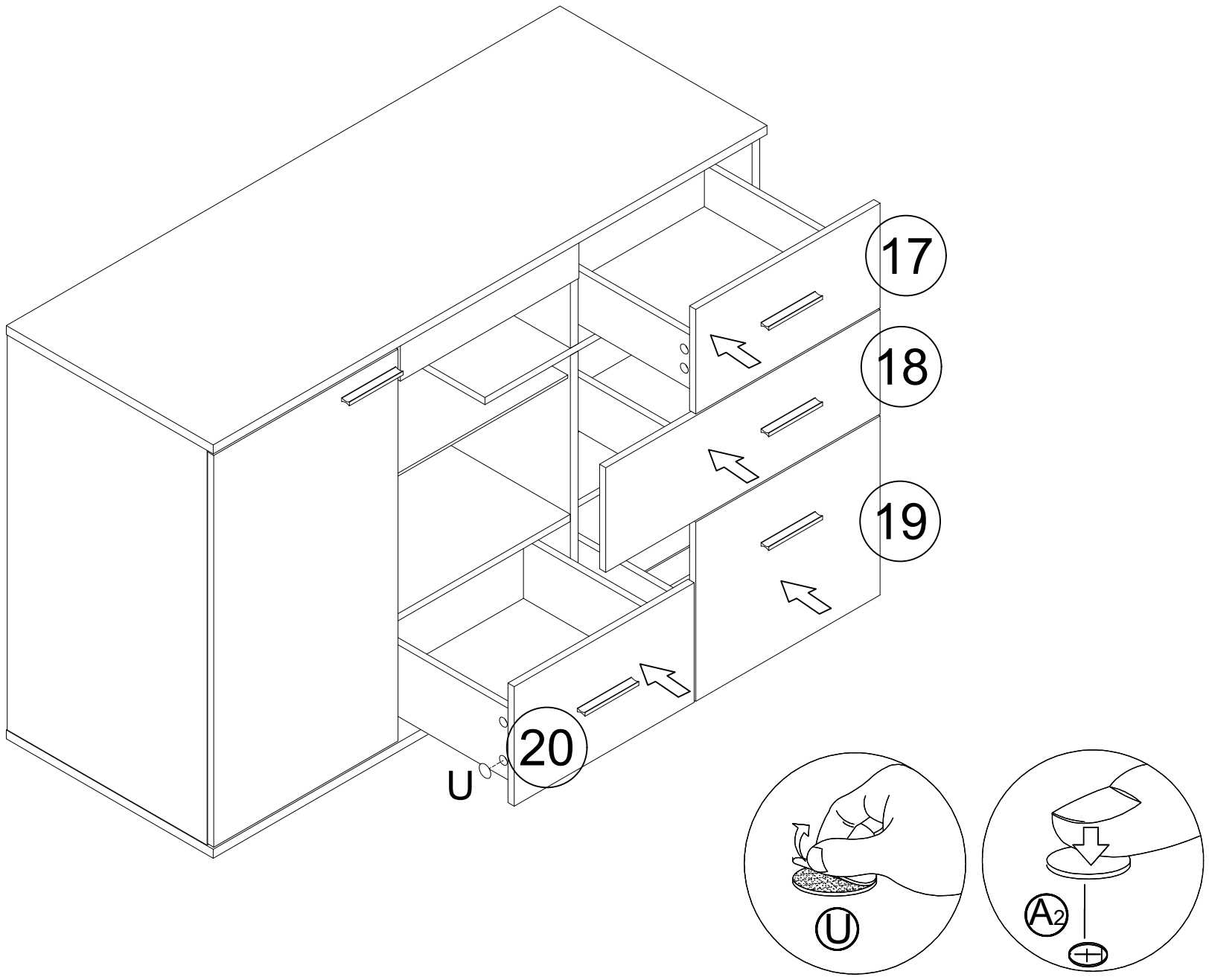

Ux66pcs

Step38
Schritt38

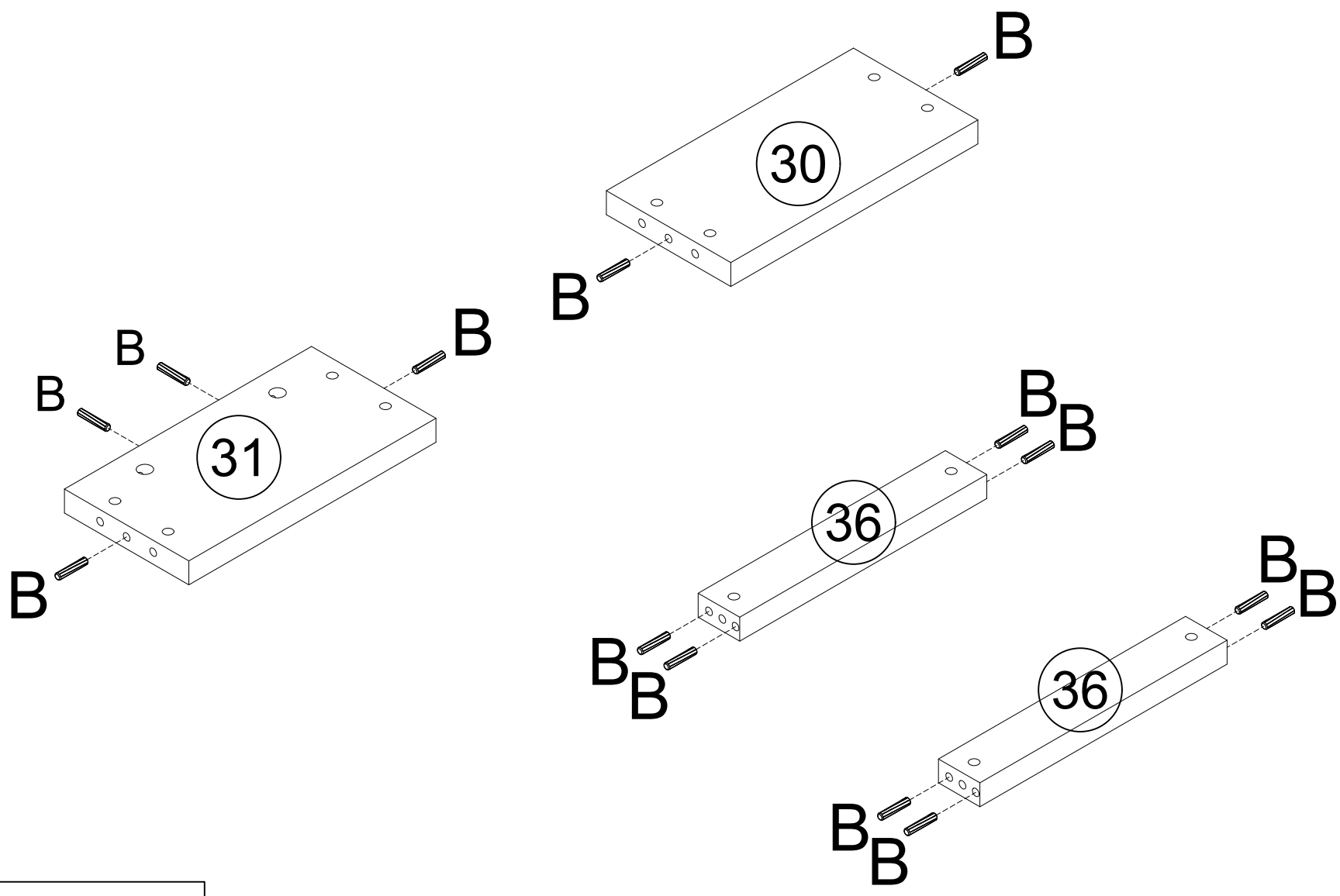

Ø8*40 Bx14pcs

Step39
Schritt39

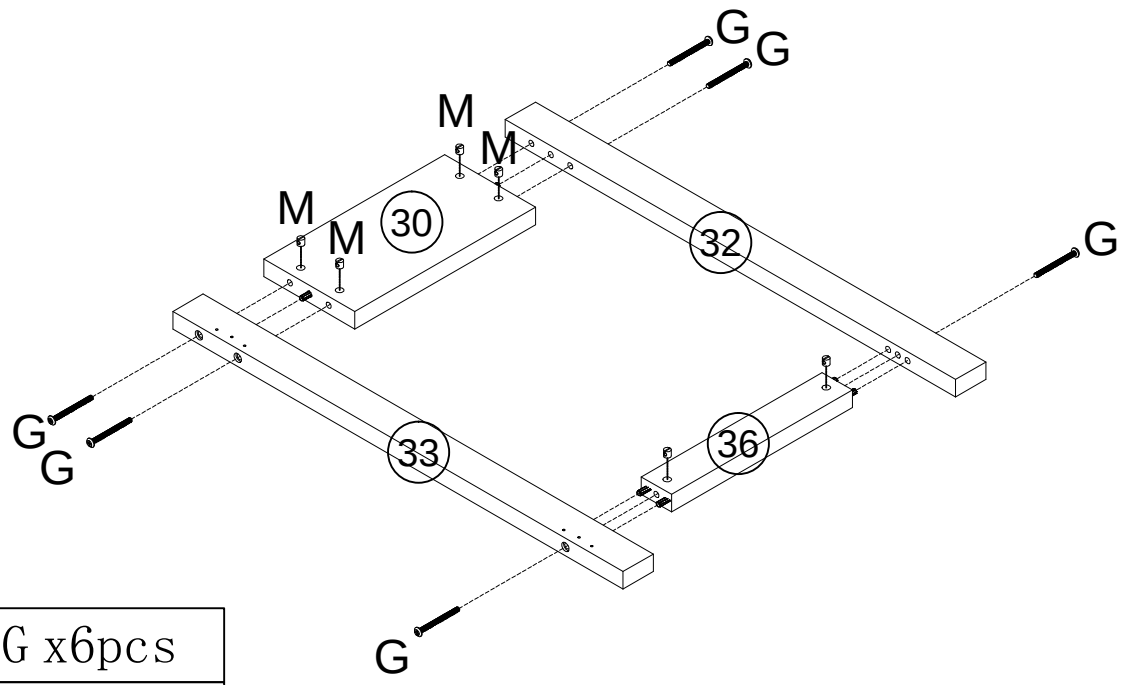

	G x6pcs
	M x6pcs

Step40
Schritt40

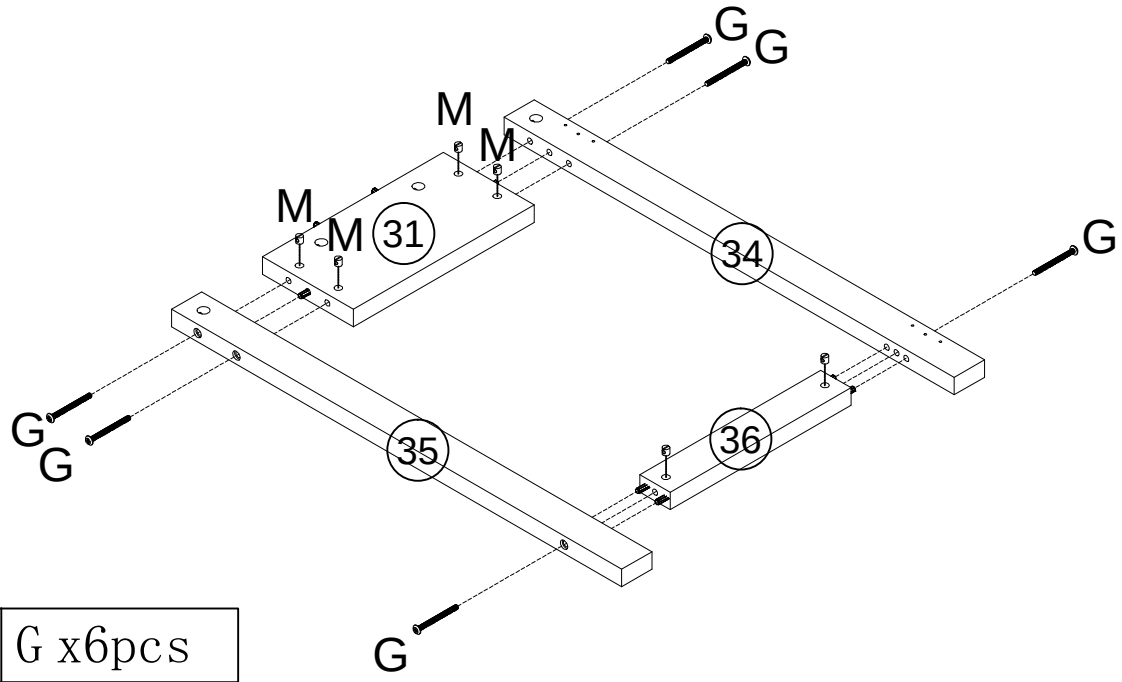

	G x6pcs
	M x6pcs

Step41
Schritt41

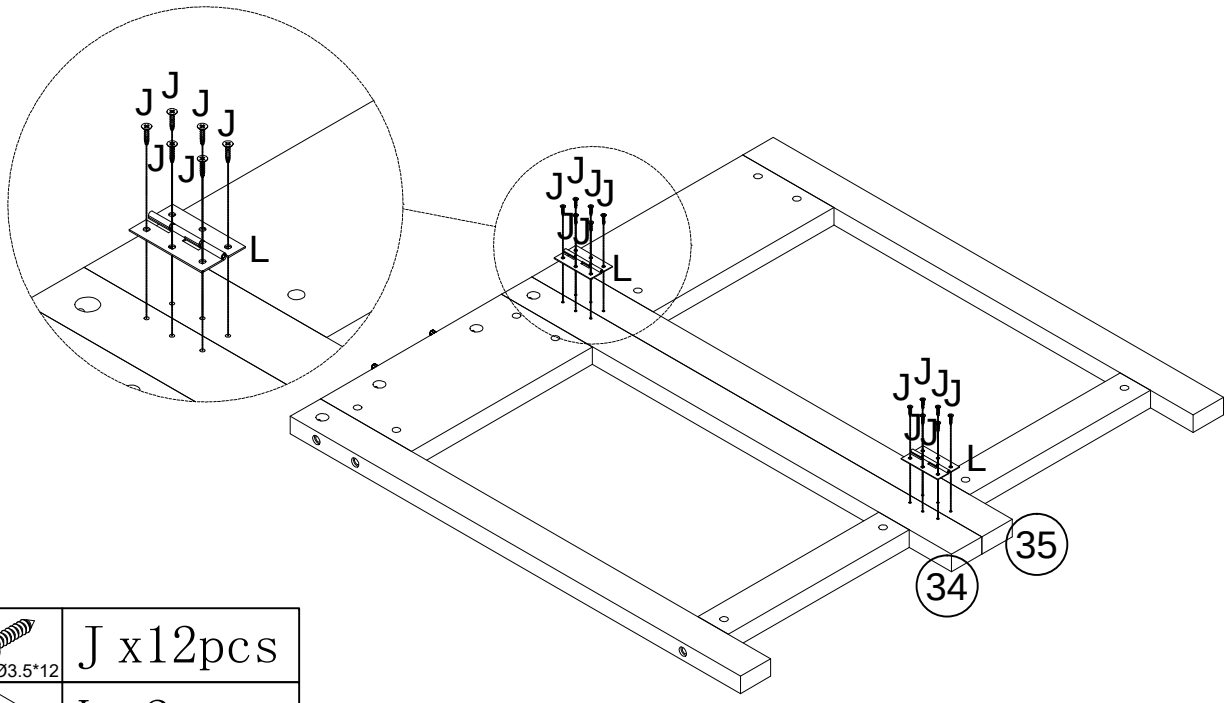

Ø3.5*12	J x12pcs
	L x2pcs

Step42
Schritt42

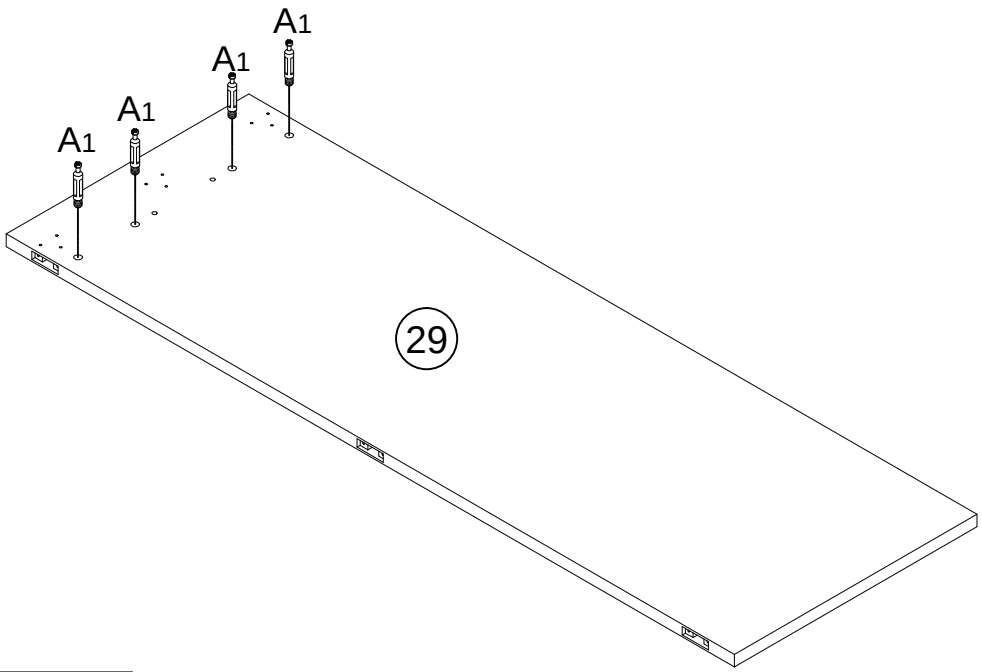

Ø6*35	A1x4pcs

Step43
Schritt43

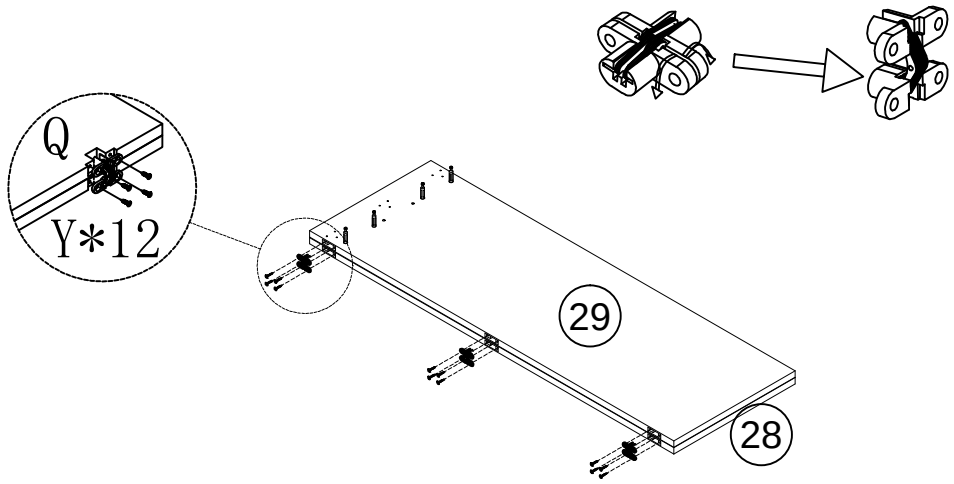

Ø3.5*20	Y x12pcs
	Q x3pcs

Step44
Schritt44

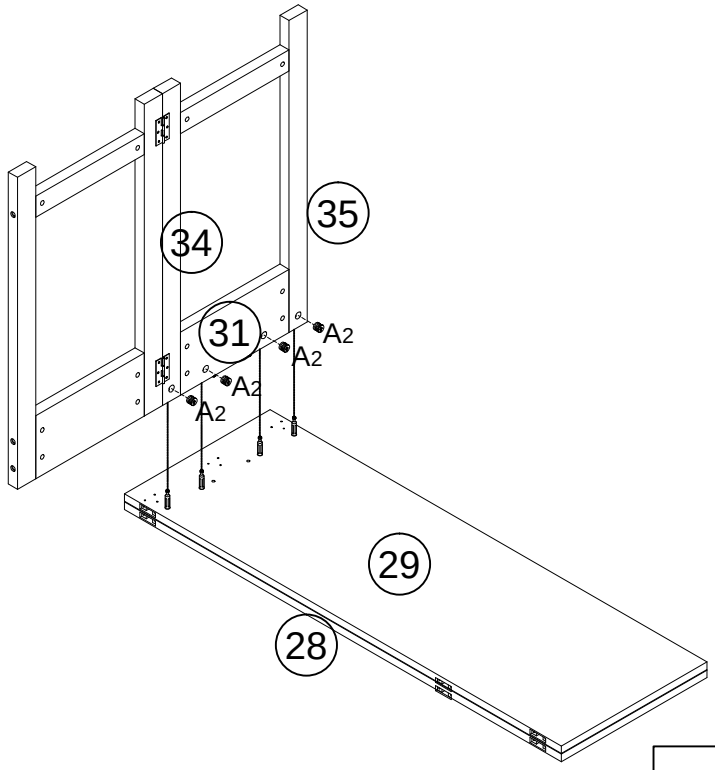

	A2x4pcs

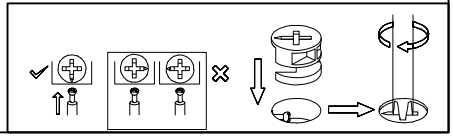

Step45
Schritt45

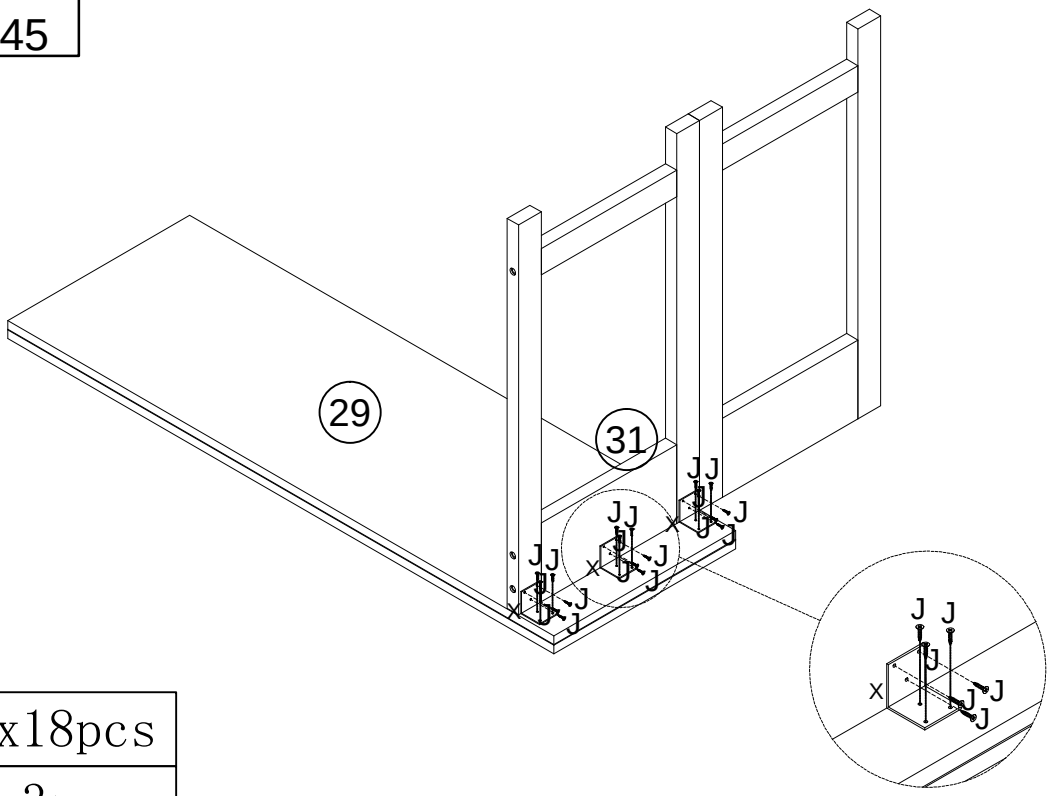

Ø3.5*12	J x18pcs
	X x3pcs

Step46
Schritt46

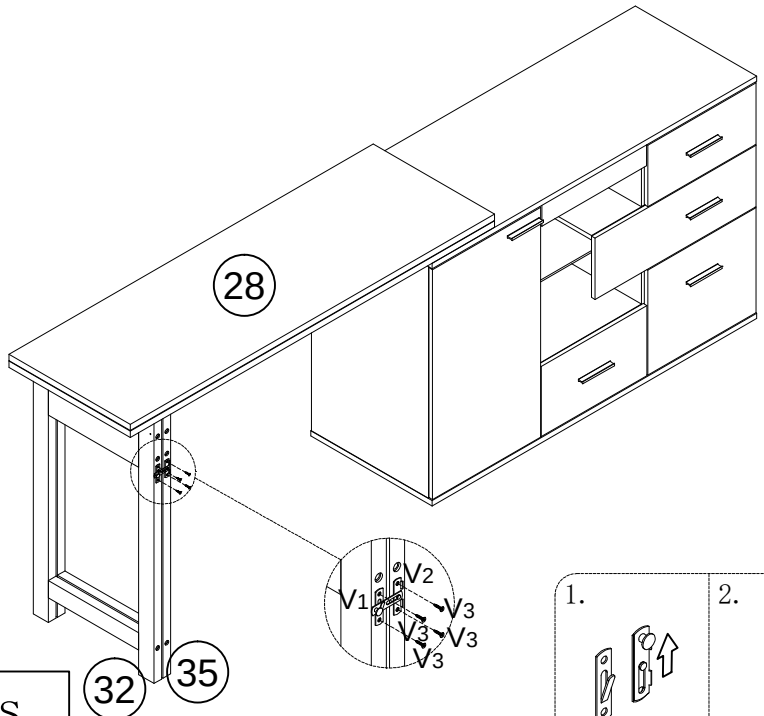

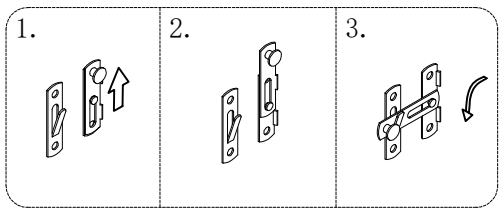

	V1 x1pcs		
	V2 x1pcs		V3 x4pcs

Step47
Schritt47

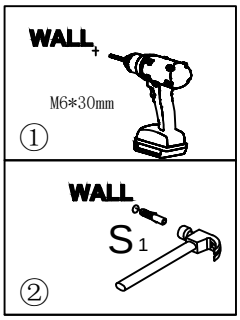

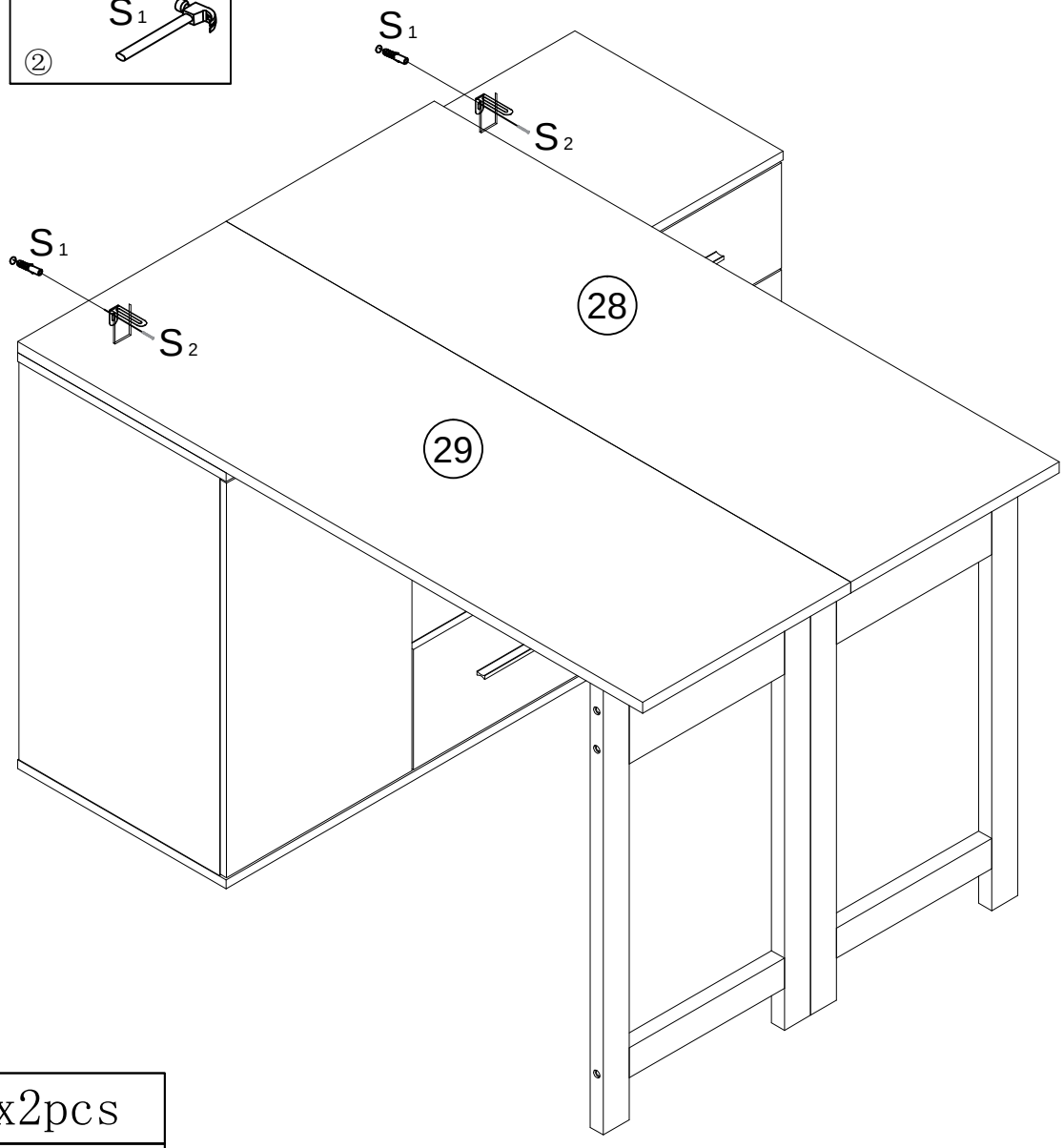

	S1x2pcs
	S2x2pcs

UK

You may optionally apply sticker U to screw holes after installation for better appearance.

DE

Zur optischen Aufwertung können Sie nach Montage wahlweise Aufkleber U auf Schraublöcher kleben.

FR

Pour une meilleure esthétique, vous pouvez coller l'autocollant U sur les trous de vis après montage à votre guise.

IT

Per un aspetto migliore, puoi applicare facoltativamente l'adesivo U sui fori delle viti dopo montaggio.

ES

Para mejorar la estética, puede pegar opcionalmente el adhesivo U en los orificios de tornillos tras montaje.

NL

Voor mooier uiterlijk kunt u naar keuze sticker U op schroefgaten plakken na montage.

SE

För snyggare utseende kan du valfritt klistra klistermärke U över skruvhål efter montering.

PL

Aby poprawić wygląd, możesz opcjonalnie nakleić naklejkę U na otwory śrub po montażu.

Certificate – Сертификат – 證明書 – Certificat – 증명서 – شهادة

Shenzhen ZKT Technology Co., Ltd.
1/F, No. 101, Building B, No. 6, Tangwei Community Industrial Avenue,
Fuhai Street, Bao'an District, Shenzhen, China

Certificate of Compliance

Certificate Number: ZKT-250902L21450C

Certificate's Holder	:	Shenzhen Lanling Optoelectronics Technology Co., Ltd 511-G5, Building C, No. 101 Fukang Road, Henggang Community, Henggang Street, Longgang District, Shenzhen City, Guangdong Province
Manufacturer	:	Shenzhen Lanling Optoelectronics Technology Co., Ltd 511-G5, Building C, No. 101 Fukang Road, Henggang Community, Henggang Street, Longgang District, Shenzhen City, Guangdong Province
Trade Mark	:	/
Product	:	LED Strip
Model(s)	:	CWG-5050RGB-60D-5v LED5050X18, LED5050X30, LED5050X48, LED5050X60, LED5050X72, LED5050X90, LED5050X120, LED2835X30, LED2835X60, LED2835X120, LED2835X180, LED2835X240, LED3528X30, LED3528X60, LED3528X120, LED3528X240, LED5730X60, LED5730X72, LED5730X84, LED3535X60, LED3535X120
Test Standard	:	EN IEC 62031:2020+A11:2021

This Attestation of Compliance is issued on a voluntary basis for electrical equipment below the voltage limits of Low Voltage Directive 2014/35/EU. The essential requirement are fulfilled accordingly based on the technical specifications applicable at the time of issuance. See also notes overleaf. It is only valid in connection with the test report number: ZKT-250902L21450S.

CE

Shenzhen ZKT Technology Co., Ltd.
Approved
Manager
May 27, 2025

This Certificate of Conformity is based on single evaluation of the submitted sample(s) of the above mentioned product. It does not imply an assessment of the whole product and relevant . Directives to be observed.

☎ +86-400 000 9970 🖷 +86-755-22336688 ✉ zkt@zkt-lab.com 🌐 www.zkt-lab.com

Certificate – Сертификат – 證明書 – Certificat – 증명서 – شهادة

Shenzhen ZKT Technology Co., Ltd.
1/F, No. 101, Building B, No. 6, Tangwei Community Industrial Avenue,
Fuhai Street, Bao'an District, Shenzhen, China

Certificate of Compliance

Certificate Number: ZKT-25C

Certificate's Holder	:	**Shenzhen Lanling Optoelectronics Technology Co., Ltd**
Address	:	**511-G5, Building C, No. 101 Fukang Road, Henggang Community, Henggang Street, Longgang District, Shenzhen City, Guangdong Province**
Manufacturer	:	**Shenzhen Lanling Optoelectronics Technology Co., Ltd**
Address	:	**511-G5, Building C, No. 101 Fukang Road, Henggang Community, Henggang Street, Longgang District, Shenzhen City, Guangdong Province**
Product	:	**Controller strip lights**
Trade Mark	:	**/**
Model(s)	:	**YH-358**
Test Method	:	**IEC 62321-5:2013 & IEC 62321-4:2013+A1:2017 & IEC 62321-7-2:2017 & IEC 62321-6:2015 & IEC 62321-8:2017 & IEC 62321-3-1:2013 & IEC 62321-7-1:2015**

The following products have been tested by us and found in conformity with the (RoHS) Directive 2011/65/EU Annex II amending Annex (EU)2015/863 and amending Annex (EU)2017/2102. It is possible to use CE Marking to demonstrate the conformity with this Directive.It is only valid in connection with the test report number: ZKT-25R.
After preparation of the necessary technical documentation according the requirement of EN IEC 63000:2018 as well as the verification of conformity the CE marking as shown below can be affixed on the equipment.

CE

Manager
Nov. 25, 2025

This Certificate of Conformity is based on single evaluation of the submitted sample(s) of the above mentioned product. It does not imply an assessment of the whole product and relevant . Directives to be observed.

☎ +86-400 000 9970 🖷 +86-755-22336688 ✉ zkt@zkt-lab.com 🌐 www.zkt-lab.com

Certificate – Сертификат – 證明書 – Certificat – 증명서 – شهادة

Shenzhen ZKT Technology Co., Ltd.
1/F, No. 101, Building B, No. 6, Tangwei Community Industrial Avenue,
Fuhai Street, Bao'an District, Shenzhen, China

Certificate of Compliance

Certificate Number: ZKT-25C

Certificate's Holder	:	Shenzhen Lanling Optoelectronics Technology Co., Ltd 511-G5, Building C, No. 101 Fukang Road, Henggang Community, Henggang Street, Longgang District, Shenzhen City, Guangdong Province
Manufacturer	:	Shenzhen Lanling Optoelectronics Technology Co., Ltd 511-G5, Building C, No. 101 Fukang Road, Henggang Community, Henggang Street, Longgang District, Shenzhen City, Guangdong Province
Trade Mark	:	/
Product	:	Controller strip lights
Model(s)	:	YH-358

REQUIREMENT	STANDARD	Report No.
Art.3.1(a) Safety	EN 60598-2-21:2015 EN IEC 60598-1:2024+A11:2024 EN IEC 62031:2020+A11:2021	ZKT-25S
Art.3.1(a) Health	EN 62479:2010 EN 50663:2017	ZKT-25E-3
Art.3.1(b) EMC	ETSI EN 301 489-1 V2.2.3 (2019-11) ETSI EN 301 489-17 V3.3.1 (2024-09) EN IEC 61000-3-2:2019 + A1:2021 + A2:2024 EN 61000-3-3:2013 + A1:2019 + A2:2021	ZKT-25E-1
Art.3.2 Radio	ETSI EN 300 328 V2.2.2 (2019-07)	ZKT-25E-2

This Attestation of Compliance is issued on for electrical equipment below the voltage limits of Radio Equipment Directive (RED) 2014/53/EU. The essential requirement are fulfilled accordingly based on the technical specifications applicable at the time of issuance.

CE

Manager
Nov. 17, 2025

This Certificate of Conformity is based on single evaluation of the submitted sample(s) of the above mentioned product. It does not imply an assessment of the whole product and relevant . Directives to be observed.

☎ +86-400 000 9970 🖷 +86-755-22336688 ✉ zkt@zkt-lab.com 🌐 www.zkt-lab.com

Certificate – Сертификат – 證明書 – Certificat – 증명서 – شهادة

Shenzhen ZKT Technology Co., Ltd.
1/F, No. 101, Building B, No. 6, Tangwei Community Industrial Avenue,
Fuhai Street, Bao'an District, Shenzhen, China

Certificate of Compliance

Certificate Number: ZKT-260114L0992C

Certificate's Holder	:	**Shenzhen Lanling Optoelectronics Technology Co., Ltd**
Address	:	**511-G5, Building C, No. 101 Fukang Road, Henggang Community, Henggang Street, Longgang District, Shenzhen City, Guangdong Province**
Manufacturer	:	**Shenzhen Lanling Optoelectronics Technology Co., Ltd**
Address	:	**511-G5, Building C, No. 101 Fukang Road, Henggang Community, Henggang Street, Longgang District, Shenzhen City, Guangdong Province**
Product	:	**Controller strip lights**
Trade Mark	:	**/**
Model(s)	:	**YH-358 LL-LED5050X60, LL-LED5050X18, LL-LED5050X30, LL-LED5050X48, LL-LED5050X60, LL-LED5050X72, LL-LED5050X90, LL-LED5050X120, LL-LED2835X30, LL-LED2835X60, LL-LED2835X120, LL-LED2835X180, LL-LED2835X240, LL-LED3528X30, LL-LED3528X60, LL-LED3528X120, LL-LED3528X240, LL-LED5730X60, LL-LED5730X72, LL-LED5730X84, LL-LED3535X60, LL-LED3535X120, CWG-5050RGB-60D-5v**
Test Method	:	**IEC 62321-5:2013 & IEC 62321-4:2013+A1:2017 & IEC 62321-7-2:2017 & IEC 62321-6:2015 & IEC 62321-8:2017 & IEC 62321-3-1:2013 & IEC 62321-7-1:2015**

The following products have been tested by us and found in conformity with the (RoHS) Directive 2011/65/EU Annex II amending Annex (EU)2015/863 and amending Annex (EU)2017/2102. It is possible to use CE Marking to demonstrate the conformity with this Directive.It is only valid in connection with the test report number: ZKT-260114L0992R. After preparation of the necessary technical documentation according the requirement of EN IEC 63000:2018 as well as the verification of conformity the CE marking as shown below can be affixed on the equipment.

RoHS

Shenzhen ZKT Technology Co., Ltd.
Approved
Manager
Jan, 15, 2026

This Certificate of Conformity is based on single evaluation of the submitted sample(s) of the above mentioned product. It does not imply an assessment of the whole product and relevant . Directives to be observed.

☎ +86-400 000 9970 🖷 +86-755-22336688 ✉ zkt@zkt-lab.com 🌐 www.zkt-lab.com