VEVOR

Upgrade · The Home Creator Way

Tool organizer

MODEL:YH-CKQJ-006

VEVOR | Upgrade
The Home Creator Way

Model:YH-CKQJ-006

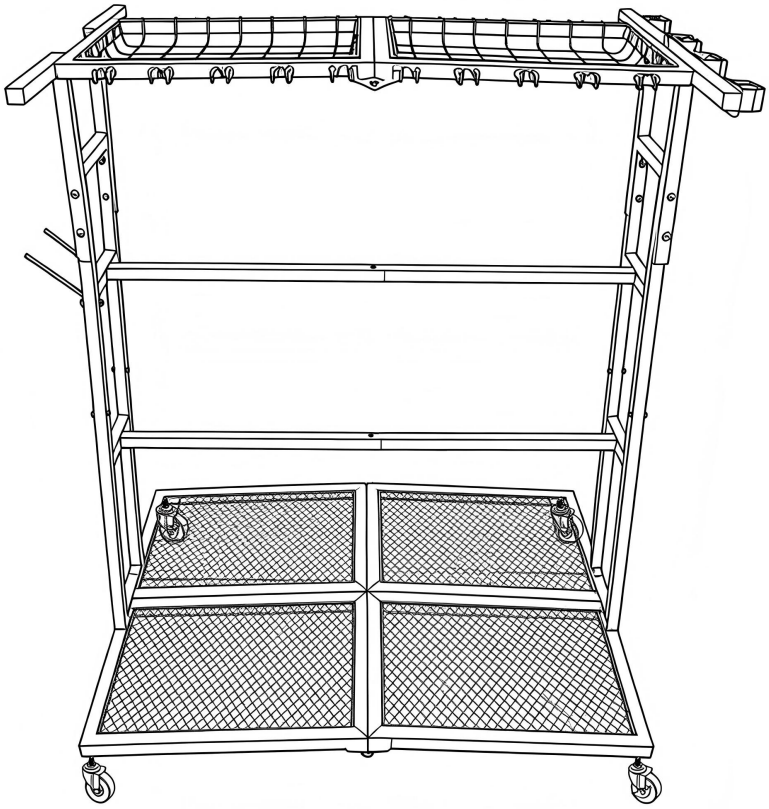

This is the original instruction, please read all manual instructions carefully before operating. VEVOR reserves a clear interpretation of our user manual. The appearance of the product shall be subject to the product you received. Please forgive us that we won't inform you again if there are any technology or software updates on our product.

Introduction

This Tool organizer makes full use of spare space in garages, warehouses and workshops. Built from heavy-duty steel, it boasts great load capacity for storage bins, seasonal tools, spare tires and miscellaneous items. Featuring fixed mounting height and solid frame, it is quick to assemble and keeps stored goods steady, tidying up floor mess and improving space efficiency.

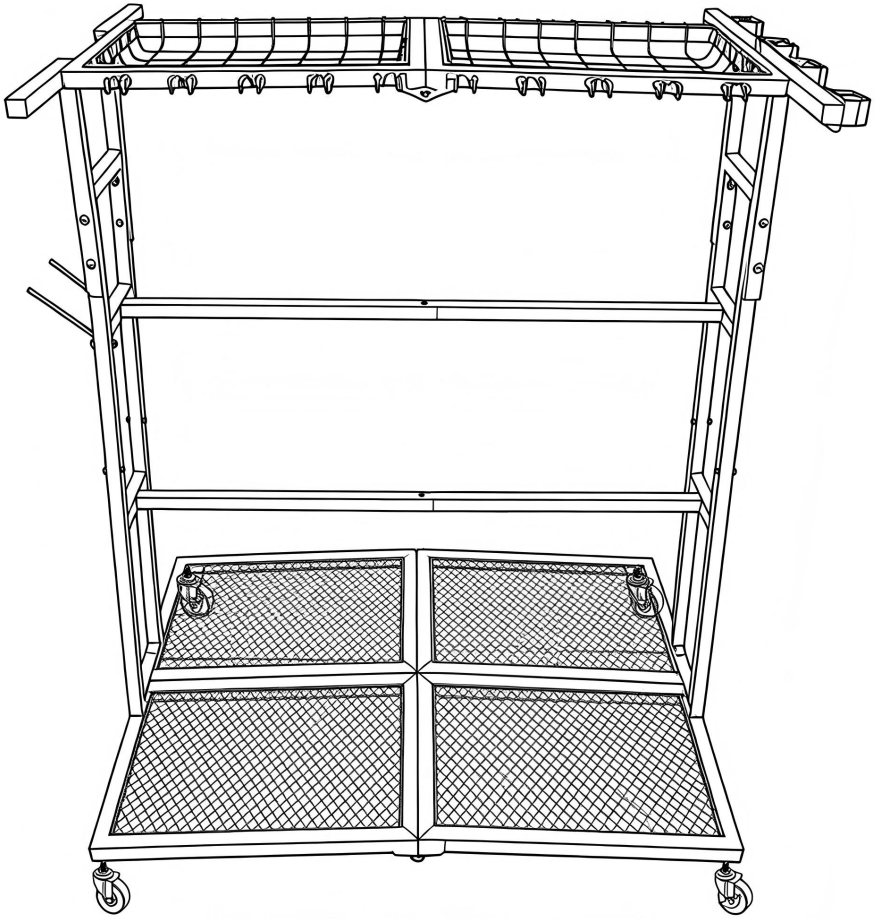

Accessory Diagram

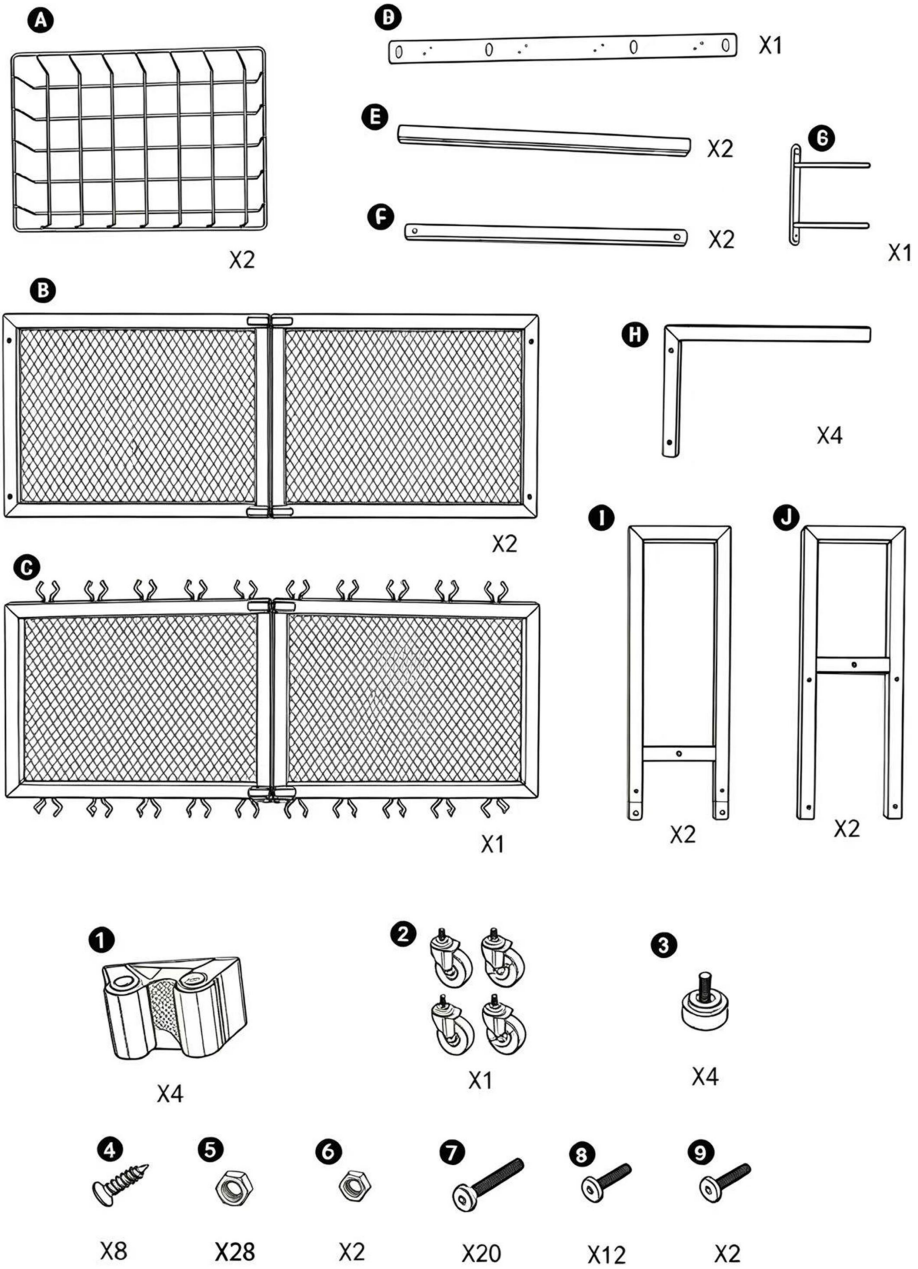

ASSEMBLY INSTRUCTION

Step1: Use screws and nuts as shown in the figure to join the two B parts together.

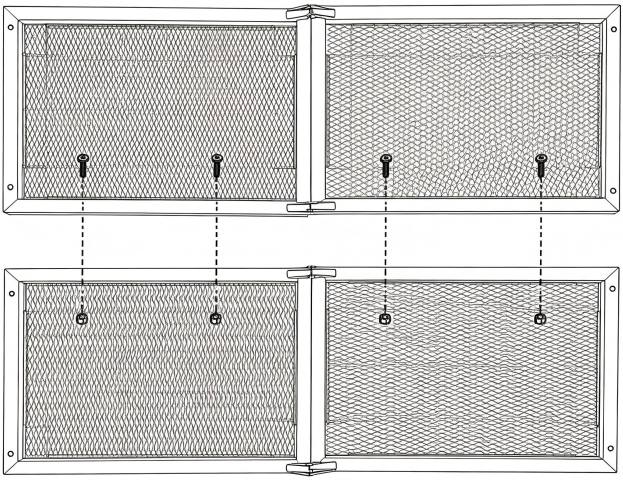

❺ *4 ❼ *4

Step2: As shown in the figure, connect J, I, H, and H together using bolts and nuts.

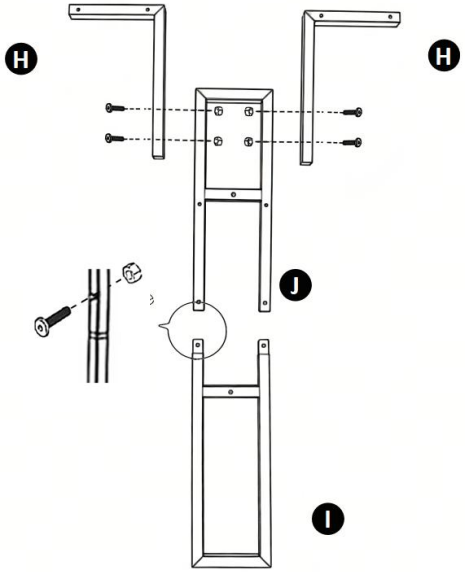

❺ *12

❼ *8 ❽ *4

Step3: Place step 2 vertically on top of step 1. Secure the screws from bottom to top, as shown in the illustration.

Step4: Take out two E pieces and two F pieces. Use screws to fix the E and F together, and you will get two pipes.

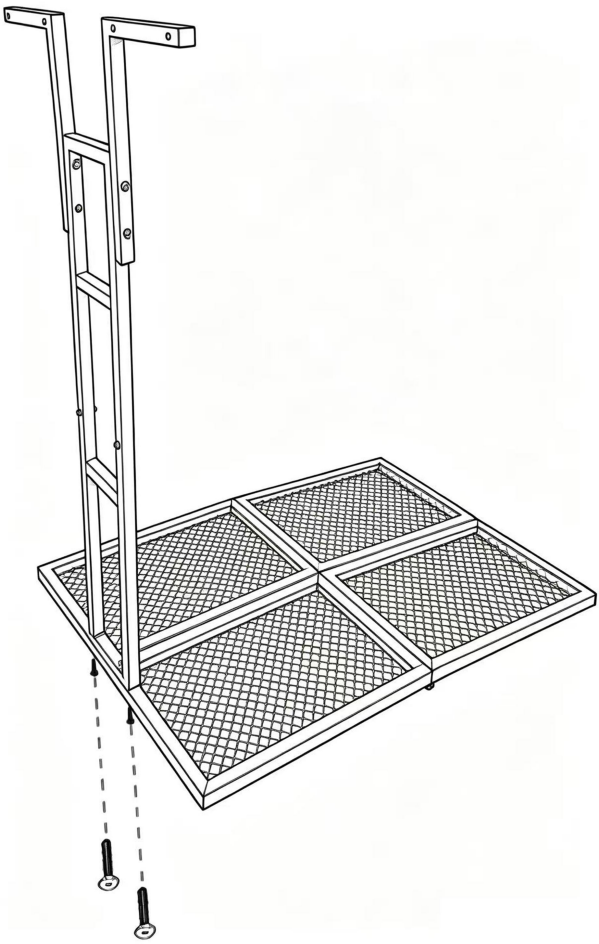

❺ *4 ❼ *4

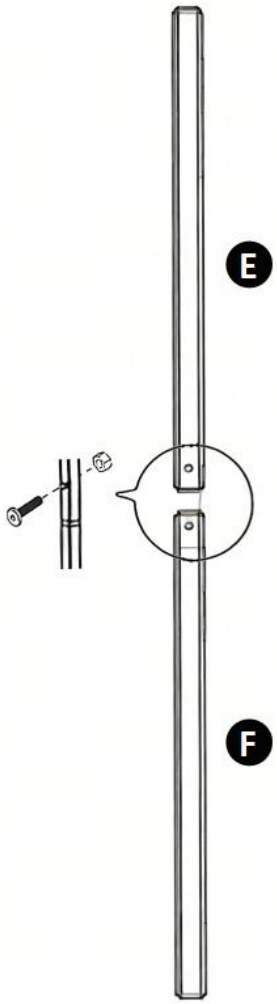

❽ *2 ❺ *2

Step5: Install the two pipes separately at the middle of Step 2

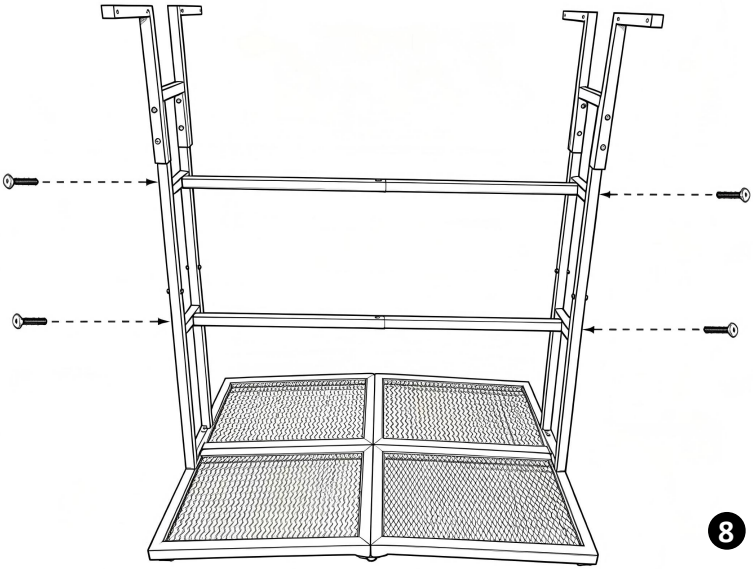

❽ *4

Step6: Place C parts in the middle of Step 2, on the top layer.

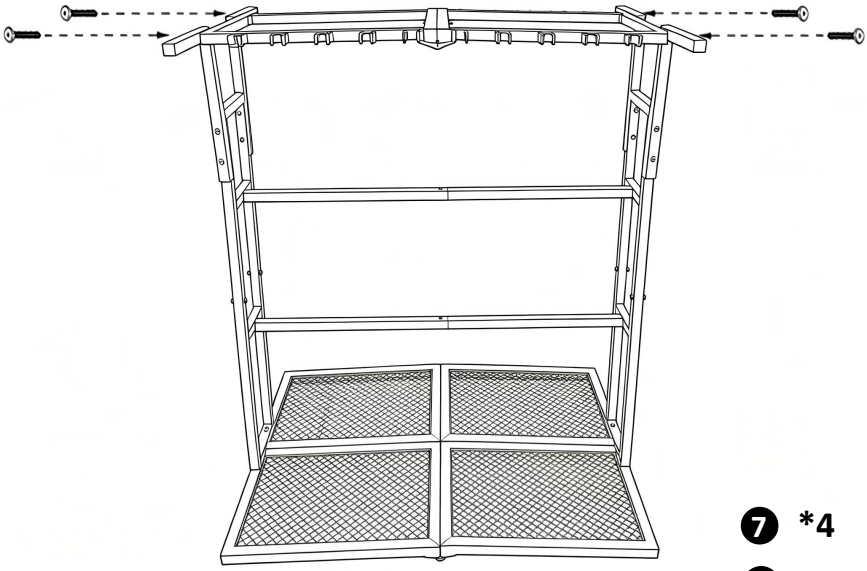

❼ *4

❺ *4

Step7: Place two A's in the position as shown in the figure.

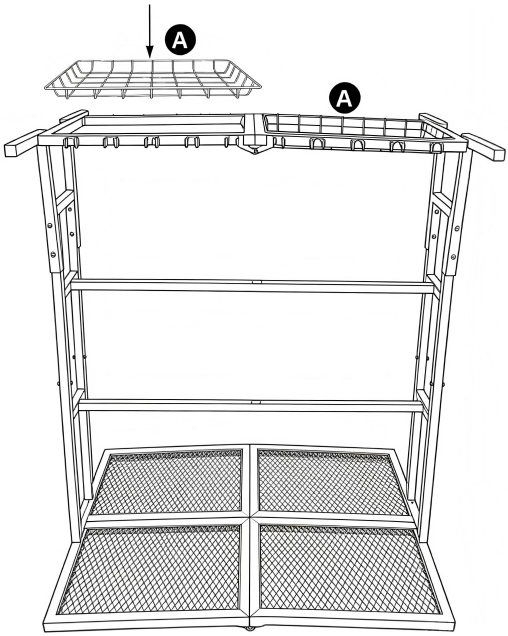

Step8: Fix 1 to D using screw 4. You need to bring your own Phillips screwdriver here.

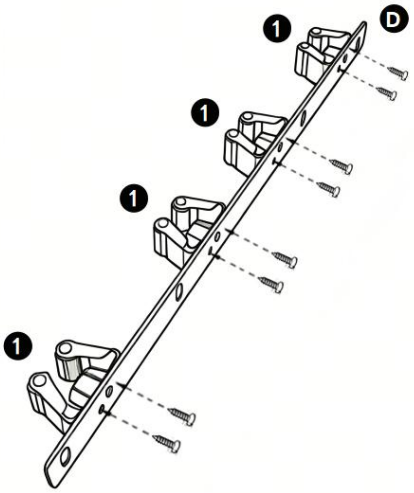

4 *8

Step9: As shown in the figure, install Step 8 on the side of the shelf using 6 and 9, and then attach G to the other side with screws..

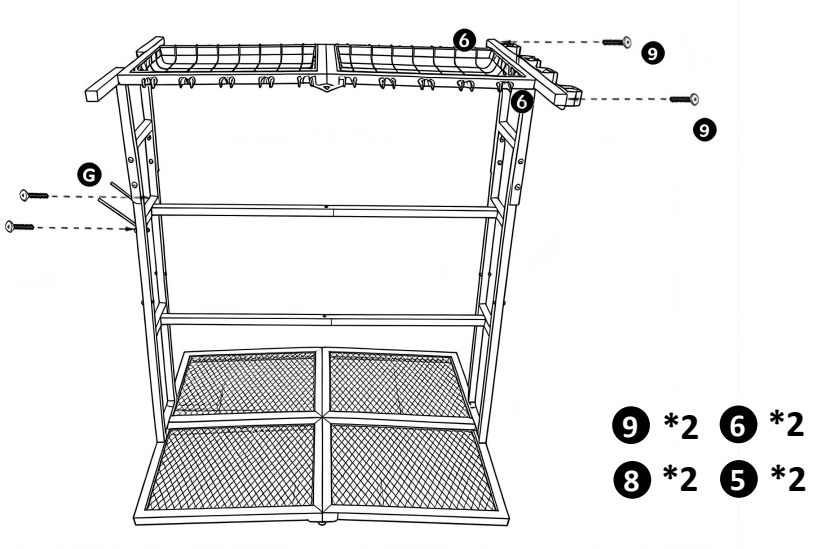

Step10:Install the wheels or adjustable feet at the bottom of the frame, tighten all the screws, and the installation is completed.

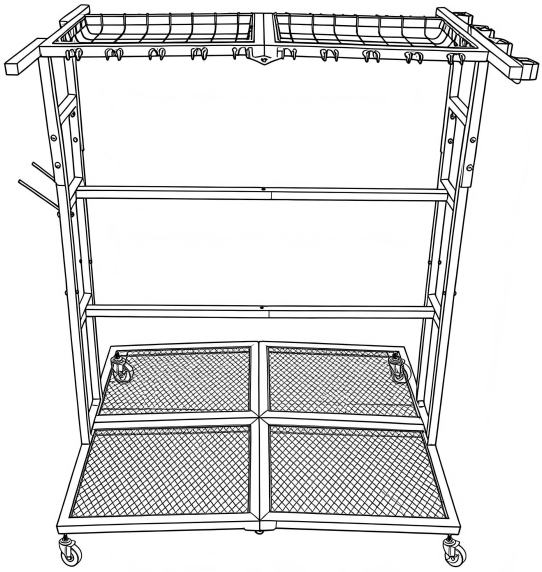

Warning

- Prevent corrosive liquids from spilling directly on shelf surface to avoid rusting the metal coating.
- Do not lean the rack or hang heavy objects on frame sides to avoid tipping over.
- Periodically check frame connections and foot caps, fix loose fittings timely.





VEVOR

Upgrade · The Home Creator Way

Organisateur d'outils

MODÈLE : YH-CKQJ-006

VEVOR | Upgrade
The Home Creator Way

Modèle : YH-CKQJ-006

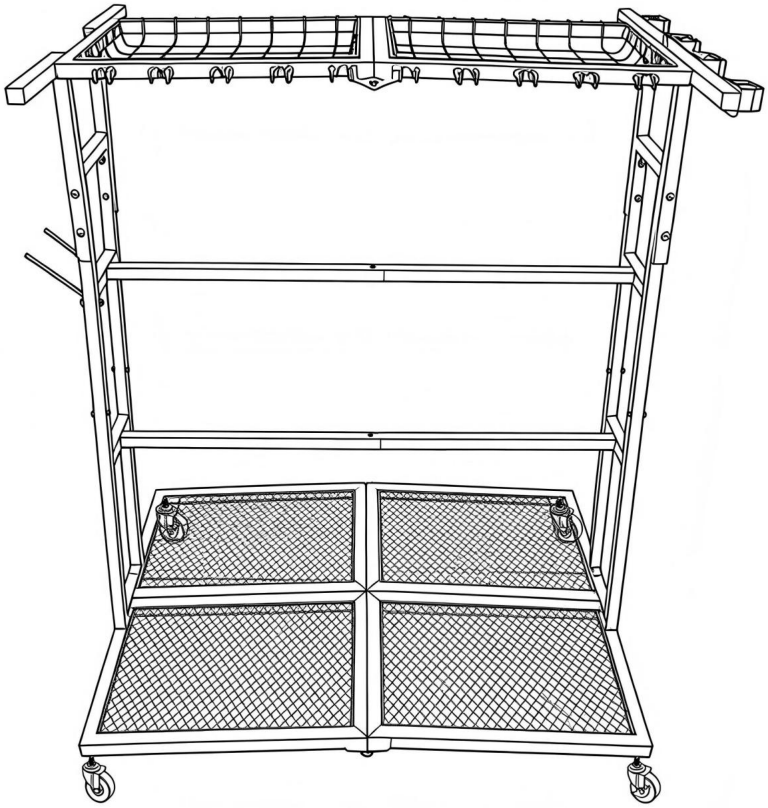

Voici le mode d'emploi original. Veuillez lire attentivement toutes les instructions du manuel avant utilisation. VEVOR se réserve le droit d'interpréter ce manuel à sa guise. L'apparence du produit que vous recevrez peut différer. Nous vous prions de nous excuser si nous ne vous informons pas des mises à jour techniques ou logicielles concernant notre produit.

Introduction

Cet organiseur d'outils optimise l'espace disponible dans les garages, entrepôts et ateliers. Fabriqué en acier robuste, il offre une grande capacité de charge pour les bacs de rangement, les outils saisonniers, les pneus de rechange et divers objets. Grâce à sa hauteur de montage fixe et à son cadre solide, il est facile à assembler et maintient les objets rangés en place, libérant ainsi l'espace au sol et améliorant l'efficacité de l'aménagement.

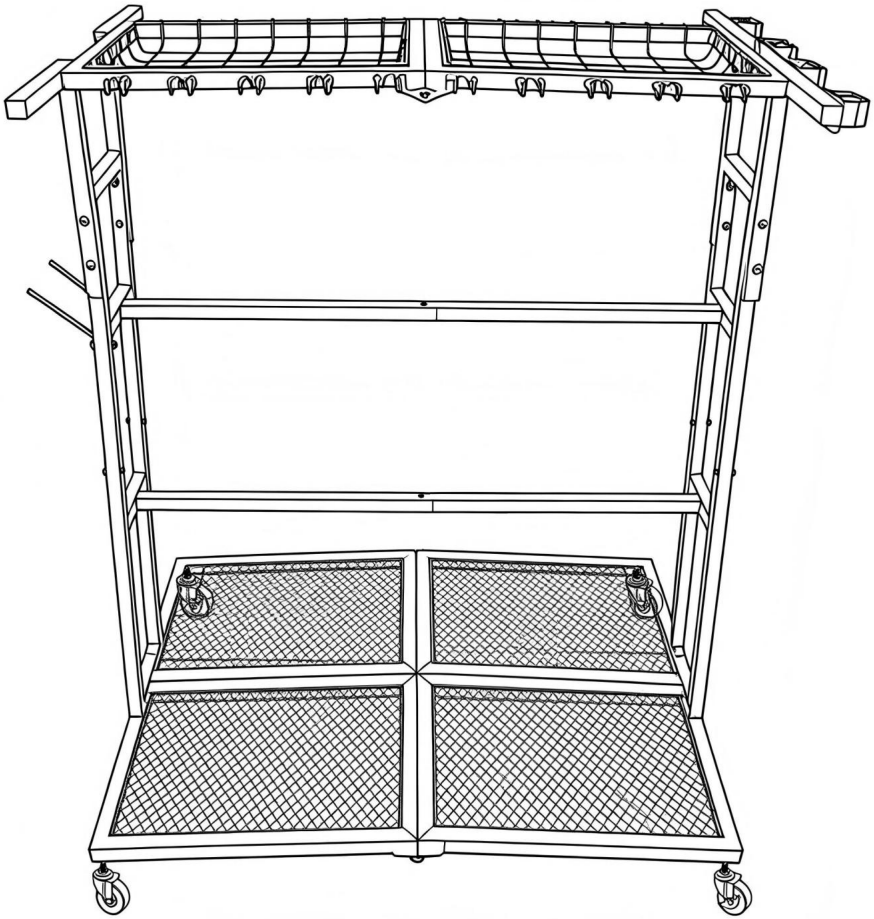

Schéma des accessoires

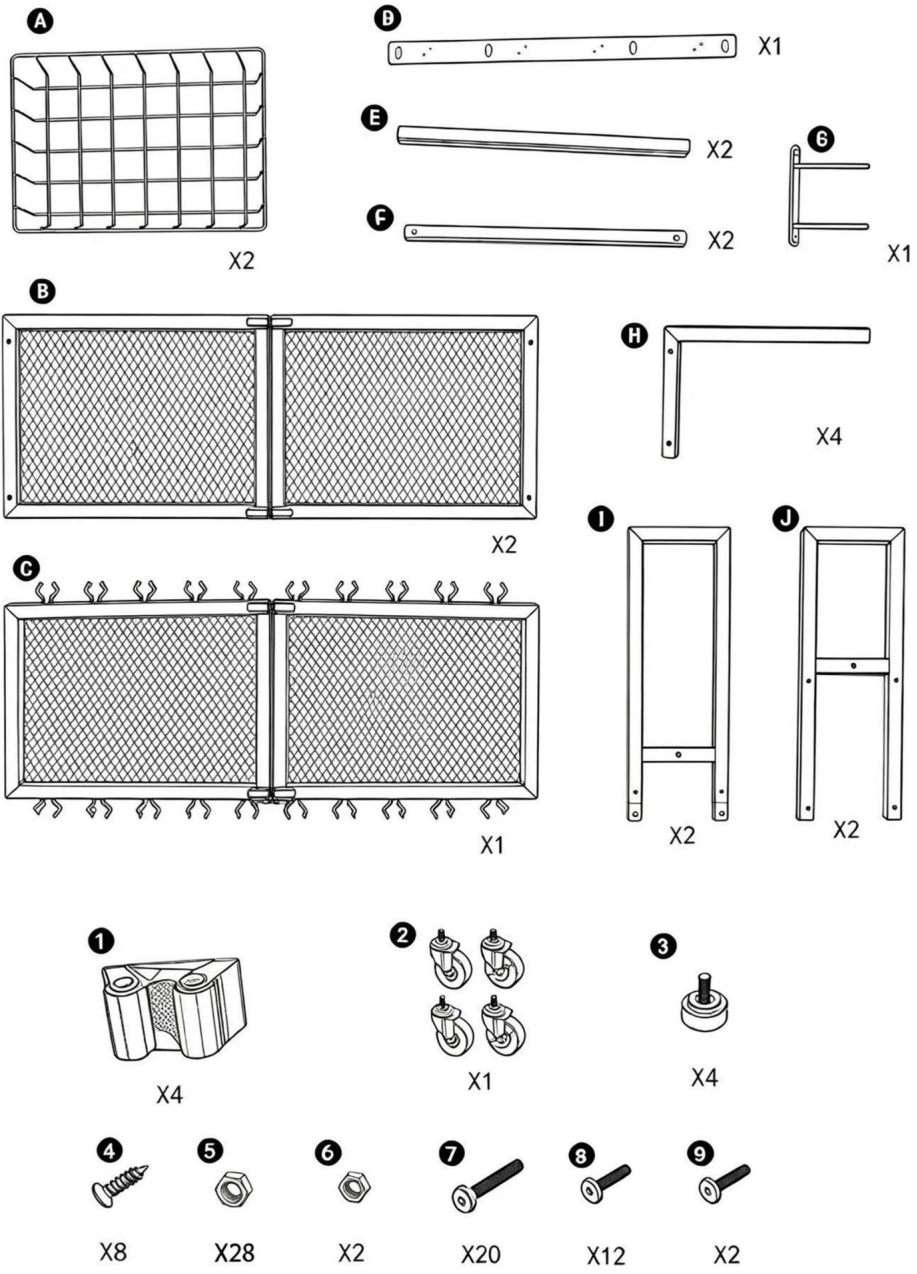

INSTRUCTIONS DE MONTAGE

Étape 1 : Utilisez les vis et les écrous comme indiqué sur la figure pour assembler les deux parties B.

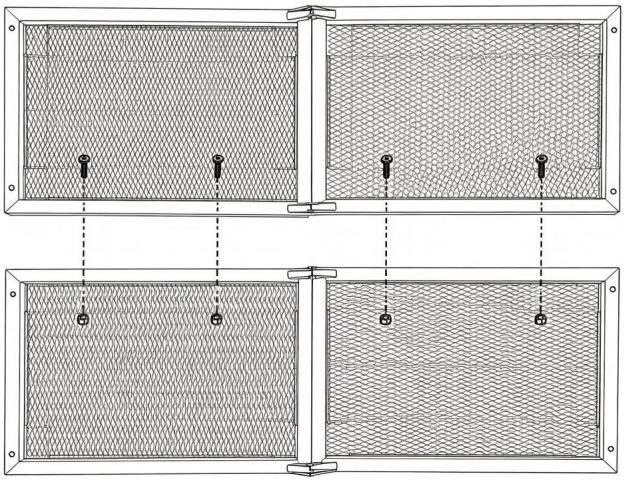

❺*4 *●

Étape 2 : Comme indiqué sur la figure, reliez J, I, H et H ensemble à l'aide de boulons et d'écrous.

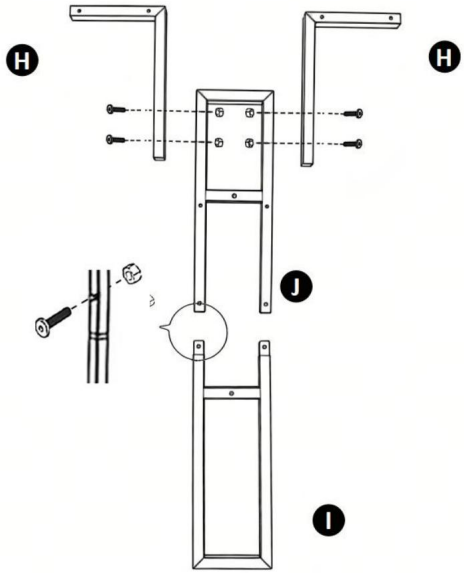

❺*12

❼* 8 ●4

Étape 3 : Placez l’étape 2 verticalement sur l’étape 1. Serrez les vis.
de bas en haut, comme indiqué sur l'illustration.

Étape 4 : Retirez deux pièces E et deux pièces F. Utilisez des vis pour fixer les
E et F ensemble, et vous obtiendrez deux tuyaux.

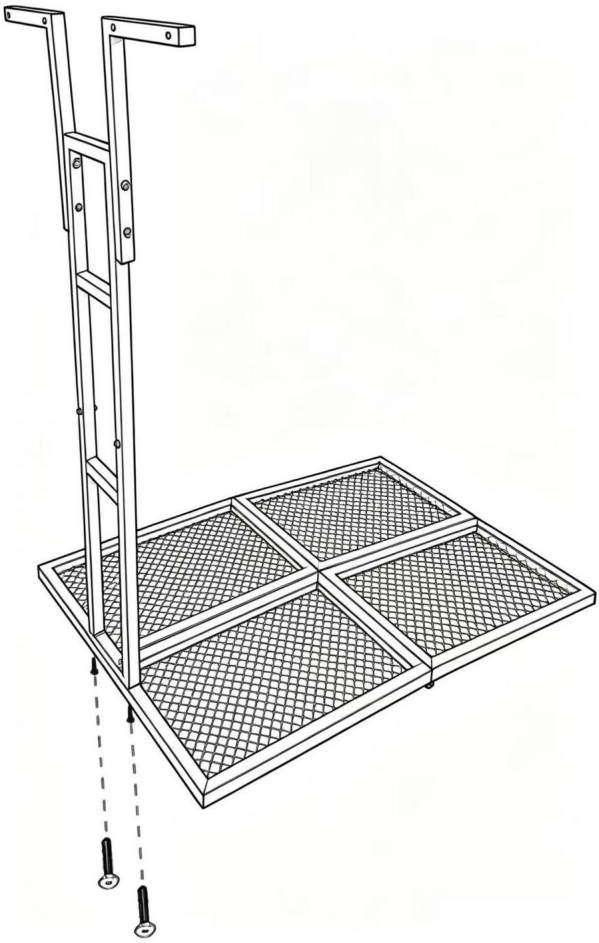

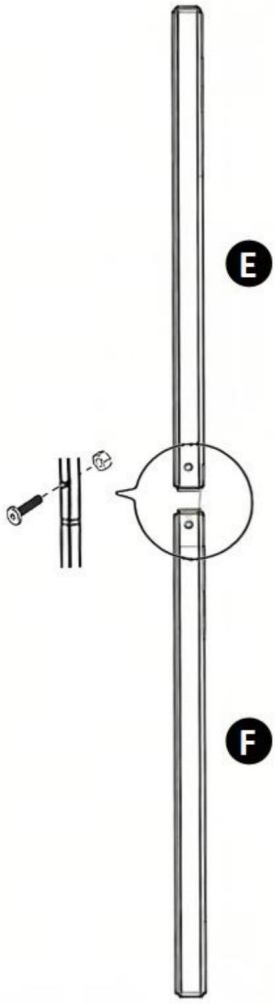

❺*4 ❼*4 ❽* 2 *●

Étape 5 : Installez les deux tuyaux séparément au milieu de l'étape 2.

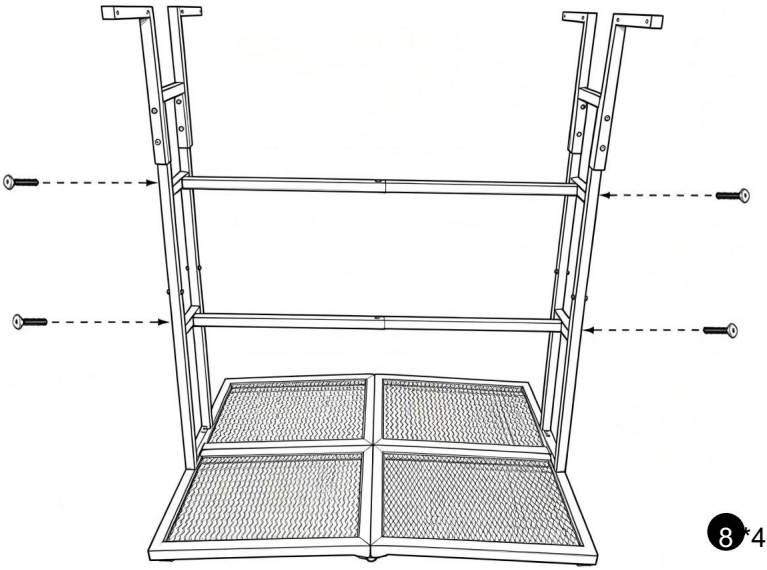

Étape 6 : Placez les pièces C au milieu de l'étape 2, sur la couche supérieure.



Étape 7 : Placez deux A à l'endroit indiqué sur la figure.

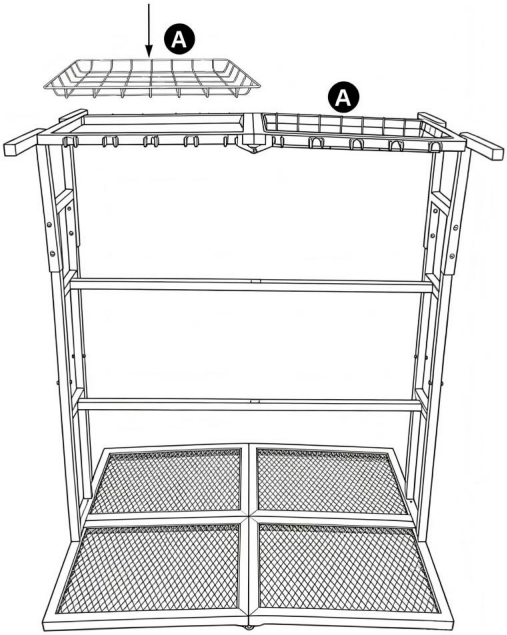

Étape 8 : Fixez 1 à D à l'aide de la vis 4. Vous devez apporter votre propre tournevis cruciforme.

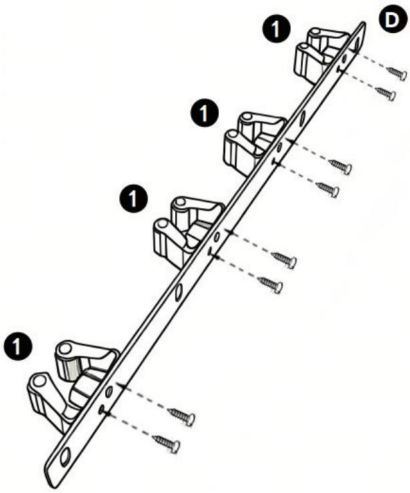

4*8

Étape 9 : Comme indiqué sur la figure, installez l'étape 8 sur le côté de l'étagère en utilisant 6 et 9, puis fixez G de l'autre côté avec des vis.

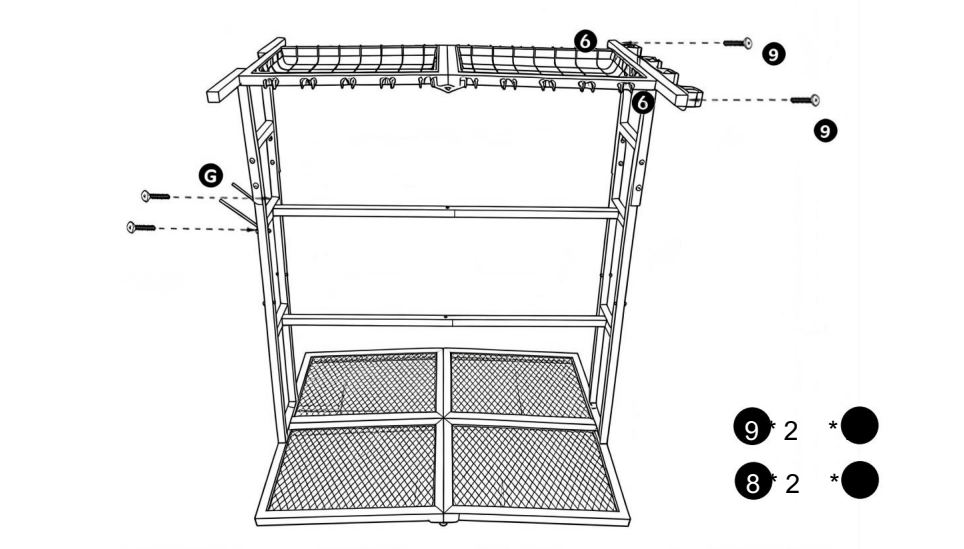

Étape 10 : Installez les roues ou les pieds réglables au bas du cadre, serrez toutes les vis et l'installation est terminée.



Avertissement

Empêcher les liquides corrosifs de se renverser directement sur la surface de l'étagère.

éviter la rouille du revêtement métallique.

Ne pas appuyer le support ni suspendre d'objets lourds sur les côtés du cadre.

éviter tout basculement.

Vérifier périodiquement les fixations du cadre et les embouts de pieds, et resserrer les fixations desserrées.

Les essayages ont été effectués en temps voulu.



VEVOR

Upgrade · The Home Creator Way

Werkzeugorganisator

MODELL: YH-CKQJ-006

VEVOR | Upgrade
The Home Creator Way

Modell: YH-CKQJ-006

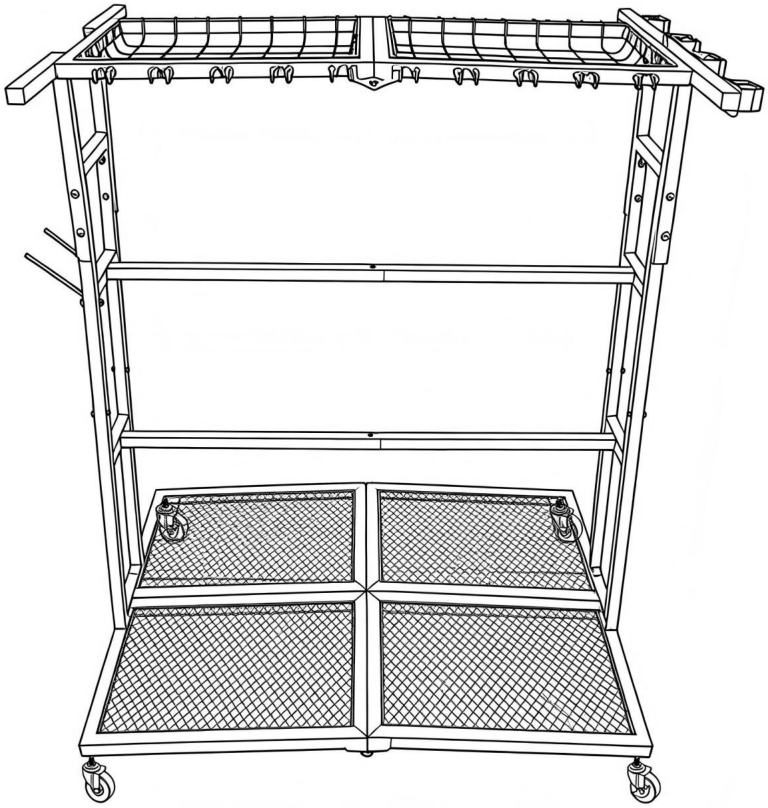

Dies ist die Originalanleitung. Bitte lesen Sie die gesamte Bedienungsanleitung vor der Inbetriebnahme sorgfältig durch. VEVOR behält sich die Auslegung der Bedienungsanleitung vor. Das Aussehen des Produkts kann von dem gelieferten Produkt abweichen. Wir bitten um Verständnis, dass wir Sie nicht erneut über etwaige Technologie- oder Software-Updates informieren werden.

Einführung

Dieser Werkzeugorganizer nutzt den Platz in Garagen, Lagerhallen und Werkstätten optimal aus. Gefertigt aus robustem Stahl, bietet er eine hohe Tragfähigkeit für Aufbewahrungsboxen, saisonales Werkzeug, Ersatzreifen und diverse Kleinteile. Dank der festen Montagehöhe und des stabilen Rahmens ist er schnell aufgebaut und hält die gelagerten Gegenstände sicher an ihrem Platz. So bleibt der Boden aufgeräumt und die Raumausnutzung optimiert.

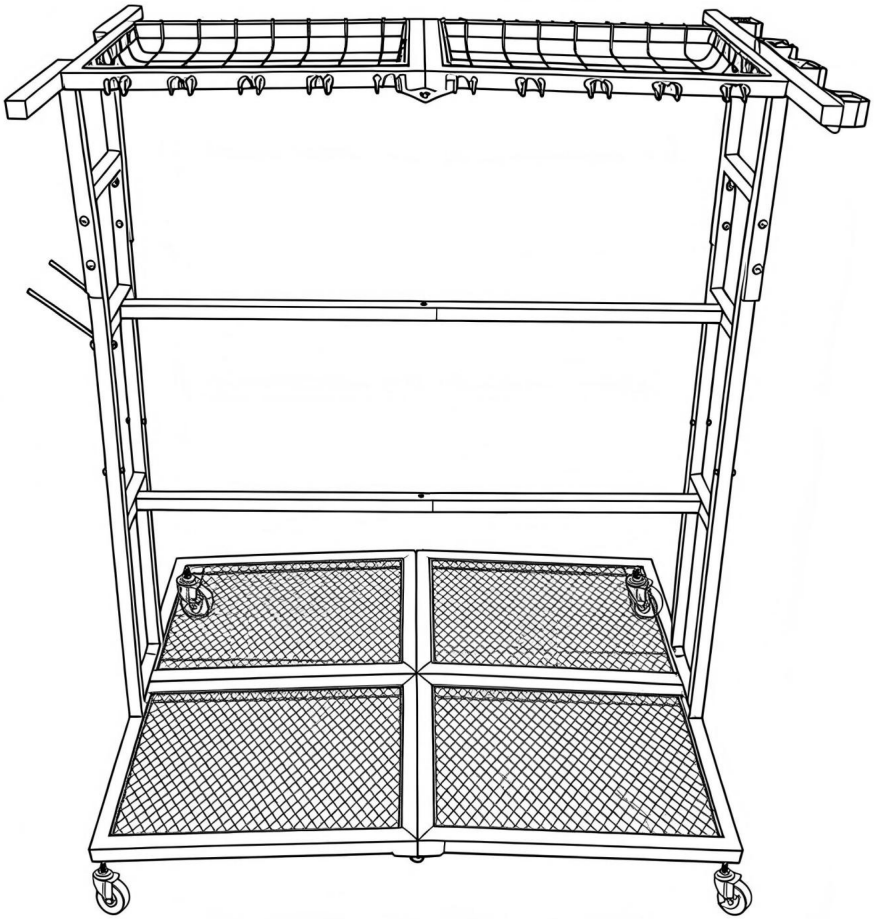

Zubehördiagramm

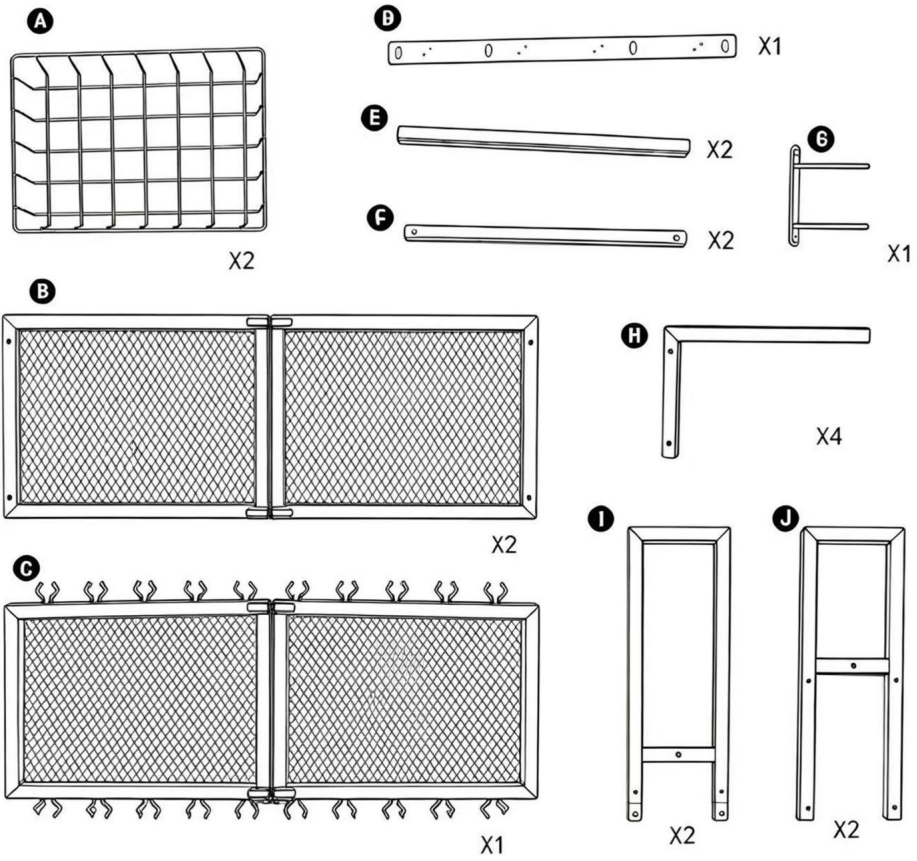

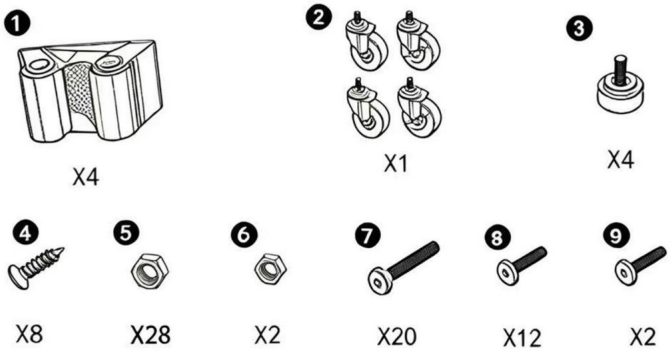

MONTAGEANLEITUNG

Schritt 1: Verwenden Sie Schrauben und Muttern, wie in der Abbildung gezeigt, um die beiden Teile B miteinander zu verbinden.

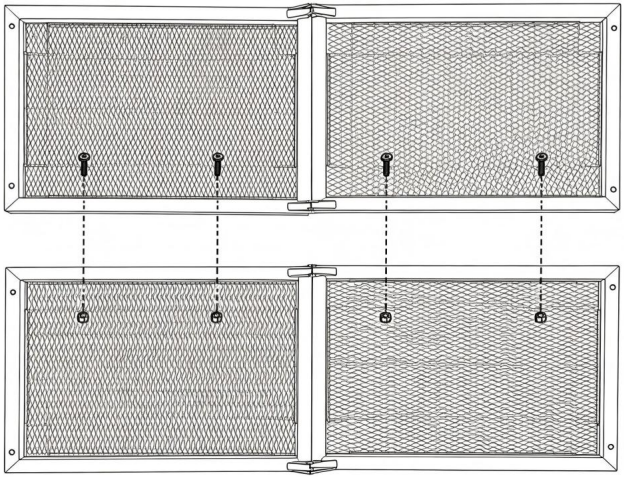

5* 4 4

Schritt 2: Verbinden Sie, wie in der Abbildung gezeigt, J, I, H und H mit Schrauben und Muttern miteinander.

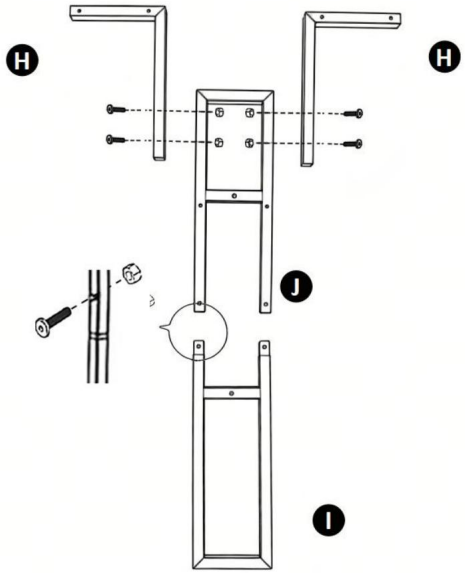

5* 12

7* 8 4

Schritt 3: Setzen Sie Schritt 2 senkrecht auf Schritt 1. Befestigen Sie die Schrauben. von unten nach oben, wie in der Abbildung dargestellt.

Schritt 4: Nehmen Sie zwei E-Teile und zwei F-Teile heraus. Befestigen Sie diese mit Schrauben. Wenn man E und F zusammenfügt, erhält man zwei Rohre.

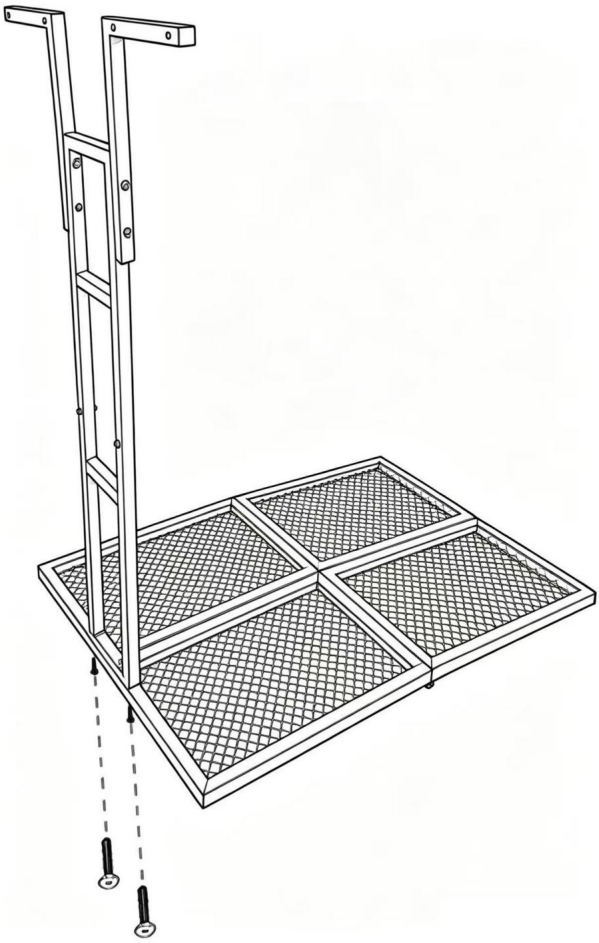

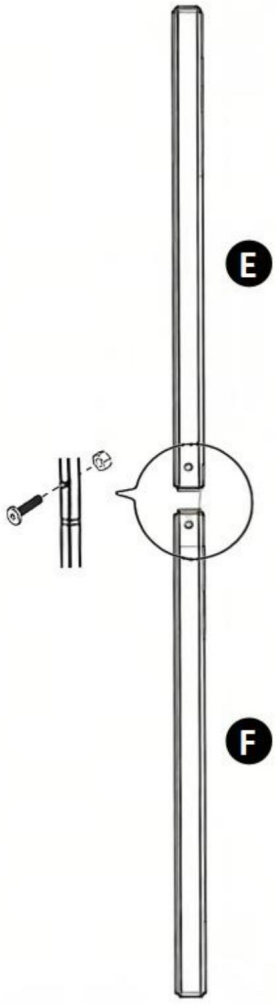

5 * 4 7 *4 8 * 2 * 1

Schritt 5: Installieren Sie die beiden Rohre separat in der Mitte von Schritt 2.

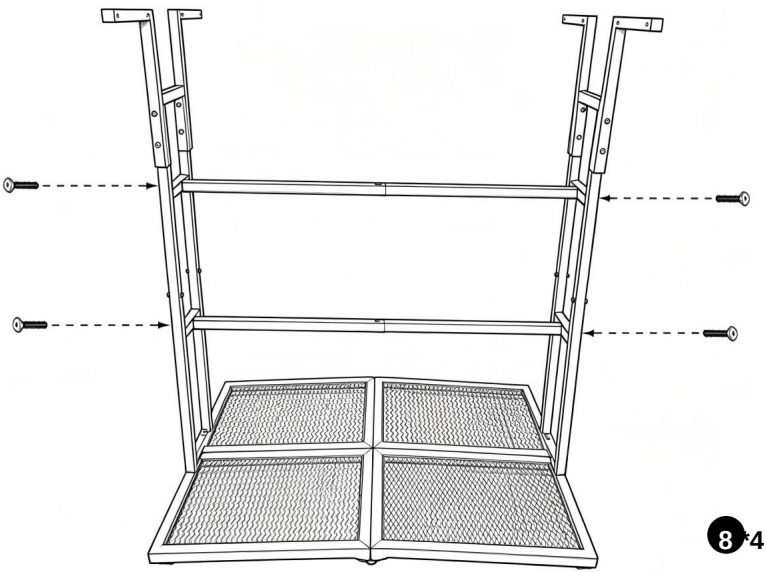

Schritt 6: Platzieren Sie die C-Teile in der Mitte von Schritt 2 auf der obersten Schicht.



Schritt 7: Platzieren Sie zwei A's an der in der Abbildung gezeigten Position.

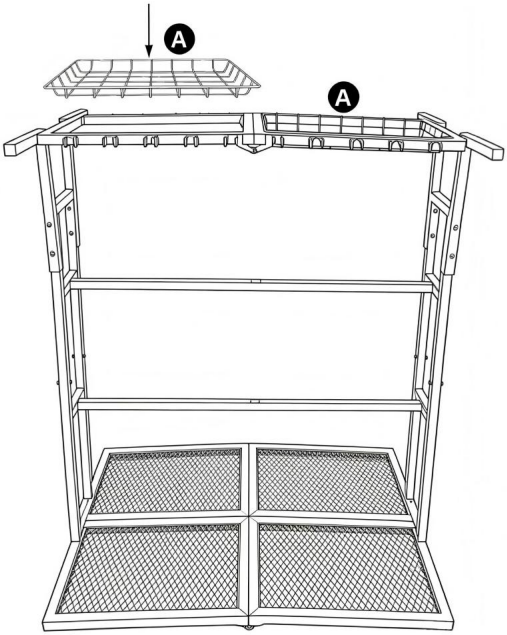

Schritt 8: Befestigen Sie 1 an D mit Schraube 4. Sie benötigen hierfür einen eigenen Kreuzschlitzschraubendreher.

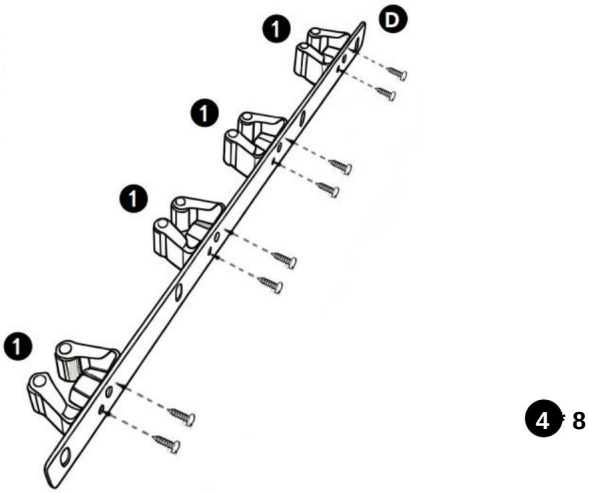

Schritt 9: Wie in der Abbildung gezeigt, montieren Sie Schritt 8 mithilfe von 6 und 9 an der Seite des Regals und befestigen Sie dann G mit Schrauben an der anderen Seite.

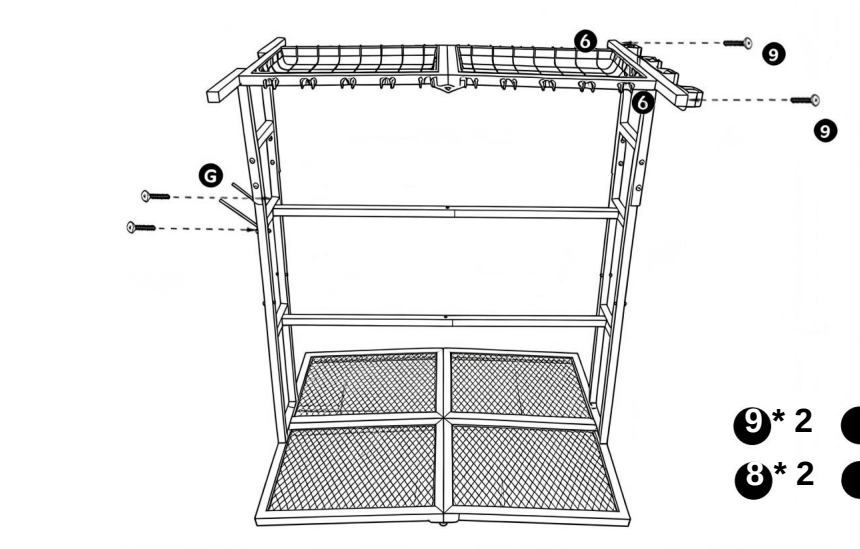

Schritt 10: Montieren Sie die Räder oder verstellbaren Füße an der Unterseite des Rahmens, ziehen Sie alle Schrauben fest, und die Installation ist abgeschlossen.

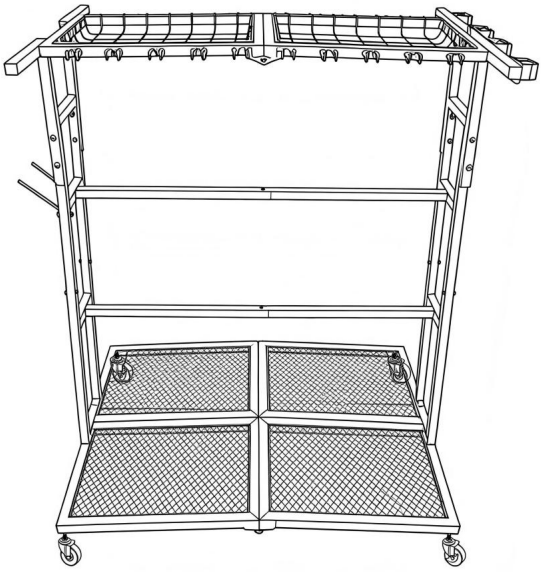

Warnung

ÿ Verhindern Sie, dass ätzende Flüssigkeiten direkt auf die Regaloberfläche gelangen.

Vermeiden Sie Rost an der Metallbeschichtung.

ÿ Das Gestell nicht anlehnen oder schwere Gegenstände an die Rahmenseiten hängen

Umkippen vermeiden. ÿ

Rahmenverbindungen und Fußkappen regelmäßig überprüfen, lose Teile befestigen.

Termingerechte Montage.



VEVOR

Upgrade · The Home Creator Way

Organizzatore di attrezzi

MODELLO: YH-CKQJ-006

VEVOR | Upgrade
The Home Creator Way

Modello: YH-CKQJ-006

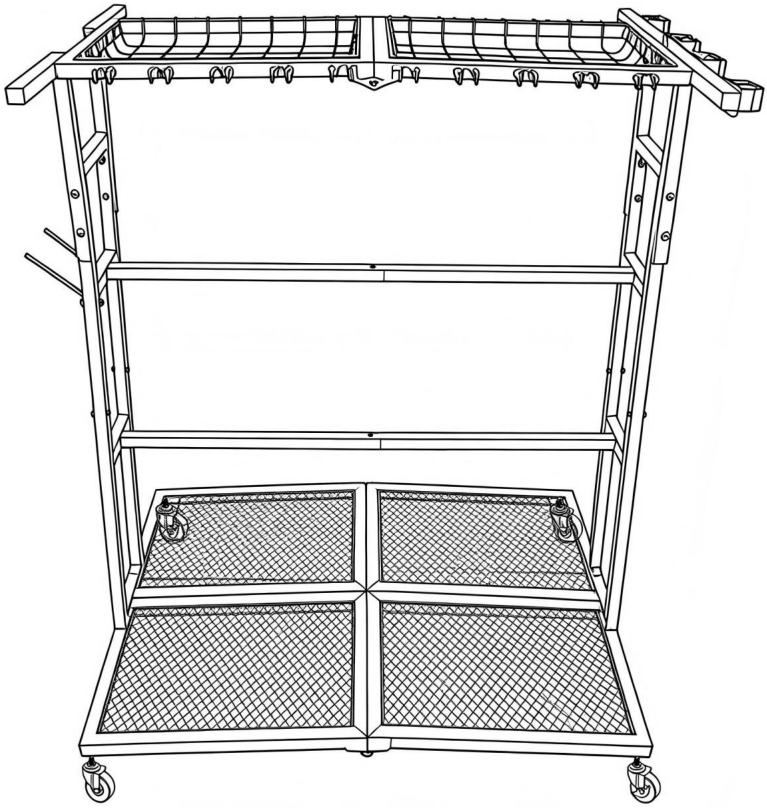

Queste sono le istruzioni originali, si prega di leggere attentamente tutte le istruzioni del manuale prima dell'uso. VEVOR si riserva il diritto di interpretare a proprio piacimento il presente manuale d'uso. L'aspetto del prodotto potrebbe differire leggermente da quello del prodotto ricevuto. Ci scusiamo se non vi informeremo tempestivamente di eventuali aggiornamenti tecnologici o software del nostro prodotto.

Introduzione

Questo organizer per attrezzi sfrutta al meglio lo spazio disponibile in garage, magazzini e officine. Realizzato in acciaio resistente, vanta un'elevata capacità di carico per contenitori, attrezzi stagionali, ruote di scorta e altri oggetti. Grazie all'altezza di montaggio fissa e alla solida struttura, è facile da assemblare e mantiene gli oggetti riposti in posizione, evitando ingombri sul pavimento e ottimizzando lo spazio.

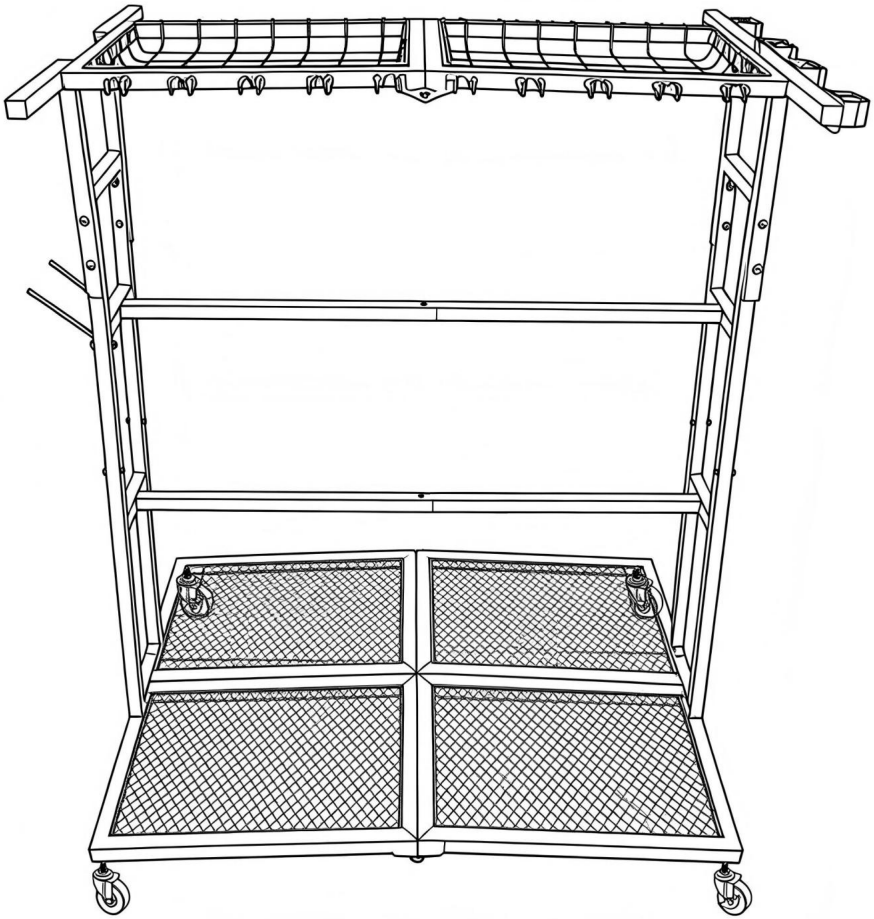

Schema degli accessori

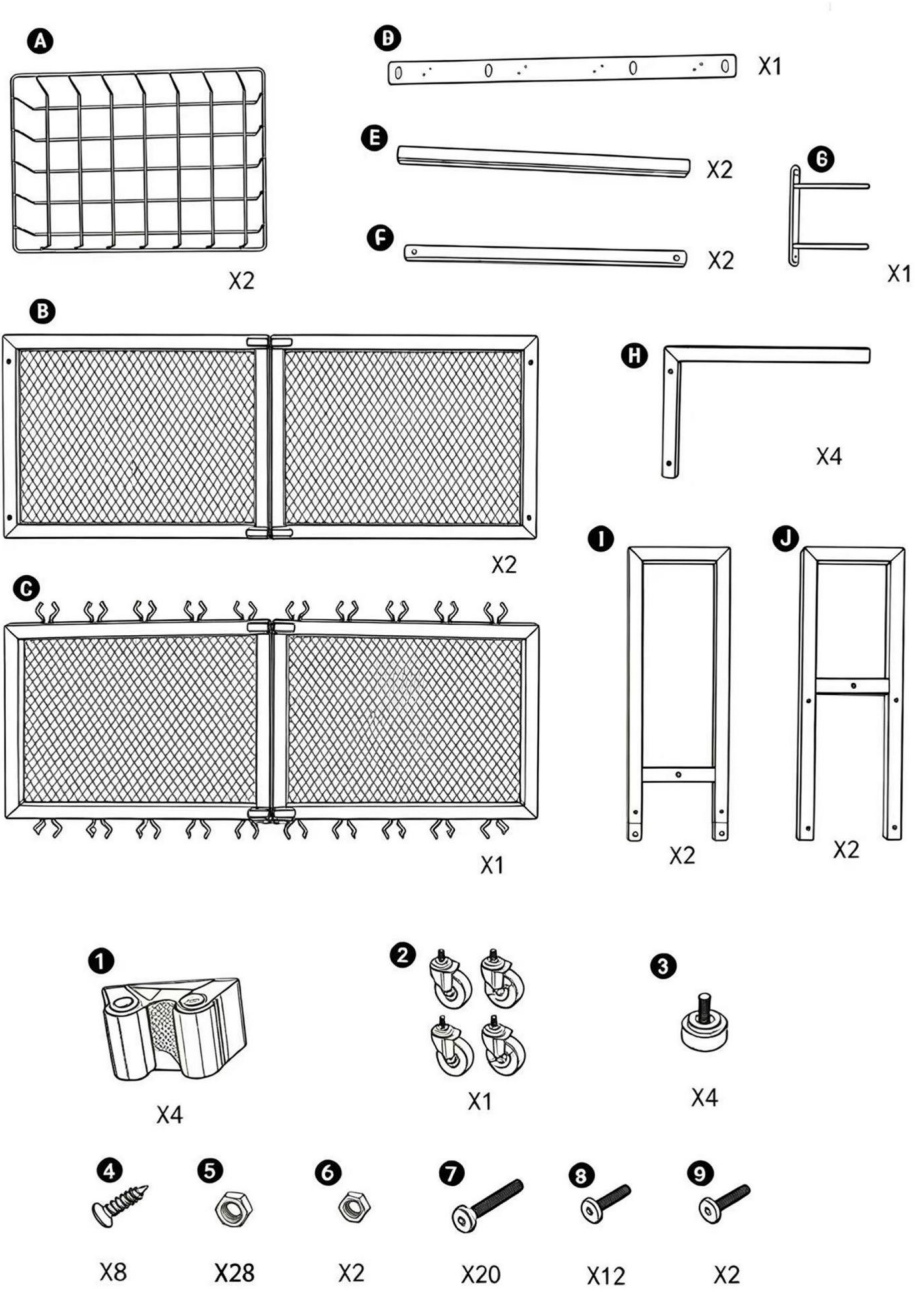

ISTRUZIONI DI MONTAGGIO

Passaggio 1: Utilizzare viti e dadi come mostrato in figura per unire le due parti B.

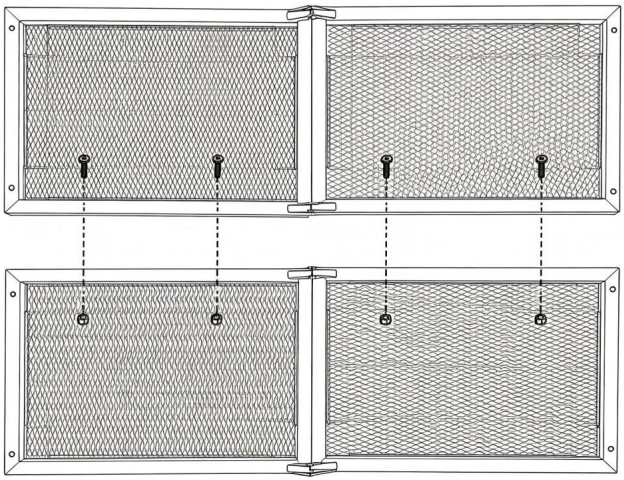

❺*4 *●

Passaggio 2: Come mostrato in figura, collegare J, I, H e H tra loro utilizzando bulloni e dadi.

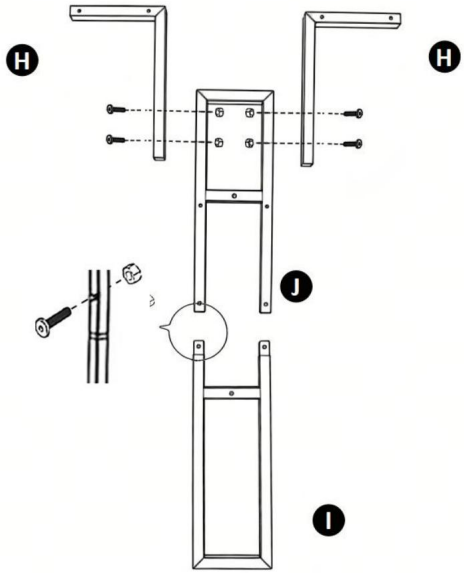

❺*12

❼*8 ●

Passaggio 3: Posizionare il passaggio 2 verticalmente sopra il passaggio 1. Fissare le viti. dal basso verso l'alto, come mostrato nell'illustrazione.

Passaggio 4: Estrarre due pezzi E e due pezzi F. Utilizzare le viti per fissare il Insieme, E e F, otterrete due tubi.

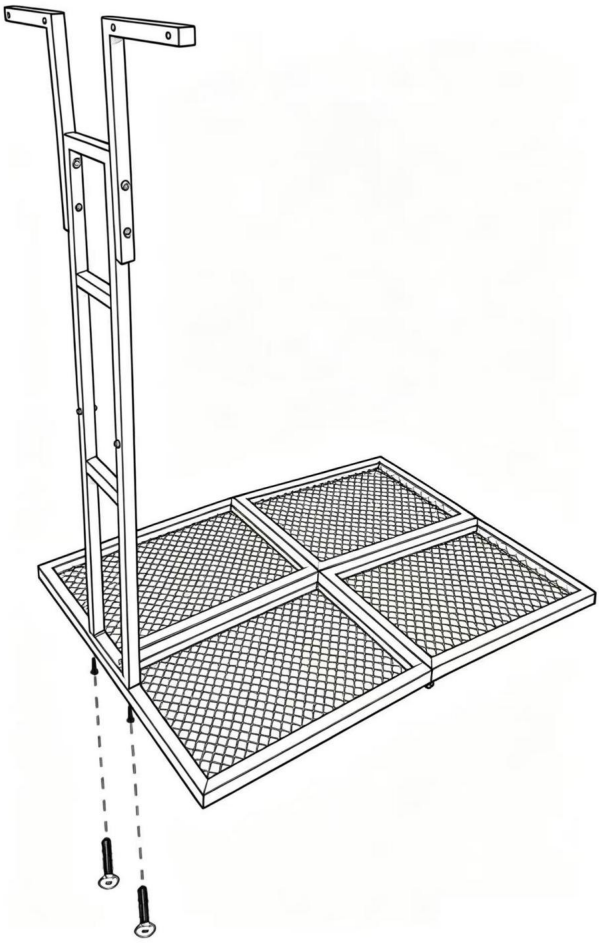

❺*4 ❼*4

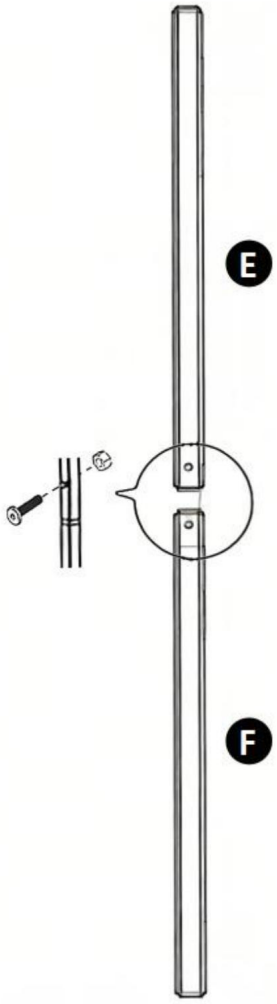

❽*2 ●

Passaggio 5: Installare i due tubi separatamente al centro del passaggio 2

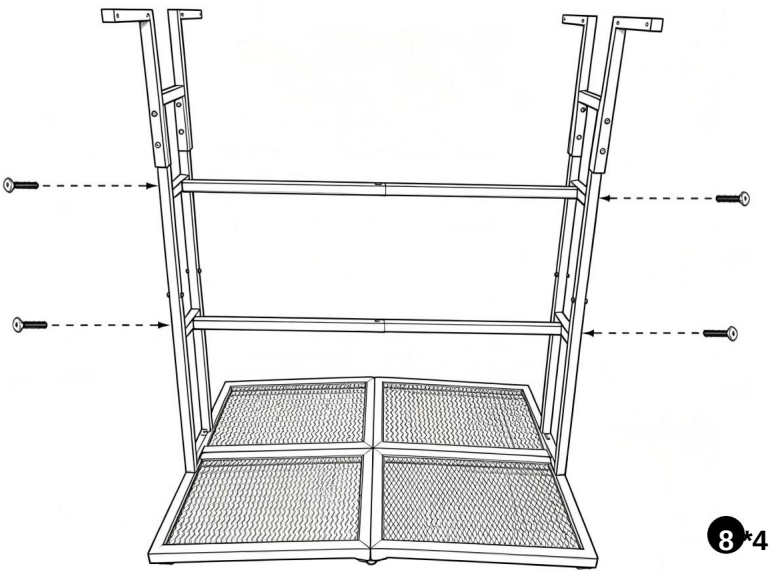

Passaggio 6: Posizionare le parti C al centro del passaggio 2, sullo strato superiore.



Passaggio 7: Posizionare due lettere A nella posizione mostrata in figura.

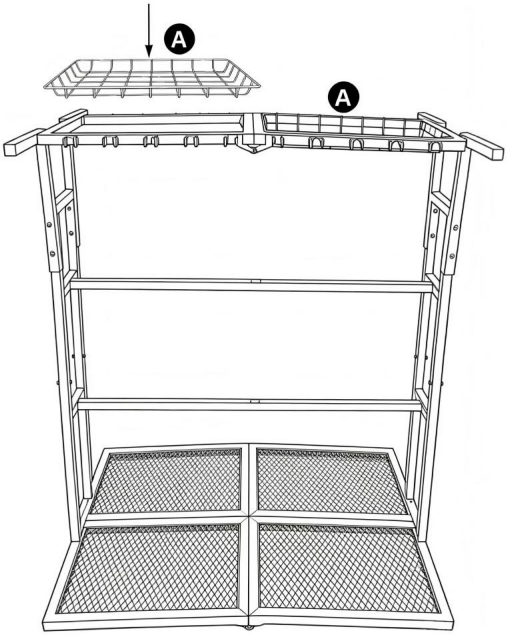

Passaggio 8: Fissare 1 a D utilizzando la vite 4. Qui è necessario portare il proprio cacciavite a croce.

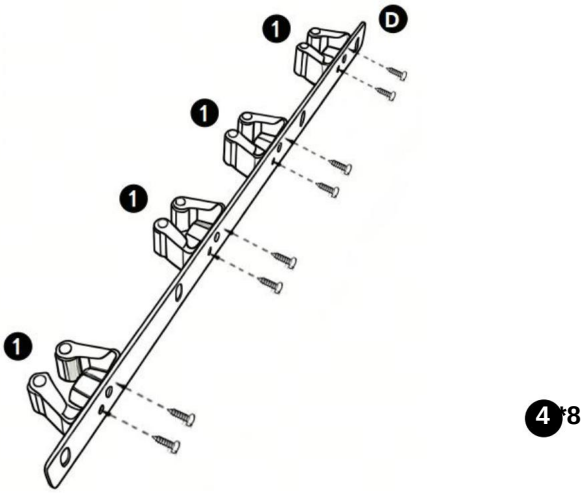

Passaggio 9: Come mostrato in figura, installare il Passaggio 8 sul lato del ripiano utilizzando i punti 6 e 9, quindi fissare G all'altro lato con le viti.

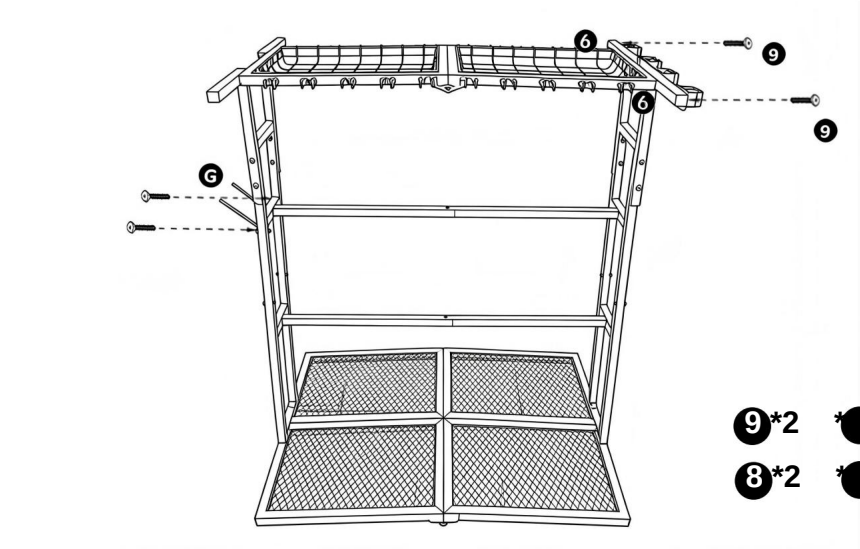

Passaggio 10: Installare le ruote o i piedini regolabili nella parte inferiore del telaio, serrare tutte le viti e l'installazione è completata.

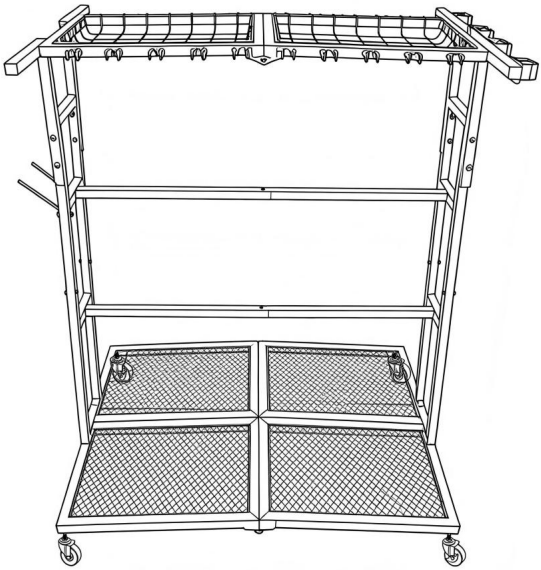

Avvertimento

ÿ Impedire che i liquidi corrosivi si rovescino direttamente sulla superficie dello scaffale

evitare la formazione di ruggine sul rivestimento metallico.

ÿ Non appoggiare il supporto né appendere oggetti pesanti ai lati del telaio

evitare il ribaltamento. ÿ

Controllare periodicamente i collegamenti del telaio e i tappi dei piedi, riparare quelli allentati

raccordi puntuali.



VEVOR

Upgrade · The Home Creator Way

Organizador de herramientas

MODELO: YH-CKQJ-006

VEVOR | Upgrade
The Home Creator Way

Modelo: YH-CKQJ-006

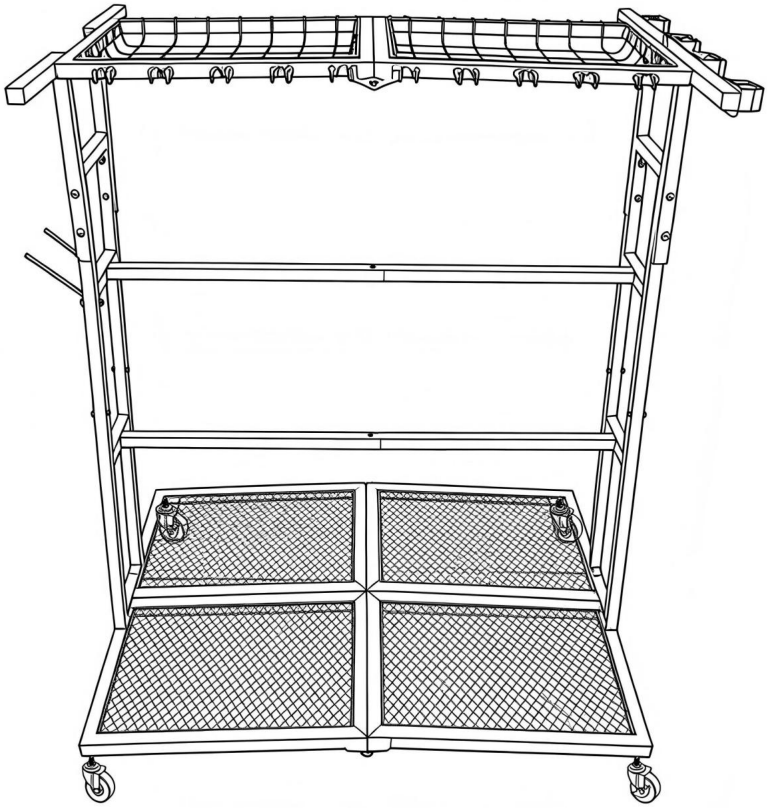

Estas son las instrucciones originales. Lea atentamente todo el manual antes de usar el producto. VEVOR se reserva el derecho de interpretar el manual de usuario. El aspecto del producto puede variar con respecto al que reciba. Le pedimos disculpas si no le informamos nuevamente sobre actualizaciones de tecnología o software.

Introducción

Este organizador de herramientas aprovecha al máximo el espacio disponible en garajes, almacenes y talleres. Fabricado en acero resistente, ofrece una gran capacidad de carga para cajas de almacenamiento, herramientas de temporada, ruedas de repuesto y otros artículos. Con altura de montaje fija y estructura sólida, se monta rápidamente y mantiene los objetos almacenados estables, manteniendo el suelo ordenado y optimizando el espacio.

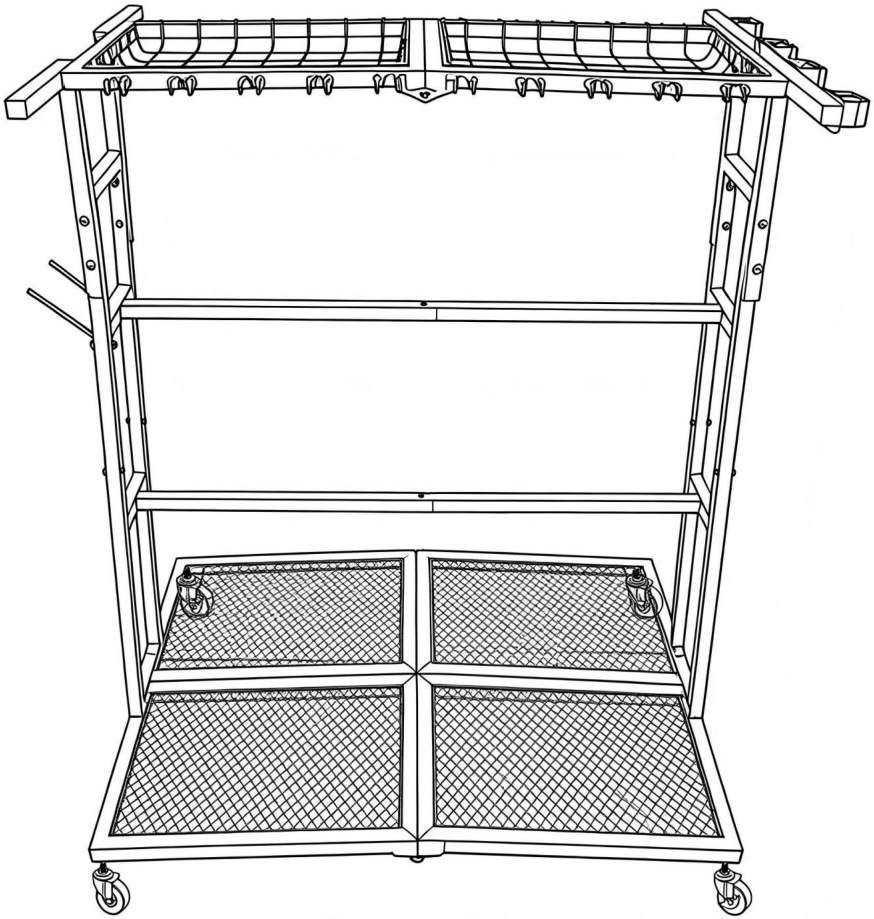

Diagrama de accesorios

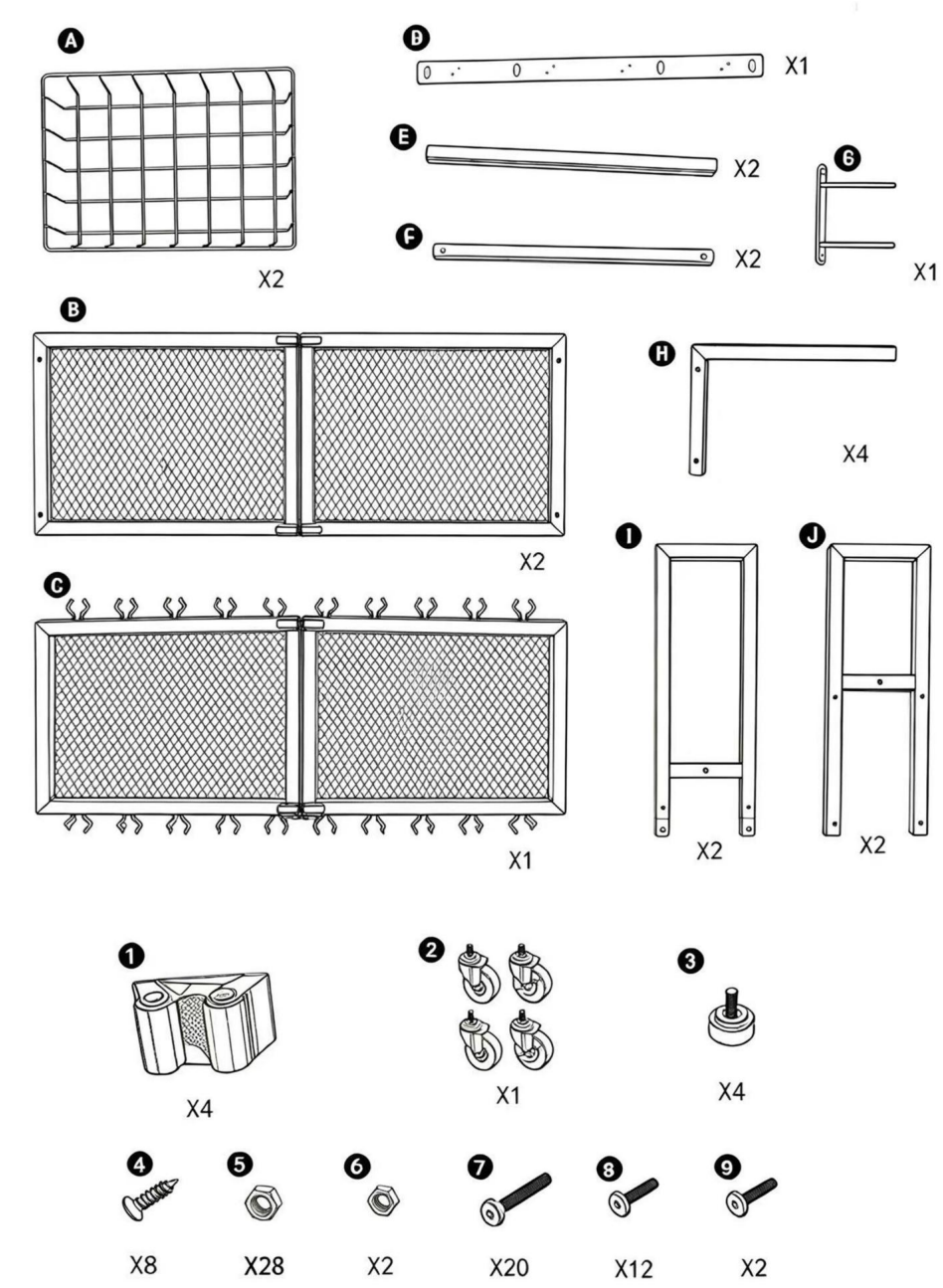

INSTRUCCIONES DE MONTAJE

Paso 1: Utilice tornillos y tuercas como se muestra en la figura para unir las dos partes B.

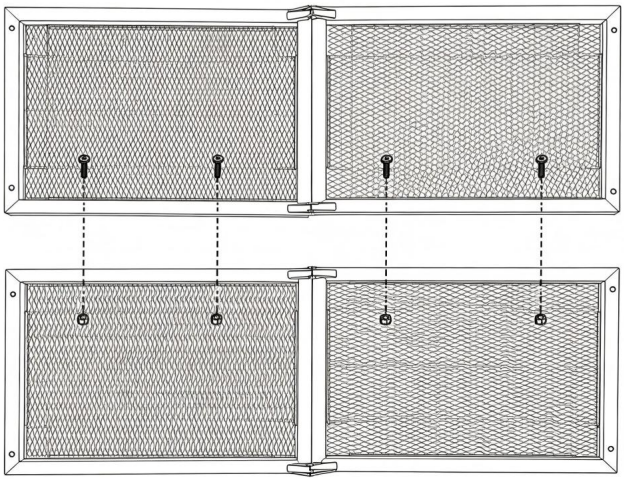

❺*4 *●

Paso 2: Como se muestra en la figura, conecte J, I, H y H entre sí usando pernos y tuercas.

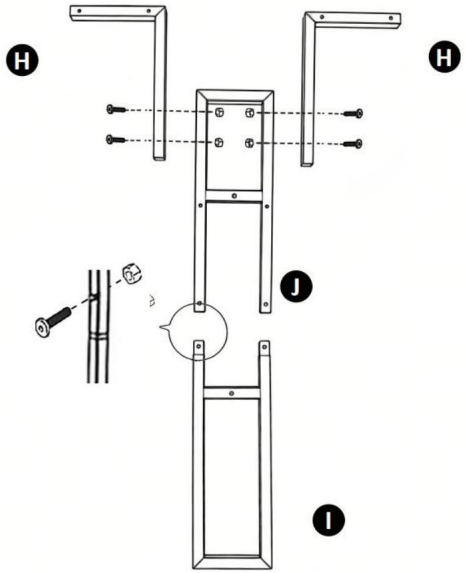

❺*12

❼*8 ●

Paso 3: Coloque el paso 2 verticalmente encima del paso 1. Asegure los tornillos. De abajo hacia arriba, como se muestra en la ilustración.

Paso 4: Saque dos piezas E y dos piezas F. Use tornillos para fijarlas. Junta las letras E y F y obtendrás dos tuberías.

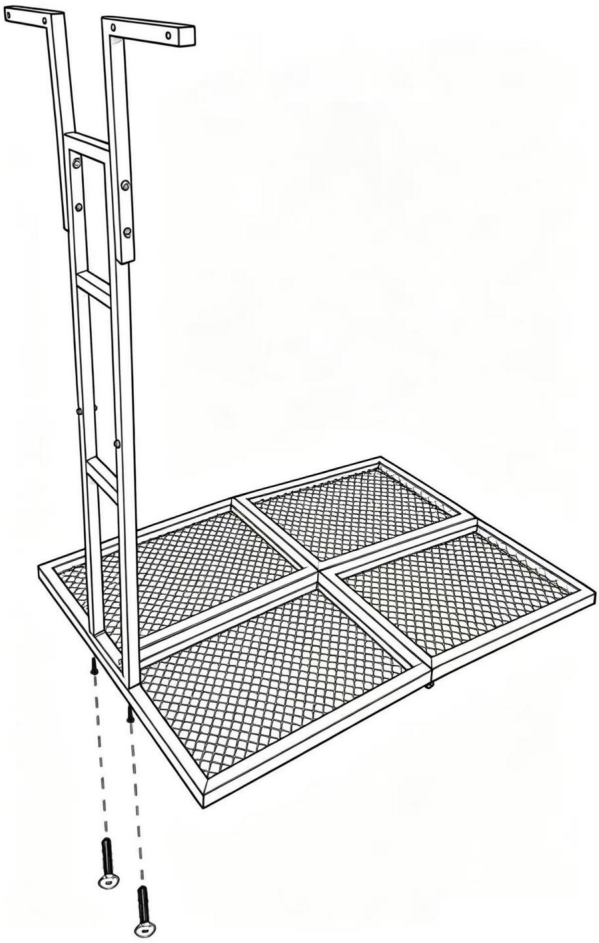

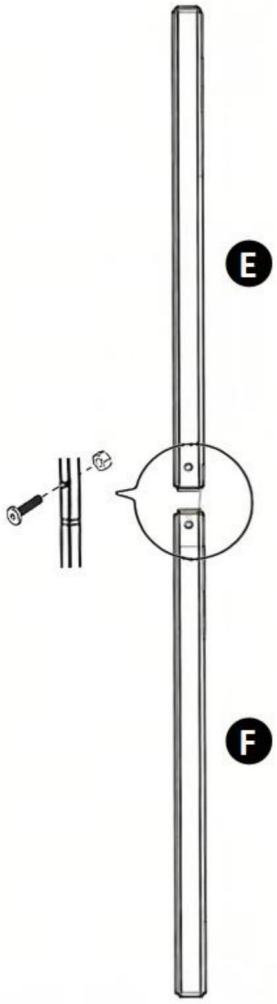

5*4 7*4 8*2 *1

Paso 5: Instale los dos tubos por separado en el medio del Paso 2

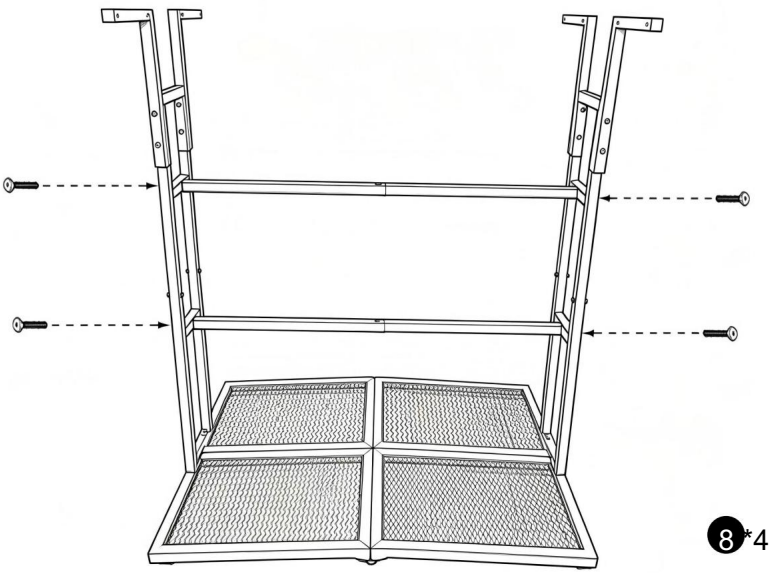

Paso 6: Coloque las piezas C en el centro del Paso 2, en la capa superior.

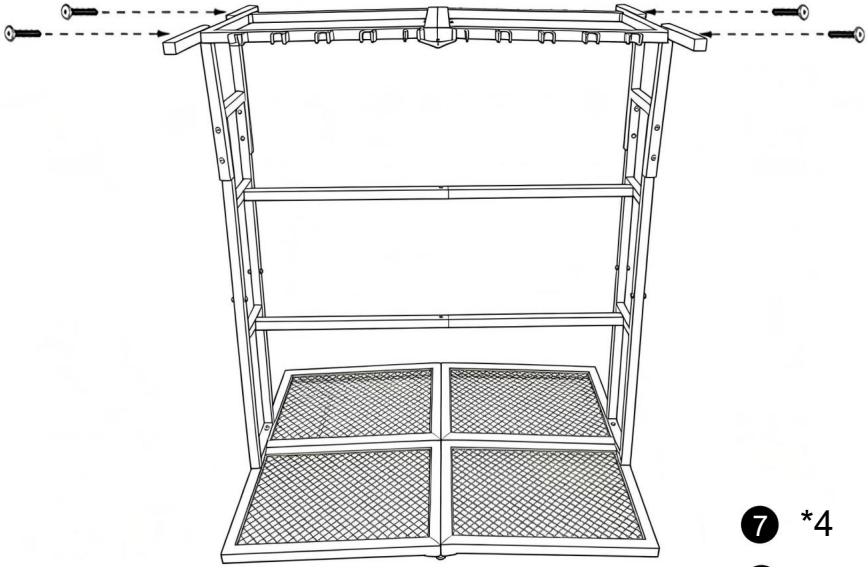

Paso 7: Coloca dos letras A en la posición que se muestra en la figura.

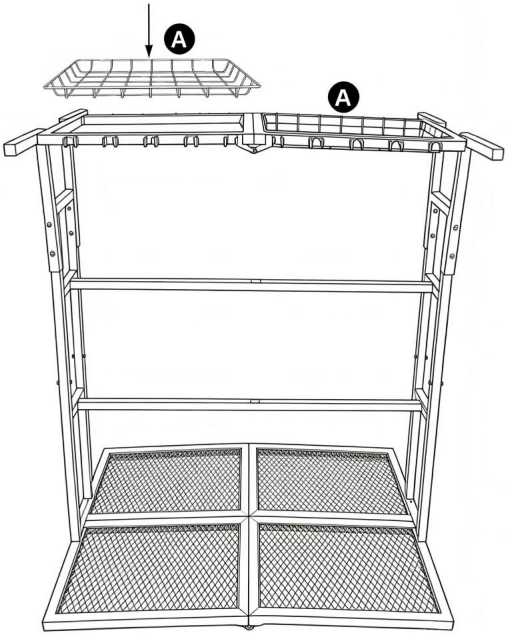

Paso 8: Fije 1 a D usando el tornillo 4. Necesita traer su propio destornillador Phillips.

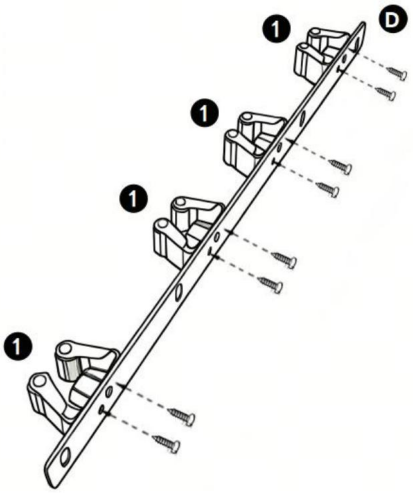

4 ×8

Paso 9: Como se muestra en la figura, instale el Paso 8 en el lateral del estante usando 6 y 9, y luego fije G al otro lado con tornillos.

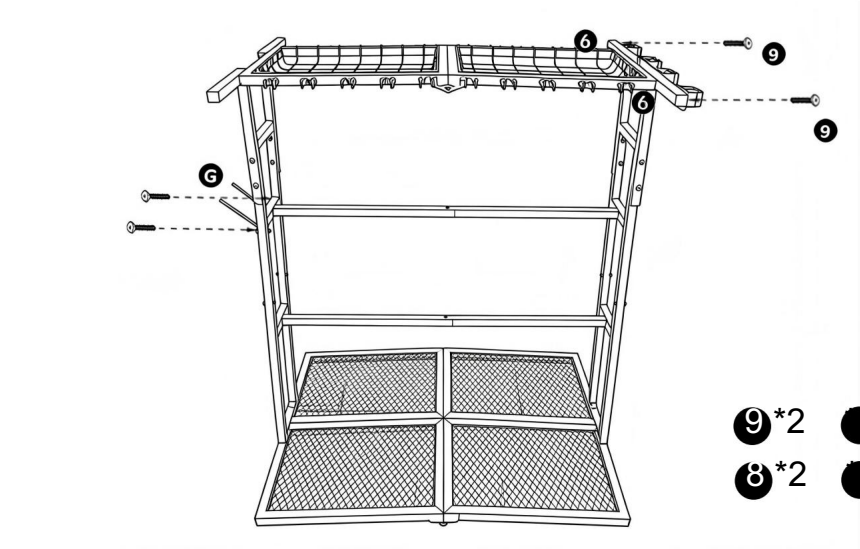

Paso 10: Instale las ruedas o los pies ajustables en la parte inferior del marco, apriete todos los tornillos y la instalación
estará completa.

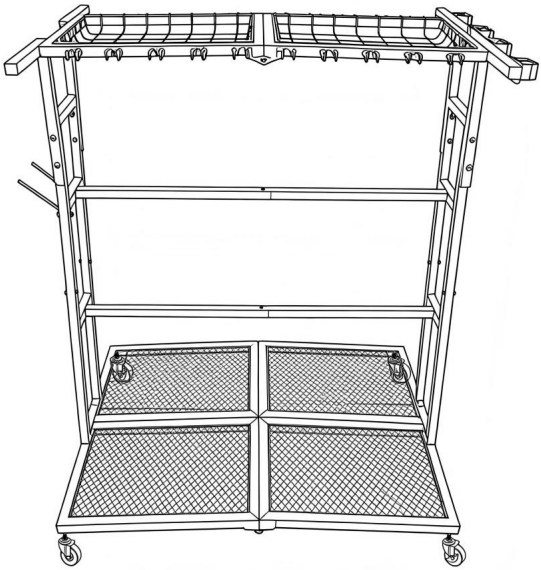

Advertencia

Evitar que los líquidos corrosivos se derramen directamente sobre la superficie del estante.

evitar la oxidación del revestimiento metálico.

No apoye el estante ni cuelgue objetos pesados en los laterales del marco.

Evite que se vuelque.

Revise periódicamente las conexiones del marco y las tapas de los pies, y repare las que estén sueltas.

Los ajustes se realizaron a tiempo.



VEVOR

Upgrade · The Home Creator Way

Organizator narzędzi

MODEL:YH-CKQJ-006

VEVOR | Upgrade
The Home Creator Way

Model:YH-CKQJ-006

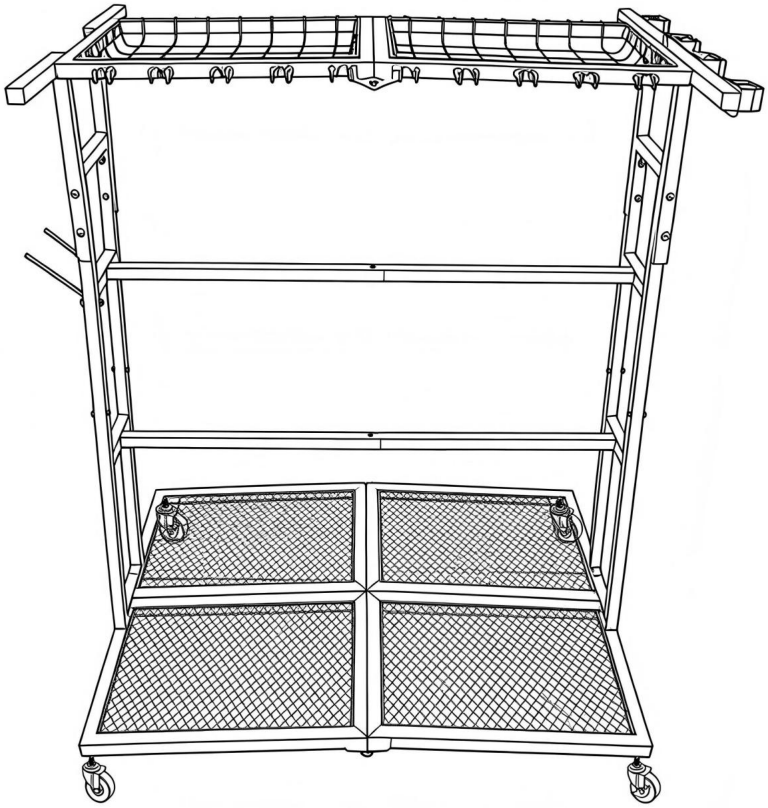

To jest oryginalna instrukcja obsługi. Przed użyciem prosimy o dokładne zapoznanie się z treścią instrukcji. Firma VEVOR zastrzega sobie prawo do jednoznacznej interpretacji niniejszej instrukcji obsługi. Wygląd produktu zależy od stanu, w jakim go otrzymali Państwo. Prosimy o wyrozumiałość, ale nie będziemy Państwa ponownie informować o aktualizacjach technologicznych lub oprogramowania naszego produktu.

Wstęp

Ten organizer narzędziowy doskonale wykorzystuje wolną przestrzeń w garażach, magazynach i warsztatach. Wykonany z wytrzymałej stali, oferuje dużą pojemność, umożliwiając przechowywanie pojemników, narzędzi sezonowych, opon zapasowych i innych drobiazgów. Dzięki stałej wysokości montażu i solidnej ramie, jest szybki w montażu i utrzymuje przechowywane rzeczy stabilnie, porządkując podłogę i optymalizując wykorzystanie przestrzeni.

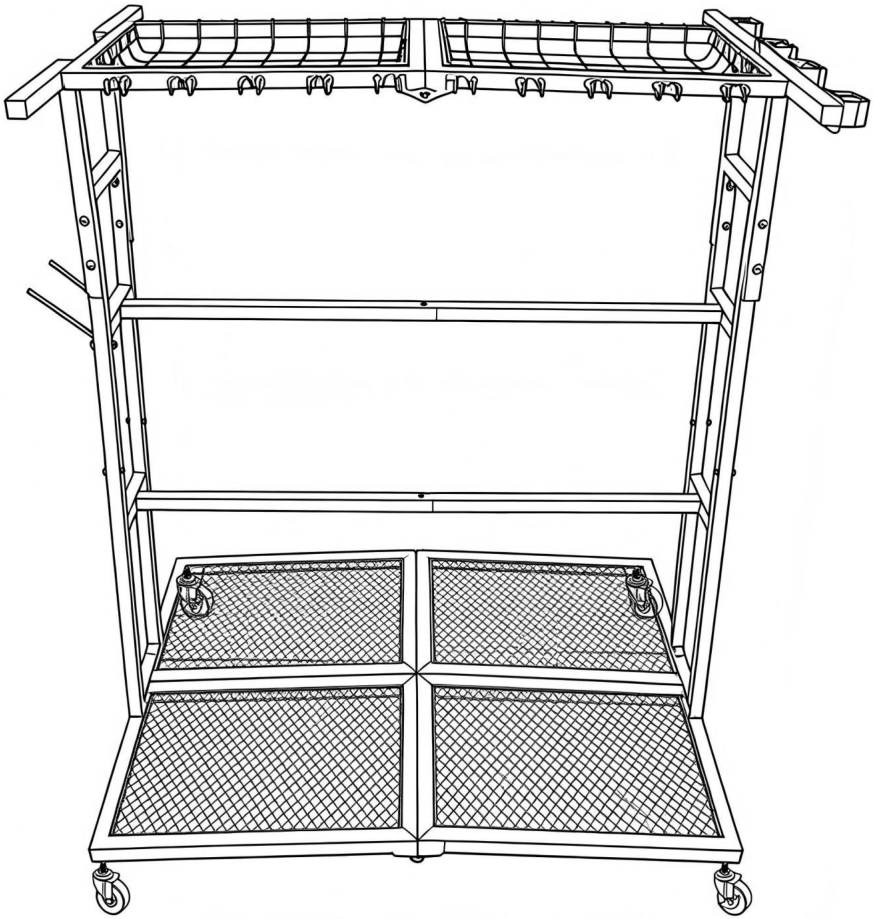

Schemat akcesoriów

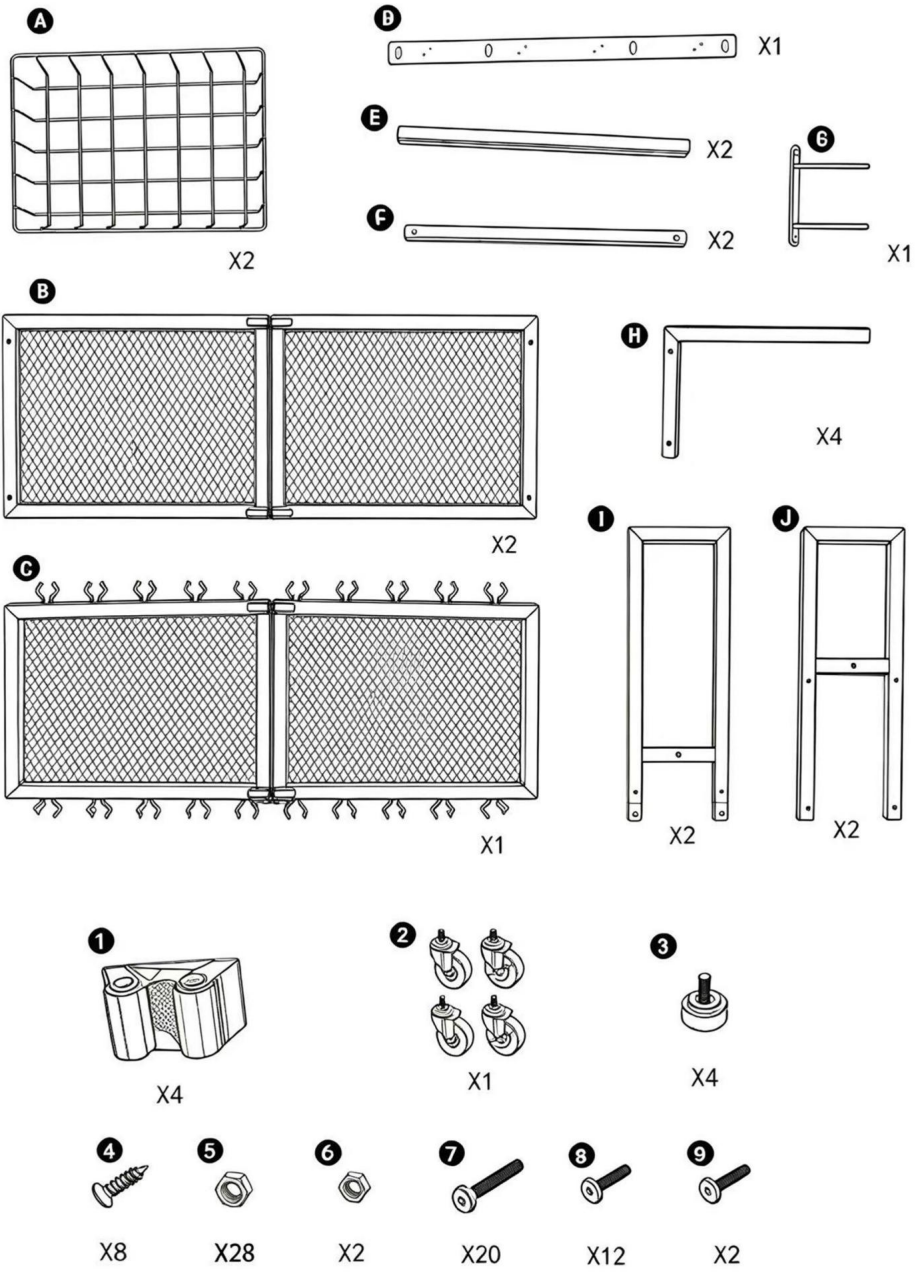

INSTRUKCJA MONTAŻU

Krok 1: Użyj śrub i nakrętek, jak pokazano na rysunku, aby połączyć ze sobą dwie części B.

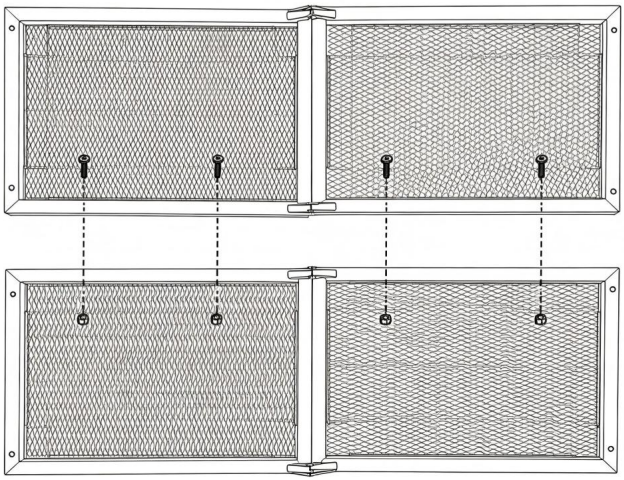

5* 4 *

Krok 2: Jak pokazano na rysunku, połącz ze sobą elementy J, I, H i H za pomocą śrub i nakrętek.

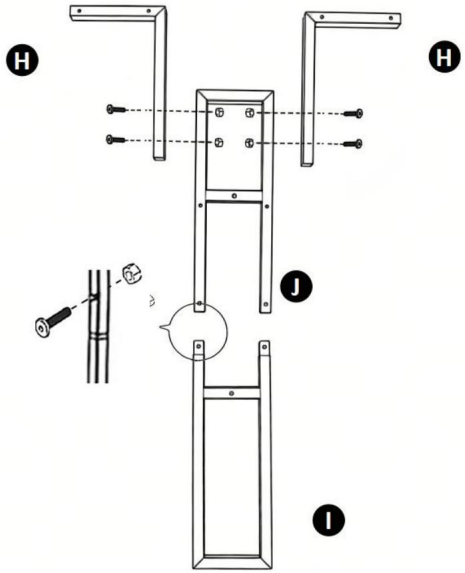

5* 12

7* 8

Krok 3: Umieść stopień 2 pionowo na stopniu 1. Przykręć śruby.
od dołu do góry, jak pokazano na ilustracji.

Krok 4: Wyjmij dwa elementy E i dwa elementy F. Za pomocą śrub przymocuj
Połącz E i F, a otrzymasz dwie rury.

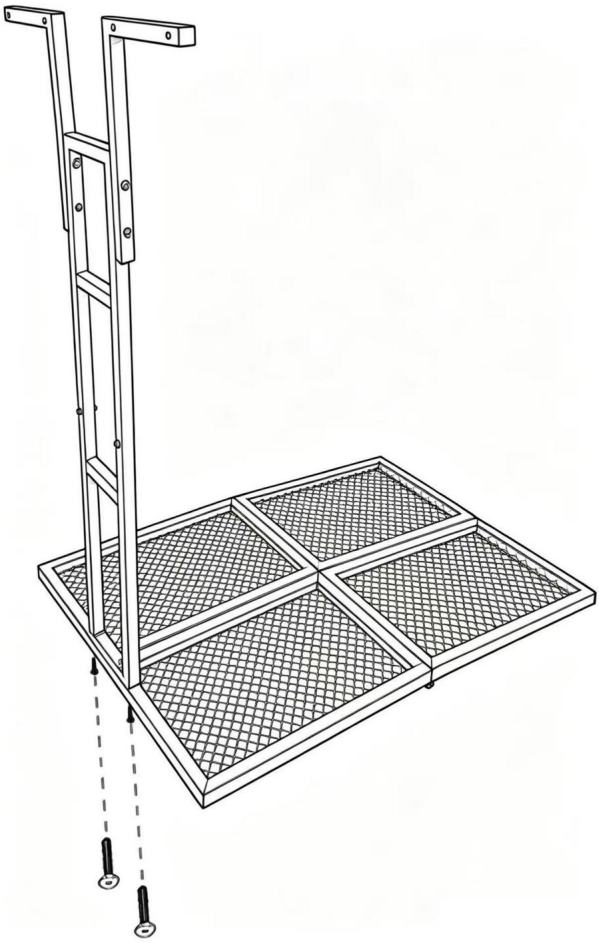

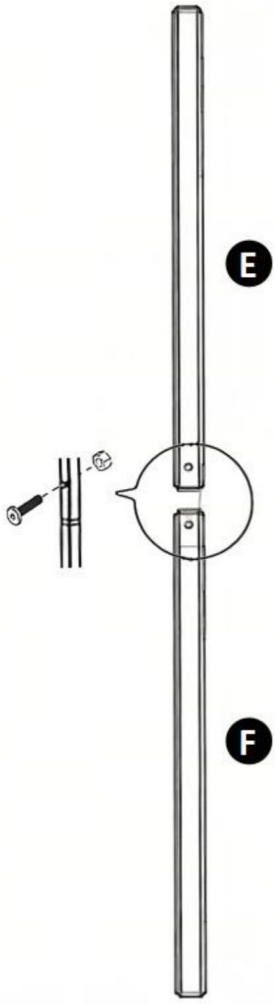

5* 4 7*4

8* 2

Krok 5: Zainstaluj obie rury oddzielnie w środku kroku 2

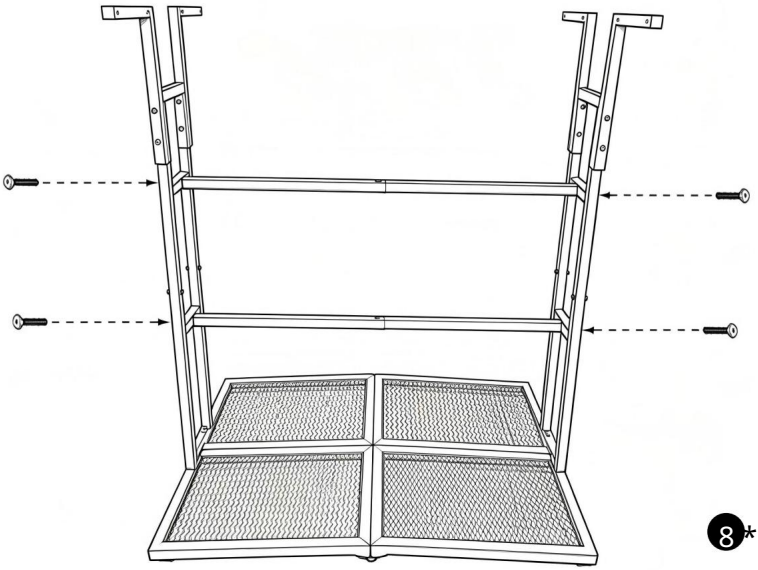

8* 4

Krok 6: Umieść części C w środku kroku 2, na górnej warstwie.

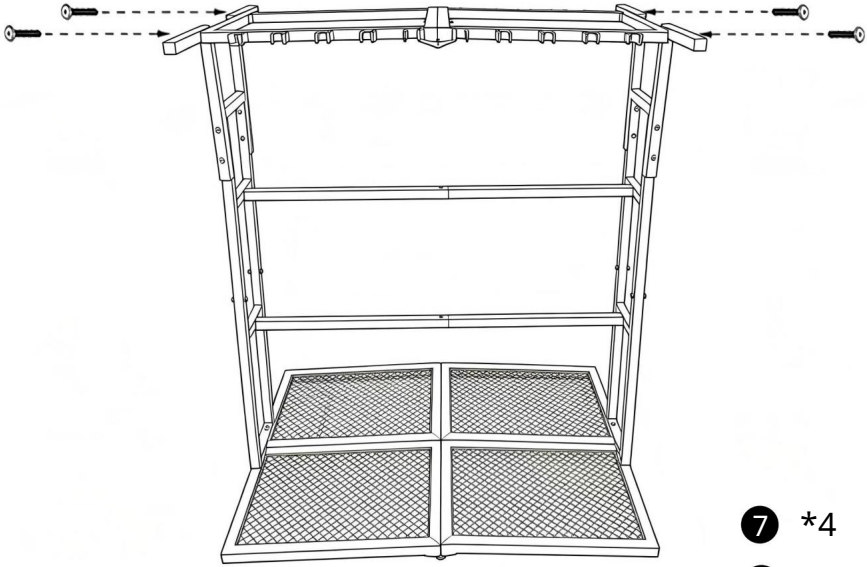

7 *4

5* 4

Krok 7: Umieść dwa A w miejscach pokazanych na rysunku.

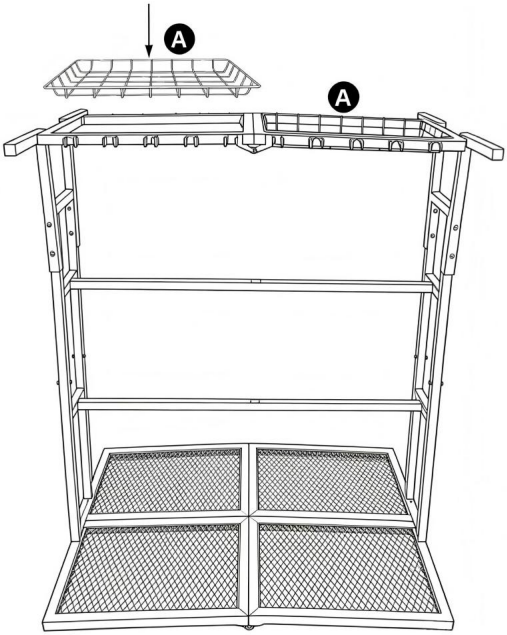

Krok 8: Przymocuj 1 do D za pomocą śruby 4. Musisz przynieść własny śrubokręt krzyżakowy.

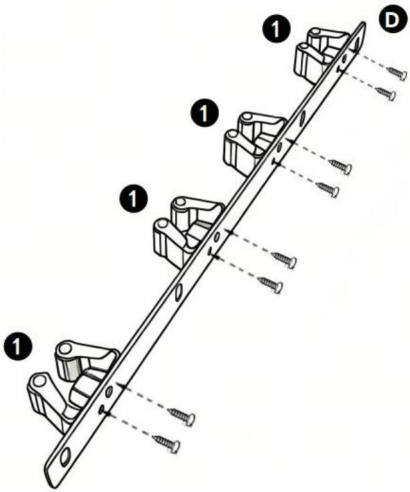

4* 8

Krok 9: Jak pokazano na rysunku, zamontuj Krok 8 na boku półki za pomocą 6 i 9, a następnie przymocuj G do drugiej strony za pomocą śrub.

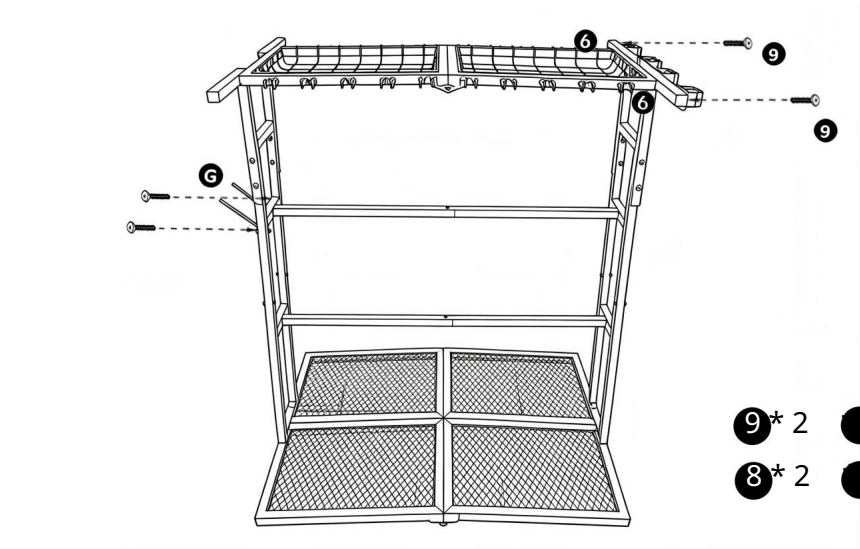

Krok 10: Zamontuj koła lub regulowane nóżki u dołu ramy, dokręć wszystkie śruby i montaż jest zakończony.

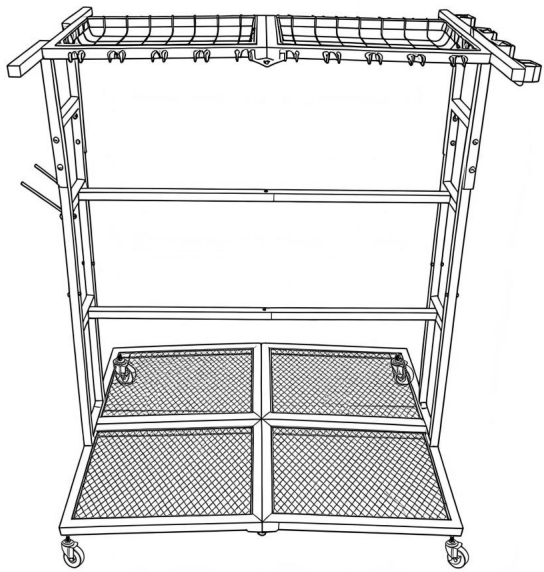

Ostrzeżenie

Zapobiegaj bezpośredniemu rozlewaniu się żrących płynów na powierzchnię półki. zapobiegać rdzewieniu powłoki metalowej.

Nie opieraj stojaka ani nie wieszaj ciężkich przedmiotów na bokach ramy, aby unikaj przewrócenia.

Okresowo sprawdzaj połączenia ramy i nakładki na nóżki, naprawiaj luźne montaż na czas.



VEVOR

Upgrade · The Home Creator Way

Gereedschapsorganisator

MODEL:YH-CKQJ-006

VEVOR | Upgrade
The Home Creator Way

Model: YH-CKQJ-006

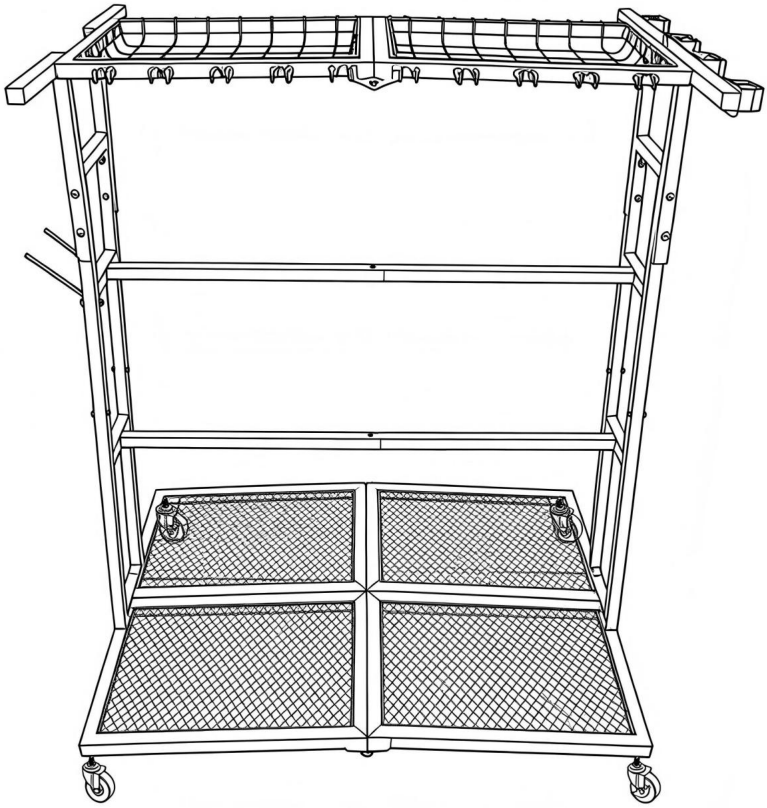

Dit is de originele handleiding. Lees alle instructies in de handleiding zorgvuldig door voordat u het product in gebruik neemt. VEVOR behoudt zich het recht voor om de gebruikershandleiding anders te interpreteren. Het uiterlijk van het product kan afwijken van het product dat u ontvangt. Wij zullen u niet opnieuw informeren over eventuele technologische of software-updates voor ons product.

Invoering

Deze gereedschapsorganizer benut de beschikbare ruimte in garages, magazijnen en werkplaatsen optimaal. Gemaakt van robuust staal, biedt hij een groot draagvermogen voor opbergbakken, seizoensgereedschap, reservebanden en diverse andere spullen. Dankzij de vaste montagehoogte en het stevige frame is hij snel te monteren en houdt hij opgeslagen goederen stabiel, waardoor de vloer opgeruimd blijft en de ruimte efficiënter wordt benut.

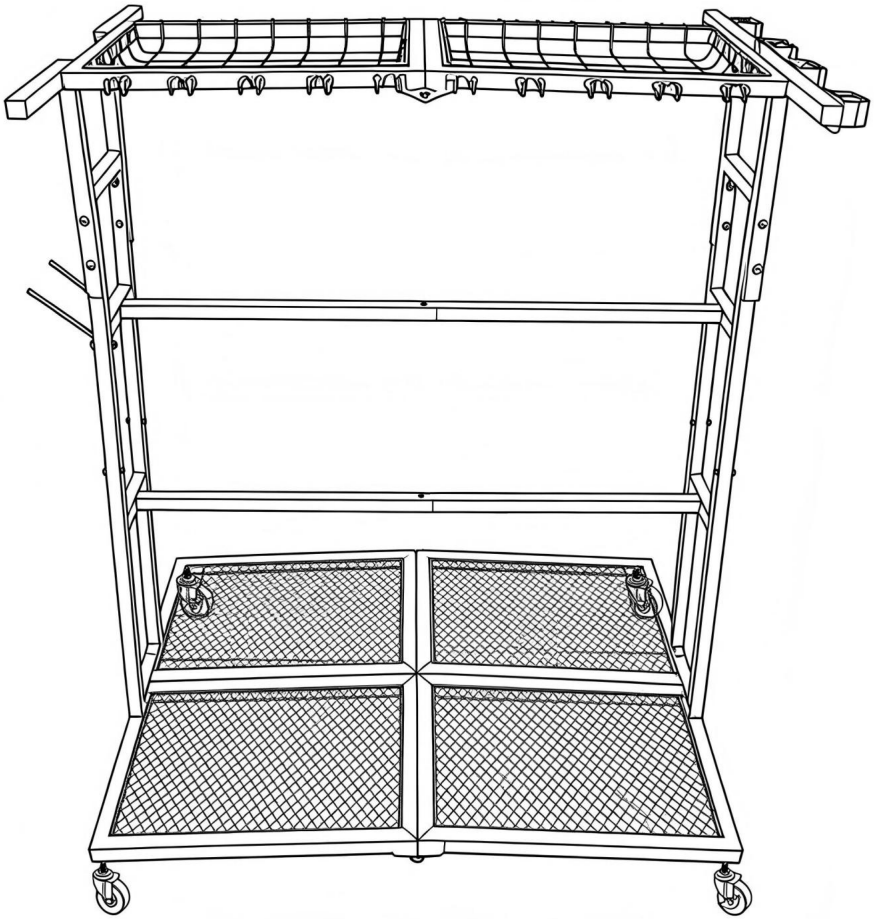

Accessoirediagram

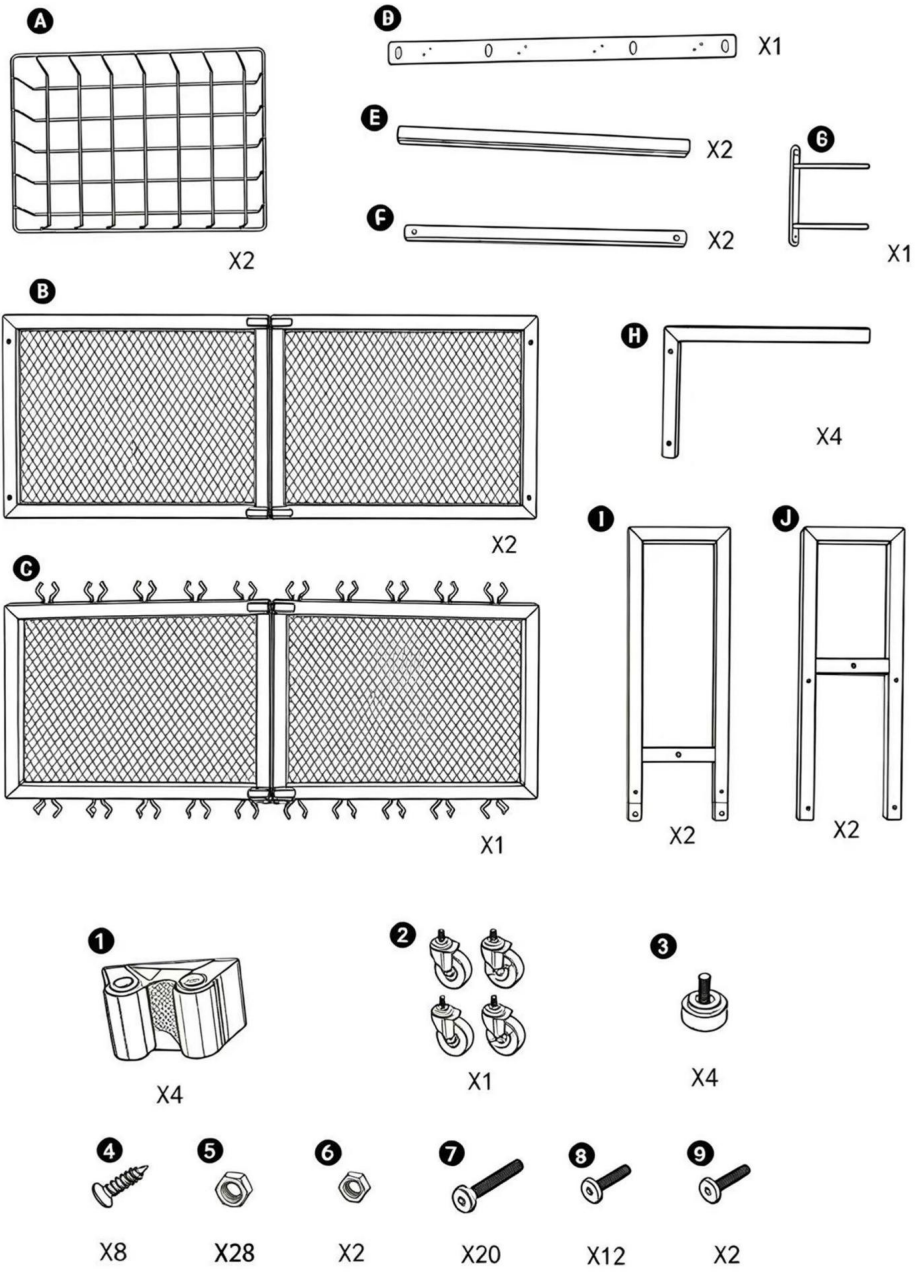

MONTAGE-INSTRUCTIES

Stap 1: Gebruik schroeven en moeren zoals weergegeven in de afbeelding om de twee B-onderdelen met elkaar te verbinden.

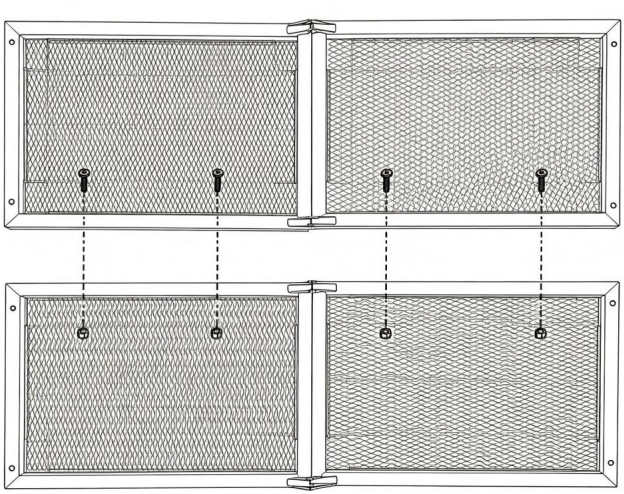

❺*4 ●

Stap 2: Verbind J, I, H en H met elkaar zoals weergegeven in de afbeelding, met behulp van bouten en moeren.

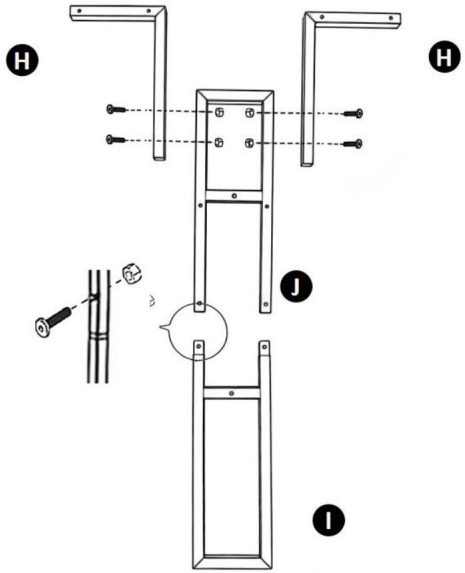

❺*12

❼*8 ●

Stap 3: Plaats stap 2 verticaal bovenop stap 1. Draai de schroeven vast.
van onder naar boven, zoals weergegeven in de illustratie.

Stap 4: Haal twee E-stukken en twee F-stukken eruit. Gebruik schroeven om de onderdelen te bevestigen.
Combineer E en F, en je krijgt twee pijpen.

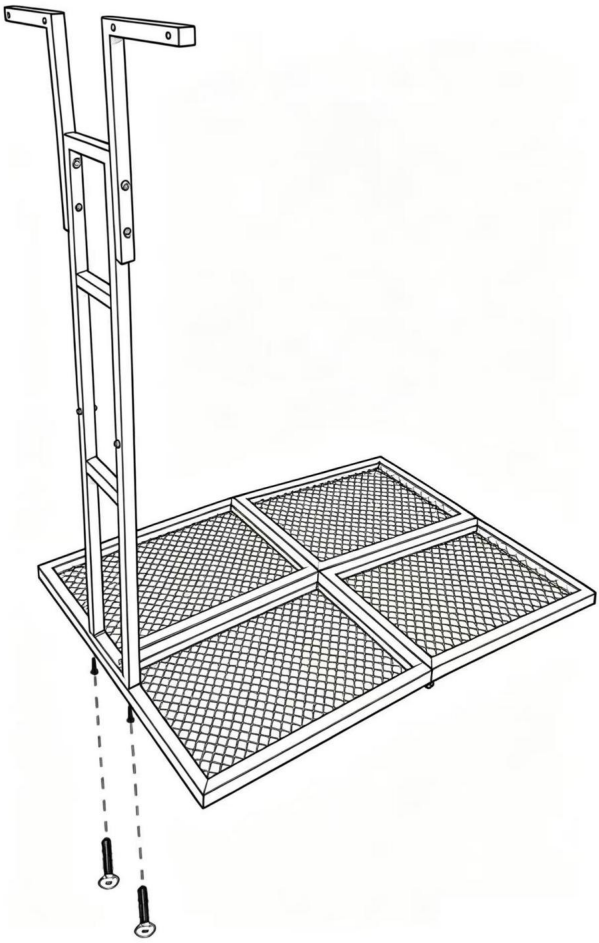

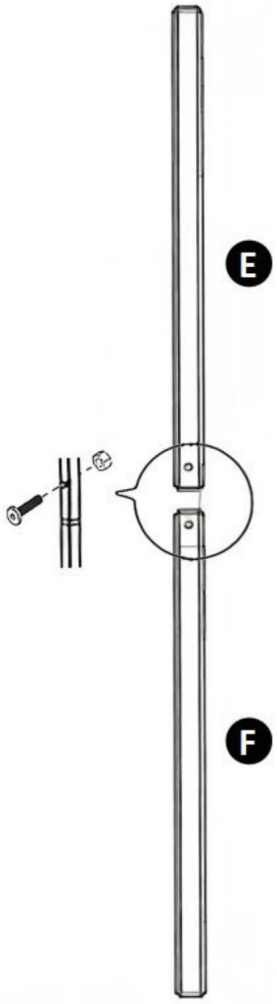

5*4 7*4 8*2 *1

Stap 5: Installeer de twee buizen afzonderlijk in het midden van stap 2.

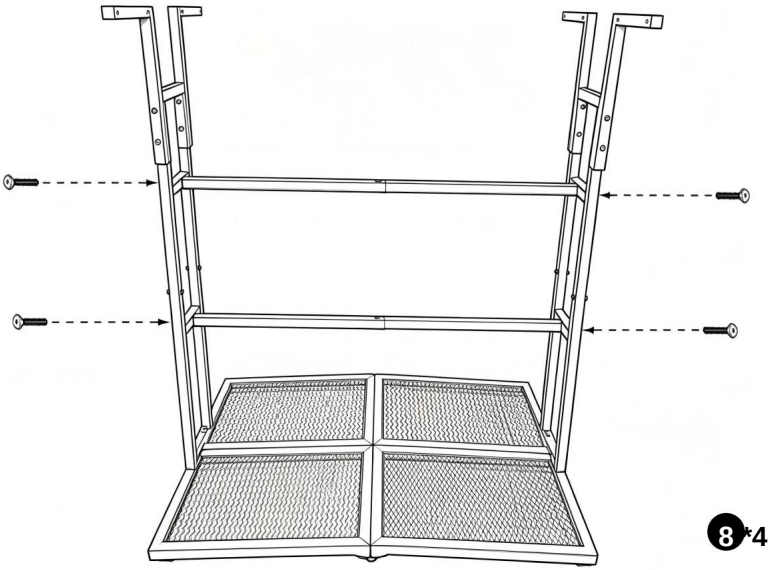

Stap 6: Plaats de C-onderdelen in het midden van stap 2, op de bovenste laag.



Stap 7: Plaats twee A's op de positie zoals weergegeven in de afbeelding.

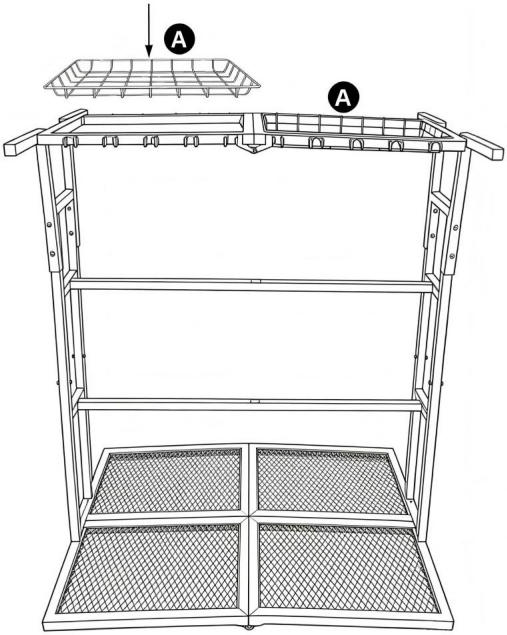

Stap 8: Bevestig 1 aan D met schroef 4. Je moet hier je eigen kruiskopschroevendraaier meenemen.

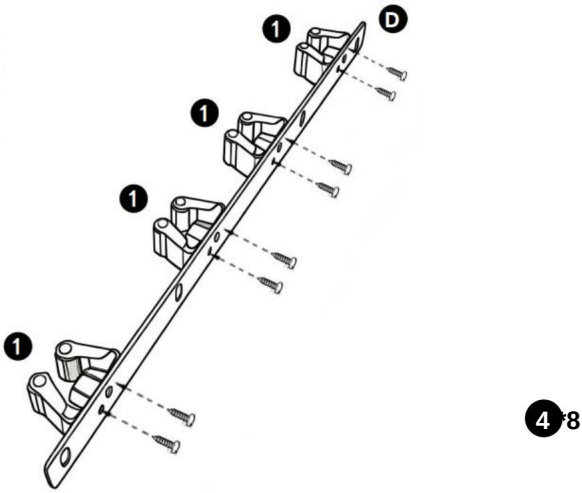

Stap 9: Zoals in de afbeelding te zien is, monteer stap 8 aan de zijkant van de plank met behulp van 6 en 9, en bevestig vervolgens G aan de andere kant met schroeven.

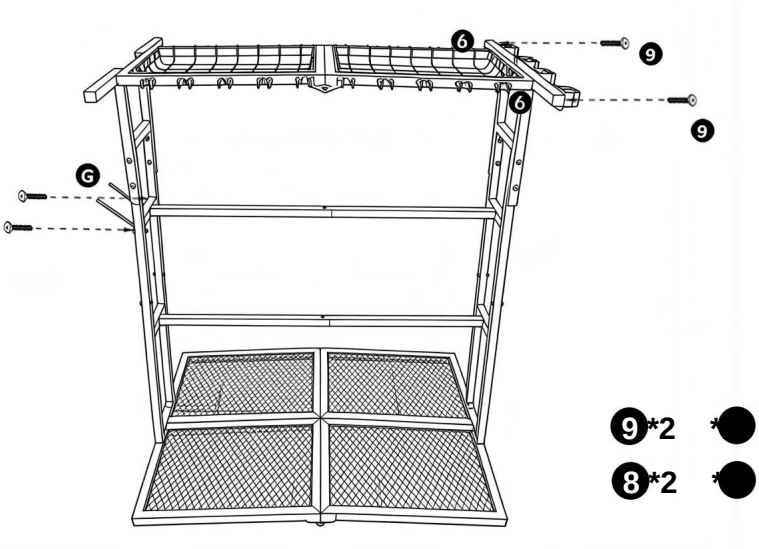

Stap 10: Monteer de wielen of verstelbare poten aan de onderkant van het frame, draai alle schroeven vast en de installatie is voltooid.

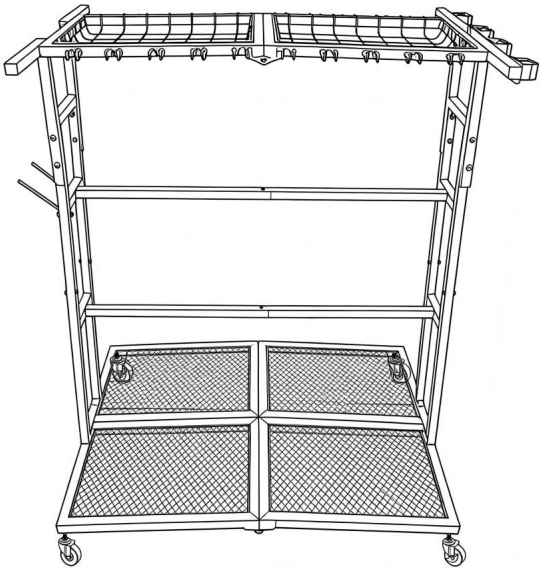

Waarschuwing

ÿ Voorkom dat bijtende vloeistoffen rechtstreeks op het schapoppervlak terechtkomen.

Voorkom dat de metalen coating gaat roesten.

ÿ Leun niet tegen het rek en hang geen zware voorwerpen aan de zijkanten van het frame.

Voorkom omvallen. ÿ

Controleer regelmatig de frameverbindingen en voetkappen en repareer losse onderdelen.

Montage op tijd.



VEVOR

Upgrade · The Home Creator Way

Verktygsorganisatör

MODELL: YH-CKQJ-006

VEVOR | Upgrade
The Home Creator Way

Modell: YH-CKQJ-006

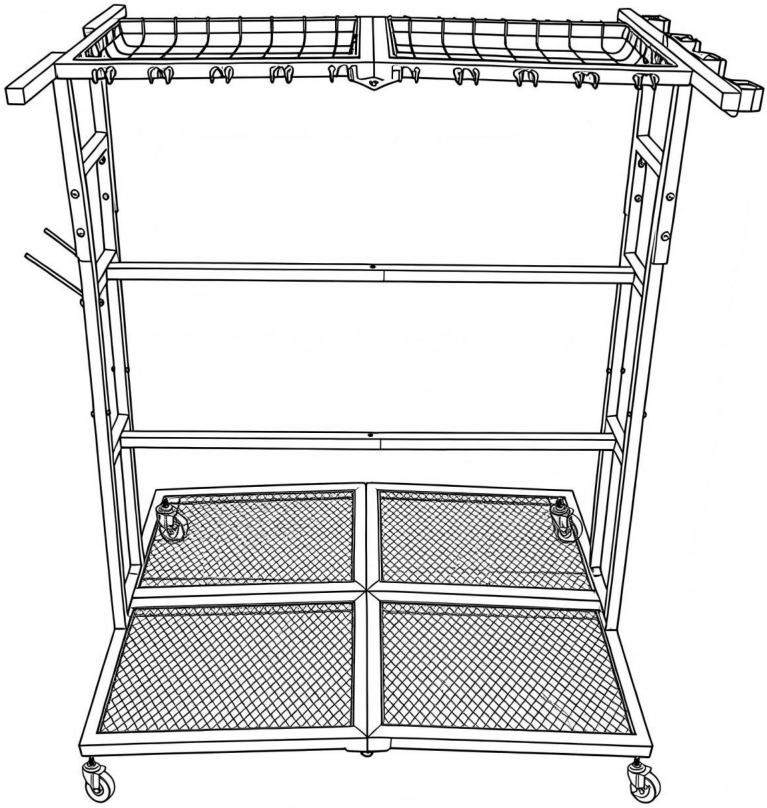

Detta är originalinstruktionerna, vänligen läs alla instruktioner noggrant innan du använder produkten. VEVOR förbehåller sig en tydlig tolkning av vår användarmanual. Produktens utseende ska vara beroende av den produkt du mottagit. Vi ber om ursäkt för att vi inte kommer att informera dig igen om det finns några teknik- eller programuppdateringar för vår produkt.

Introduktion

Denna verktygsorganisatör utnyttjar ledigt utrymme i garage, lager och verkstäder fullt ut. Tillverkad av kraftigt stål har den stor lastkapacitet för förvaringslådor, säsongsverktyg, reservdäck och diverse föremål. Med fast monteringshöjd och solid ram är den snabb att montera och håller förvarade varor stadigt, vilket rengör golvröran och förbättrar utrymmeseffektiviteten.

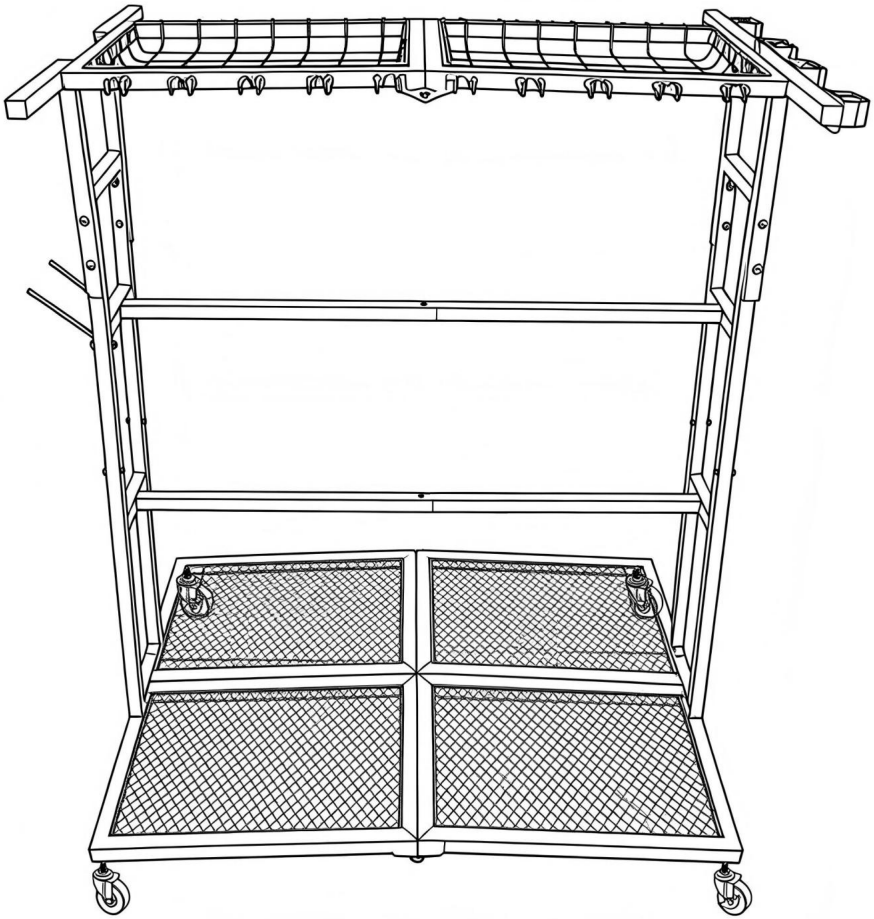

Tillbehörsdiagram

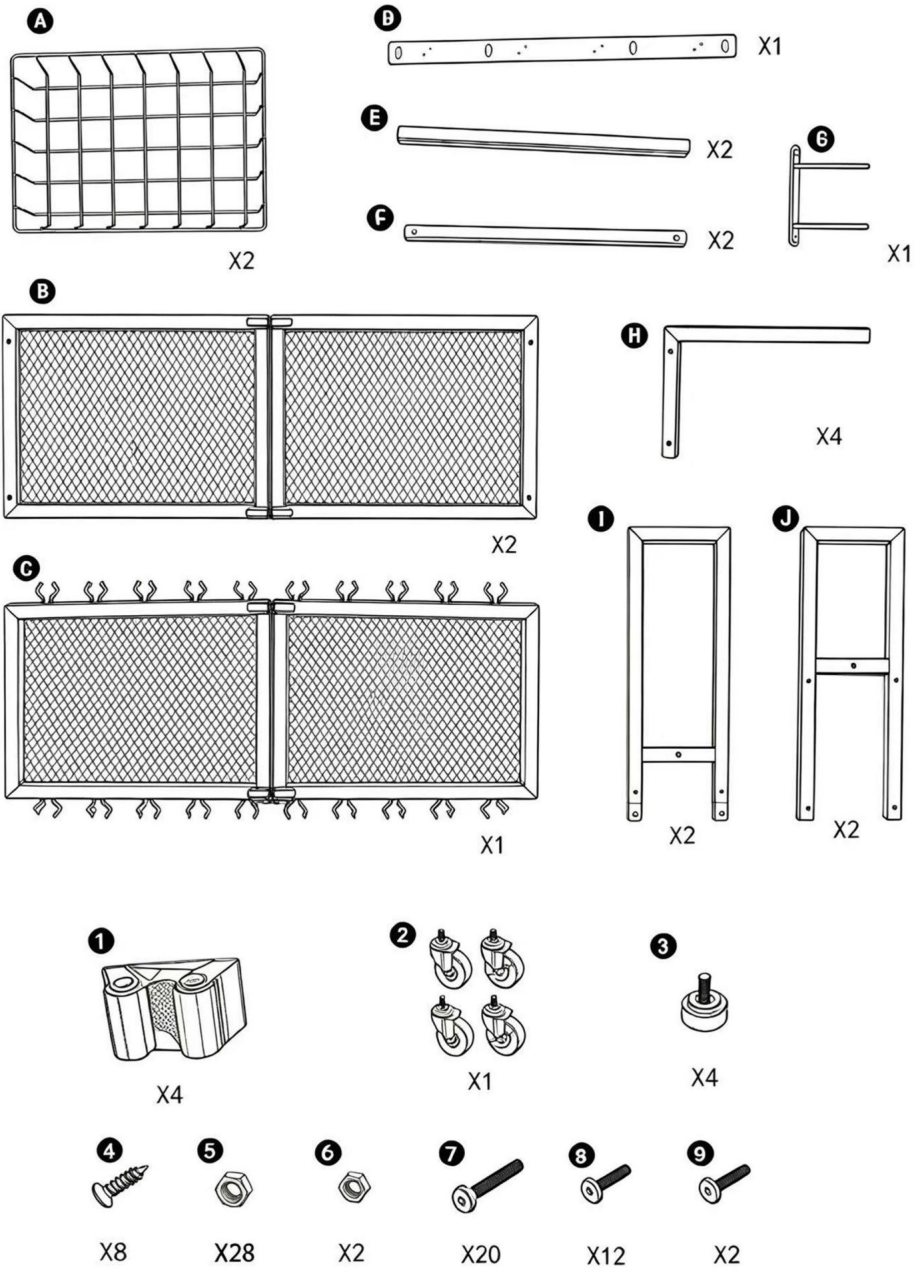

MONTERINGSANVISNING

Steg 1: Använd skruvar och muttrar som visas på bilden för att sammanfoga de två B-delarna.

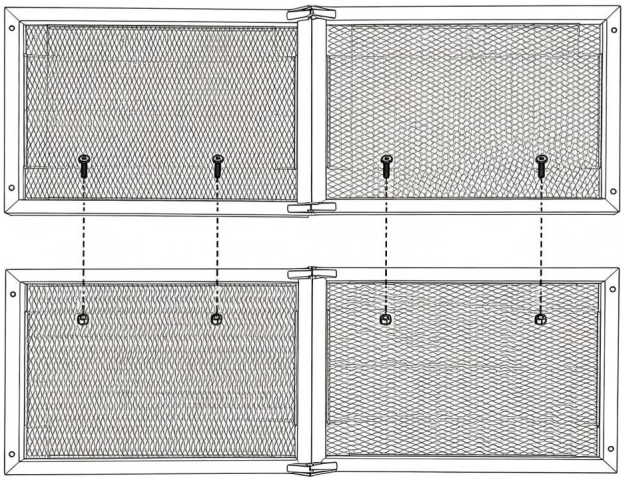

❺*4 ⬤

Steg 2: Som visas i figuren, koppla ihop J, I, H och H med bultar och muttrar.

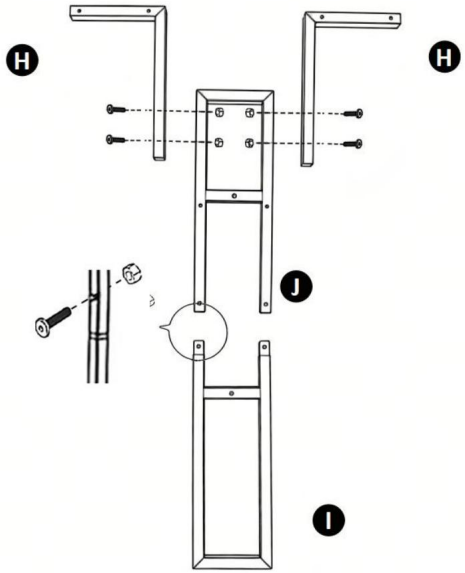

❺* 12

❼*8 ⬤

Steg 3: Placera steg 2 vertikalt ovanpå steg 1. Fäst skruvarna från botten till toppen, som visas på bilden.

Steg 4: Ta ut två E-delar och två F-delar. Använd skruvar för att fästa E och F tillsammans, så får du två rör.

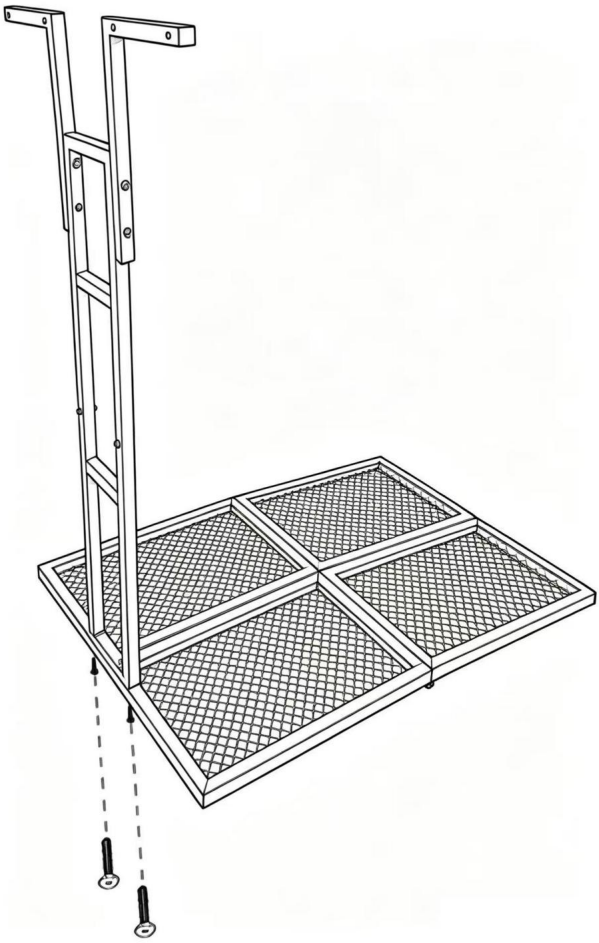

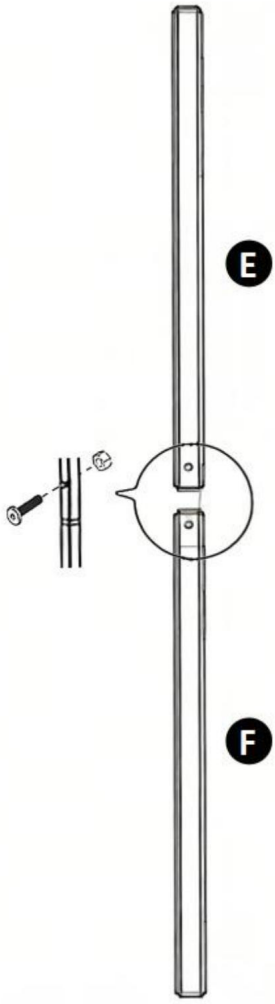

❺*4 ❼*4 ❽*2 *❶

Steg 5: Montera de två rören separat i mitten av steg 2

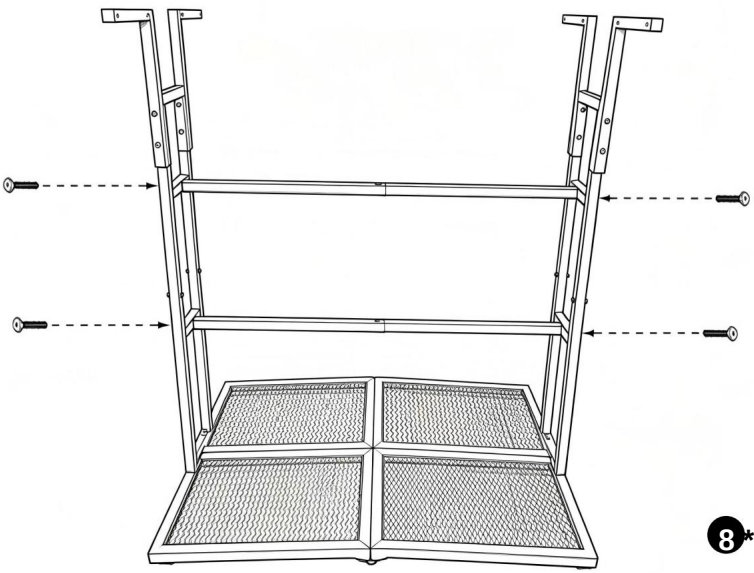

8 *4

Steg 6: Placera C-delarna i mitten av steg 2, på det översta lagret.

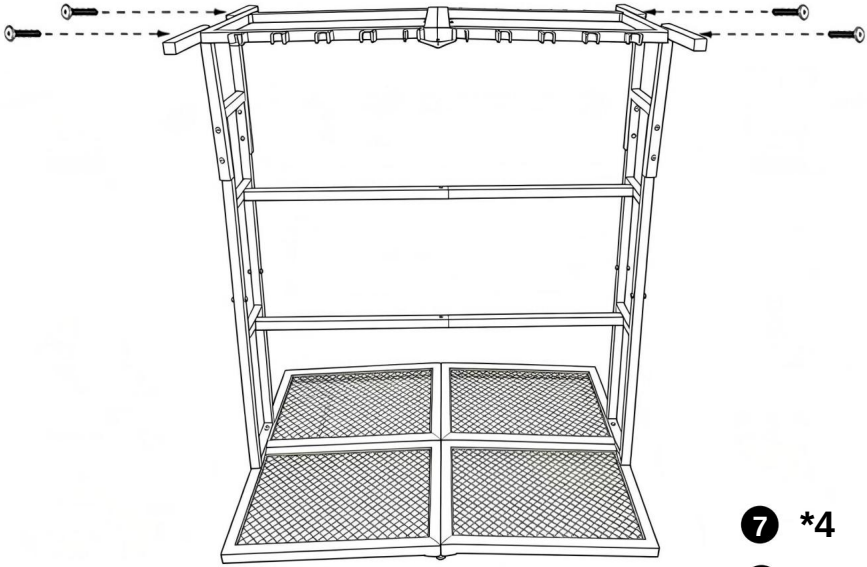

7 *4

5 *4

Steg 7: Placera två A:n i den position som visas på bilden.

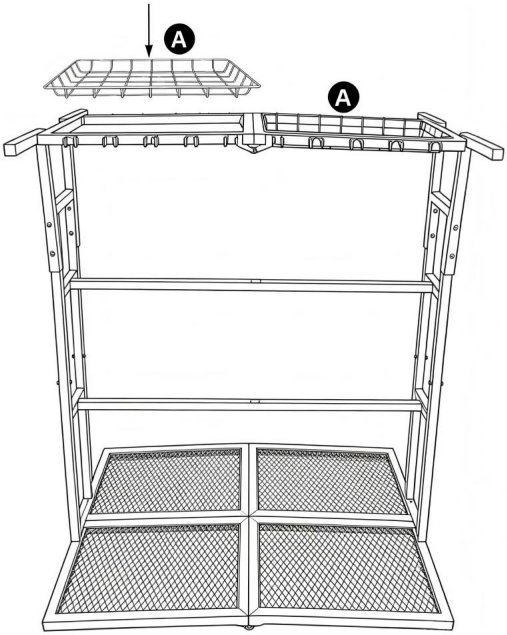

Steg 8: Fäst 1 till D med skruv 4. Du behöver ta med din egen stjärnskruvmejsel.

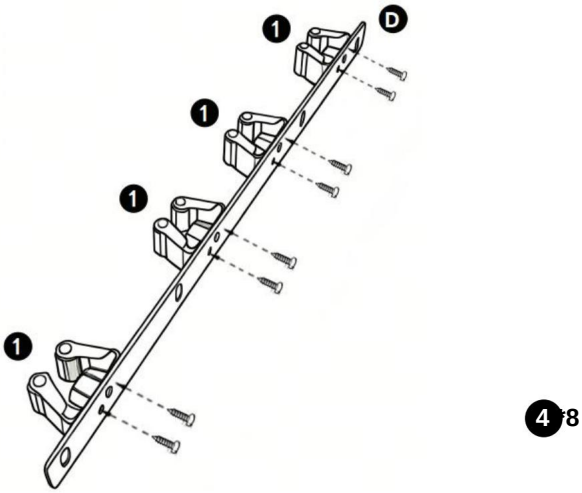

Steg 9: Som visas på bilden, montera steg 8 på sidan av hyllan med hjälp av 6 och 9, och fäst sedan G på den andra sidan med skruvar.

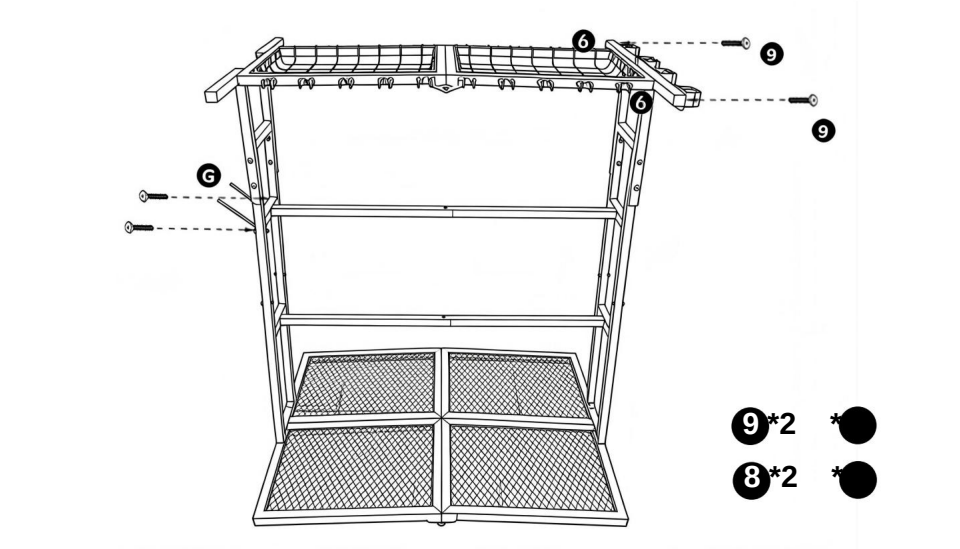

Steg 10: Montera hjulen eller de justerbara fötterna längst ner på ramen, dra åt alla skruvar och installationen är klar.

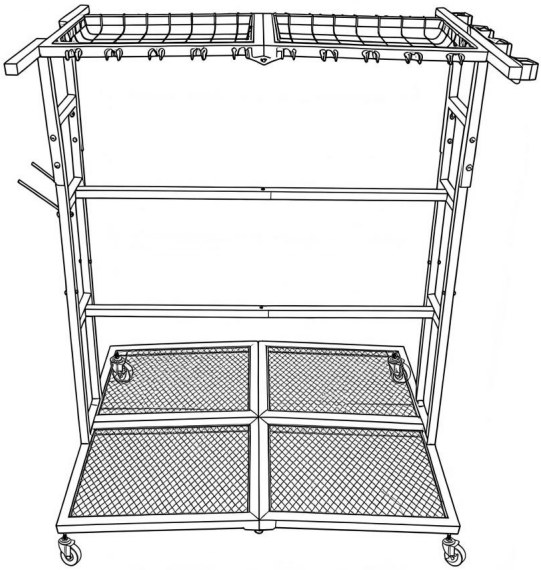

Varning

ÿ Förhindra att frätande vätskor spills direkt på hyllans yta för att undvik att metallbeläggningen rostar.

ÿ Luta inte hyllan eller häng tunga föremål på ramens sidor för att Undvik att välta. ÿ

Kontrollera regelbundet ramanslutningar och fotkåpor, fixera lösa beslag i rätt tid.

