ASSEMBLY INSTRUCTION

Warning:You mustread thisbefore continuing

INSTRUCTIONS DE MONTAGE

Attention:Vous devez lire ceciavant de continuer

This set is included 3 boxesif don'treceivefull3

boxes please contact our customer service team

Ce set est livré en 3 boîtes. Si vous ne recevez pas un jeu completde 3 boîtes, veuillez contacter notre service clientèle.

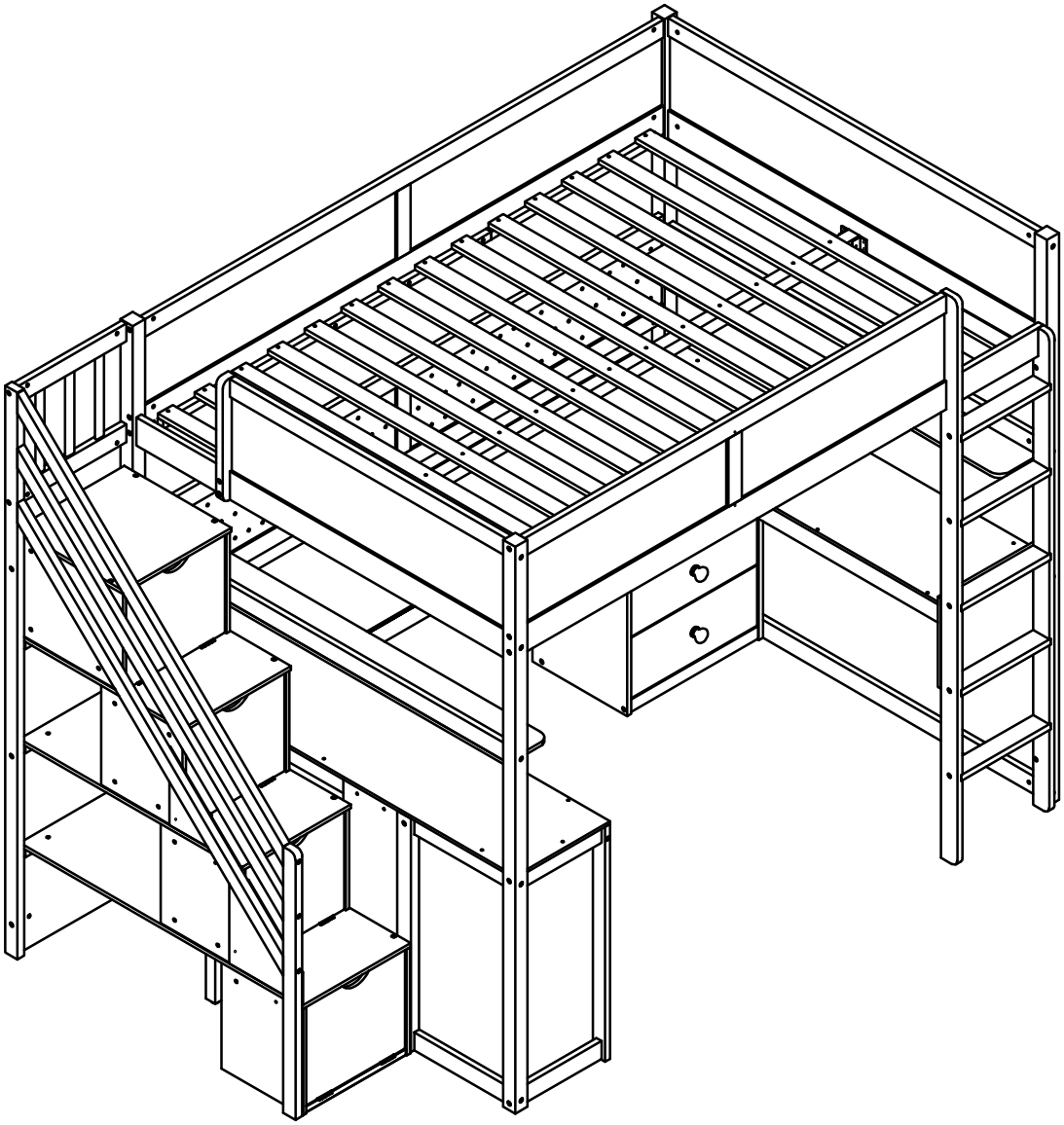

! SAFETY WARNINGS !

1. This bed is designed for use only mattress (es) meeting the following specifications on the upper bunk, and

Upper bed

Bed Type	Length	Width	Thickness
Full Standard	74” - 75”	53 ¹/ ²”	6" max

2. Replacement parts, including additional guardrails, maybe obtained from any of our dealers.
3. Follow the information on the warnings appearing on the upper bunk bed end structure and on the carton. Do not remove warning label from bed
4. Always use the recommended size mattresses or mattress supports, or both, to help prevent the likelihood of entrapment or falls.
5. Surface of mattress must be at least 5" (127mm) below the upper edge of guardrails
6. Do not allow children under 6 years of age to use the upper bunk.
7. Periodically check and ensure that the guardrail, ladder, and other components are in their proper position, free from damage, and that all connectors are tight.
8. Do not allow horseplay on or under the bed and prohibit jumping on the bed.
9. Always use the ladder for entering and leaving the upper bunk
10. Do not use substitute part. Contact the manufacture or dealer for replacement part
11. Use of a night light may provide added safety precaution for a child using the upper bunk..
12. Always use guardrails on both long sides of the upper bunk. If the bunk bed will be placed next to the wall, the guardrail that runs the full length of the bed should be placed against the wall to prevent entrapment between the bed and wall.
13. The use of water or sleep flotation mattresses is prohibited
14. STRANGULATION HAZARD - Never attach or hang items to any part of the bunk bed that are not designed for use with the bed; for example, but not limited to, hook, belts and jump ropes
15. Keep these instruction for future reference
16. Prohibit more than one person on upper bunk
17. We recommend assembling your bunk bed on the shipping carton to protect your floor or carpet
18. Be certain all staples are out of the box before beginning assembly on the shipping carton.

! AVERTISSEMENTS DE SÉCURITÉ !

1. Ce lit est conçu pour utiliser uniquement des matelas répondant aux spécifications suivantes sur la couchette supérieure.

Lit superposé supérieur

Type de lit	Longueur	Largeur	Épaisseur
Double Standard	74" - 75"	53 1/2"	6" max

2. Les pièces de rechange, y compris les garde-corps supplémentaires, peuvent être obtenues auprès de l'un de nos revendeurs.
3. Suivez les informations sur les avertissements apparaissant sur la structure d'extrémité supérieure du lit superposé et sur le carton. Ne retirez pas l'étiquette d'avertissement du lit
4. Utilisez toujours des matelas ou des supports de matelas de taille recommandée, ou les deux, pour éviter tout risque de coincement ou de chute.
5. La surface du matelas doit être à au moins 5 po (127 mm) sous le bord supérieur des garde-corps
6. Ne laissez pas les enfants de moins de 6 ans utiliser le lit supérieur.
7. Vérifiez et assurez-vous périodiquement que le garde-corps, l'échelle et les autres composants sont dans leur position correcte, exempts de dommages et que tous les connecteurs sont bien serrés.
8. Ne permettez pas les chahuts sur ou sous le lit et interdisez de sauter sur le lit.
9. Utilisez toujours l'échelle pour entrer et sortir du lit supérieur.
10. N'utilisez pas de pièce de rechange. Contactez le fabricant ou le revendeur pour une pièce de rechange
11. L'utilisation d'une veilleuse peut fournir une mesure de sécurité supplémentaire pour un enfant utilisant le lit supérieur.
12. Utilisez toujours des garde-corps sur les deux côtés longs du lit supérieur. Si le lit superposé doit être placé à côté du mur, le garde-corps qui s'étend sur toute la longueur du lit doit être placé contre le mur pour éviter tout coincement entre le lit et le mur.
13. L'utilisation de matelas flottants à eau ou de sommeil est interdite
14. RISQUE D'ÉTRANGULATION - N'attachez ou ne suspendez jamais d'objets à une partie du lit superposé qui ne sont pas conçus pour être utilisés avec le lit ; par exemple, mais sans s'y limiter, des crochets, des ceintures et des cordes à sauter
15. Conservez ces instructions pour référence future
16. Interdire plus d'une personne sur la couchette supérieure
17. Nous vous recommandons d'assembler votre lit superposé sur le carton d'expédition pour protéger votre sol ou votre tapis.
18. Assurez-vous que toutes les agrafes sont sorties de la boîte avant de commencer l'assemblage sur le carton d'expédition.

ASSEMBLY INSTRUCTION
INSTRUCTIONS DE MONTAGE

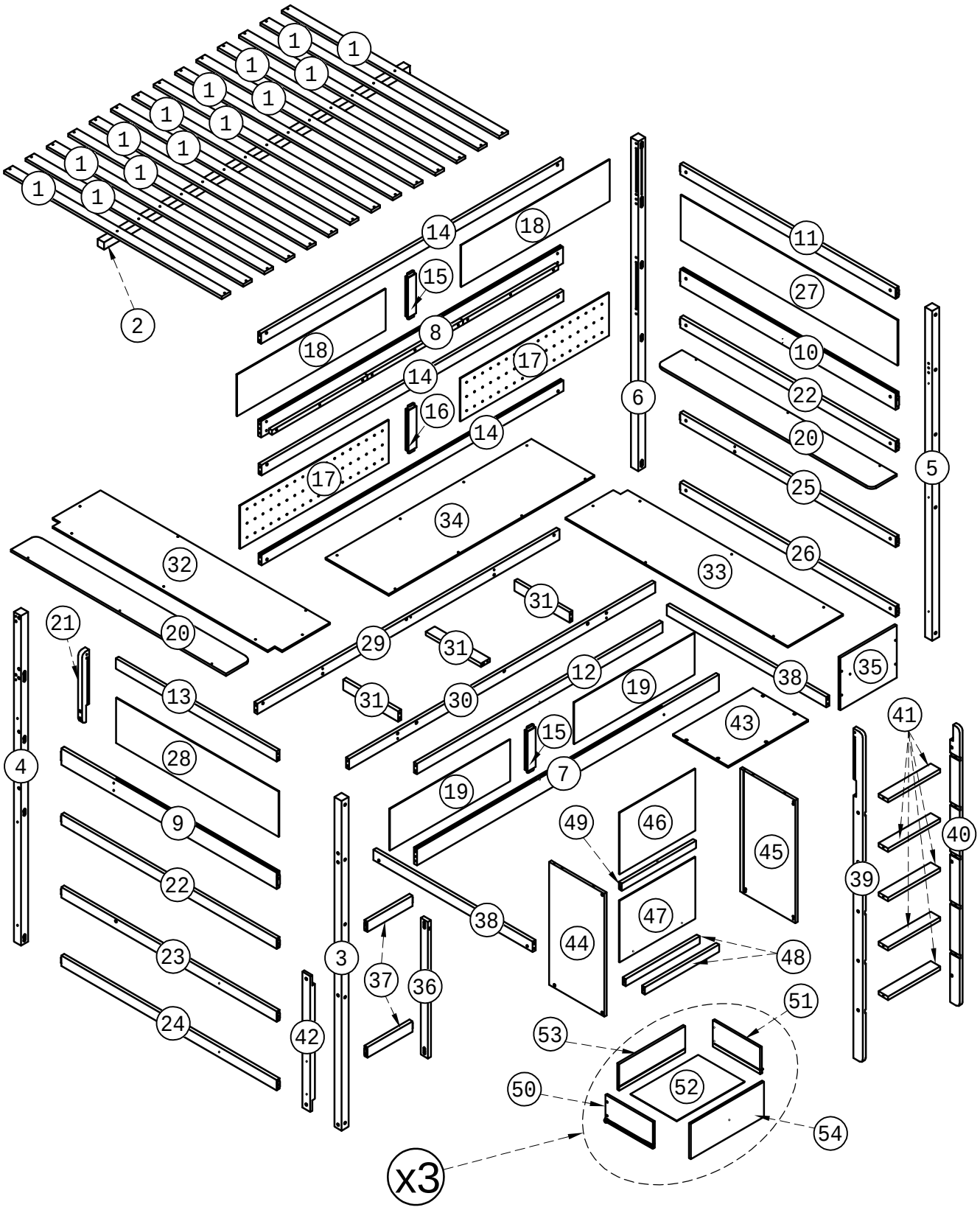

ASSEMBLY INSTRUCTION
INSTRUCTIONS DE MONTAGE

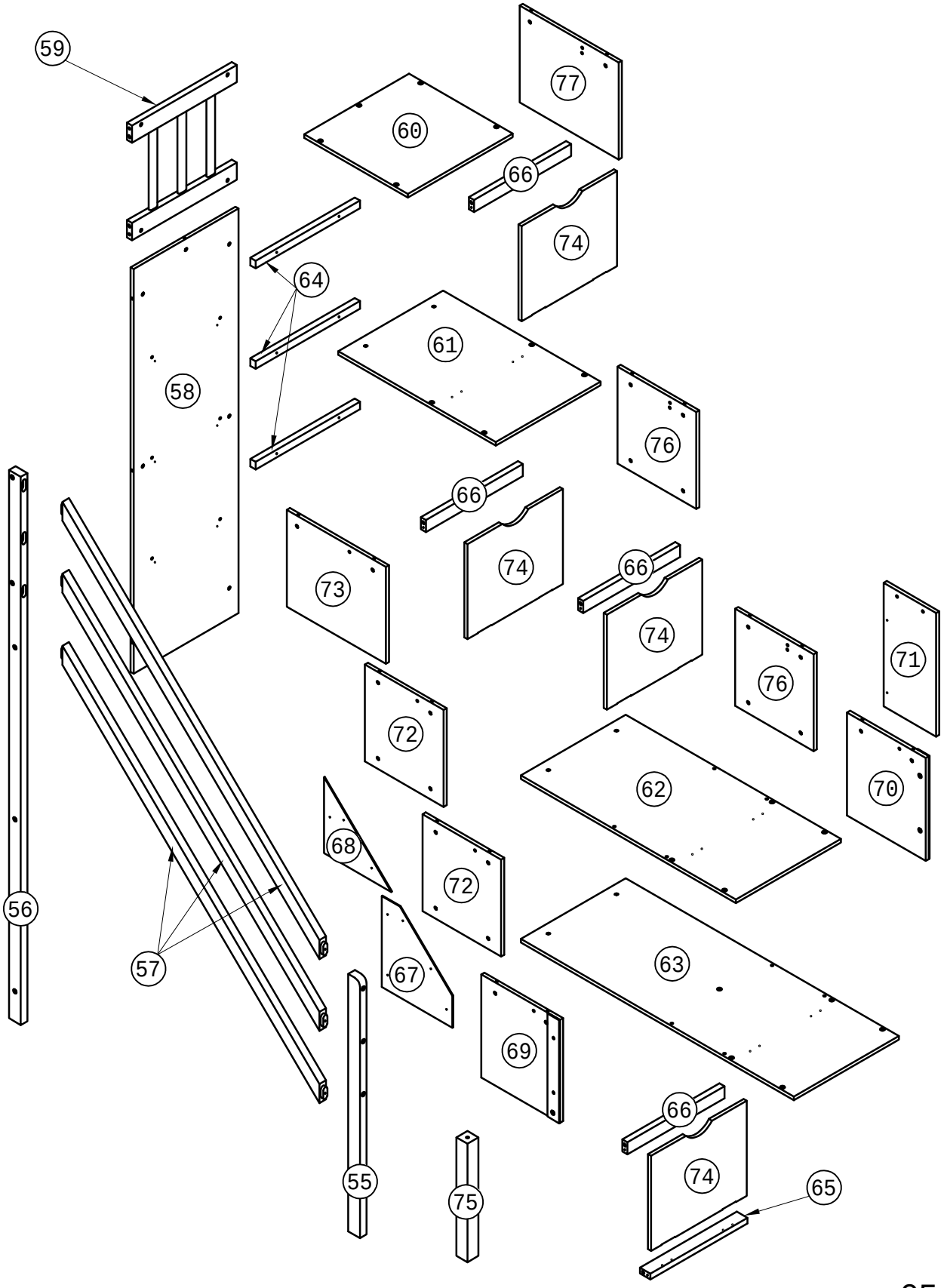

Part List & Hardware List (Box 1)
Liste des pièces et liste du matériel (Box 1)

2 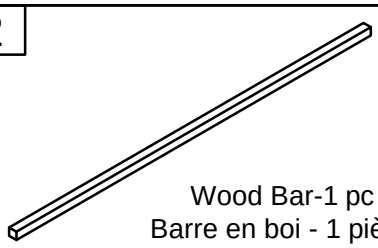 Wood Bar-1 pc Barre en boi - 1 pièce	3 Leg-1 pc Jambe-1 pièce	4 Leg-1 pc Jambe-1 pièce
5 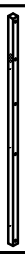 Leg-1 pc Jambe-1 pièce	6 Leg-1 pc Jambe-1 pièce	7 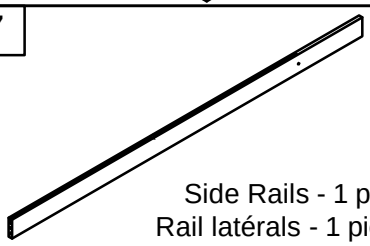 Side Rails - 1 pc Rail latérals - 1 pièce
8 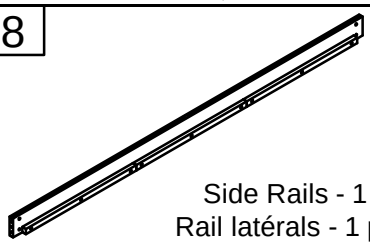 Side Rails - 1 pc Rail latérals - 1 pièce	12 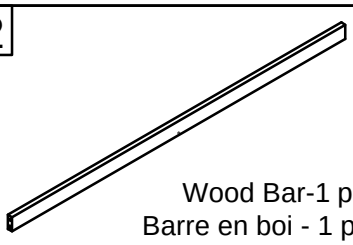 Wood Bar-1 pc Barre en boi - 1 pièce	14 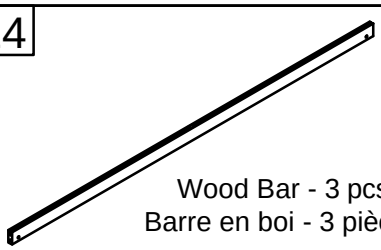 Wood Bar - 3 pcs Barre en boi - 3 pièces
15 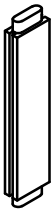 Wood Bar - 2 pcs Barre en boi - 2 pièces	16 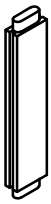 Wood Bar-1 pc Barre en boi - 1 pièce	20 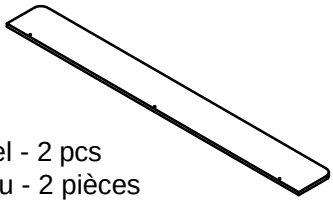 Panel - 2 pcs Panneau - 2 pièces
21 Wood Bar-1 pc Barre en boi - 1 pièce	29 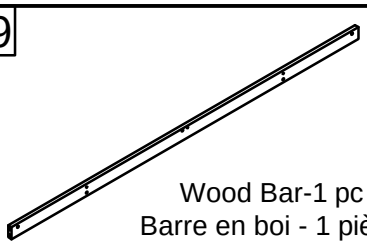 Wood Bar-1 pc Barre en boi - 1 pièce	30 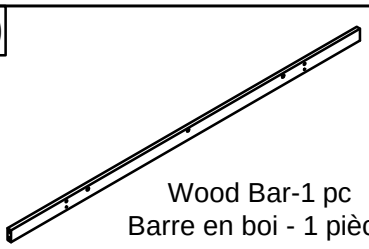 Wood Bar-1 pc Barre en boi - 1 pièce
31 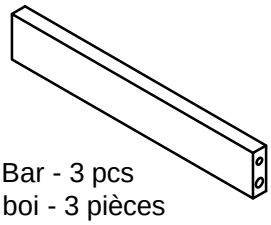 Wood Bar - 3 pcs Barre en boi - 3 pièces	36 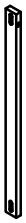 Wood Bar-1 pc Barre en boi - 1 pièce	37 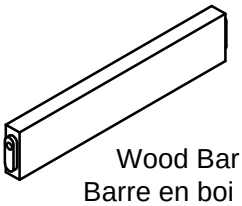 Wood Bar - 2 pcs Barre en boi - 2 pièces
39 Wood Bar-1 pc Barre en boi - 1 pièce	40 Wood Bar-1 pc Barre en boi - 1 pièce	41 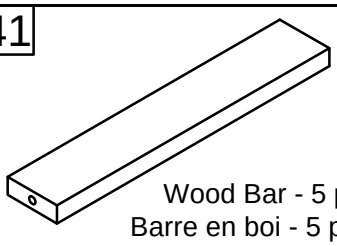 Wood Bar - 5 pcs Barre en boi - 5 pièces

Part List & Hardware List (Box 1)
Liste des pièces et liste du matériel (Box 1)

48 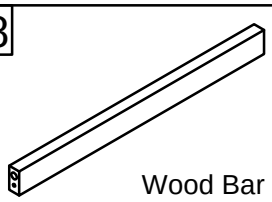 Wood Bar - 2 pcs Barre en boi - 2 pièces	49 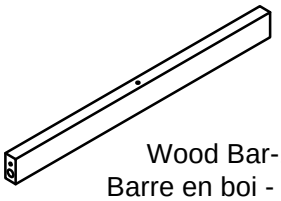 Wood Bar-1 pc Barre en boi - 1 pièce	55 Wood Bar-1 pc Barre en boi - 1 pièce
56 Wood Bar-1 pc Barre en boi - 1 pièce	57 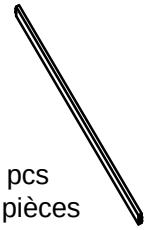 Wood Bar - 3 pcs Barre en boi - 3 pièces	64 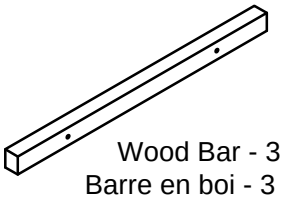 Wood Bar - 3 pcs Barre en boi - 3 pièces
65 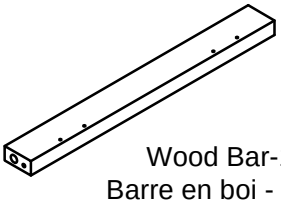 Wood Bar-1 pc Barre en boi - 1 pièce	66 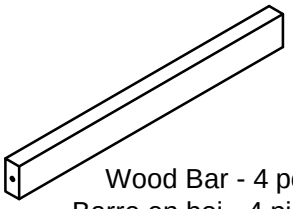 Wood Bar - 4 pcs Barre en boi - 4 pièces	

Part List (Box 2)
Listedes pièces (Box 2)

1 Slats - 14 pcs Lattes - 14 pièces	9 Wood Bar-1 pc Barre en boi - 1 pièce	10 Wood Bar-1 pc Barre en boi - 1 pièce
11 Wood Bar-1 pc Barre en boi - 1 pièce	13 Wood Bar-1 pc Barre en boi - 1 pièce	22 Wood Bar - 2 pcs Barre en boi - 2 pièces
23 Wood Bar-1 pc Barre en boi - 1 pièce	24 Wood Bar-1 pc Barre en boi - 1 pièce	25 Wood Bar-1 pc Barre en boi - 1 pièce
26 Wood Bar-1 pc Barre en boi - 1 pièce	27 Panel - 1 pc Panneau - 1 pièce	28 Panel - 1 pc Panneau - 1 pièce
32 Panel - 1 pc Panneau - 1 pièce	33 Panel - 1 pc Panneau - 1 pièce	34 Panel - 1 pc Panneau - 1 pièce
38 Wood Bar - 2 pcs Barre en boi - 2 pièces	43 Panel - 1 pc Panneau - 1 pièce	46 Panel - 1 pc Panneau - 1 pièce
47 Panel - 1 pc Panneau - 1 pièce	50 Panel - 3 pcs Panneau - 3 pièces	51 Panel - 3 pcs Panneau - 3 pièces
58 Panel - 1 pc Panneau - 1 pièce		

Part List (Box 3)
Listedes pièces (Box 3)

17 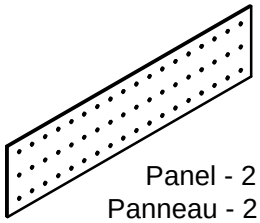 Panel - 2 pcs Panneau - 2 pièces	18 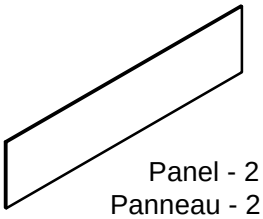 Panel - 2 pcs Panneau - 2 pièces	19 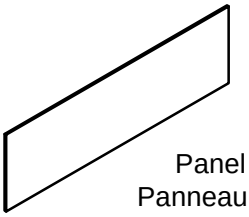 Panel - 2 pcs Panneau - 2 pièces
35 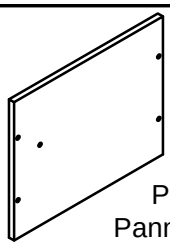 Panel - 1 pc Panneau - 1 pièce	42 Wood Bar-1 pc Barre en boi - 1 pièce	44 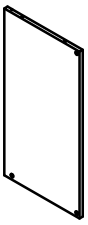 Panel - 1 pc Panneau - 1 pièce
45 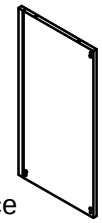 Panel - 1 pc Panneau - 1 pièce	52 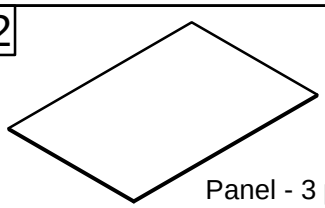 Panel - 3 pcs Panneau - 3 pièces	53 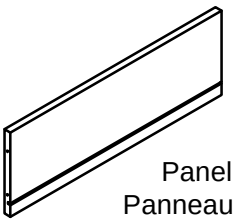 Panel - 3 pcs Panneau - 3 pièces
54 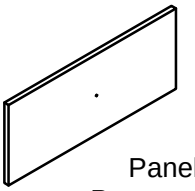 Panel - 3 pcs Panneau - 3 pièces	59 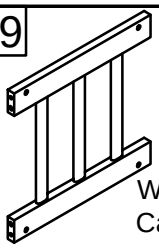 Wooden frame -1 pc Cadre en bois - 1 pièce	60 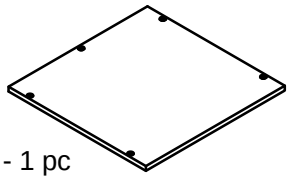 Panel - 1 pc Panneau - 1 pièce
61 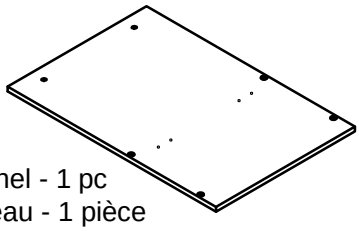 Panel - 1 pc Panneau - 1 pièce	62 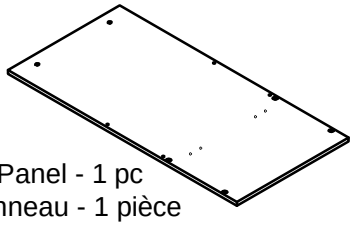 Panel - 1 pc Panneau - 1 pièce	63 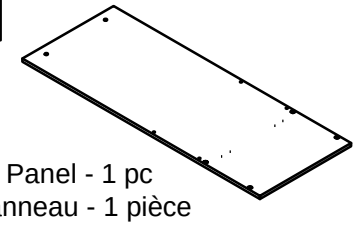 Panel - 1 pc Panneau - 1 pièce
67 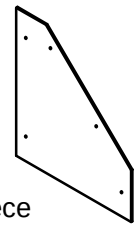 Panel - 1 pc Panneau - 1 pièce	68 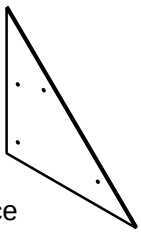 Panel - 1 pc Panneau - 1 pièce	69 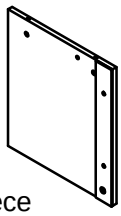 Panel - 1 pc Panneau - 1 pièce
70 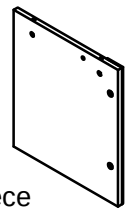 Panel - 1 pc Panneau - 1 pièce	71 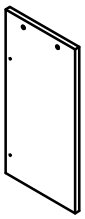 Panel - 1 pc Panneau - 1 pièce	72 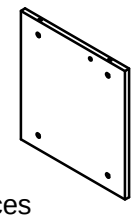 Panel - 2 pcs Panneau - 2 pièces

Part List (Box 3)
Listedes pièces (Box 3)

73 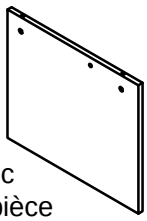 Panel - 1 pc Panneau - 1 pièce	74 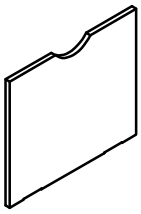 Panel - 4 pcs Panneau - 4 pièces	75 Wood Bar-1 pc Barre en boi - 1 pièce
76 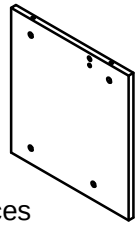 Panel - 2 pcs Panneau - 2 pièces	77 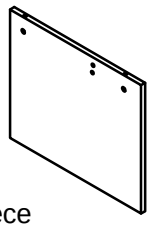 Panel - 1 pc Panneau - 1 pièce	

Part List (Box 1)
Listedes pièces (Box 1)

A Bolt Ø6 x 90 mm- 44 pcs Boulon Ø6 x 90 mm- 44 pièces	B Bolt Ø6 x 70 mm - 6 pcs Boulon Ø6 x 70 mm - 6 pièces	C Bolt Ø6 x 60 mm- 24 pcs Boulon Ø6 x 60 mm- 24 pièces
D Bolt Ø6 x 50 mm- 36 pcs Boulon Ø6 x 50 mm- 36 pièces	E Bolt Ø6 x 35 mm - 7 pcs Boulon Ø6 x 35 mm - 7 pièces	F Bolt Ø4 x 20 mm - 3 pcs Boulon Ø4 x 20 mm - 3 pièces
G Screws Ø6 x 60mm - 6 pcs Vis Ø6 x 60mm - 6 pièces	H Screws Ø6 x 35mm - 34 pcs Vis Ø6 x 35mm - 34 pièces	K Screws Ø6 x 25mm - 2 pcs Vis Ø6 x 20mm- 2 pièces
L Wood Screws M4 x 30mm - 60 pcs Les vis à bois M4 x 30mm - 60 pièces	M Wood Screws M4 x 25mm - 27 pcs Les vis à bois M4 x 25mm - 27 pièces	N Wood Screws M4 x 15mm - 27 pcs Les vis à bois M4 x 15mm - 27 pièces
P Wood Screws M3 x 12mm - 112 pcs Les vis à bois M3 x 12mm - 112 pièces	Q Wood dowel Ø10 x 100mm - 2 pcs Cheville en bois Ø10 x 100mm - 2 pièces	R Wood dowel Ø10 x 40mm - 48pcs Cheville en bois Ø10 x 40mm - 48pièces
S Ø6 x 13 mm - 110 pcs Ø6 x 13 mm - 110 pièces	T Ø6 x 15 mm - 2 pcs Ø6 x 15 mm - 2 pièces	V Leaf hinge - 8 pcs Charnière à battant - 8 pièces
O Wooden handle - 3 pcs Manche en bois - 3 pièces	U Magnet Door Catcher - 8 pcs Attrape-porte magnétique - 8 pièces	I Steel Bracks - 16 pcs Supports en acier - 16 pièces
J Metal type - 8 pcs type de métal - 8 pièces	X Angle Metal 2pcs Angle métallique -2 pièces	W Wood dowel Ø6 x 25mm - 12pcs Cheville en bois Ø6 x 25mm - 12pièces
Z Allen Key- 1 pc Clé Allen- 1 pièce	Assembly Tools Required (Not Included) Outils d'assemblage requis (non inclus)	

STEP 1-1:
Étape 1-1:

	Ø10x40 mm	Ø6x70mm	Ø6x13mm	Ø6x35mm	Ø6x15mm
Zx1	Rx1	Bx1	Sx1	Ex2	Tx2

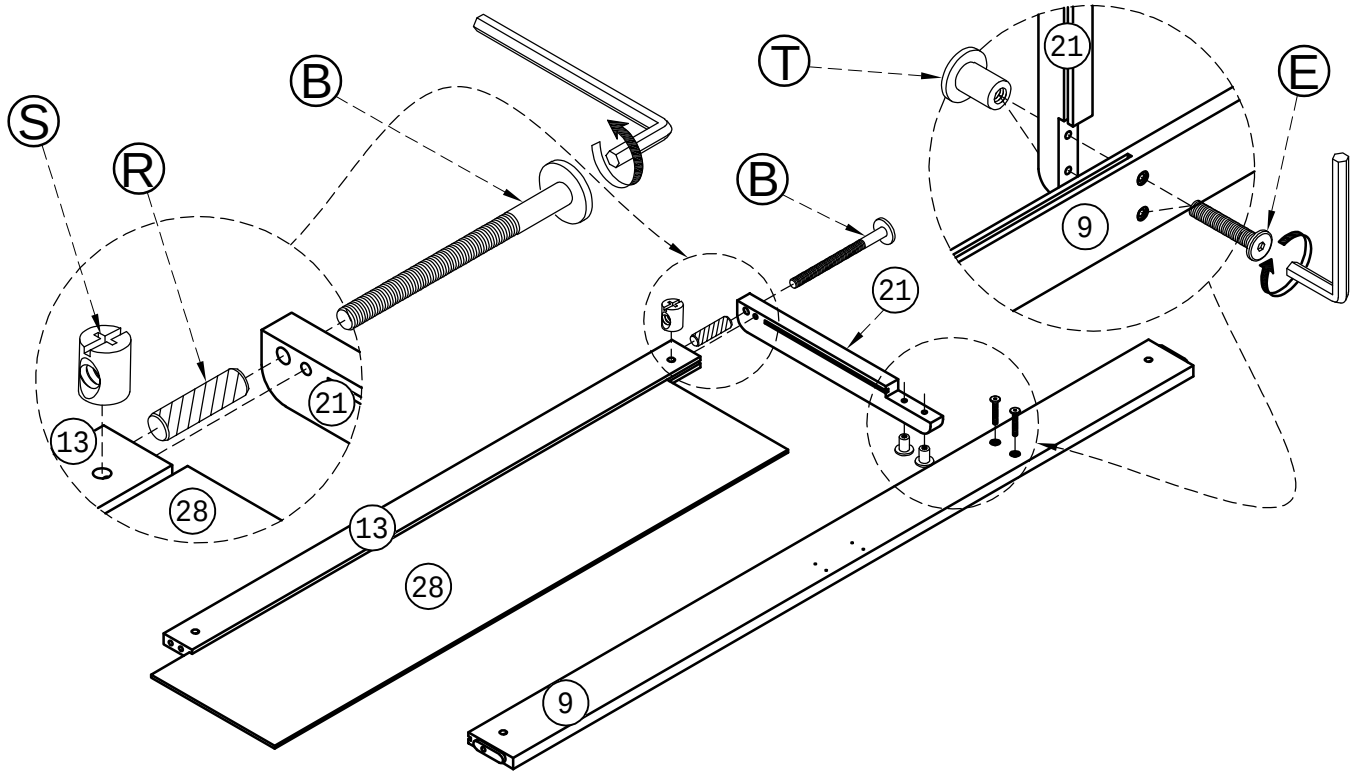

STEP 1-2:
Étape 1-2:

	Ø10x40 mm	Ø6x90mm	Ø6x13mm
Zx1	Rx1	Ax9	Sx9

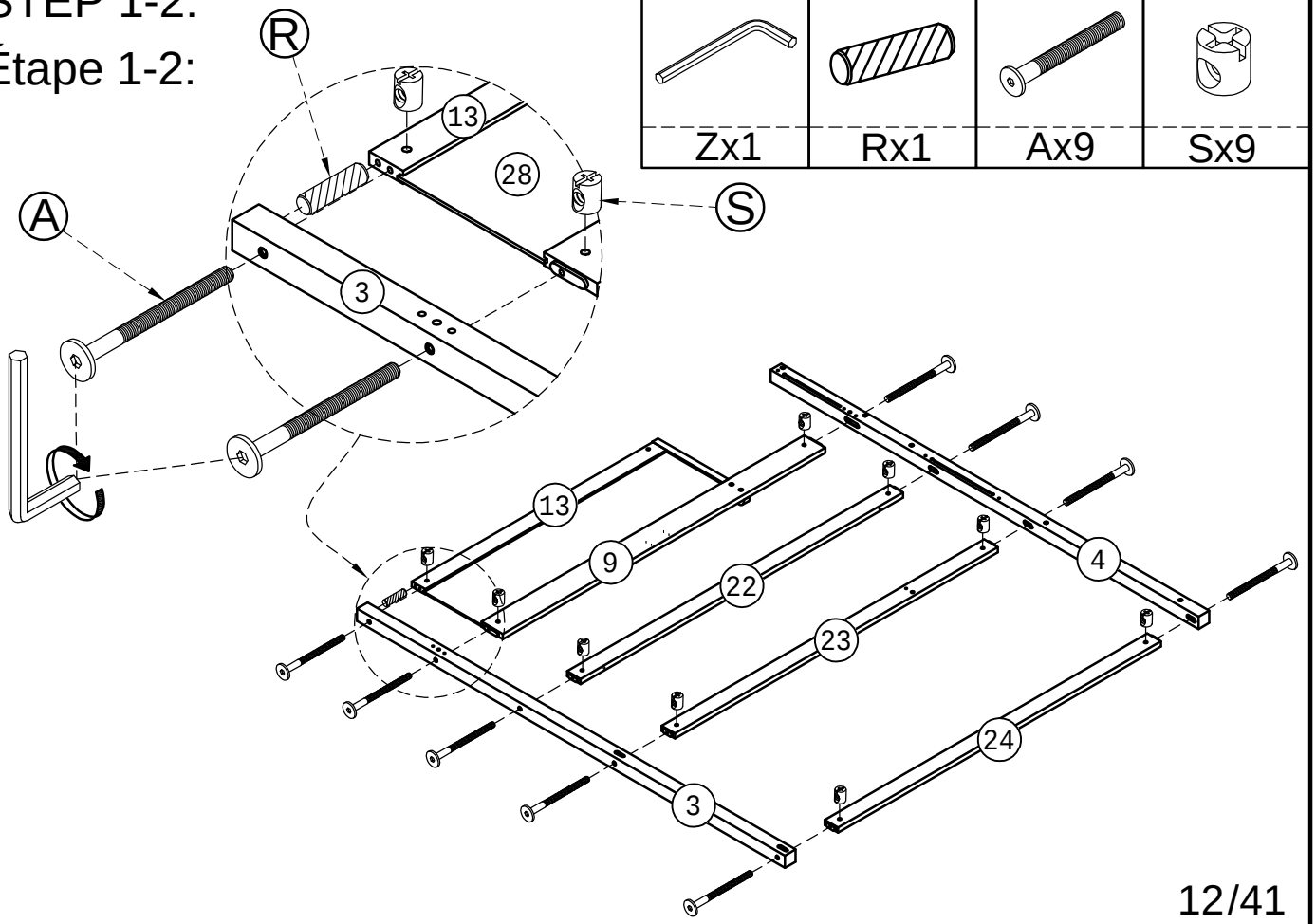

STEP 1-3:
Étape 1-3:

M4x15mm	
Nx4	X x1

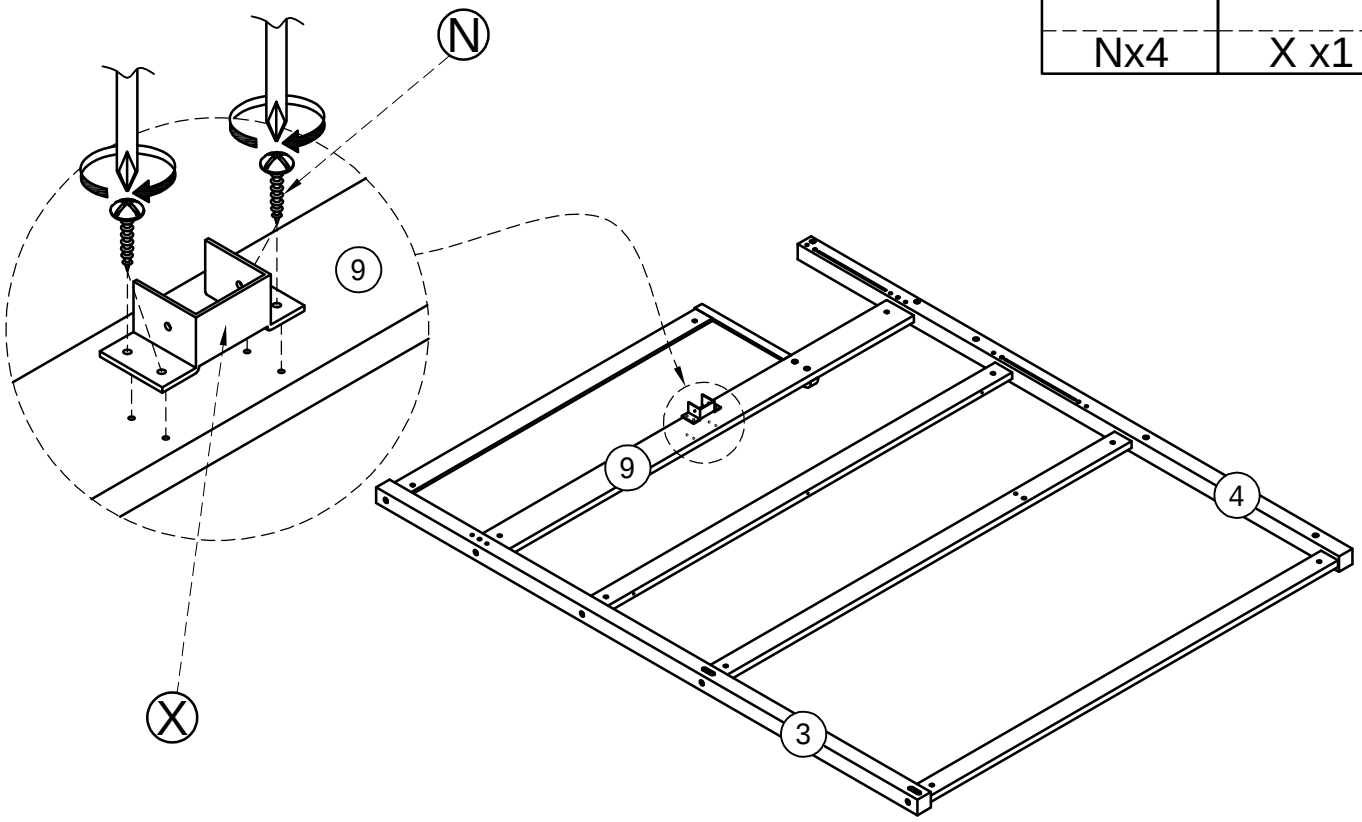

STEP 2-1:
Étape 2-1:

	Ø6x90mm	Ø6x13mm
Zx1	Ax10	Sx10

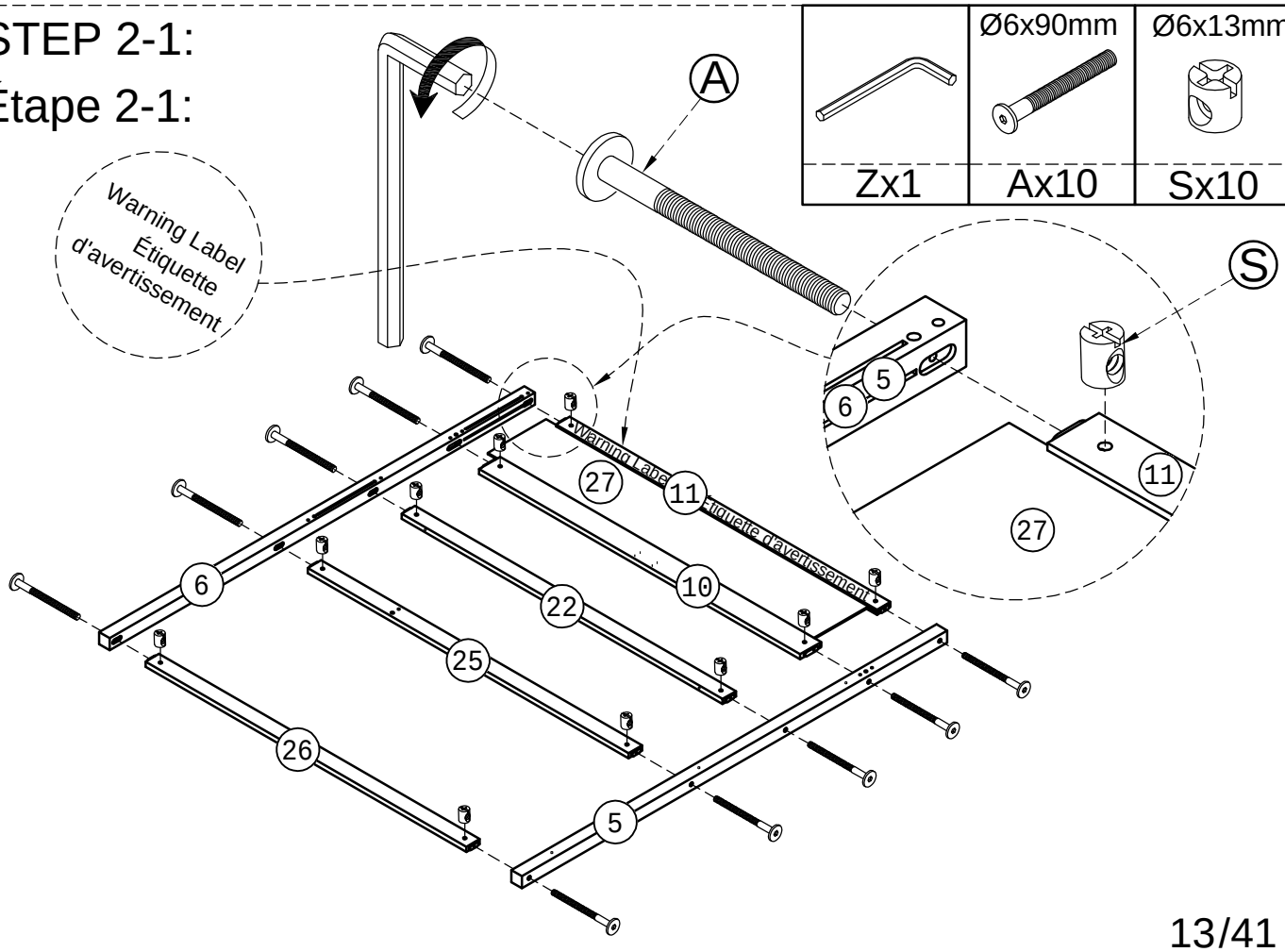

STEP 2-2:
Étape 2-2:

M4x15mm	
Nx4	X x1

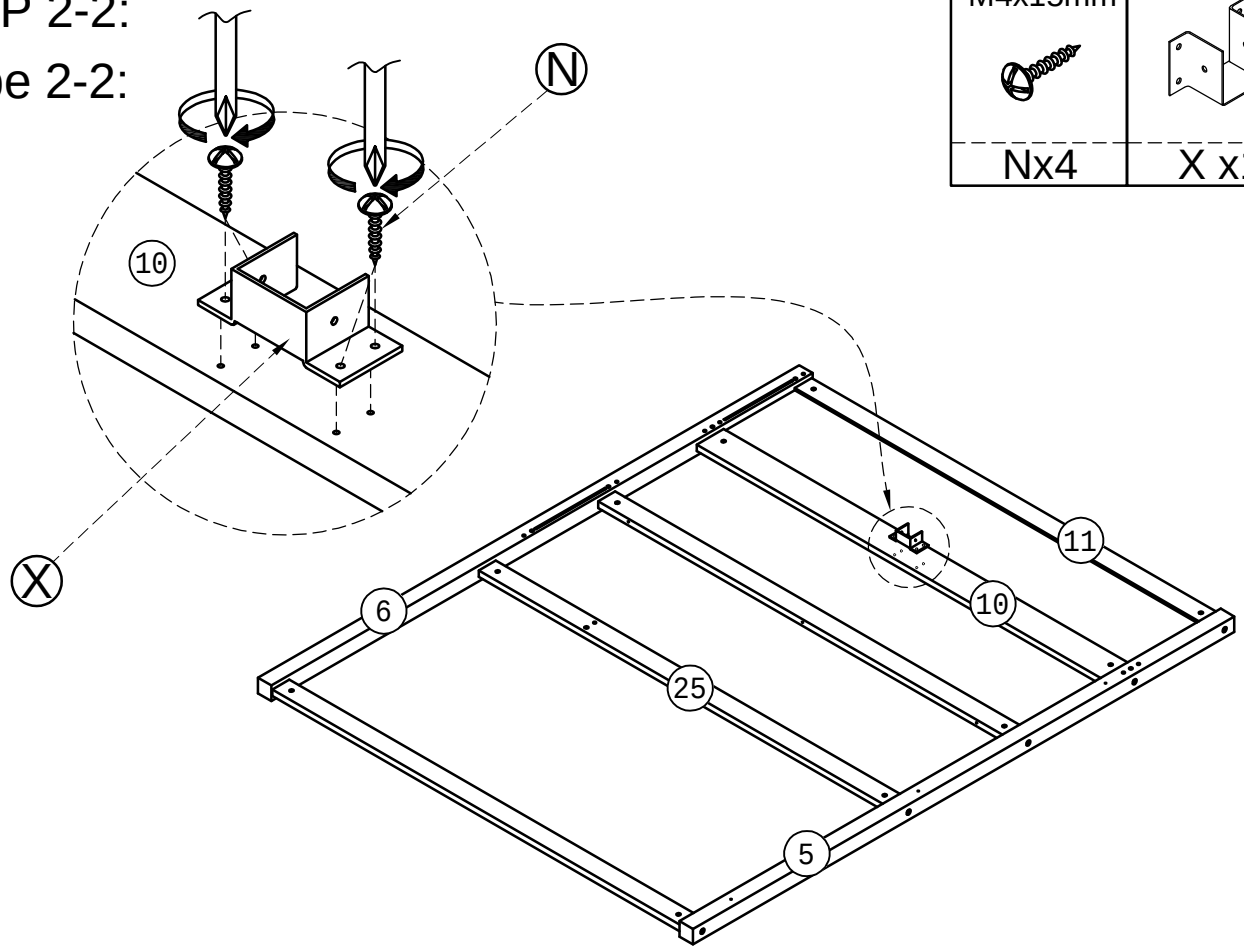

STEP 3:
Étape 3:

M4x15mm
Nx2

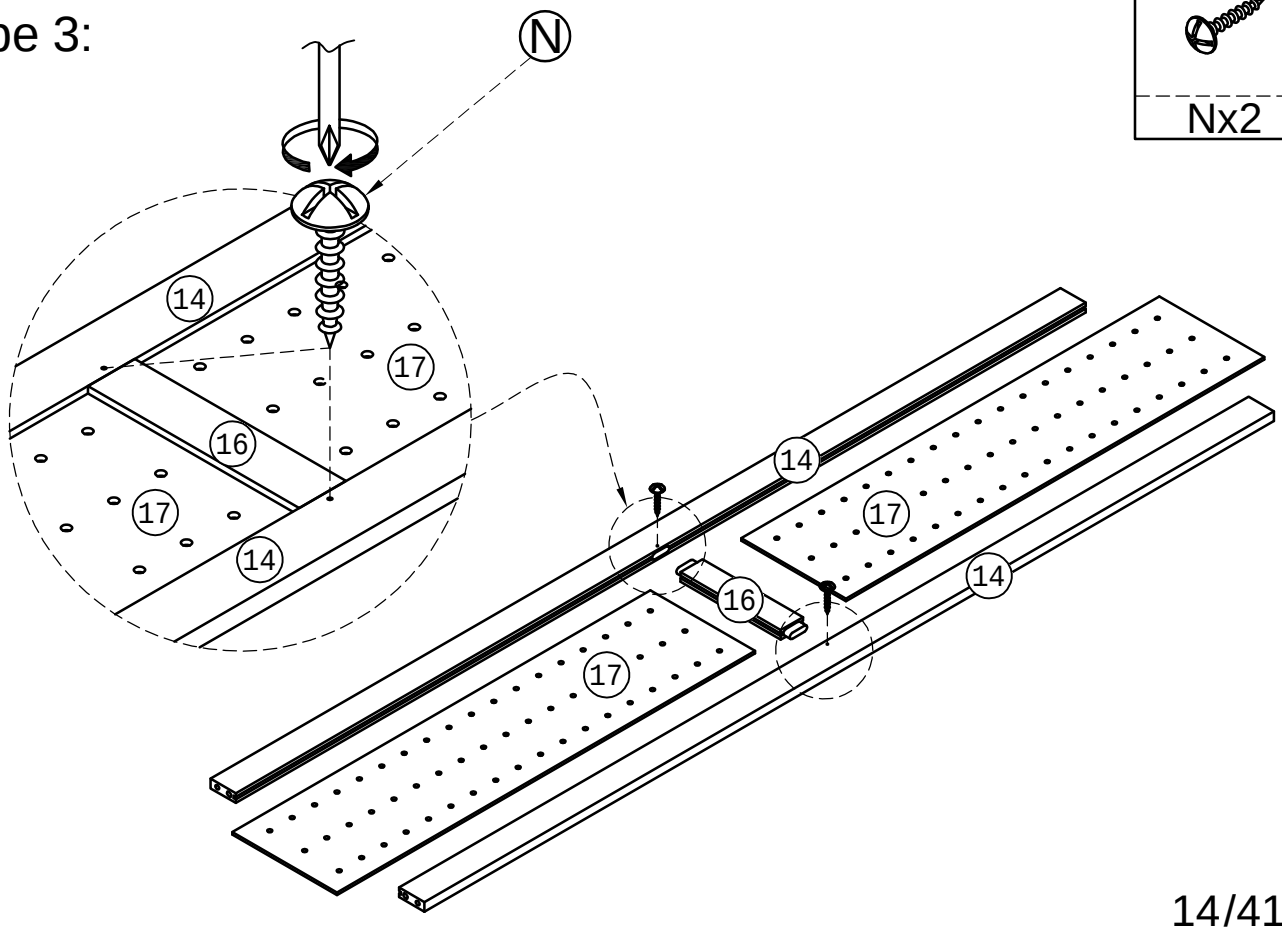

STEP 4:

Étape 4:

M4x15mm
Nx2

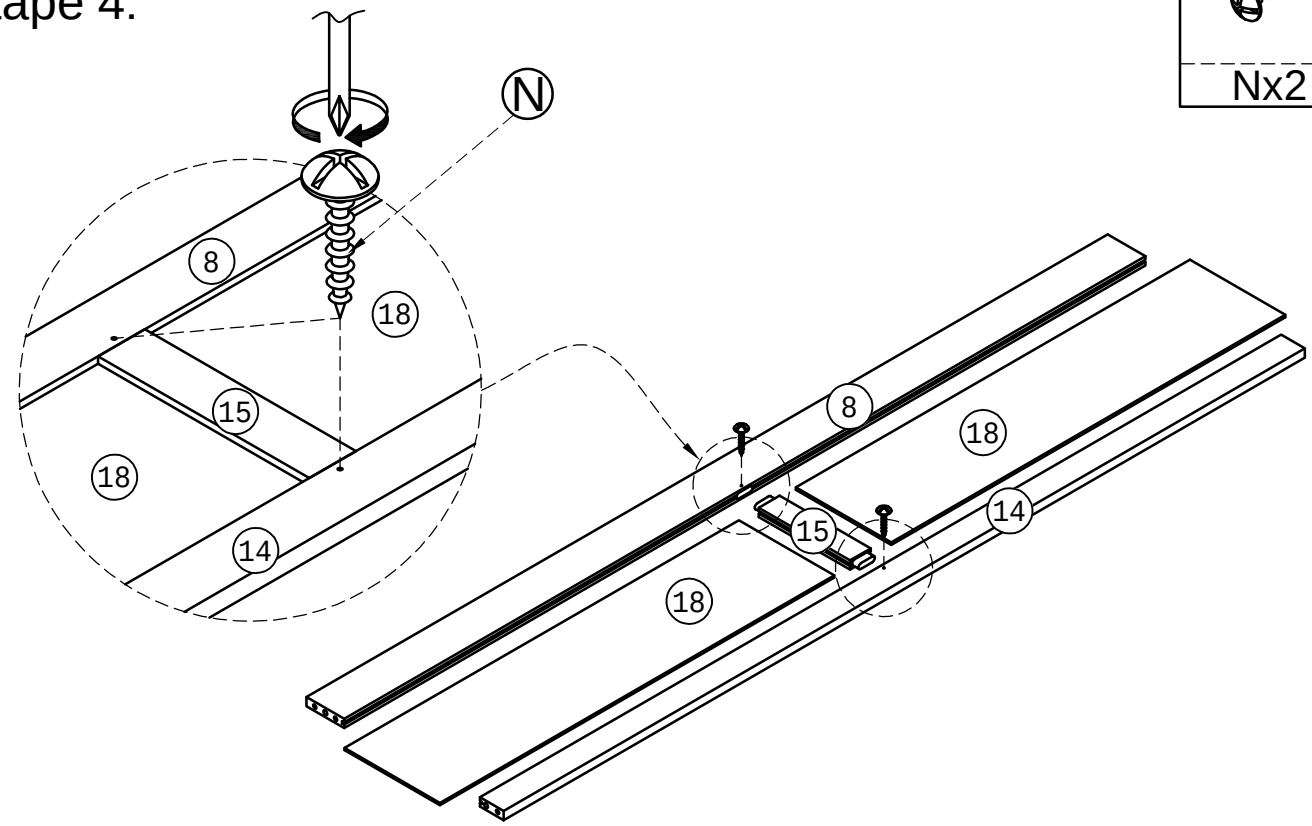

STEP 5:

Étape 5:

	Ø10x40 mm	Ø6x60mm	Ø6x13mm
Zx1	Rx6	Cx6	Sx6

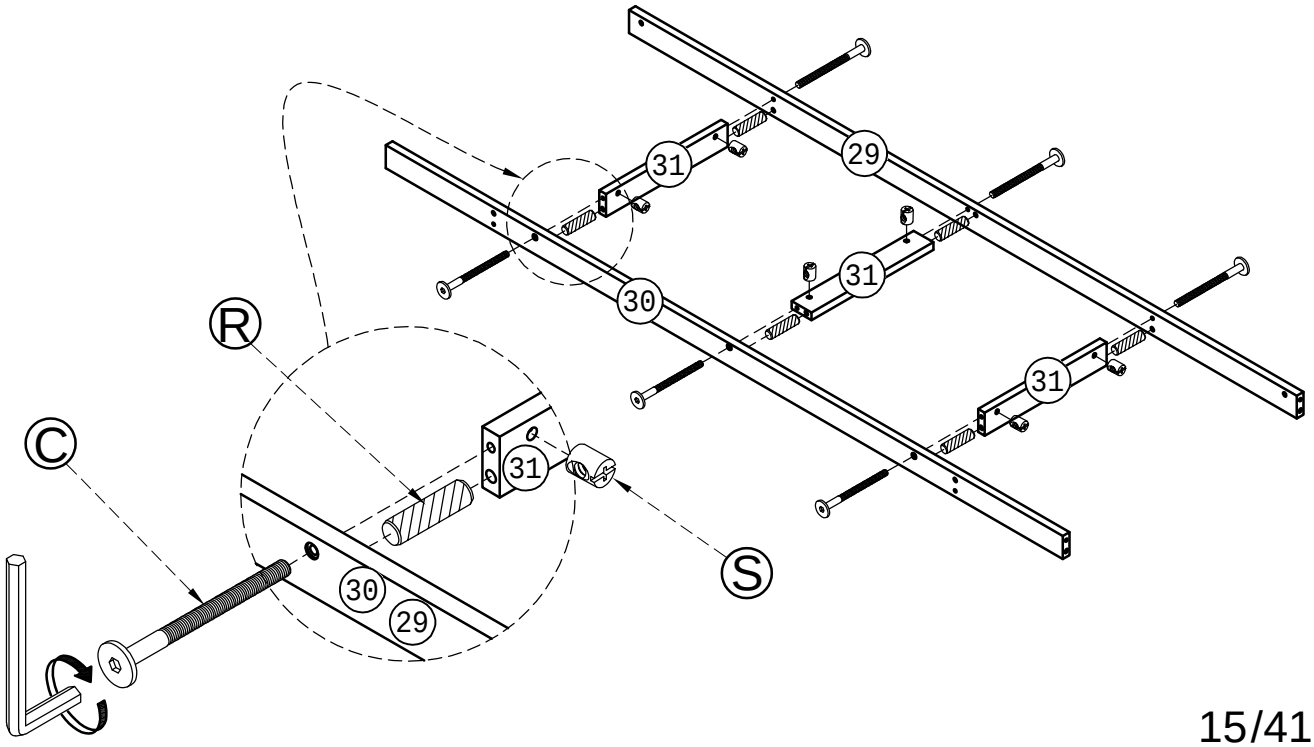

STEP 6:

Étape 6:

	Ø10x40 mm	Ø6x60mm	Ø6x90mm	Ø6x13mm
Zx1	Rx8	Cx2	Ax6	Sx8

NOTE: Tighten the bolts approximately 60% for the next assembly step.
REMARQUE : Serrez les boulons à environ 60 % pour l'étape d'assemblage suivante.

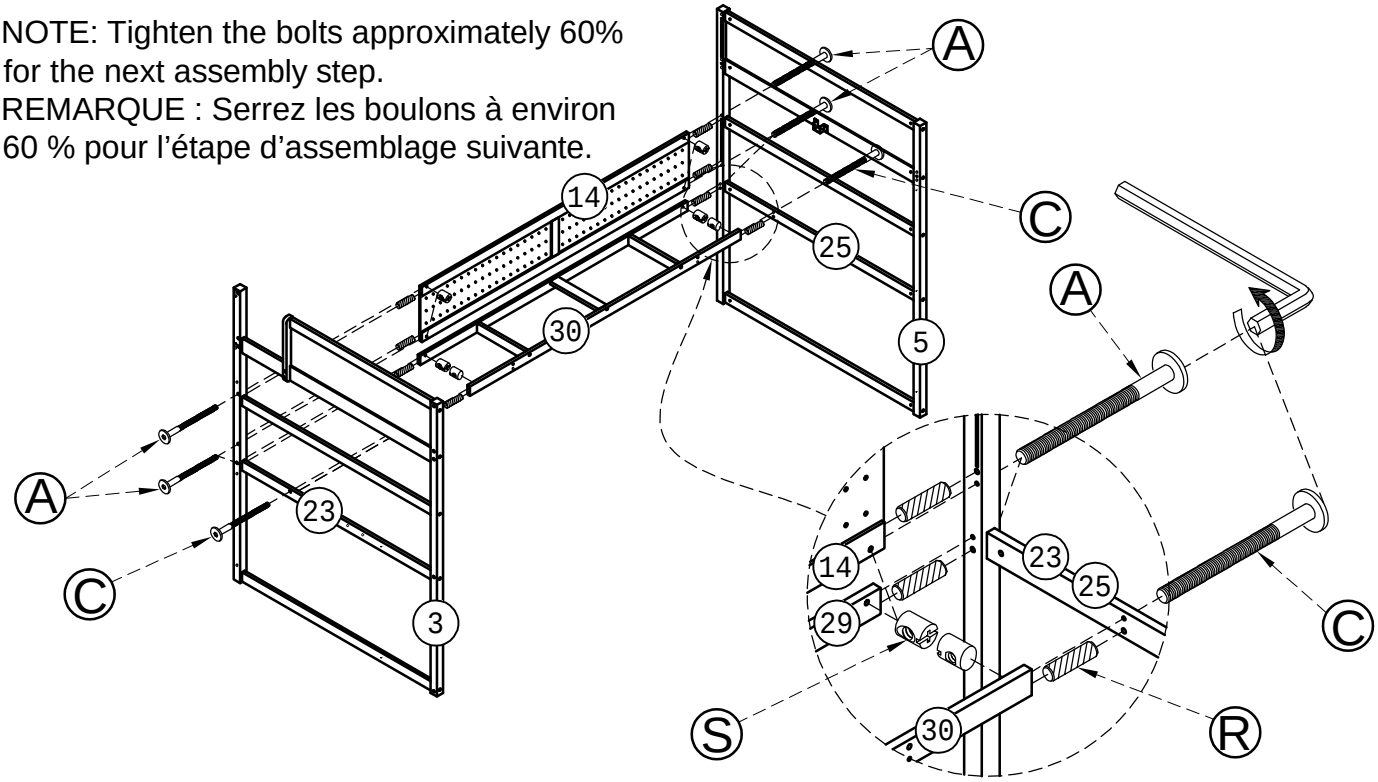

STEP 7:

Étape 7:

	Ø10x40 mm	Ø6x90mm	Ø6x13mm
Zx1	Rx4	Ax6	Sx6

NOTE: Tighten the bolts approximately 60% for the next assembly step.
REMARQUE : Serrez les boulons à environ 60 % pour l'étape d'assemblage suivante.

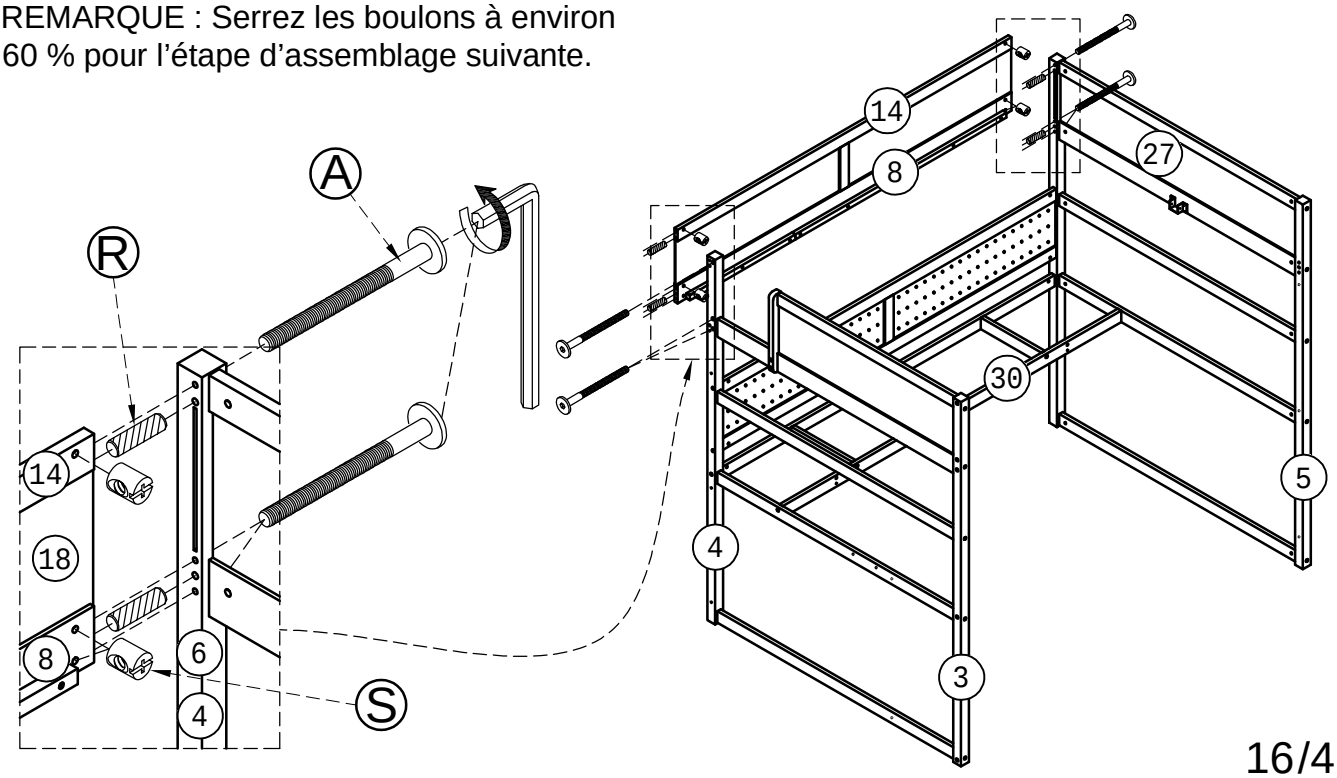

STEP 8:

Étape 8:

M4x15mm
Nx2

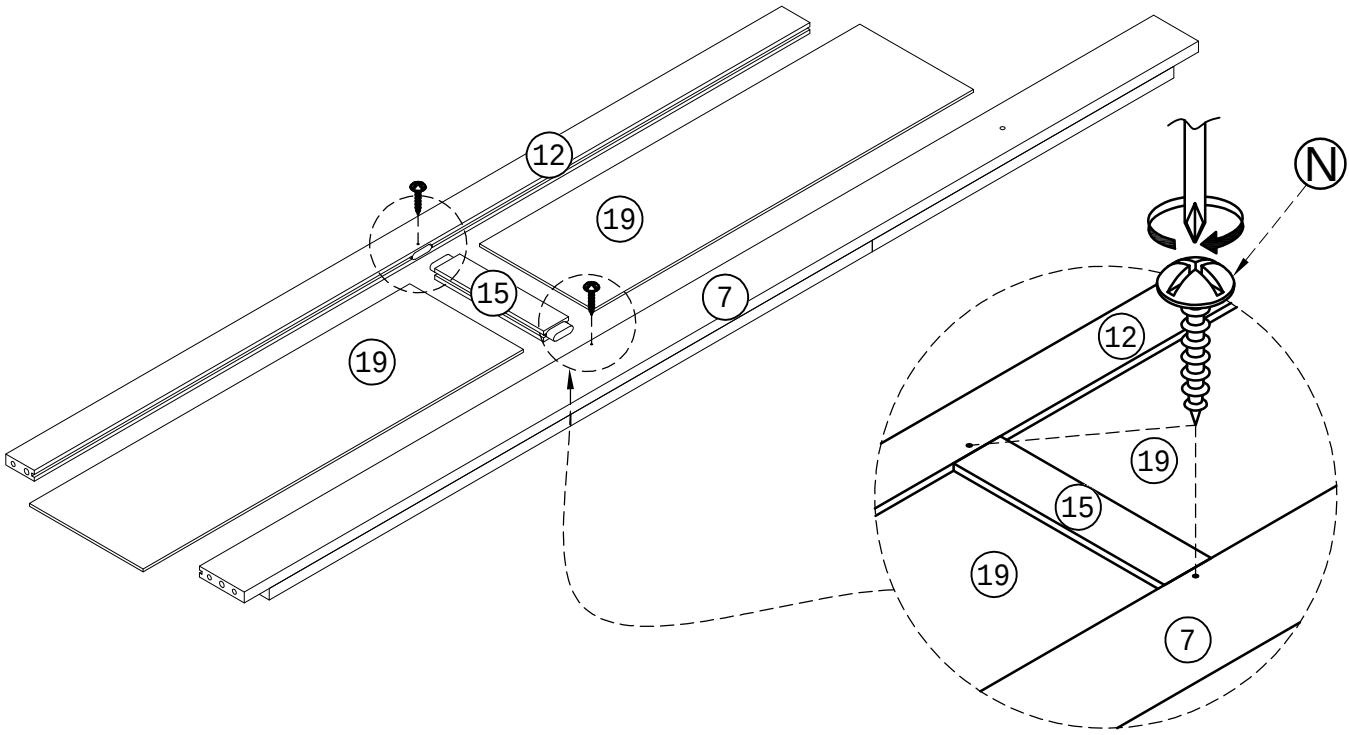

STEP 9:

Étape 9:

	Ø10x40 mm	Ø6x90mm	Ø6x13mm
Zx1	Rx3	Ax5	Sx5

After completing step 9, tighten all bolts from previous steps.
Après avoir terminé l’étape 9, serrez tous les boulons des étapes précédentes.

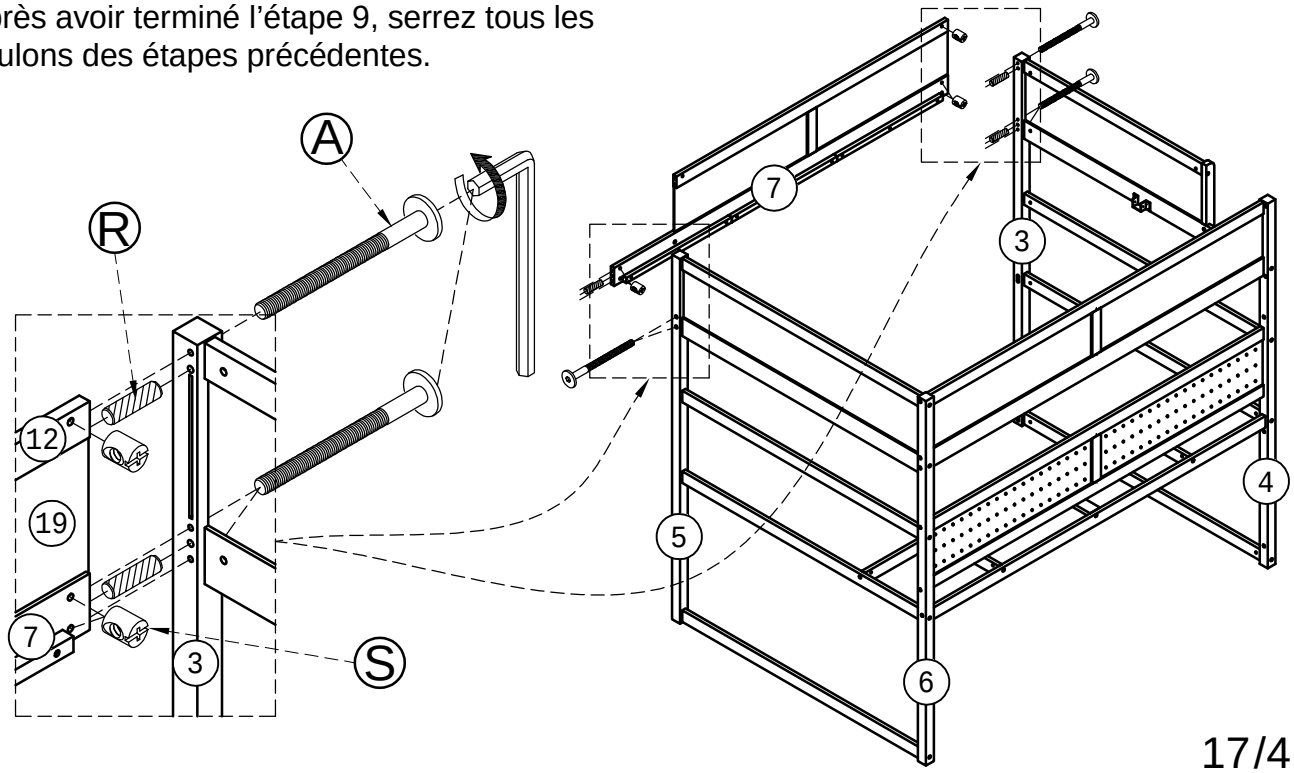

STEP 10-1:

Étape 10-1:

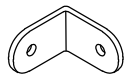	M3x12mm
I x4	Px4

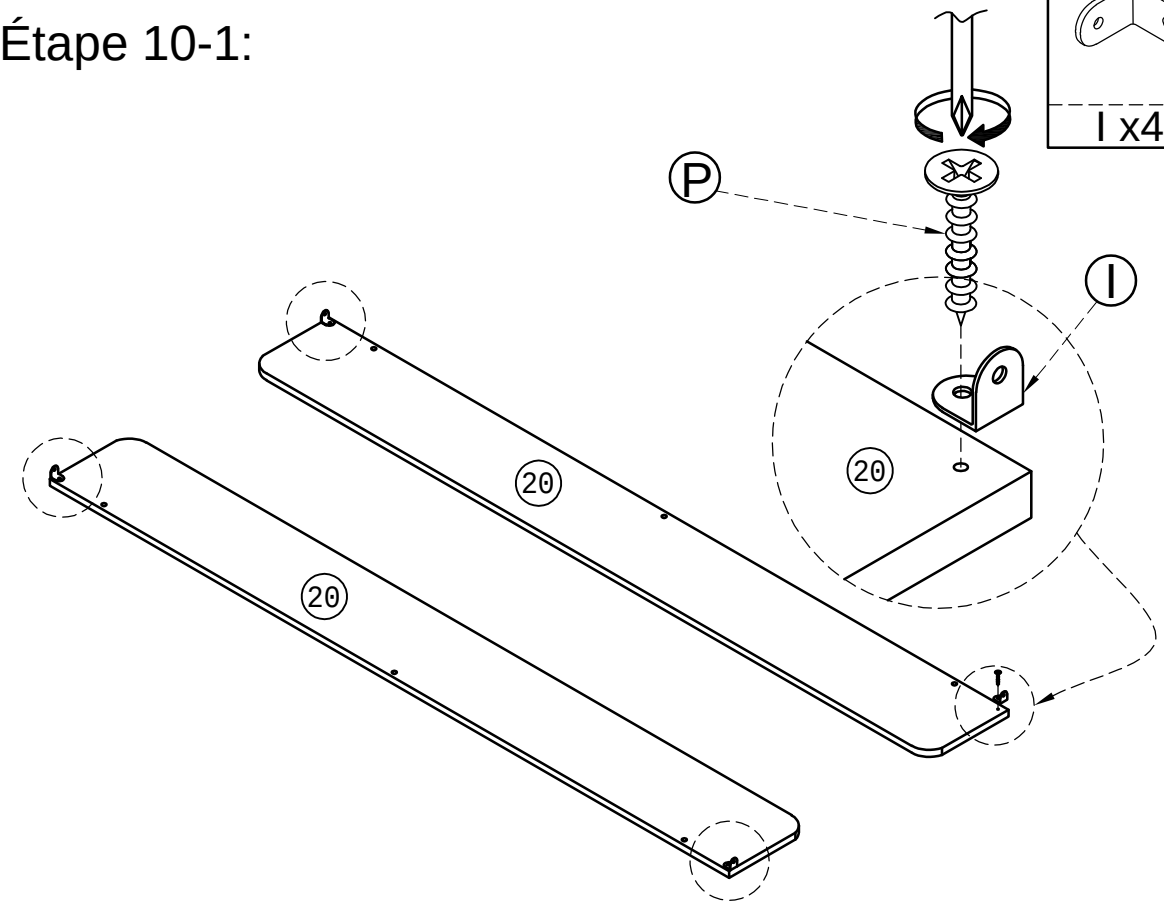

STEP 10-2:

Étape 10-2:

	Ø6x35 mm
Zx1	Hx6

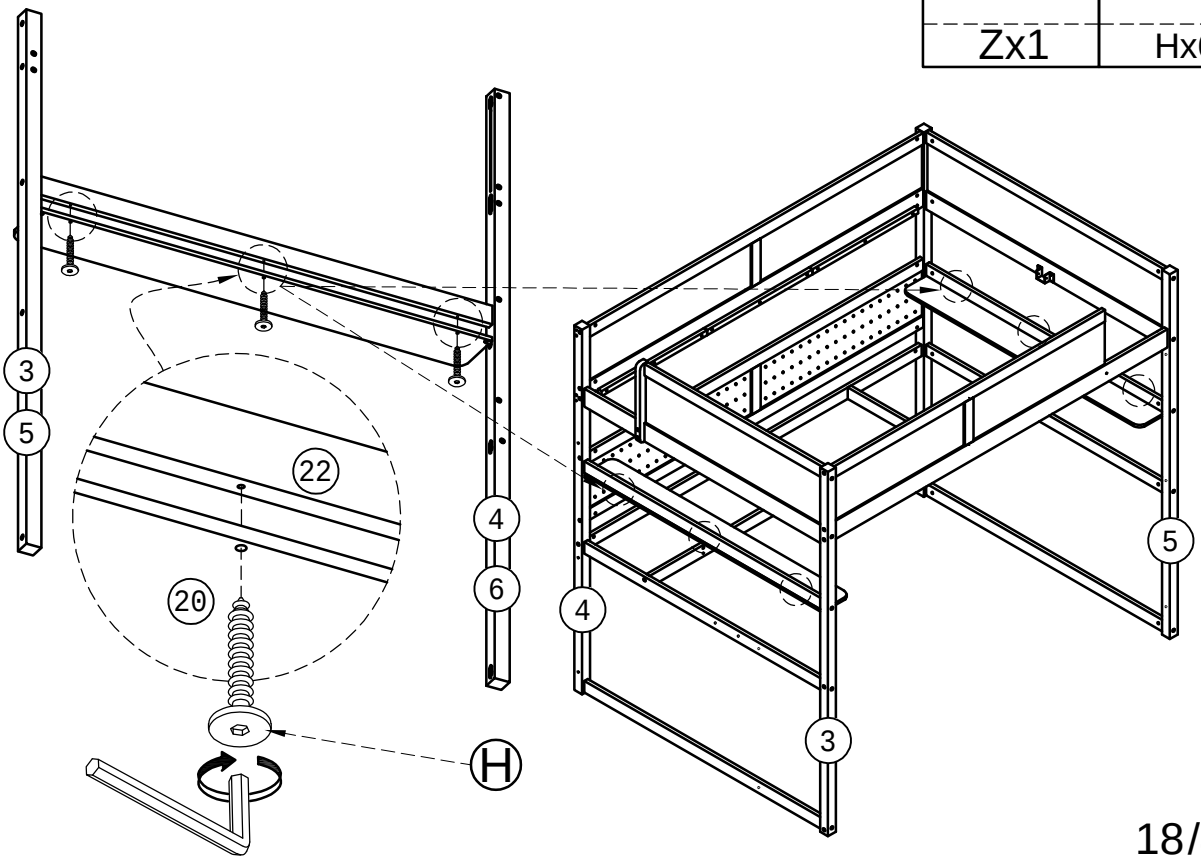

STEP 10-3:

Étape 10-3:

M3x12mm
Px4

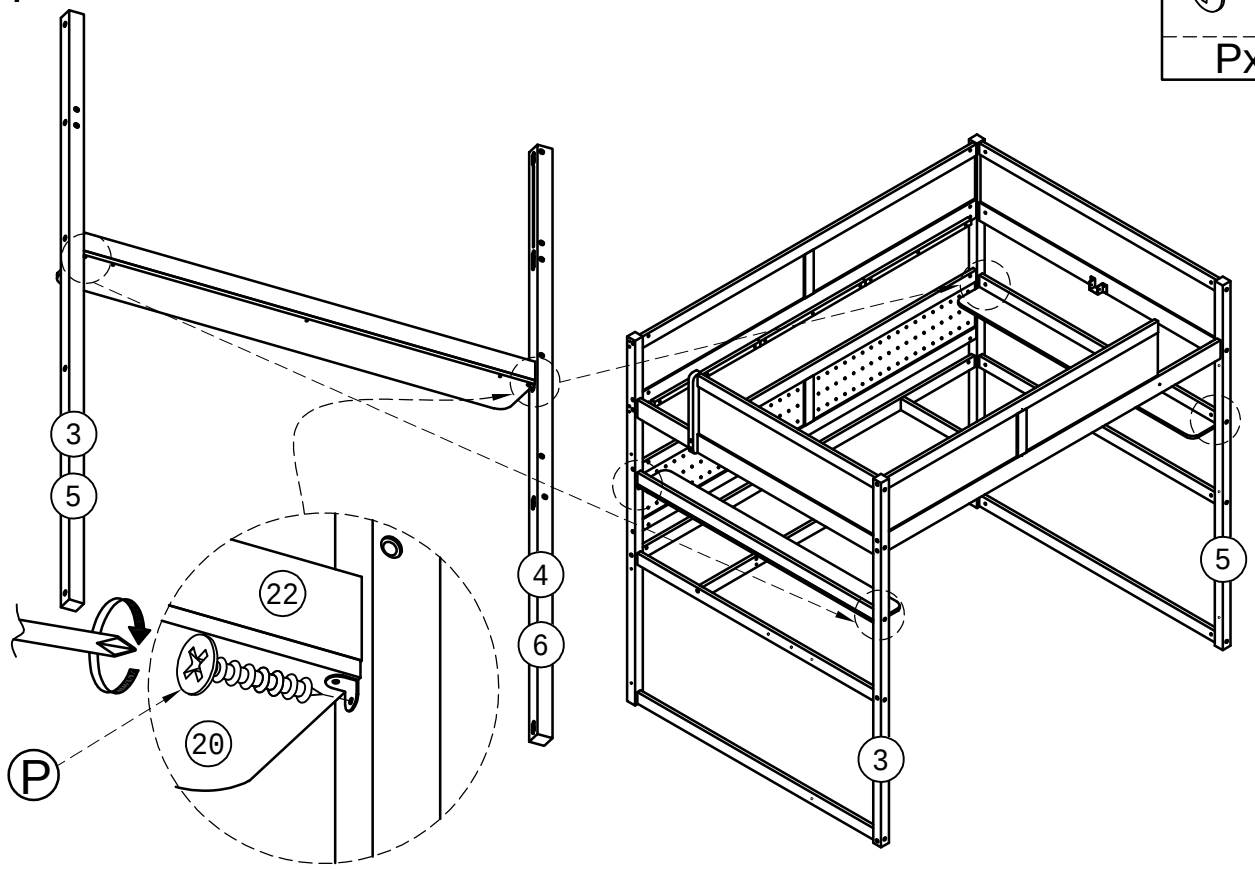

STEP 11:

Étape 11:

	Ø10x40 mm	Ø6x90mm	Ø6x60mm	Ø6x13mm
Zx1	Rx2	Ax1	Cx1	Sx2

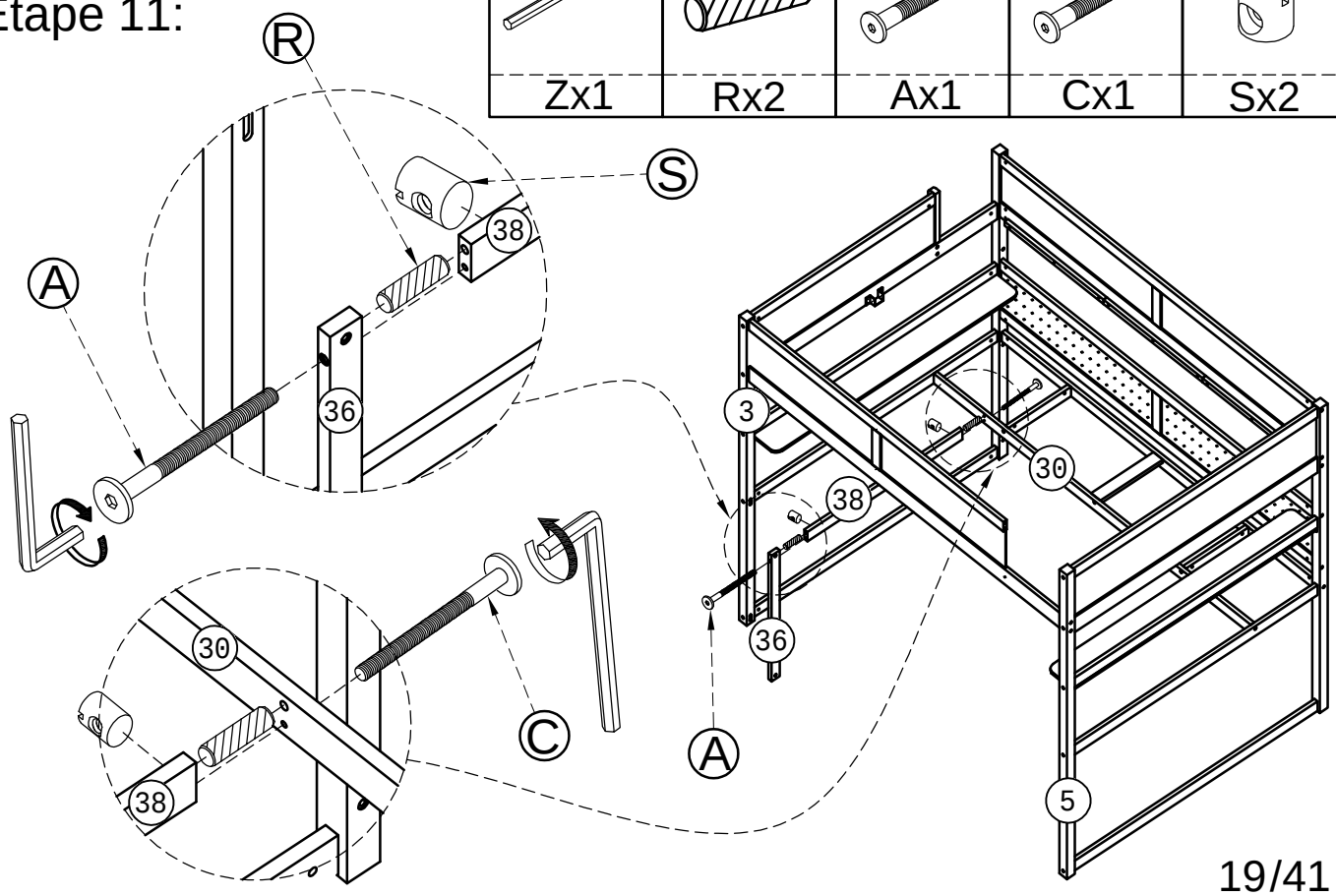

STEP 12:
Étape 12:

	Ø6x90mm	Ø6x60mm	Ø6x13mm
Zx1	Ax2	Cx2	Sx4

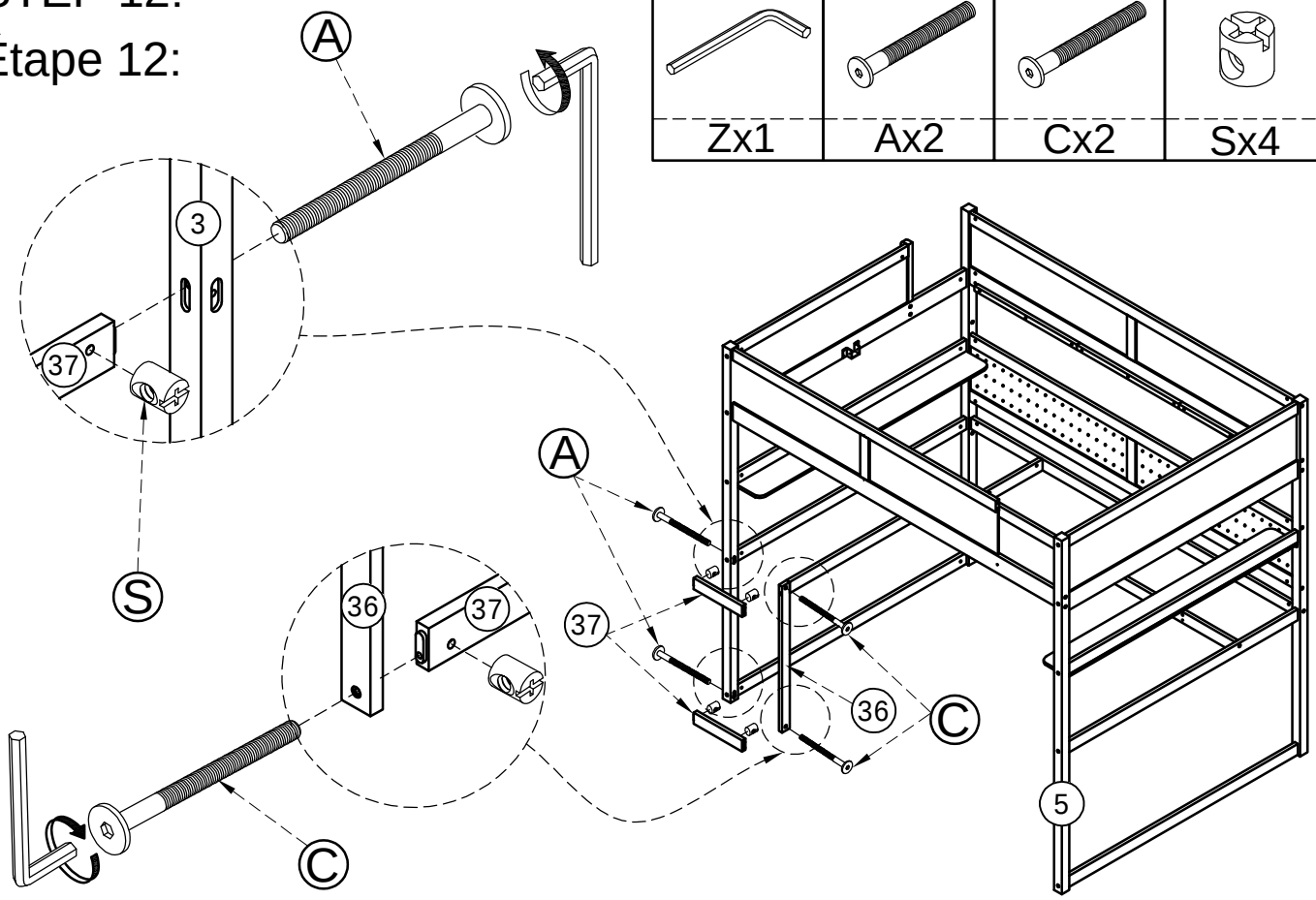

STEP 13:
Étape 13:

	Ø10x40 mm	Ø6x60mm	Ø6x13mm
Zx1	Rx1	Cx1	Sx1

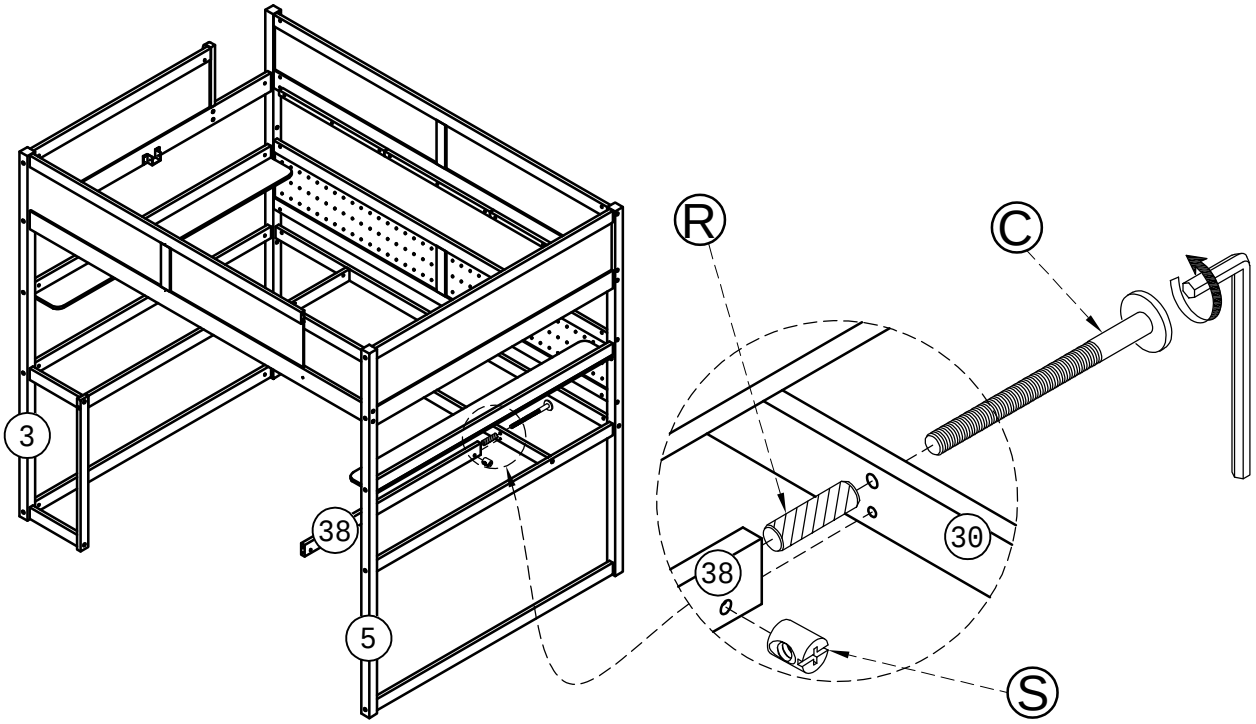

STEP 14-1:

Étape 14-1:

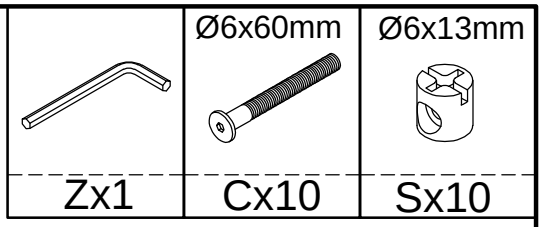

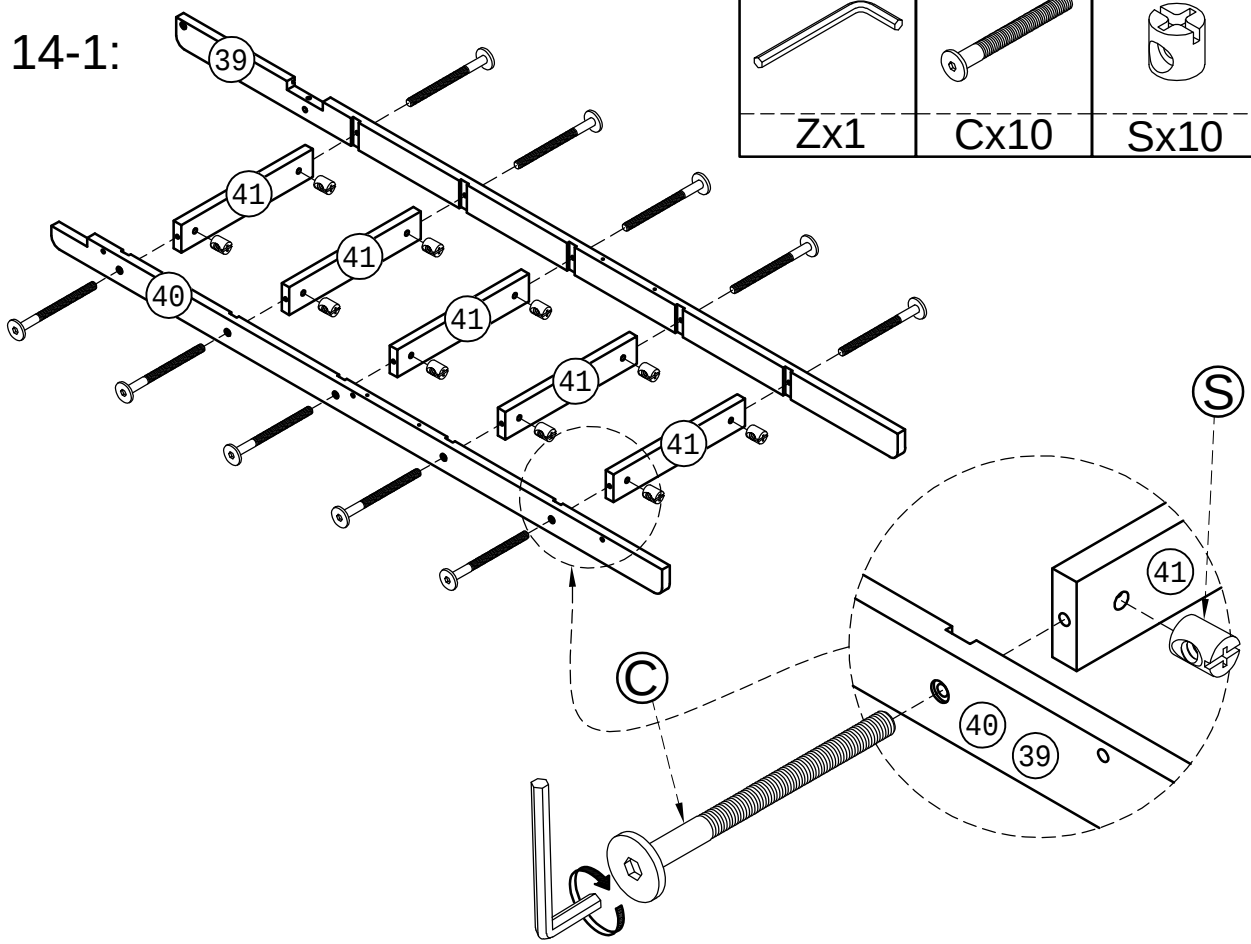

STEP 14-2:

Étape 14-2:

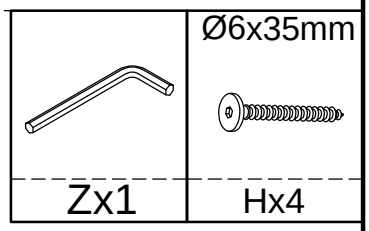

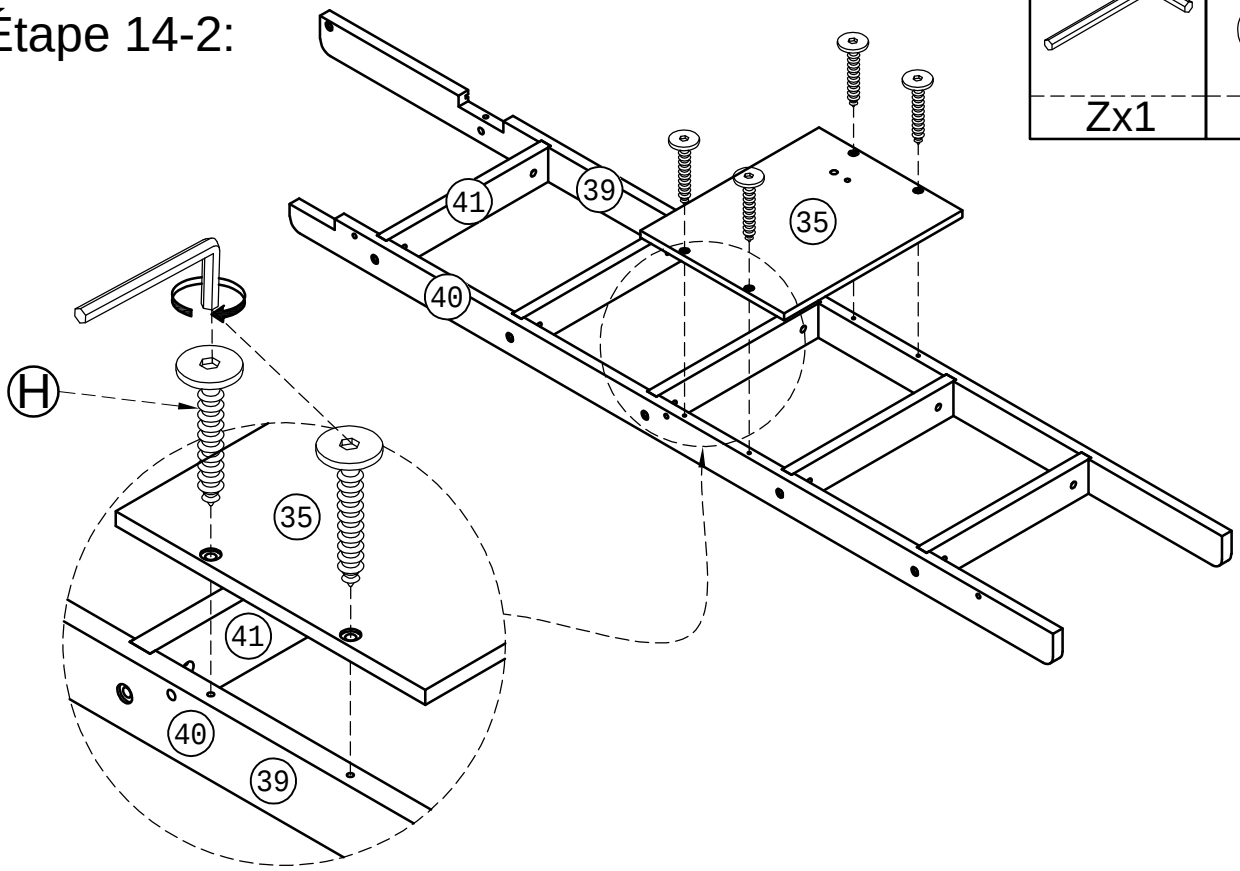

STEP 14-3:

Étape 14-3:

	Ø10x40 mm	Ø6x60mm	Ø6x13mm
Zx1	Rx2	Cx2	Sx2

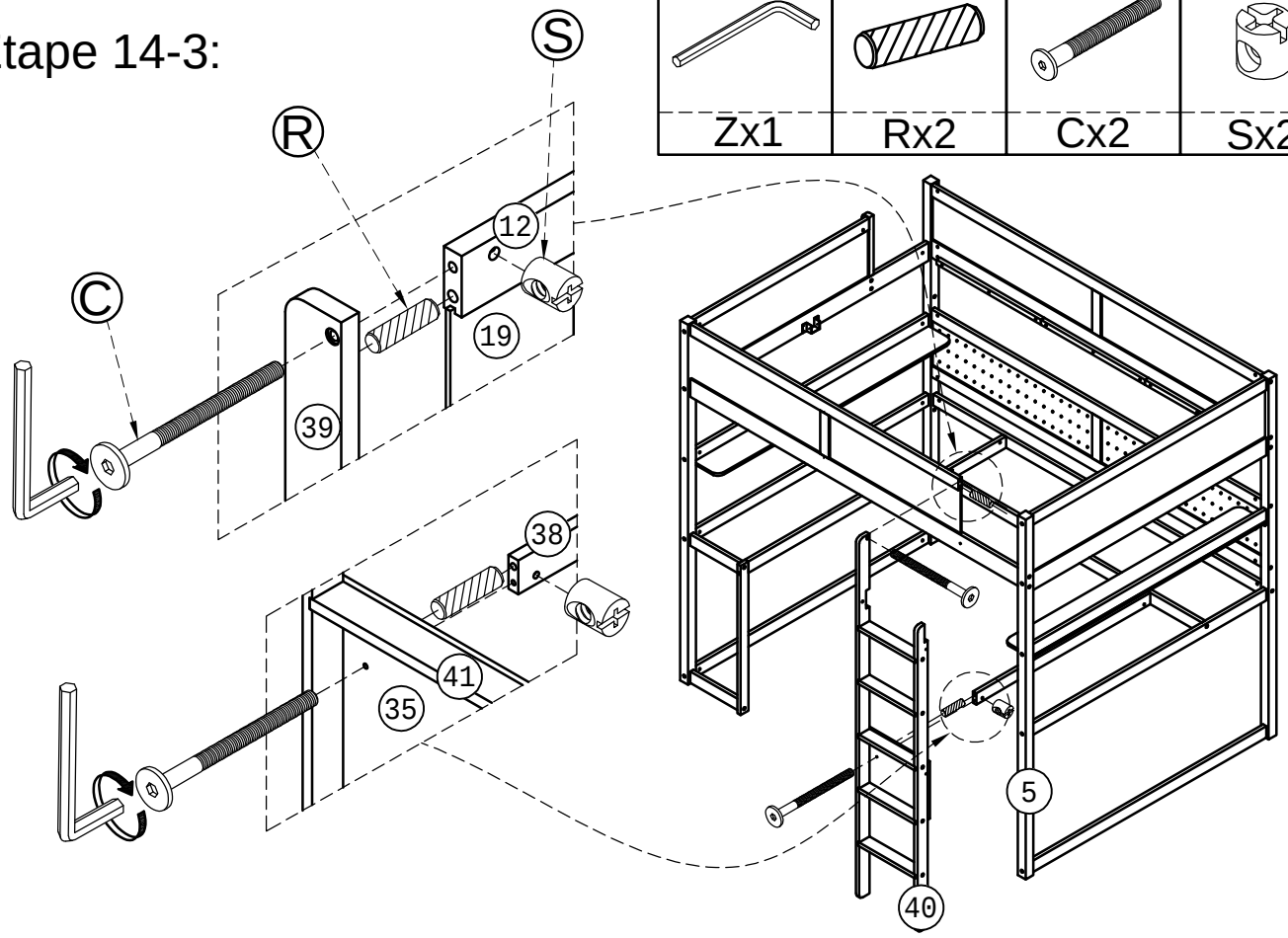

STEP 14-4:

Étape 14-4:

	Ø6x50mm	Ø6x13mm
Zx1	Dx1	Sx1

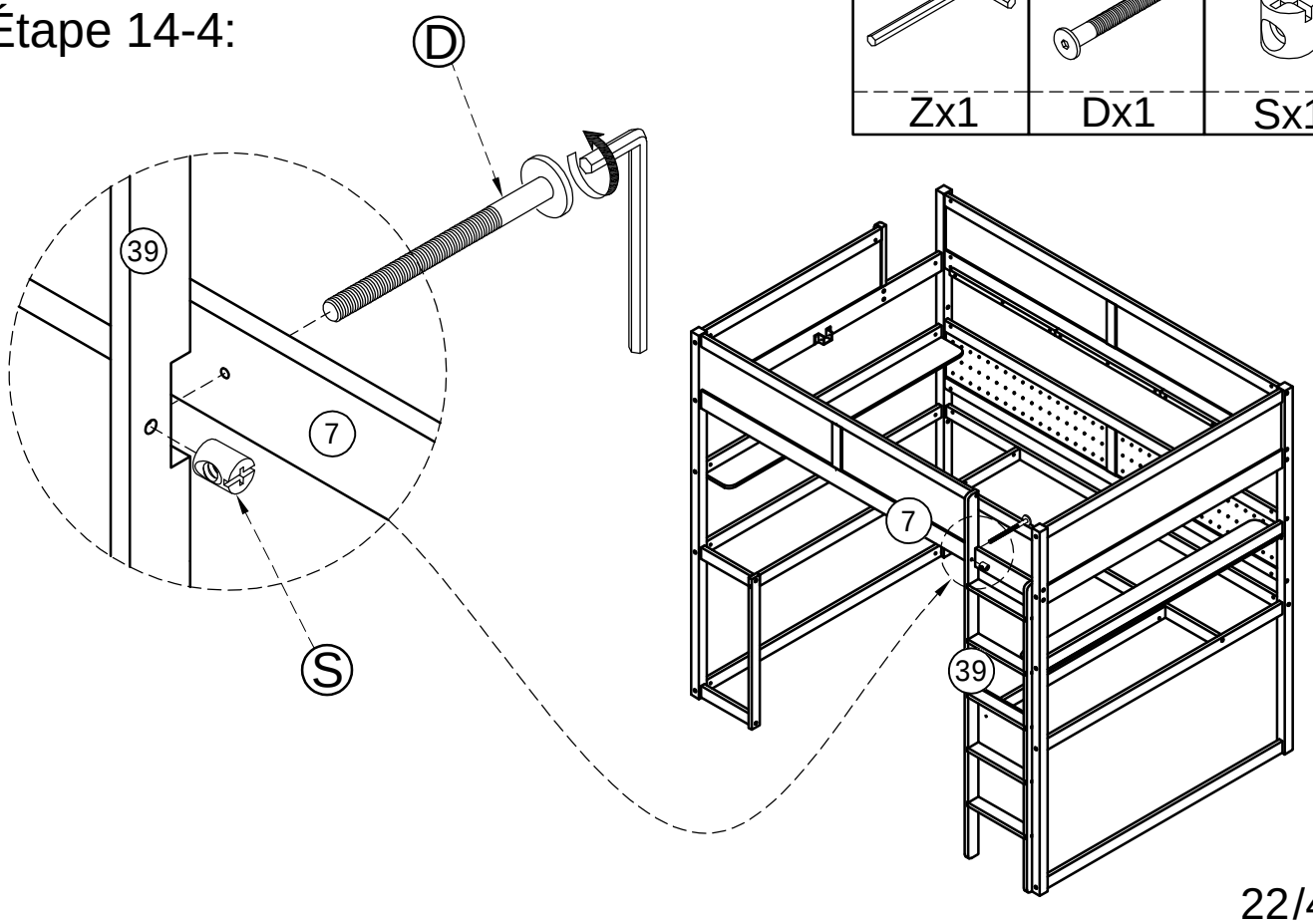

STEP 14-5:

Étape 14-5:

Zx1	Ø6x35 mm Hx3

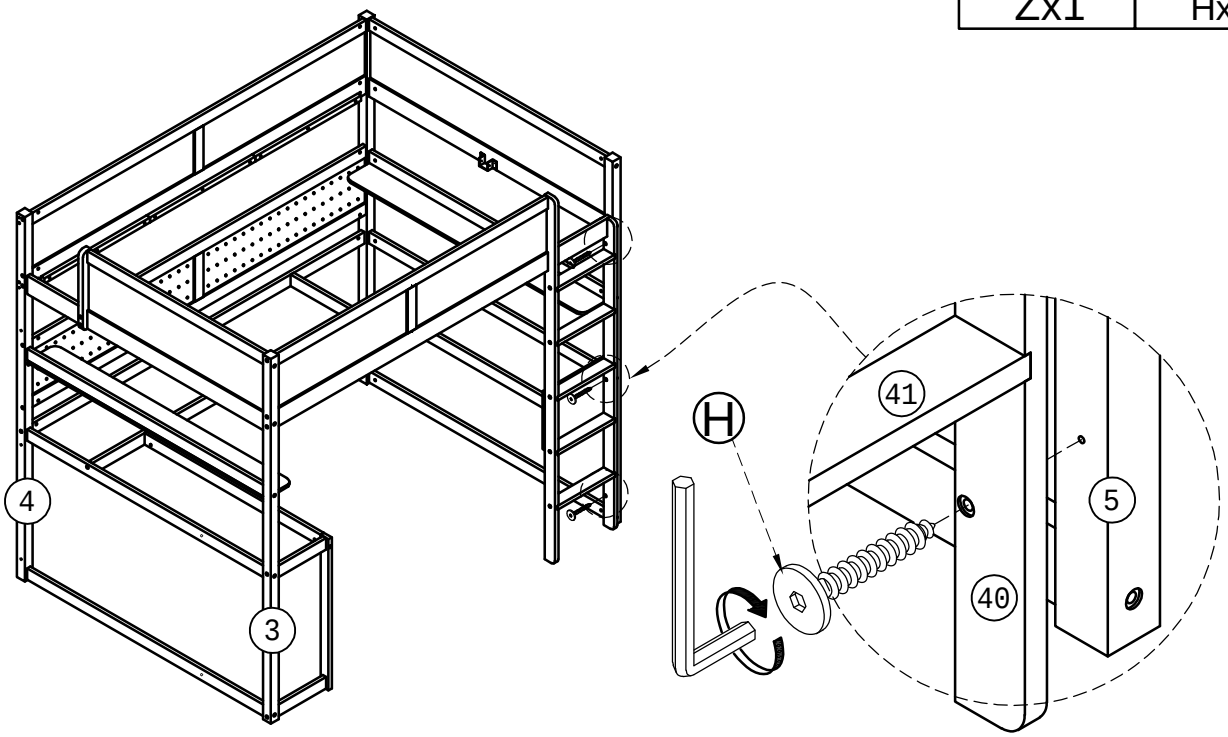

STEP 15:

Étape 15:

M4x25 mm Mx23

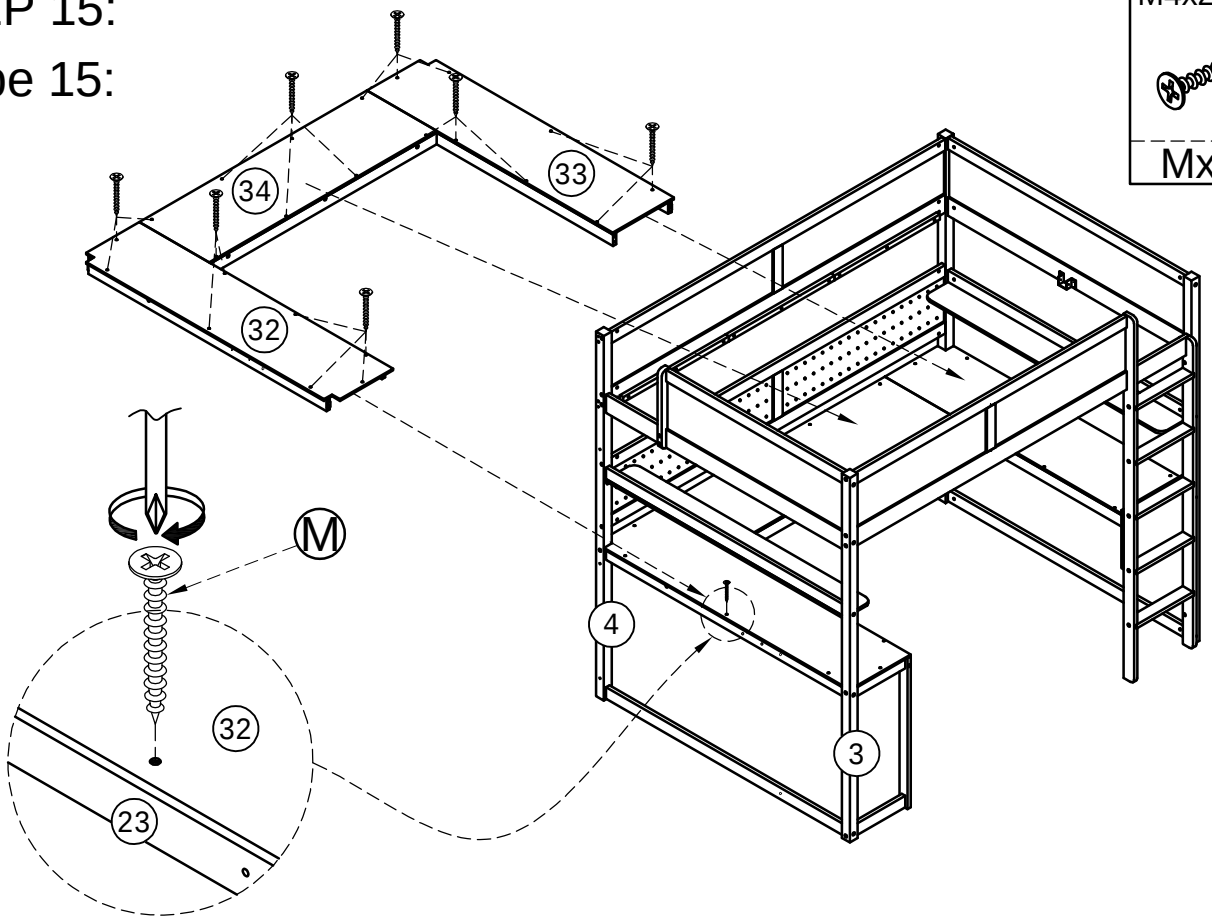

STEP 16:

Étape 16:

M4x15mm

Nx2

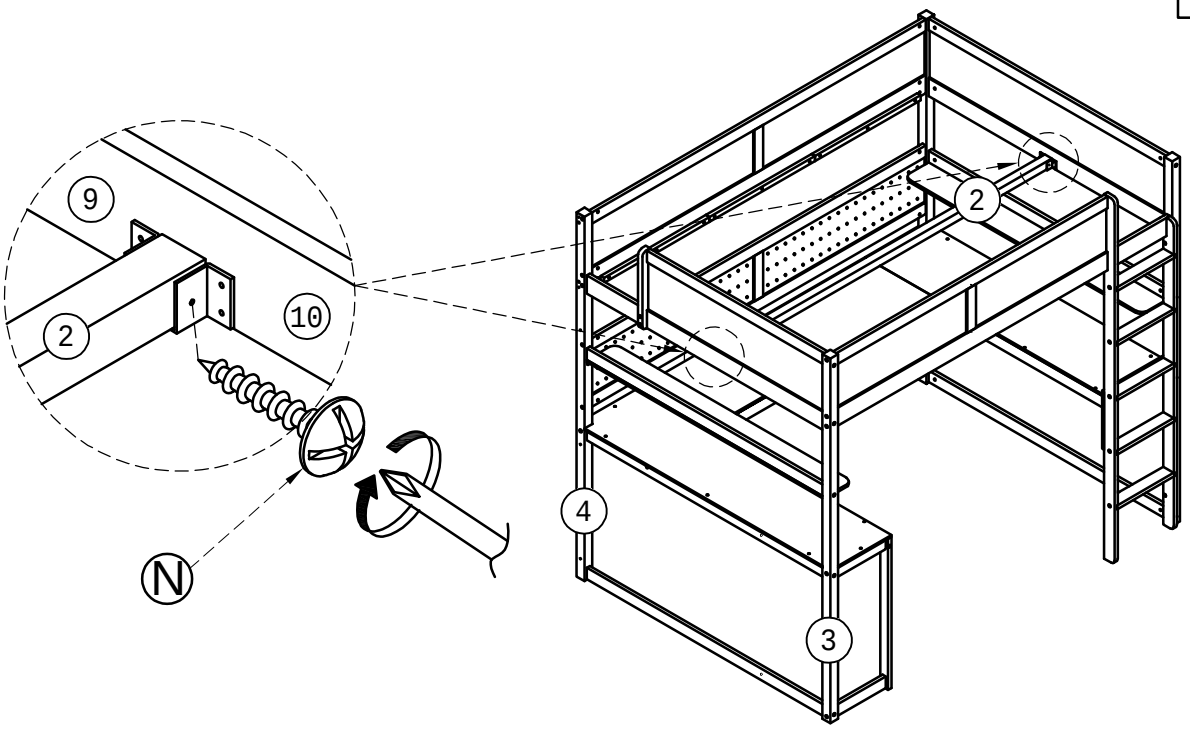

STEP 17:

Étape 17:

M4x30 mm

Lx42

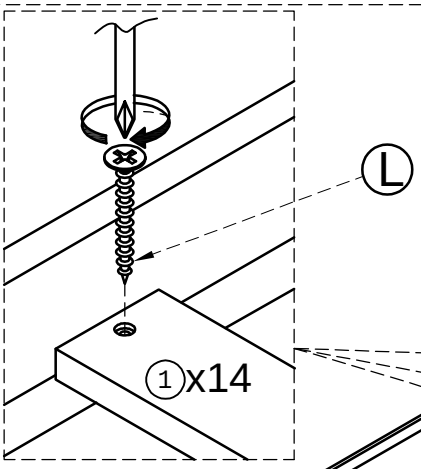

For Upper Bunk:

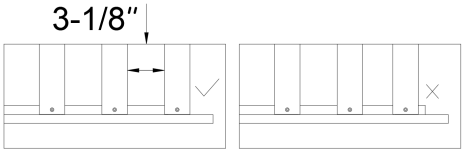

Do not lock the screws of the bed slats to the outermost edge the bed slats,you need to leave a certain space at the edges otherwise it you cause the board to break

Pour la couchette supérieure

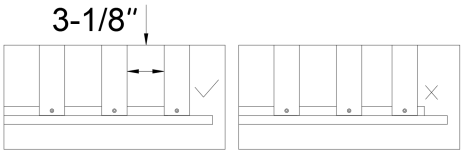

Ne verrouillez pas les vis des lattes du lit sur le bord le plus extérieur des lattes du lit, vous devez laisser un certain espace sur les bords, sinon la planche se casserait.

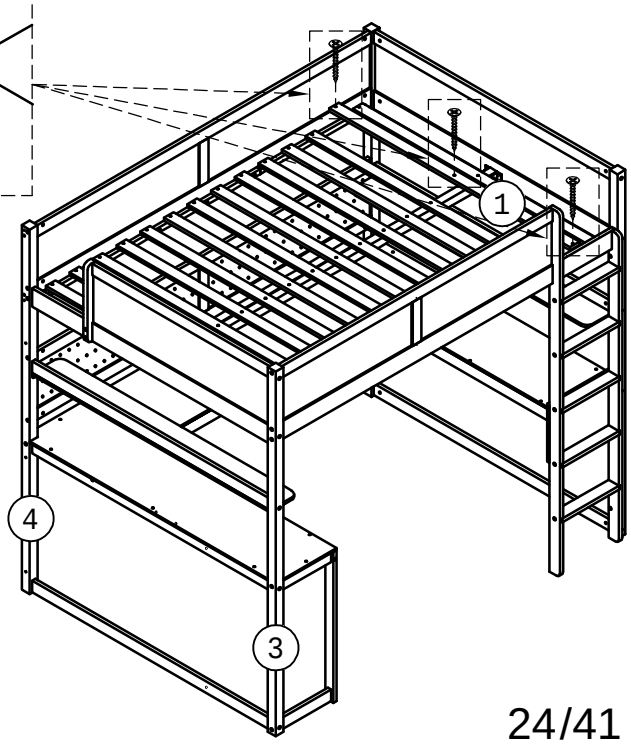

STEP 18:

Étape 18:

	Ø6x25 mm	M4x25 mm
Zx1	Kx2	Mx2

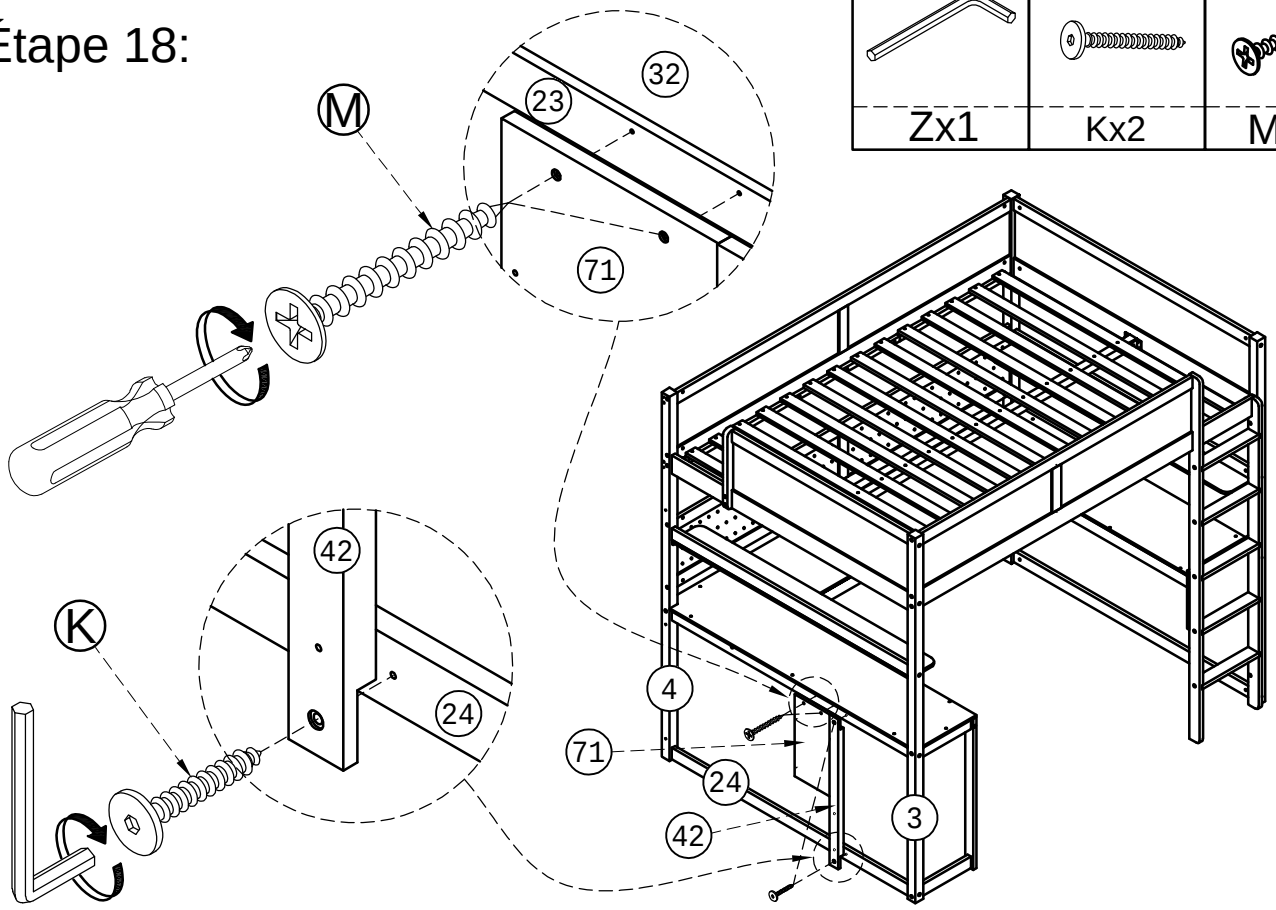

STEP 19-1:

Étape 19-1:

M4x30 mm
Lx6

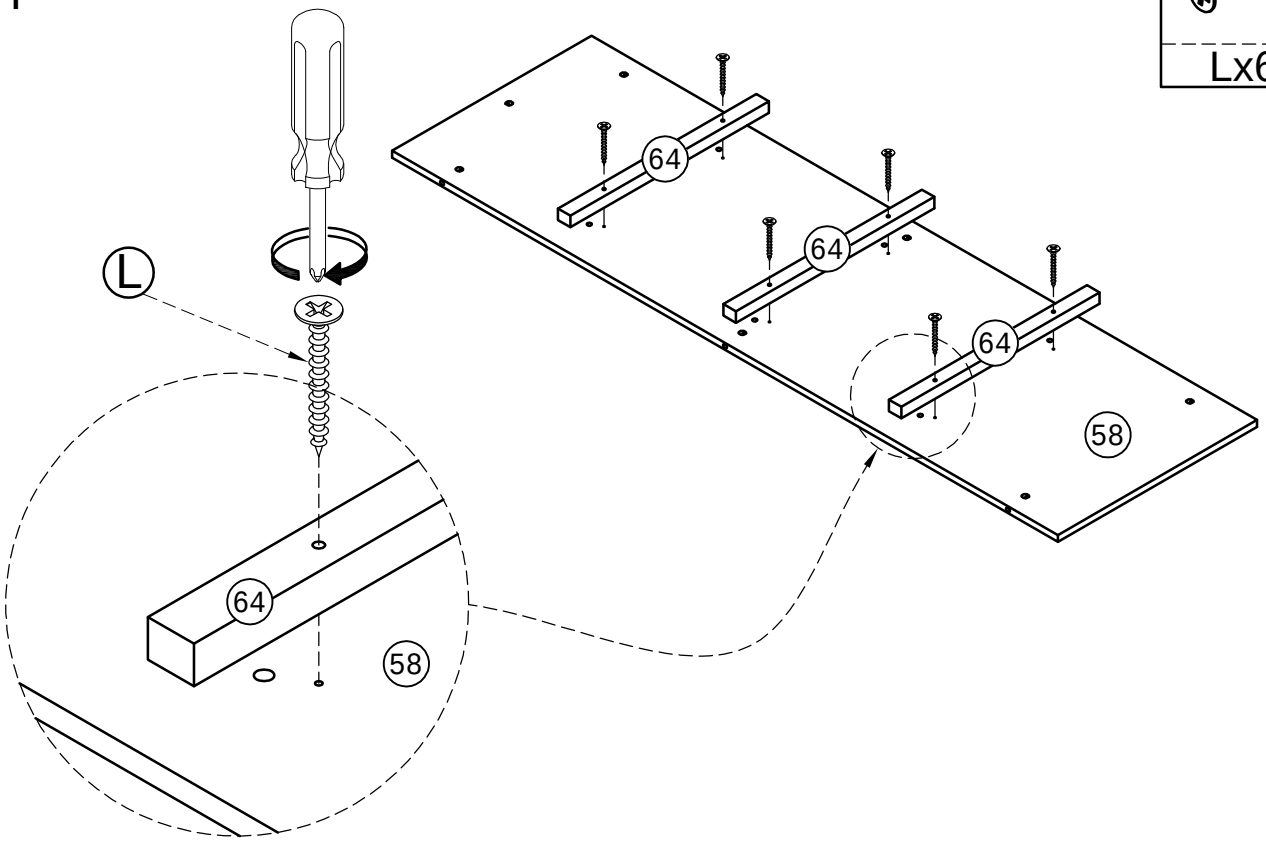

STEP 19-2:

Étape 19-2:

M3x12mm	
Px16	Ux8

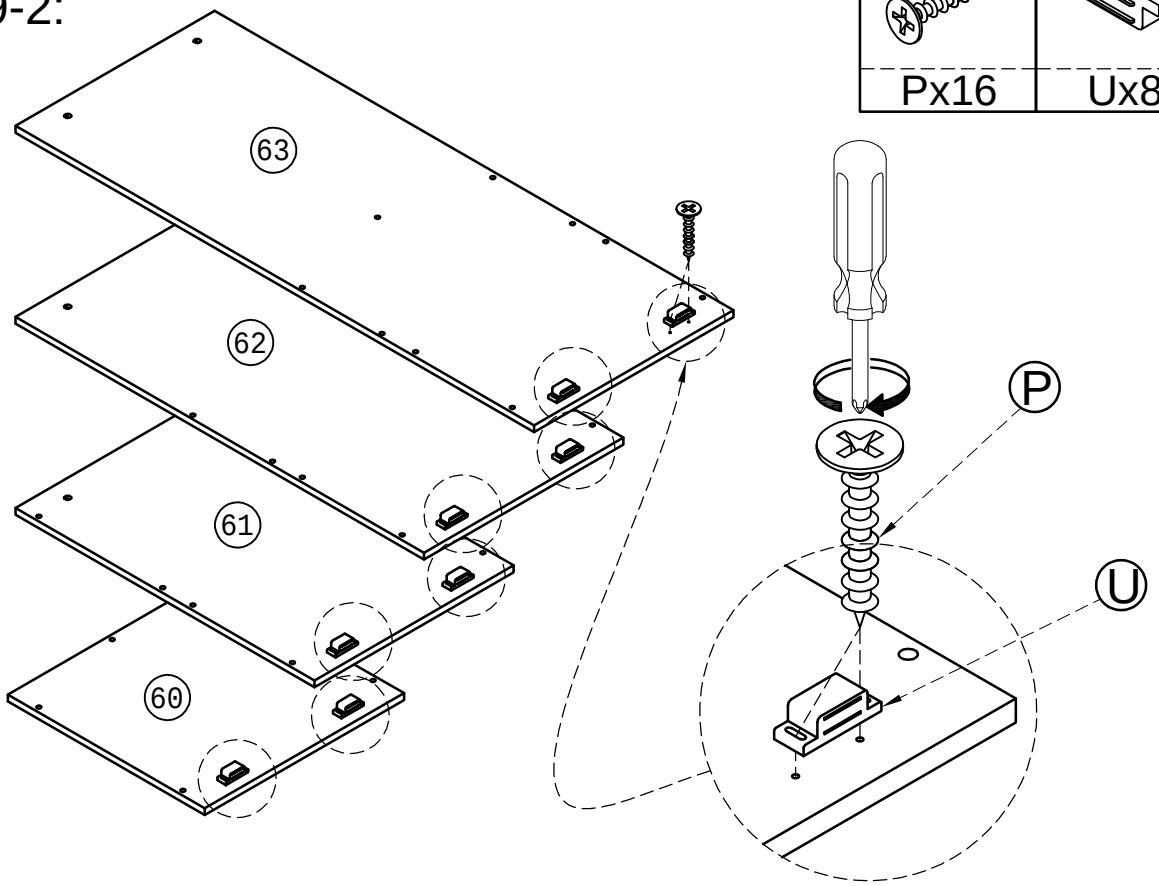

STEP 19-3:

Étape 19-3:

	Ø6x35 mm	Ø10x40 mm
Zx1	Hx4	Rx4

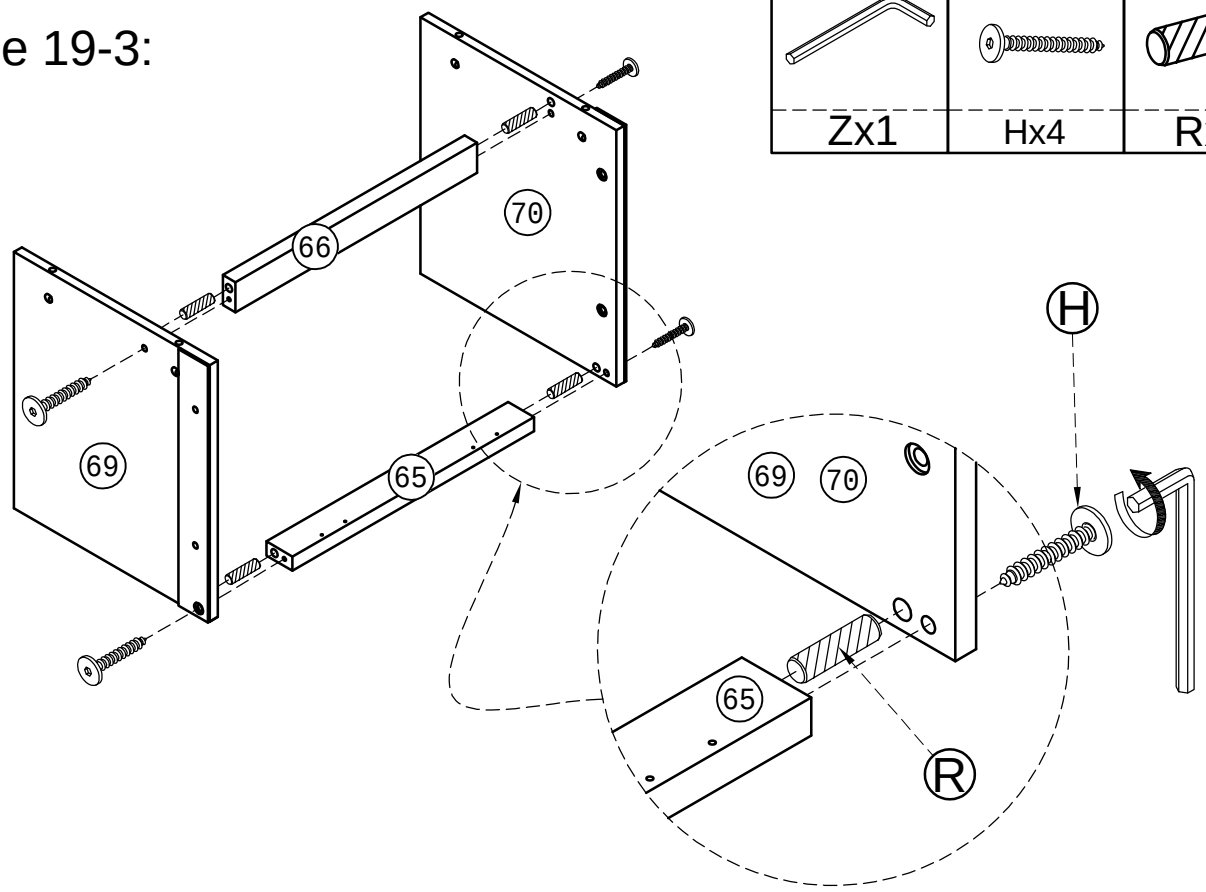

STEP 19-4:

Étape 19-4:

	Ø6x50mm	Ø6x13mm
Zx1	Dx6	Sx6

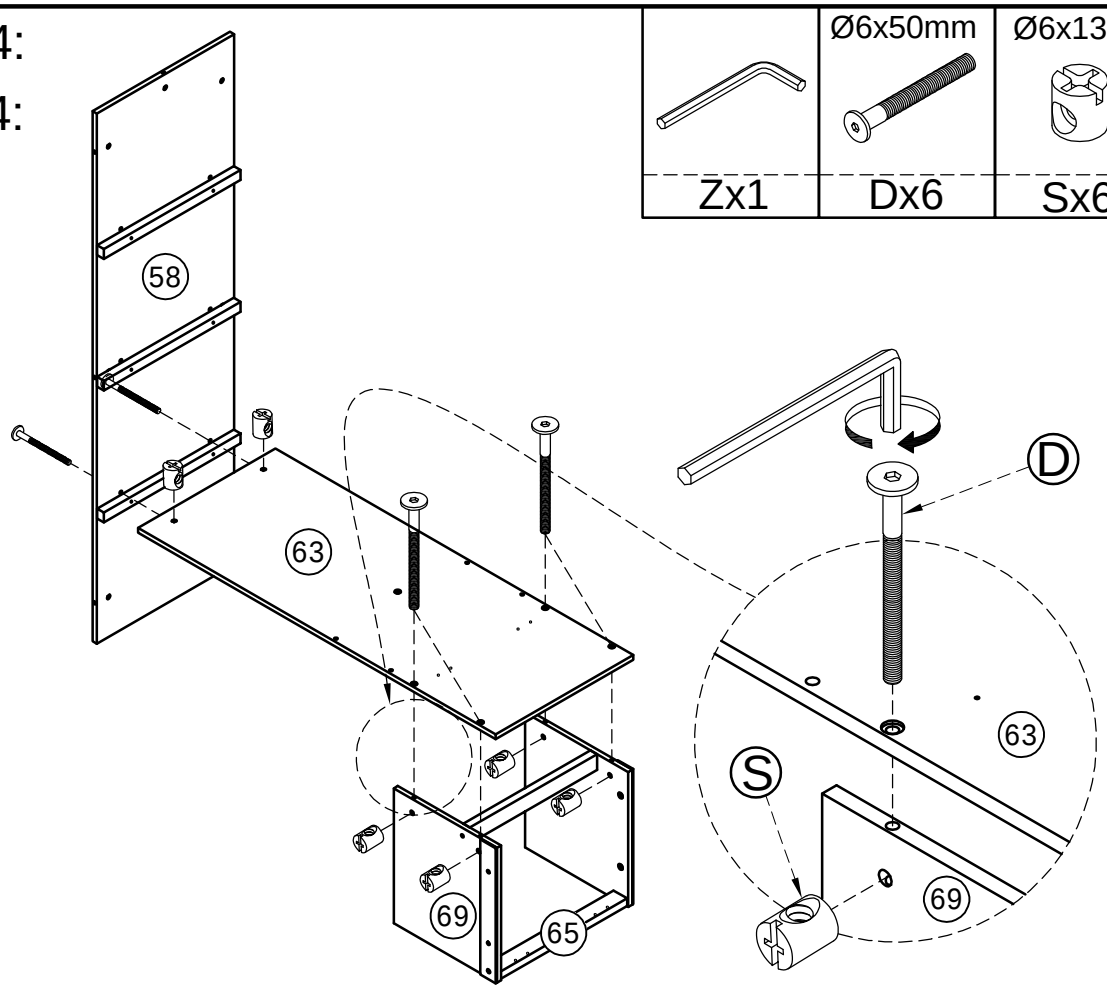

STEP 19-5:

Étape 19-5:

x2

	Ø6x35 mm	Ø10x40 mm
Zx1	Hx4	Rx4

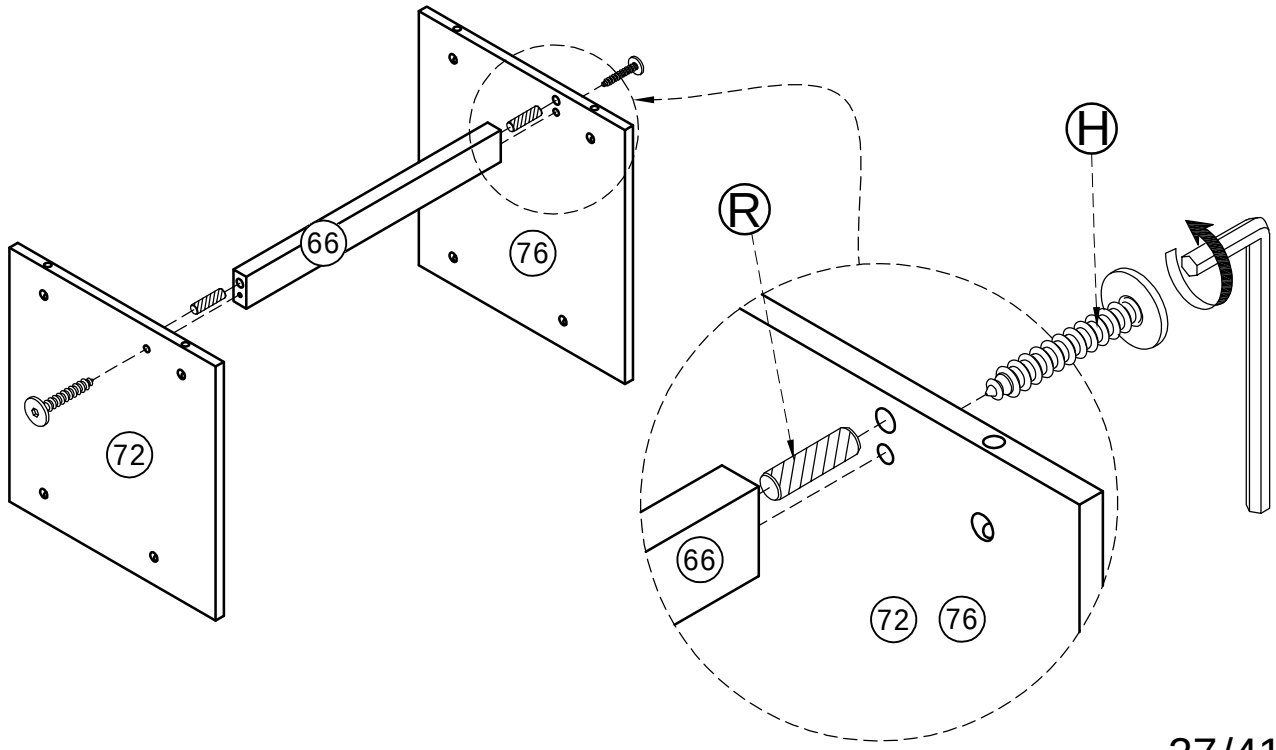

STEP 19-6:

Étape 19-6:

	Ø6x50mm	Ø6x13mm
Zx1	Dx10	Sx10

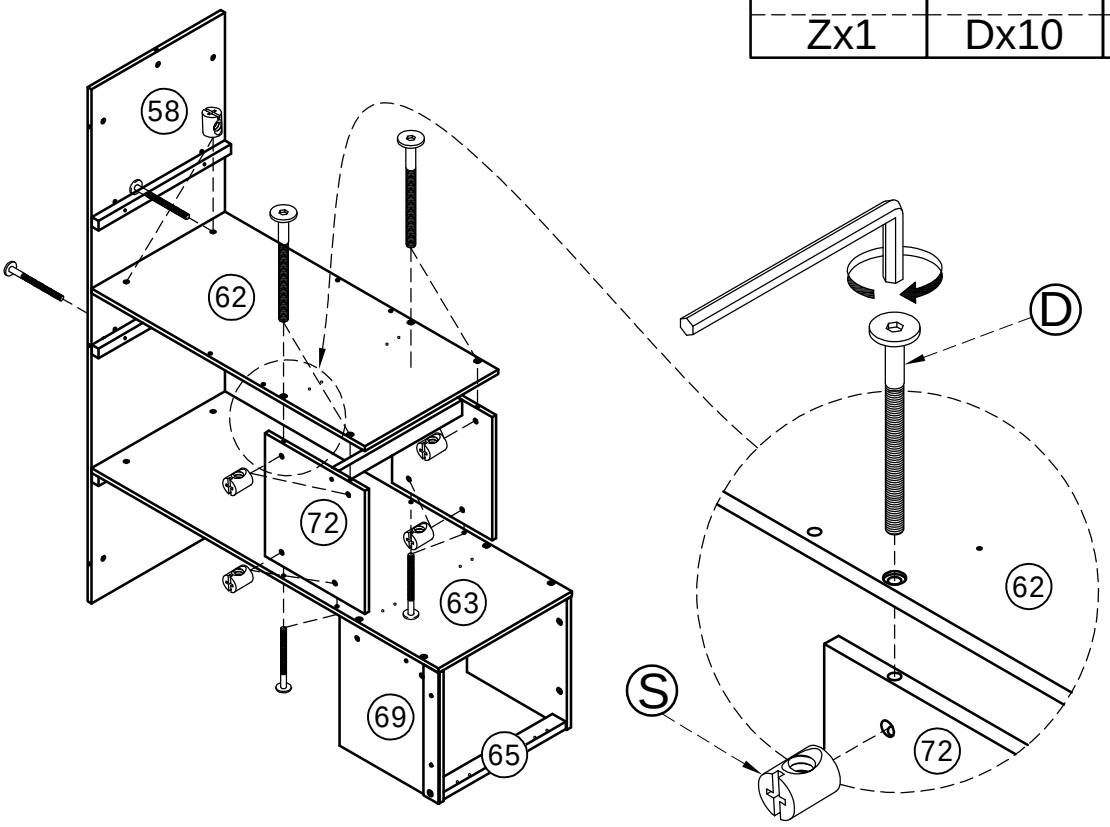

STEP 19-7:

Étape 19-7:

	Ø6x50mm	Ø6x13mm
Zx1	Dx10	Sx10

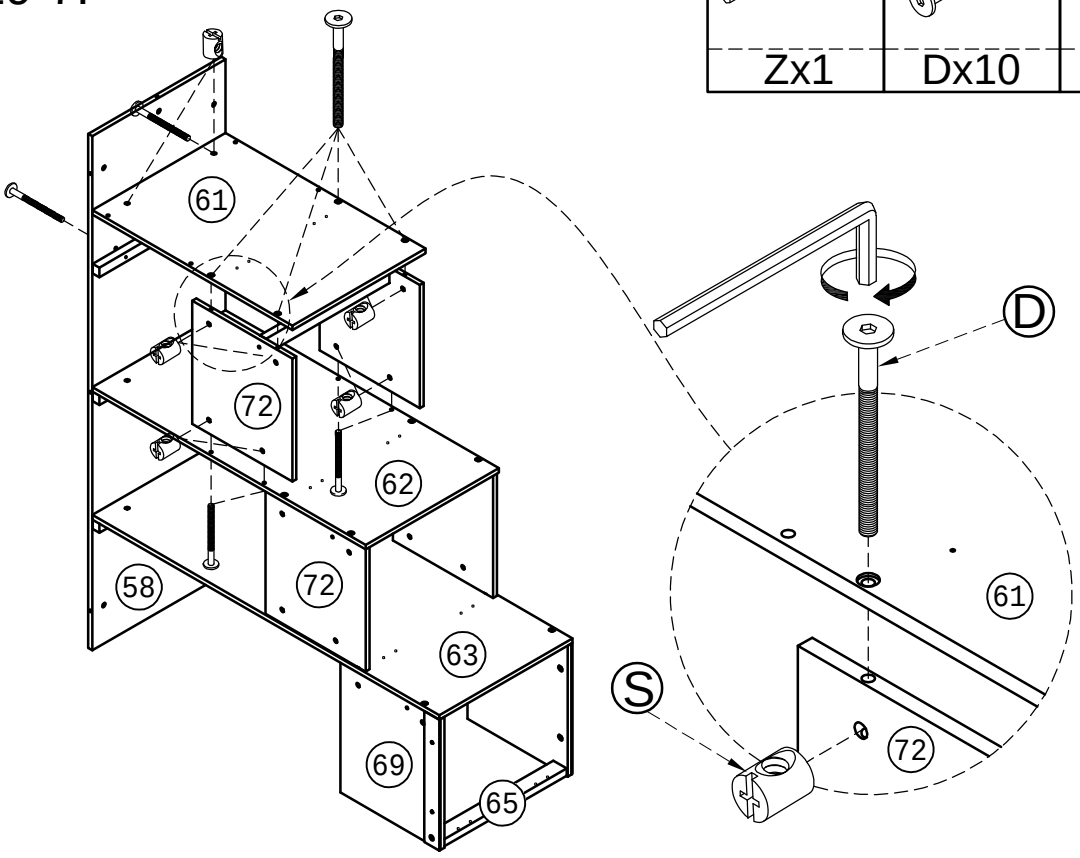

STEP 19-8:

Étape 19-8:

	Ø6x35 mm	Ø10x40 mm
Zx1	Hx2	Rx2

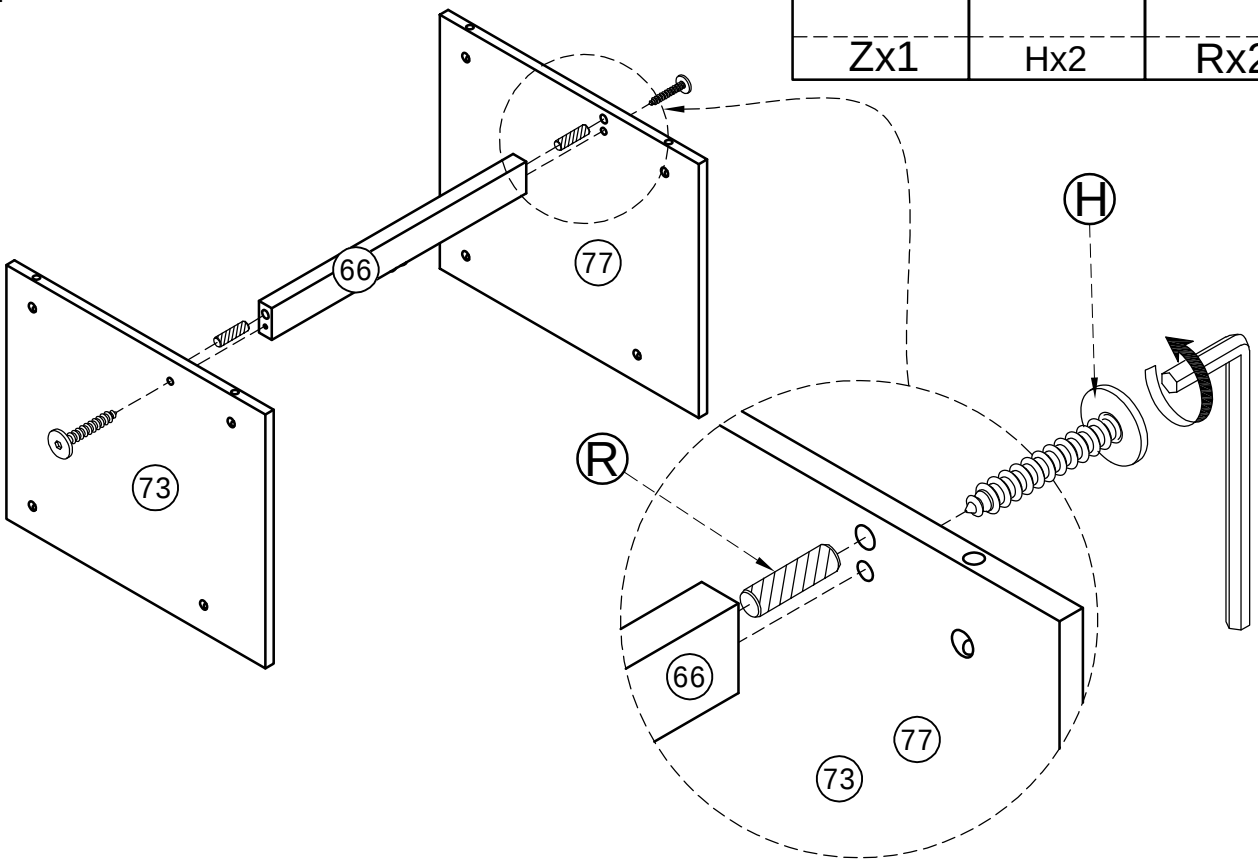

STEP 19-9:

Étape 19-9:

	Ø6x50mm	Ø6x13mm
Zx1	Dx9	Sx9

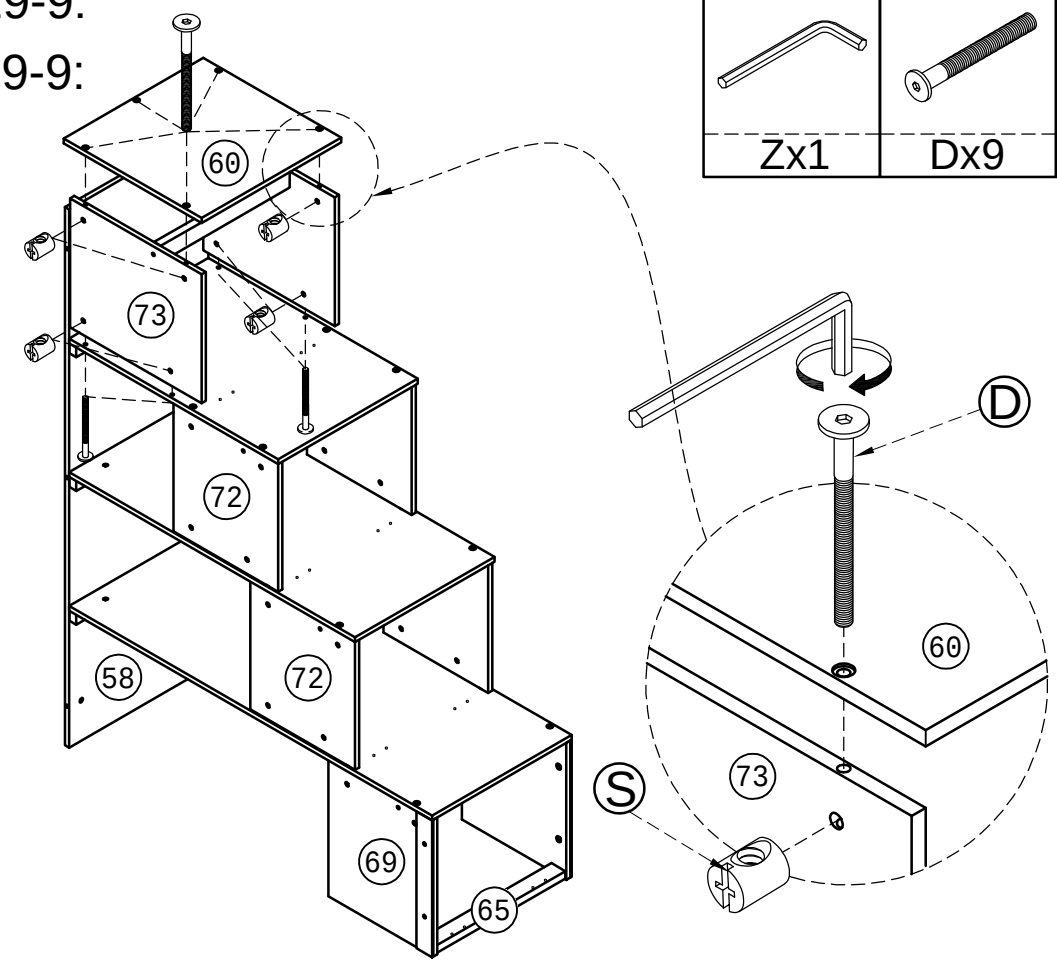

STEP 19-10:

Étape 19-10:

x4

M3x12mm	
Px16	Jx8

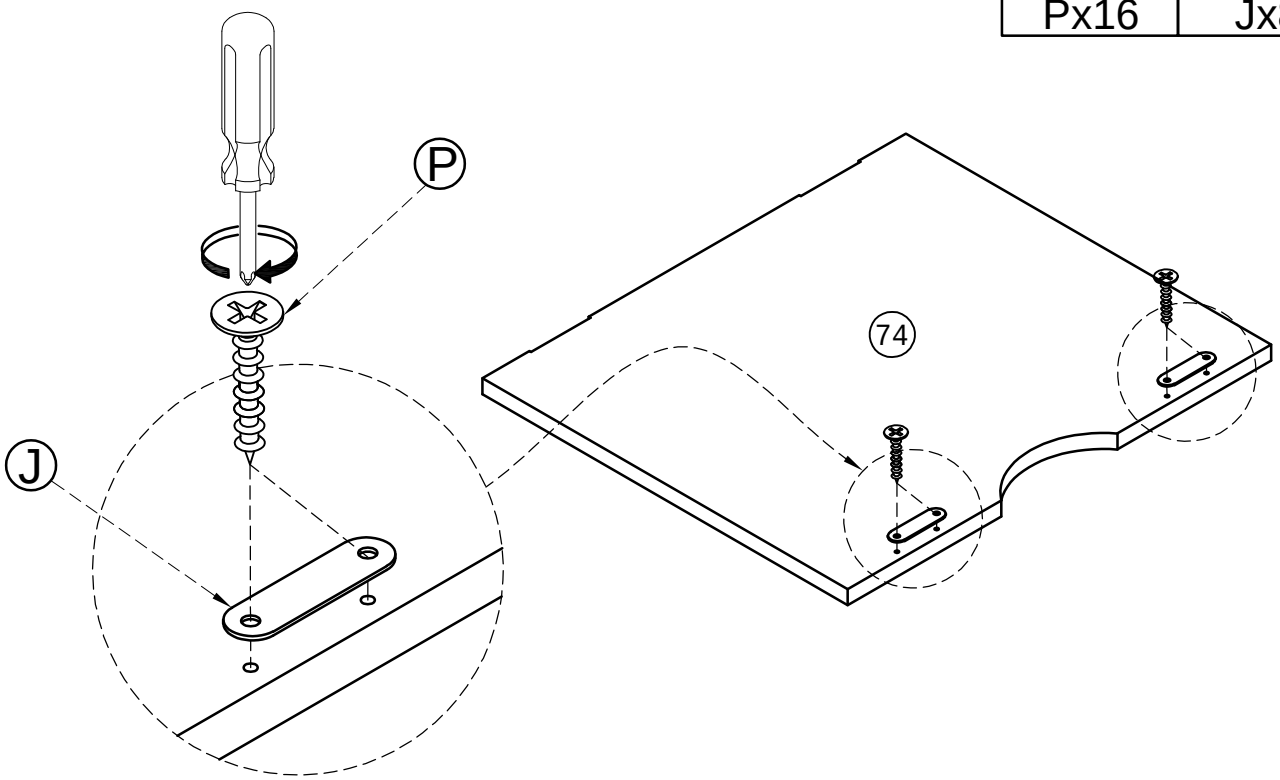

STEP 19-11:

Étape 19-11:

x4

M3x12mm	
Px24	Vx8

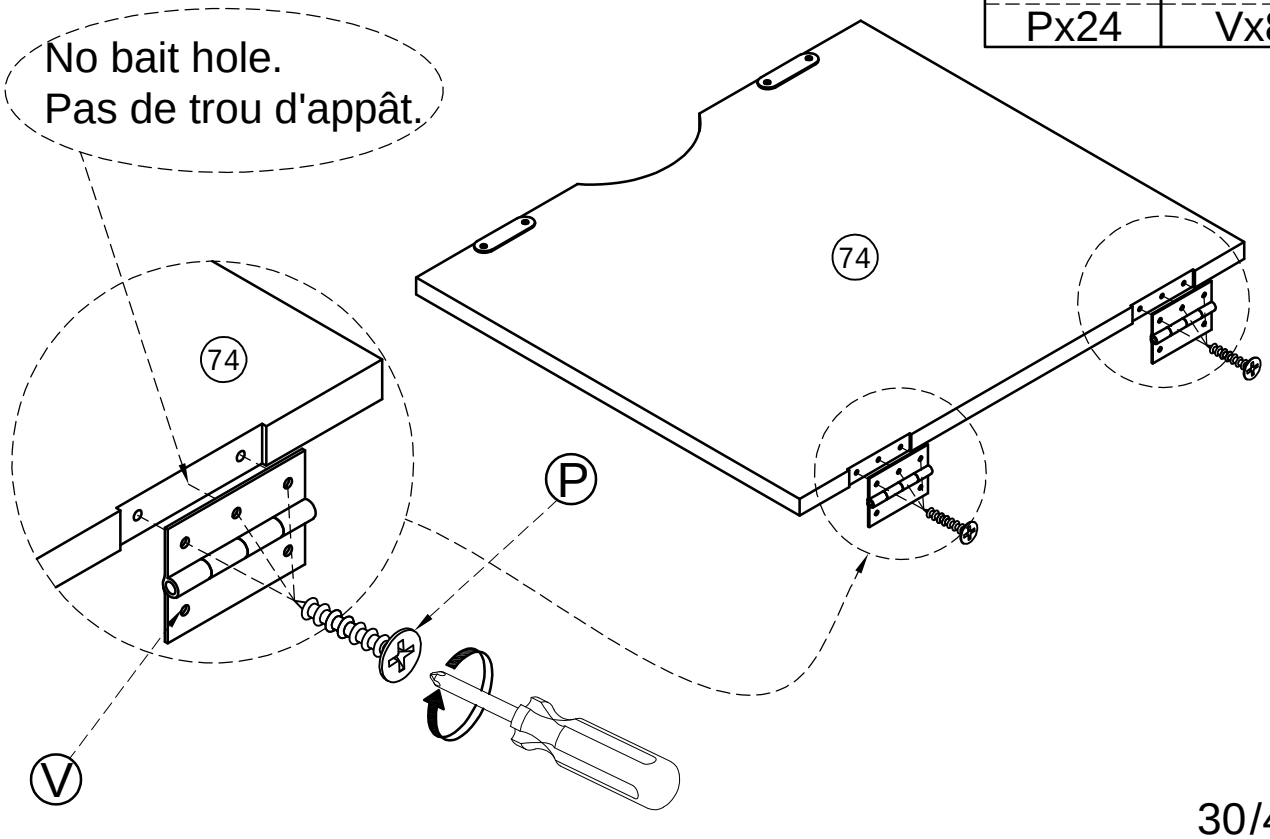

STEP 19-12:

Étape 19-12:

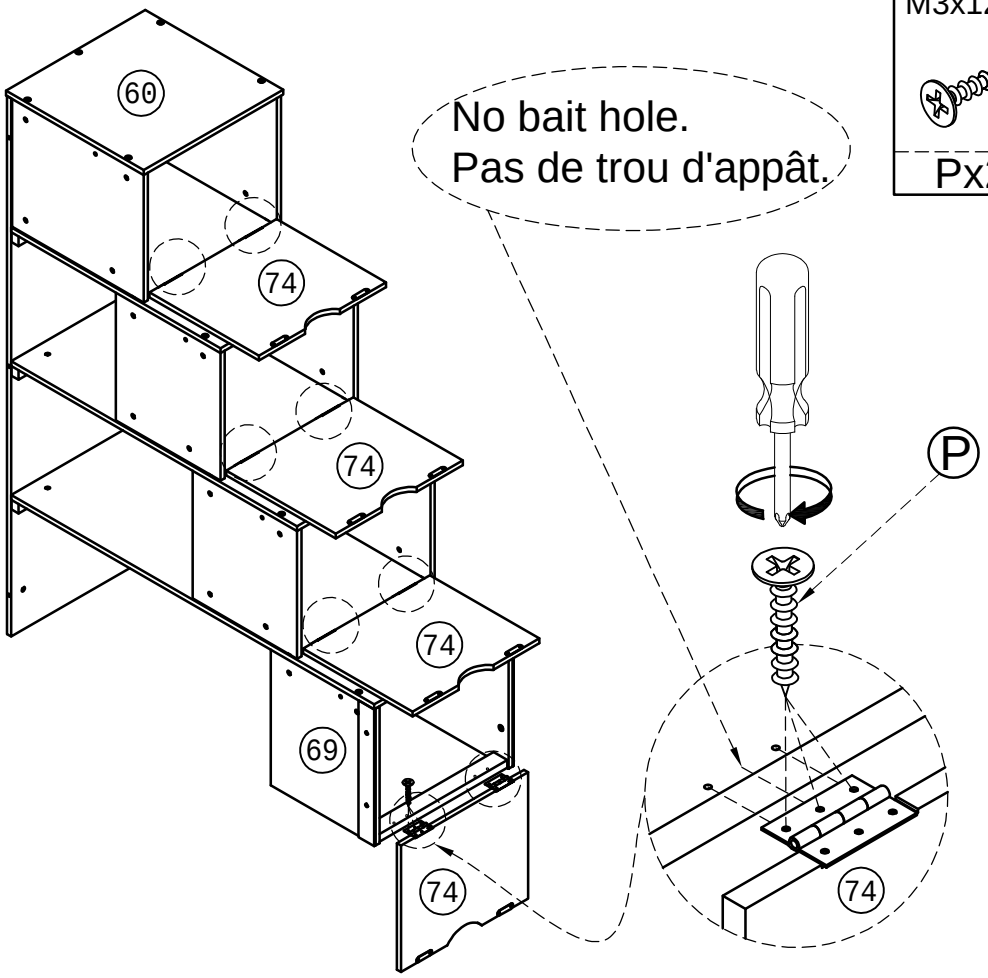

M3x12mm
Px24

STEP 19-13:

Étape 19-13:

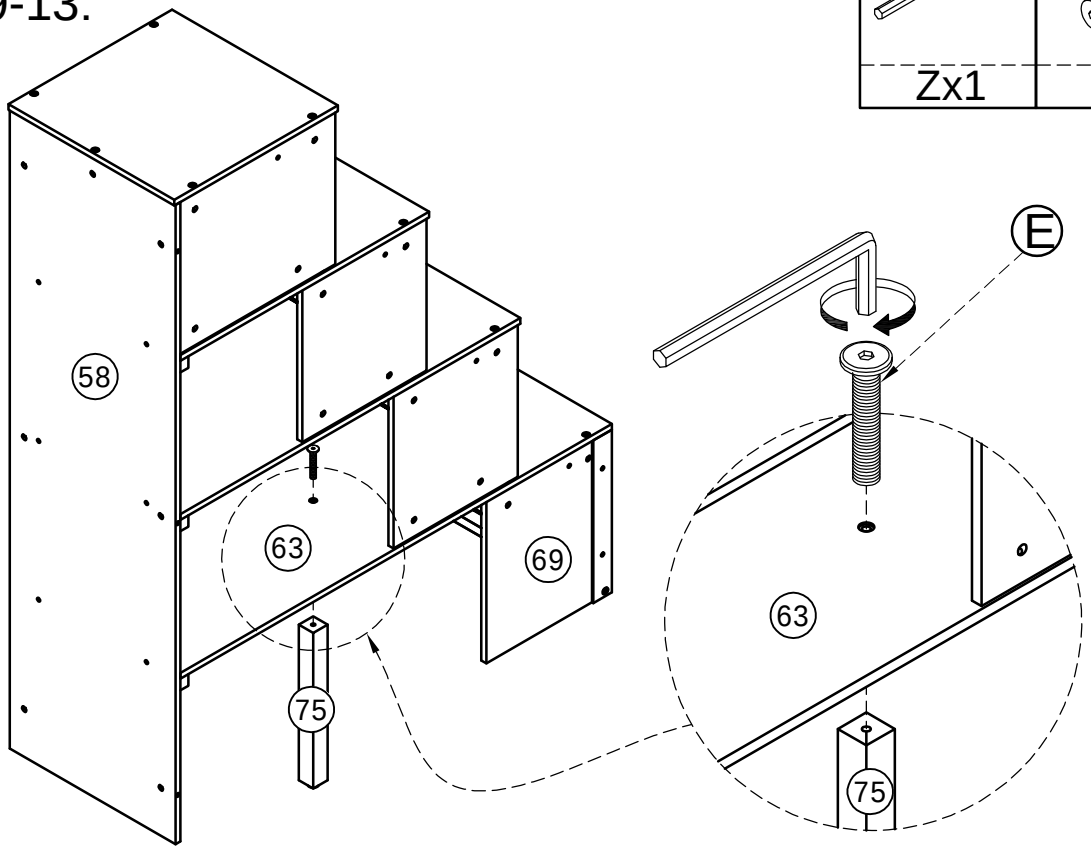

	Ø6x35mm
Zx1	Ex1

STEP 20:

Étape 20:

	Ø6x90mm	Ø6x13mm
Zx1	Ax3	Sx3

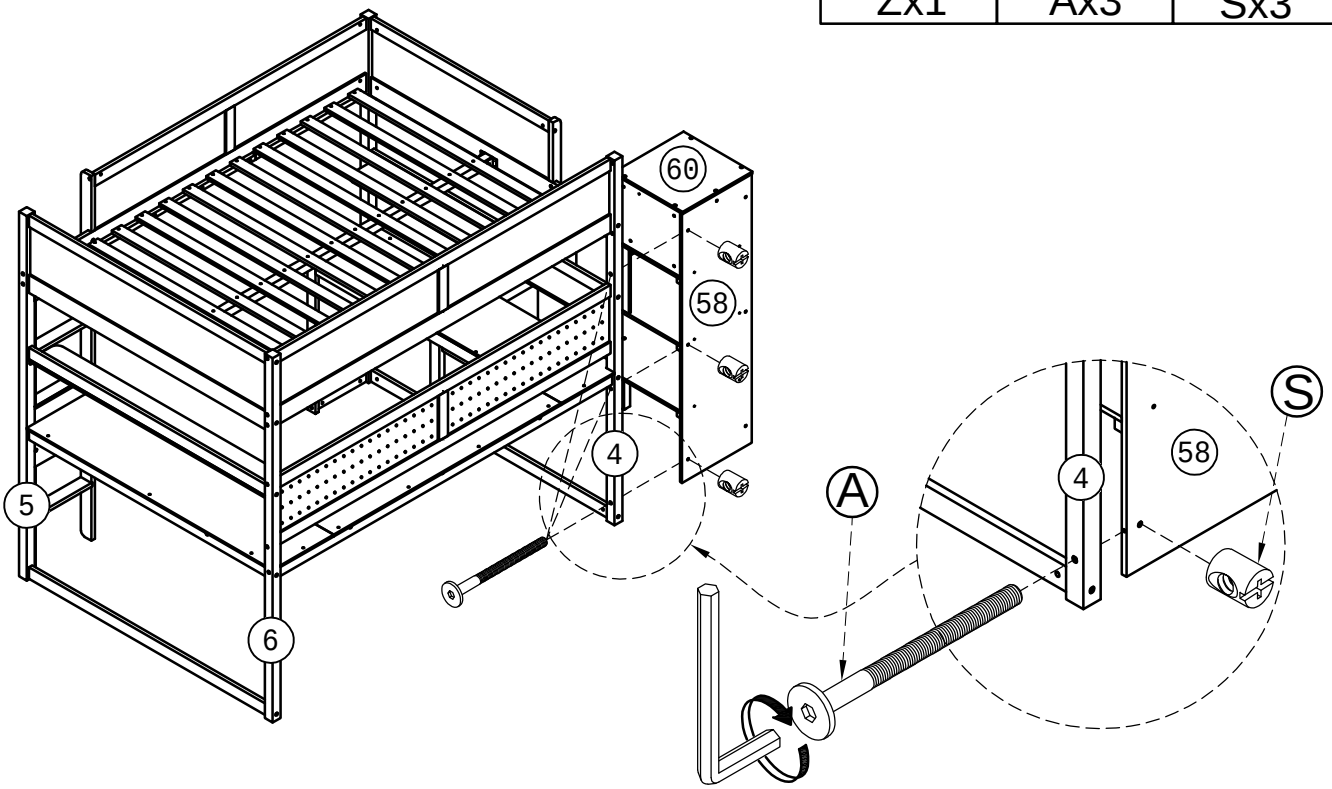

STEP 21:

Étape 21:

	Ø6x35 mm
Zx1	Hx2

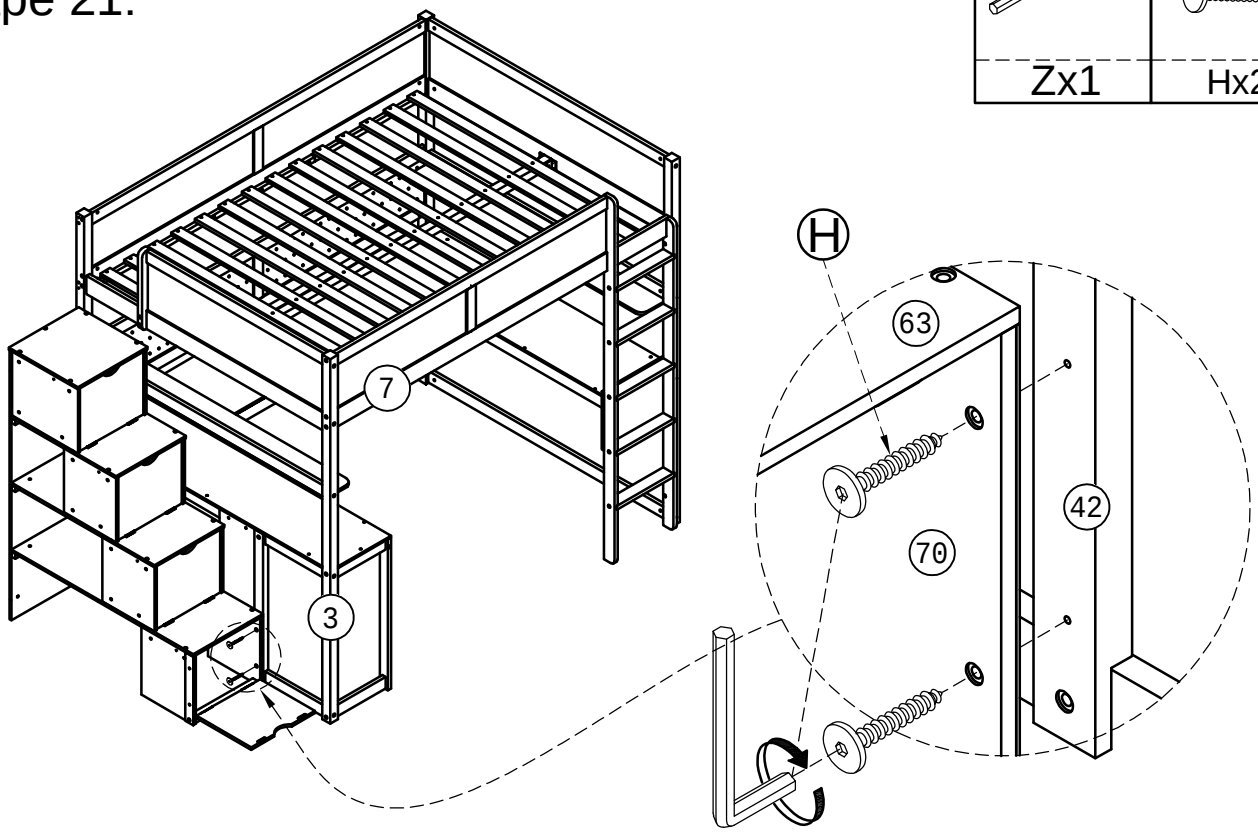

STEP 22:

Étape 22:

M4x25 mm
Mx2

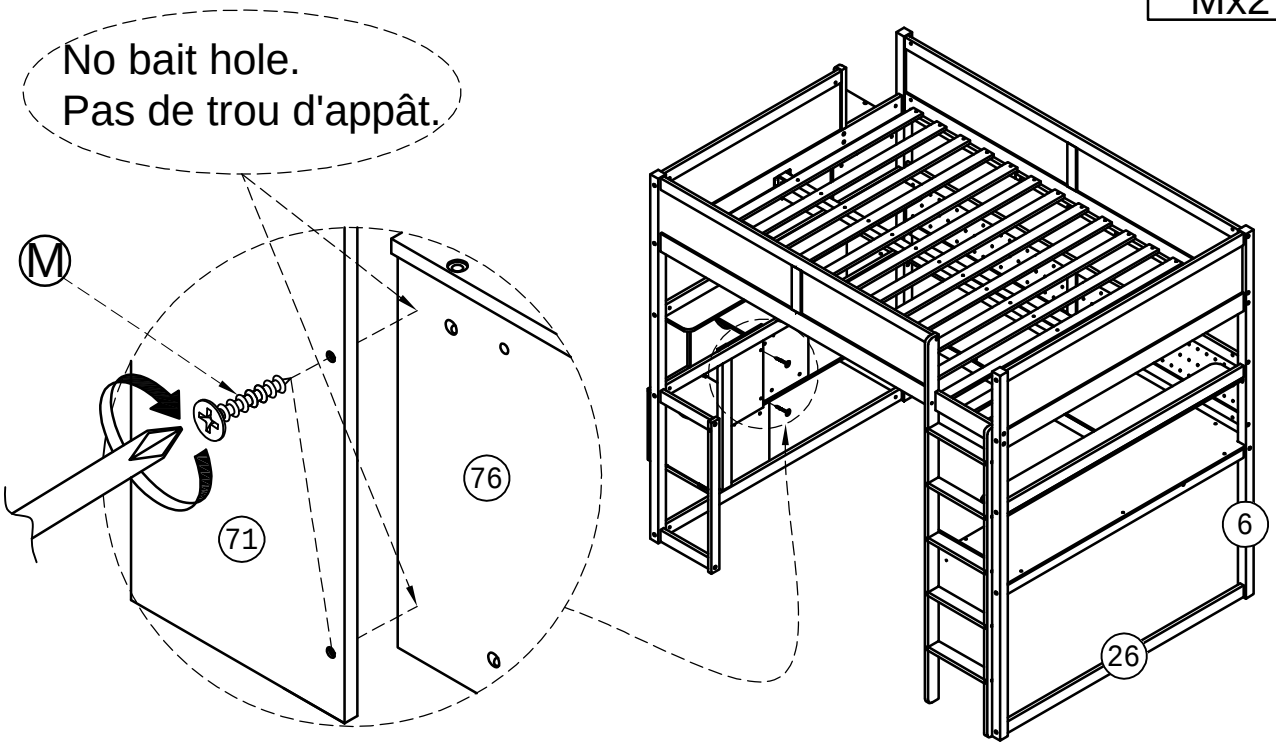

STEP 23:

Étape 23:

	Ø10x40 mm	Ø6x90mm	Ø6x13mm
Zx1	Rx2	Ax2	Sx2

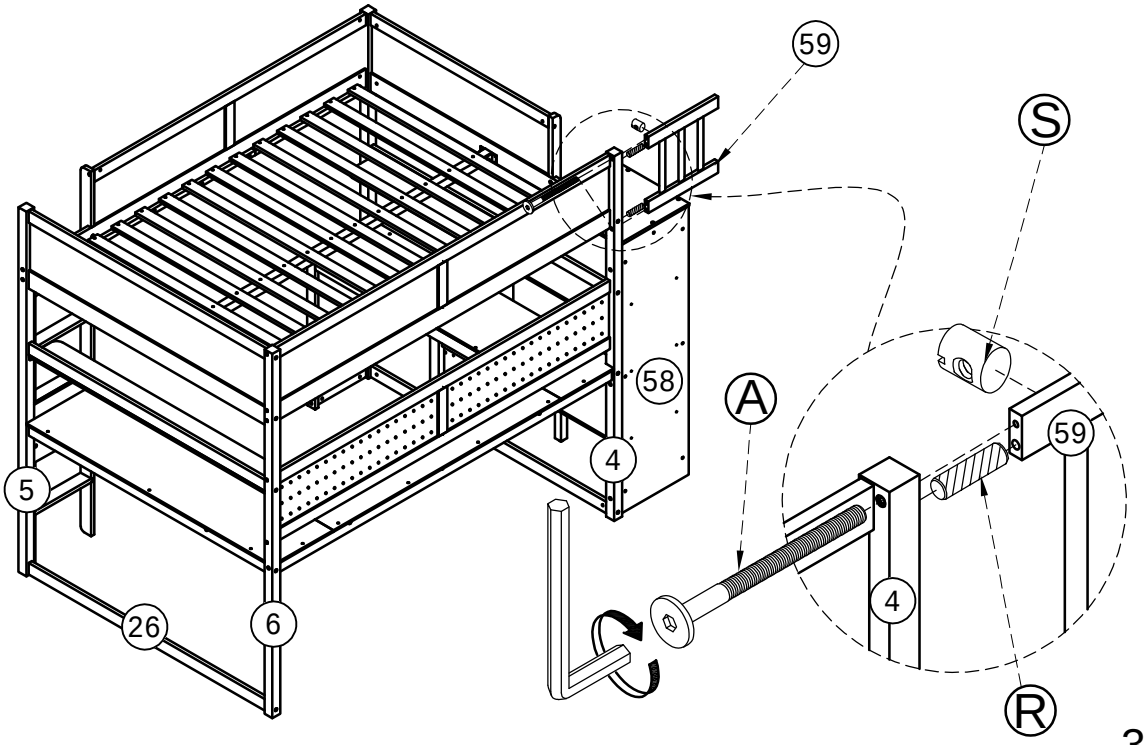

STEP 24:

Étape 24:

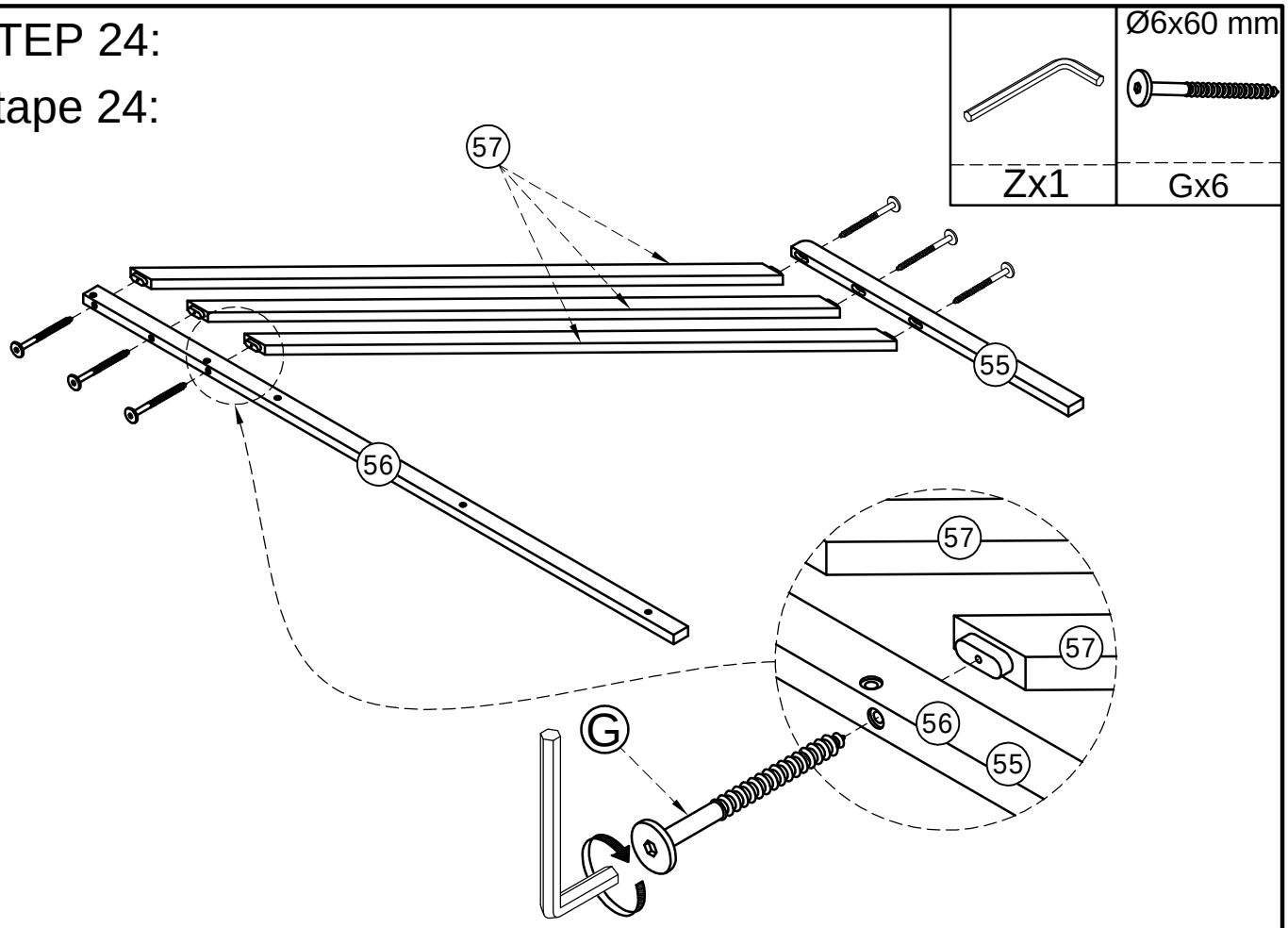

STEP 25:

Étape 25:

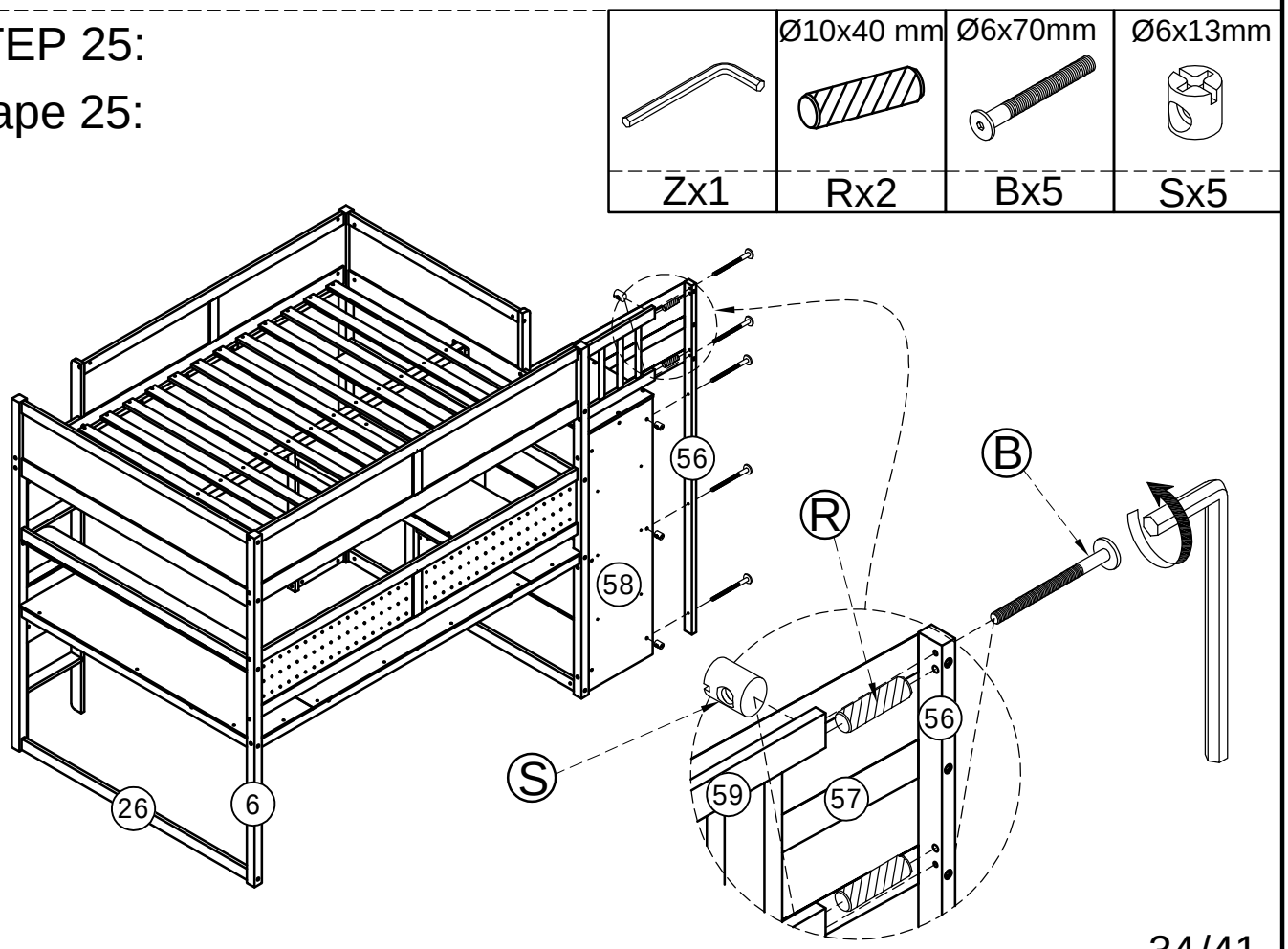

STEP 26:

Étape 26:

	Ø6x35 mm
Zx1	Hx2

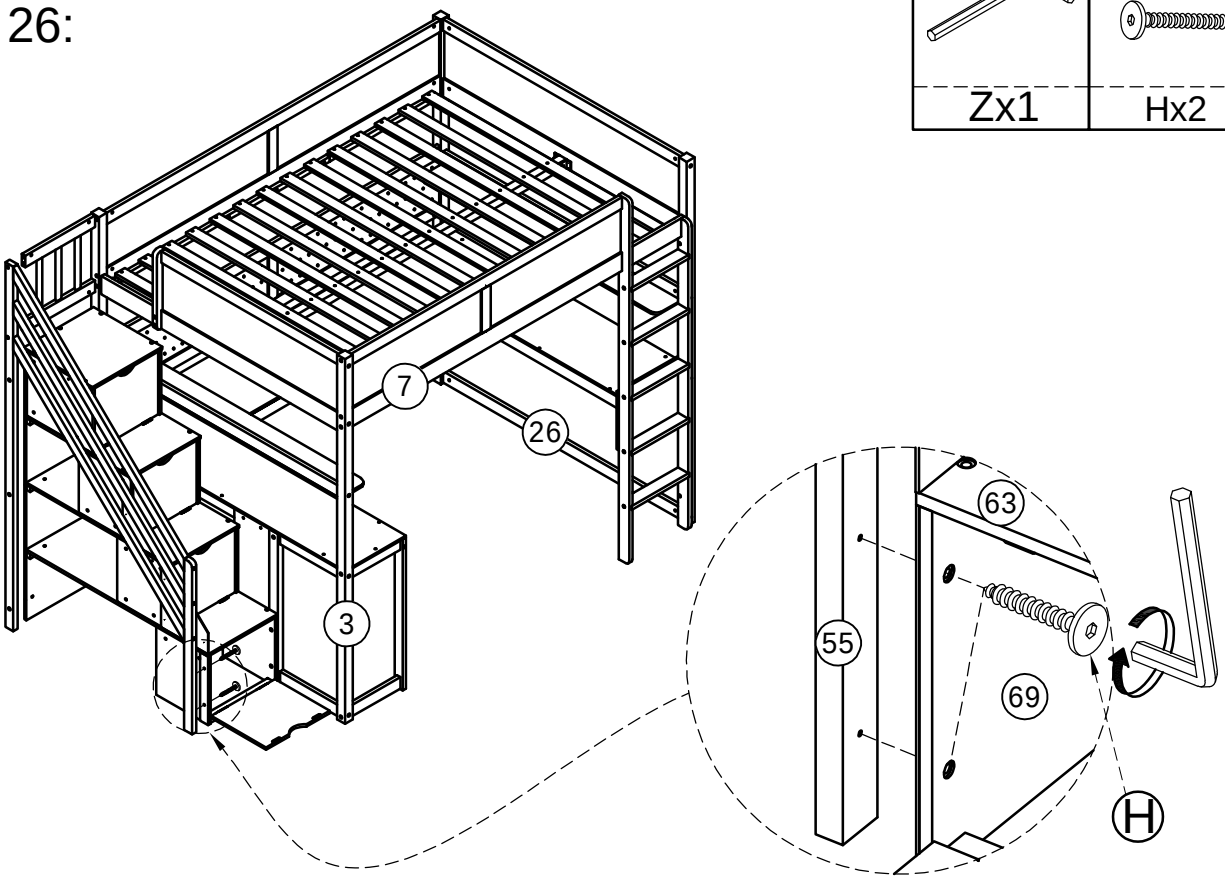

STEP 27-1:

Étape 27-1:

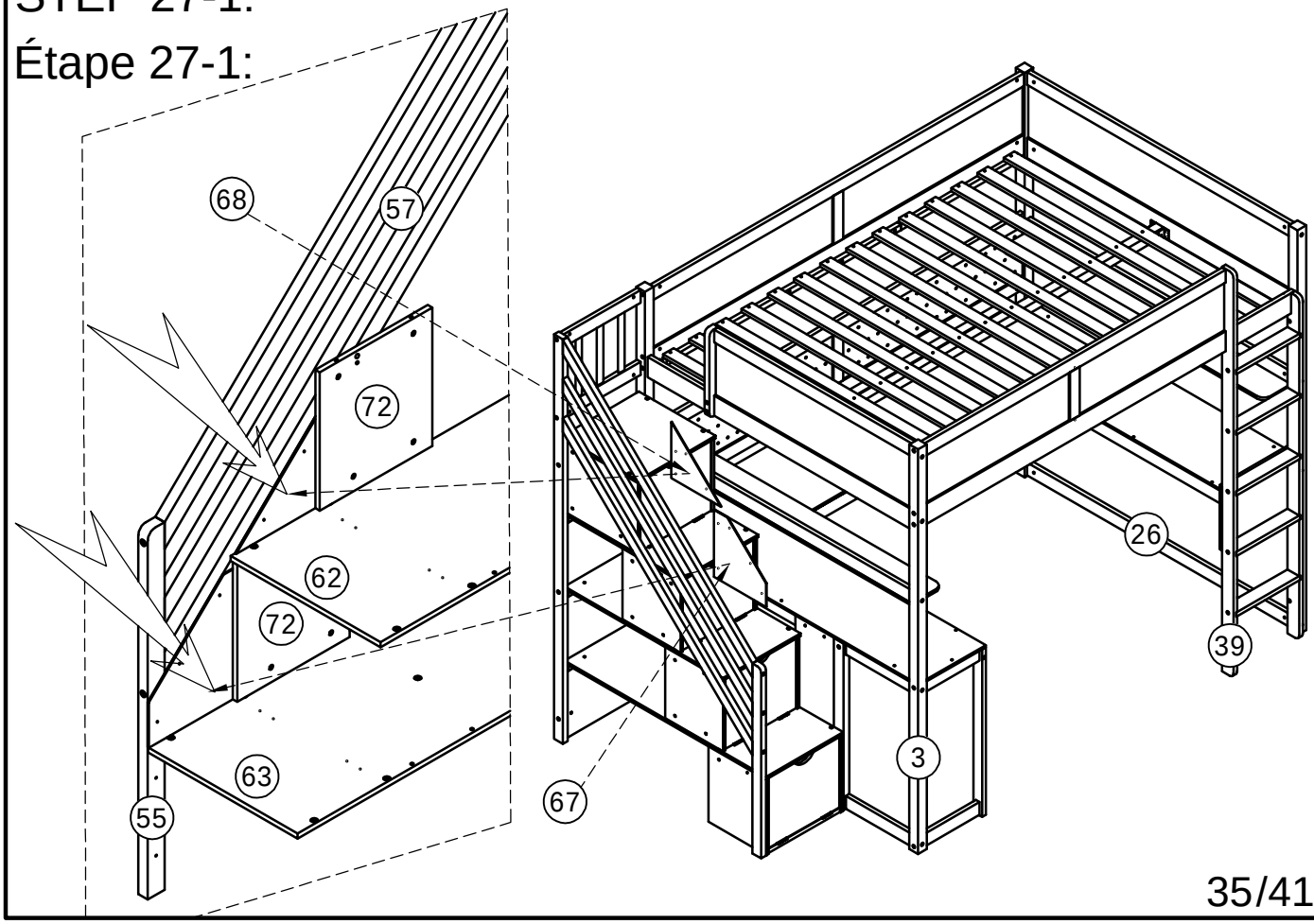

STEP 27-2:

Étape 27-2:

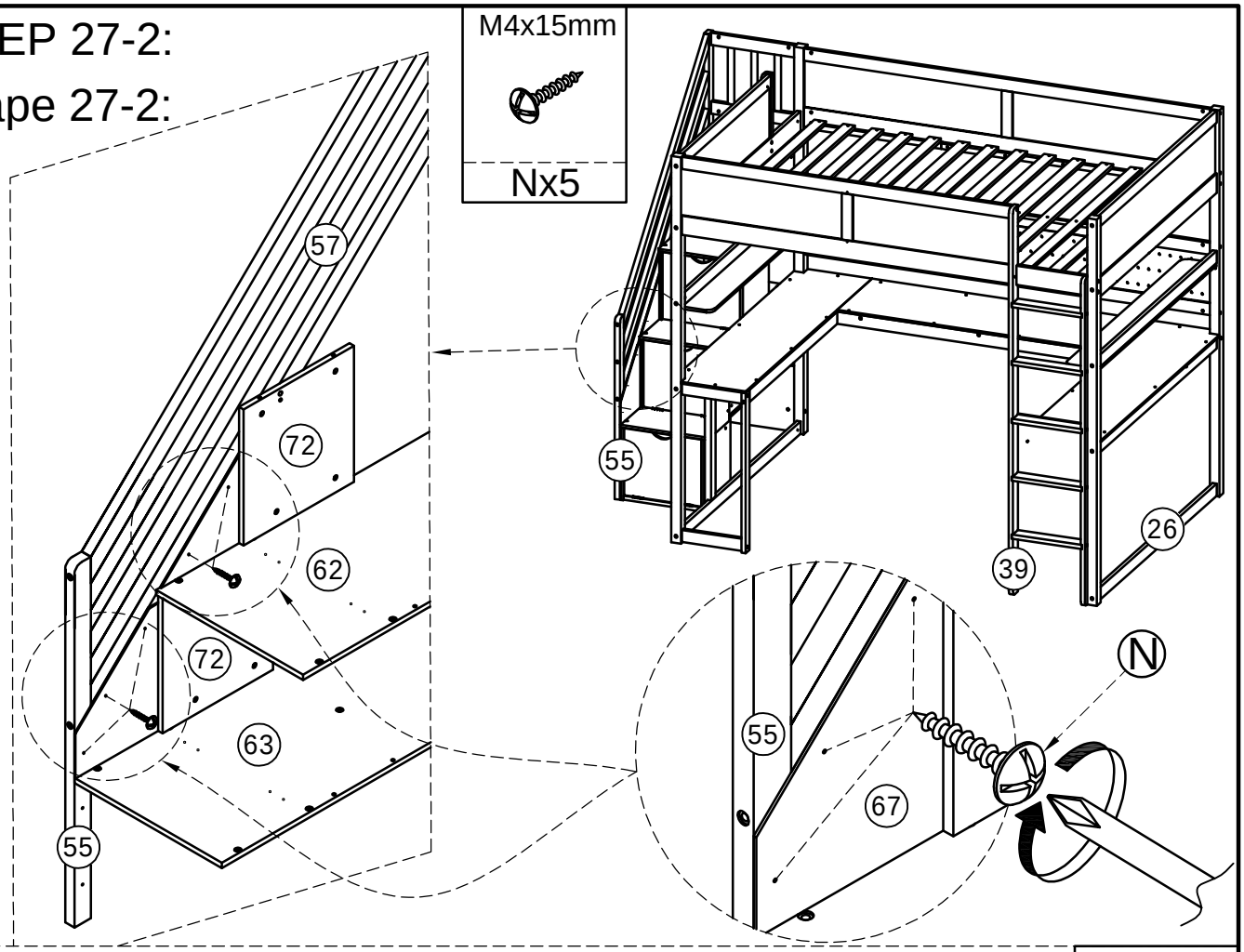

STEP 27-3:

Étape 27-3:

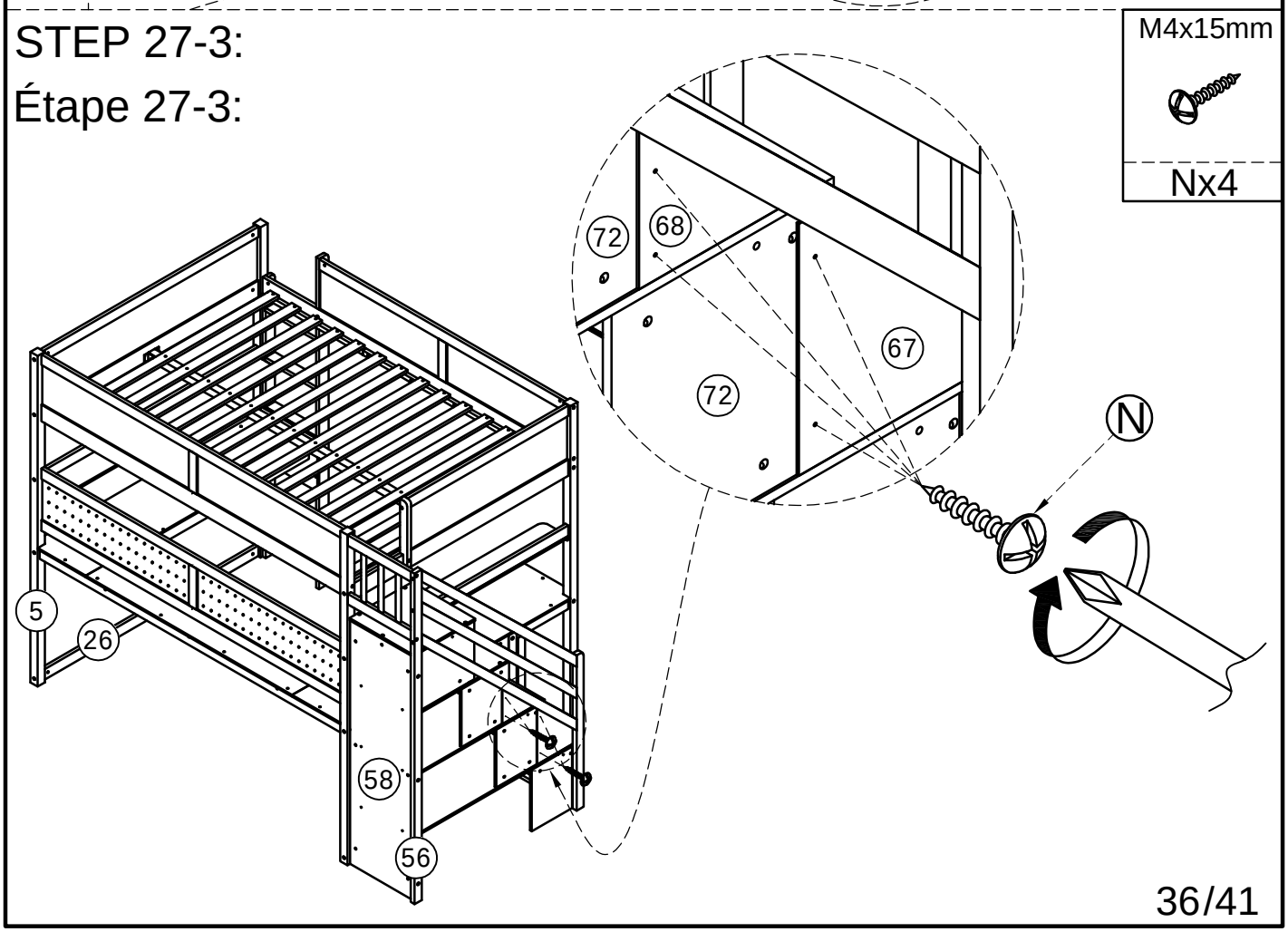

STEP 28-1:

Étape 28-1:

	Ø6x35 mm	Ø10x40 mm
Zx1	Hx6	Rx6

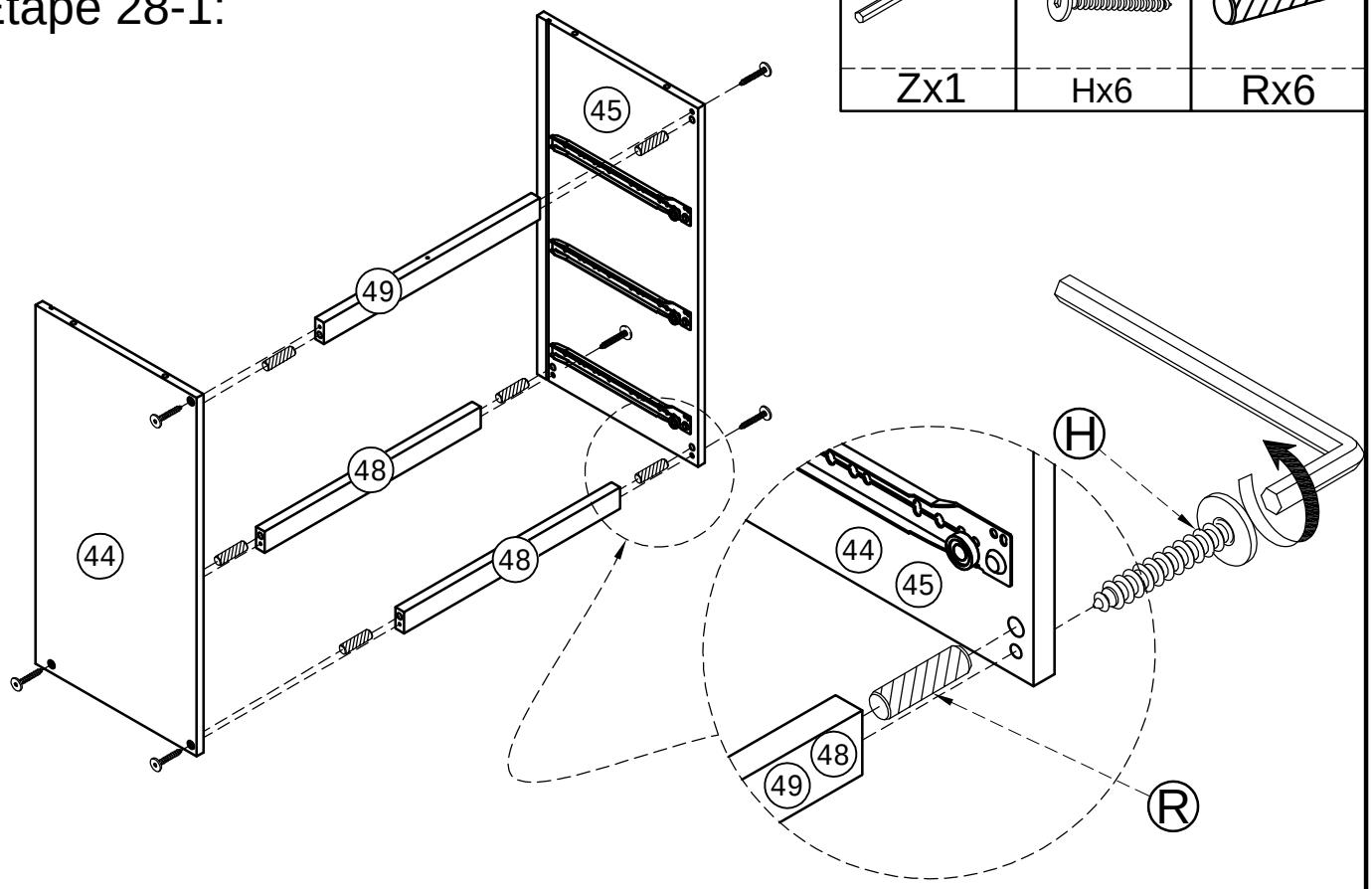

STEP 28-2:

Étape 28-2:

	Ø6x35 mm	Ø6x35mm
Zx1	Hx1	Ex4

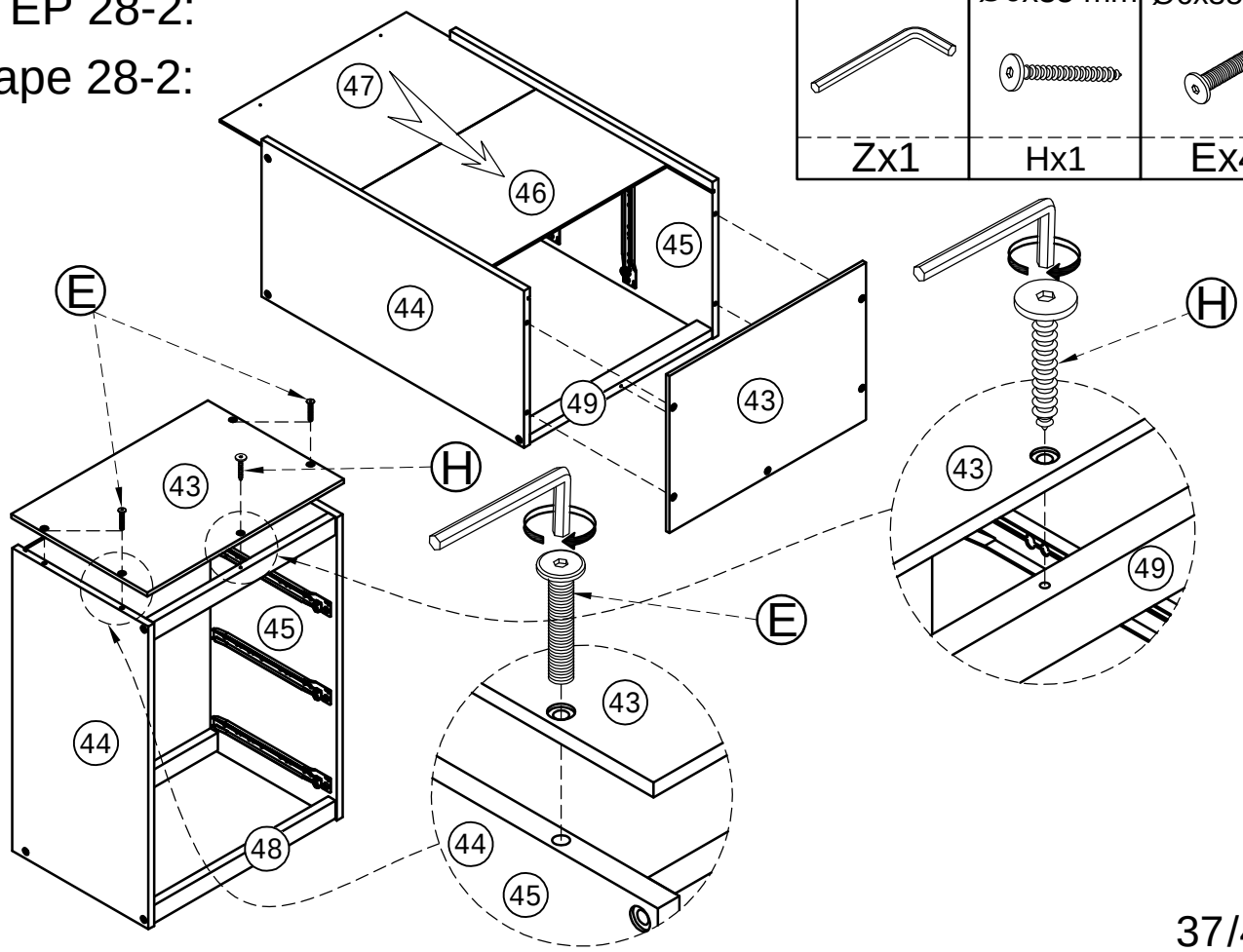

STEP 28-3:

Étape 28-3:

M4x15mm

Nx2

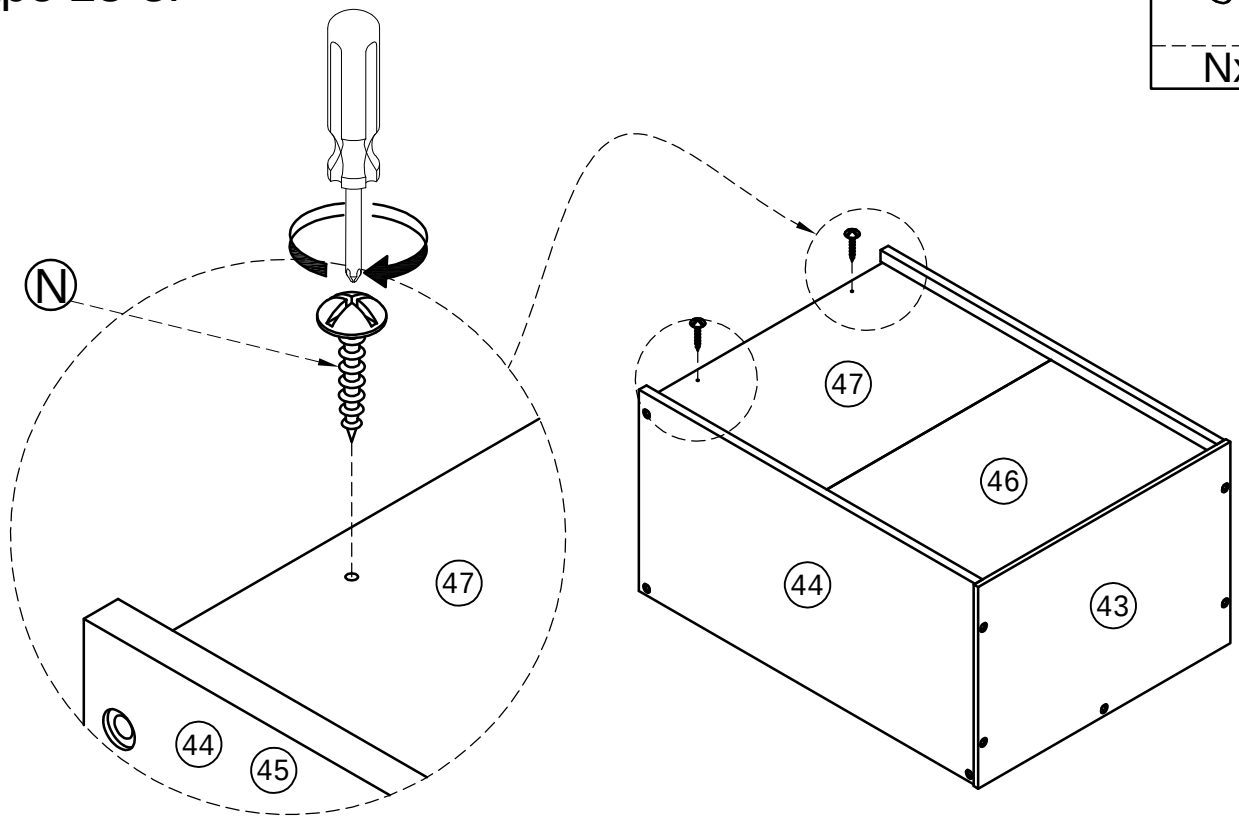

STEP 29-1:

Étape 29-1:

x3

M3x12mm

Px12

I x12

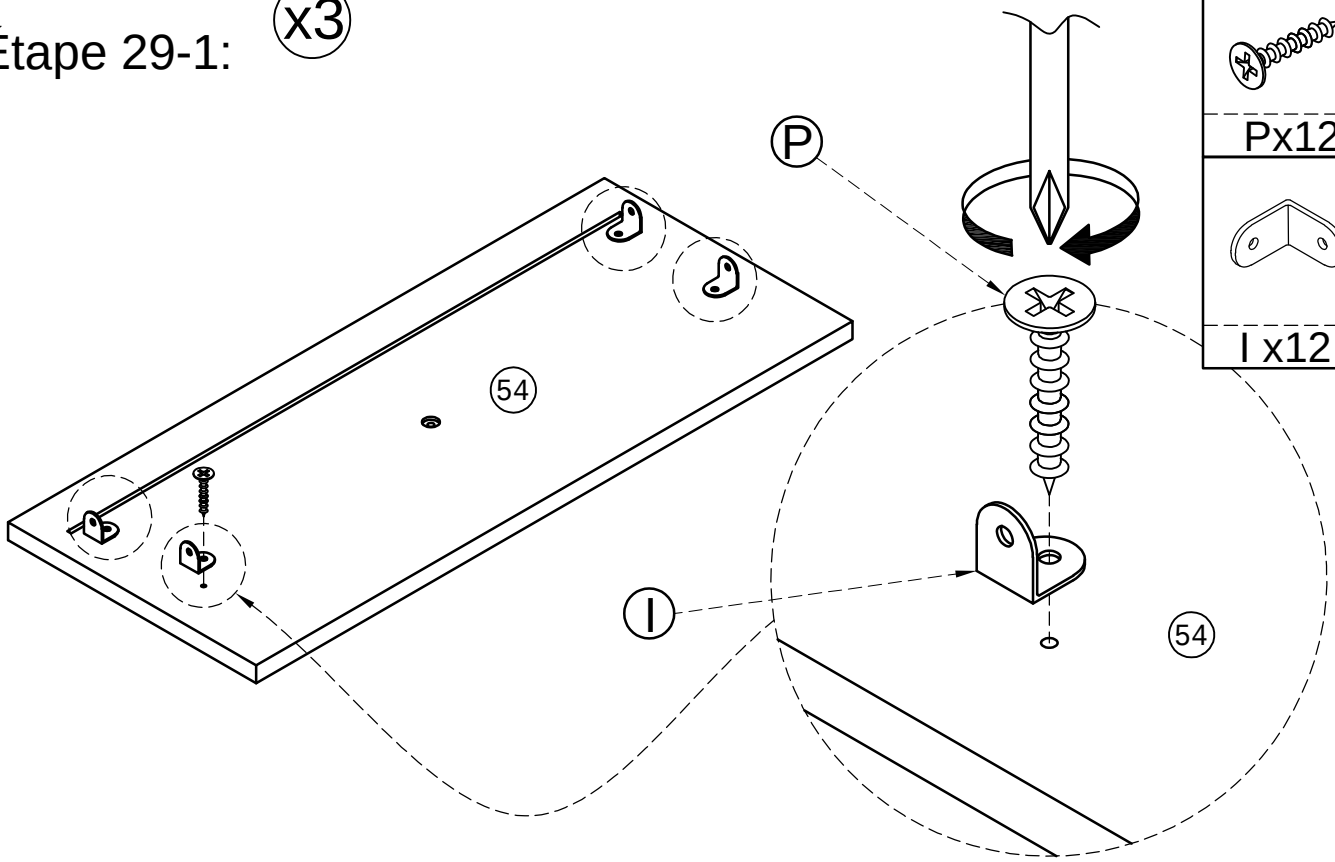

STEP 29-2:

Étape 29-2:

x3

Ø6x25 mm	M3x12mm
Wx12	Px12

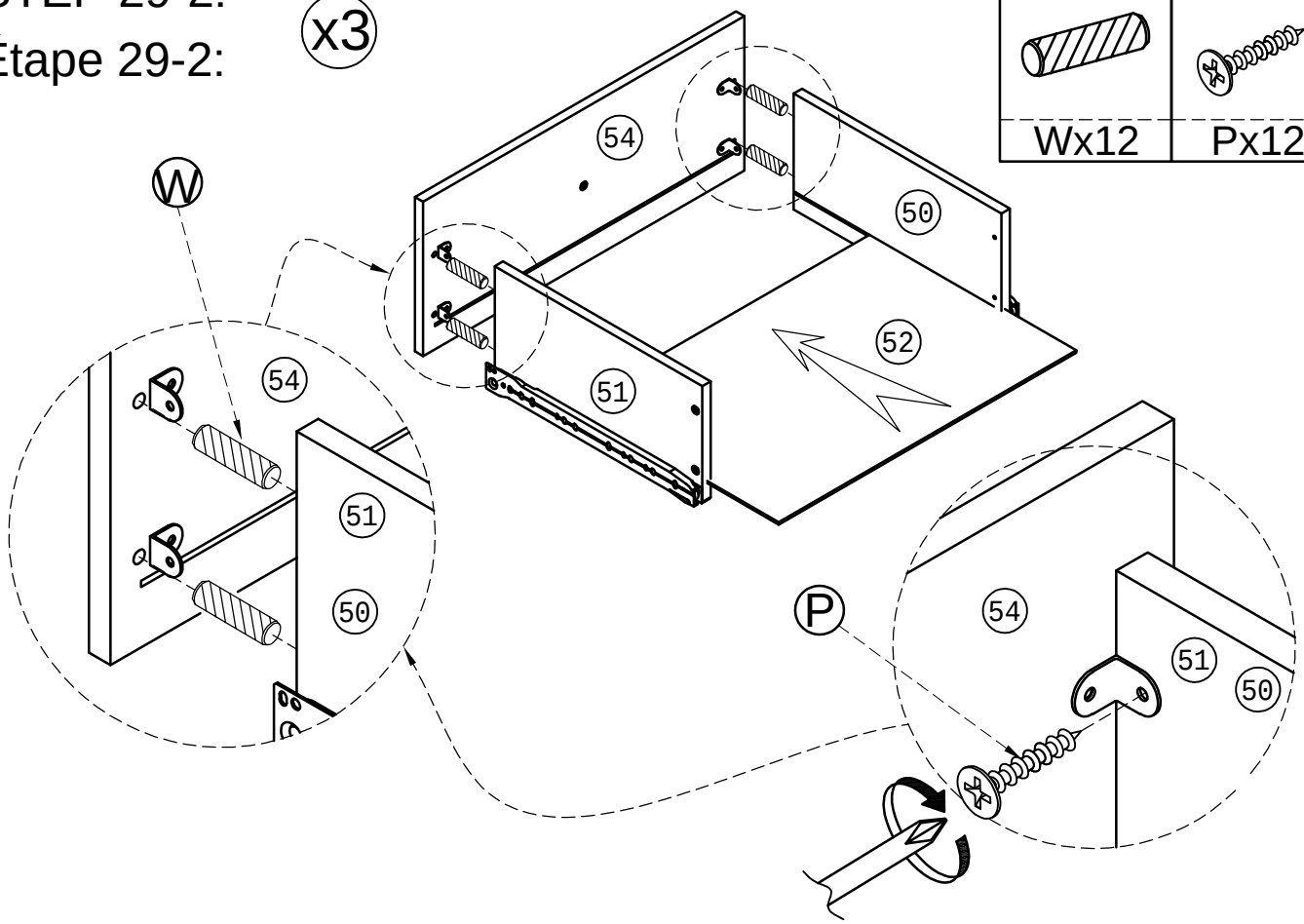

STEP 29-3:

Étape 29-3:

x3

M4x30 mm
Lx12

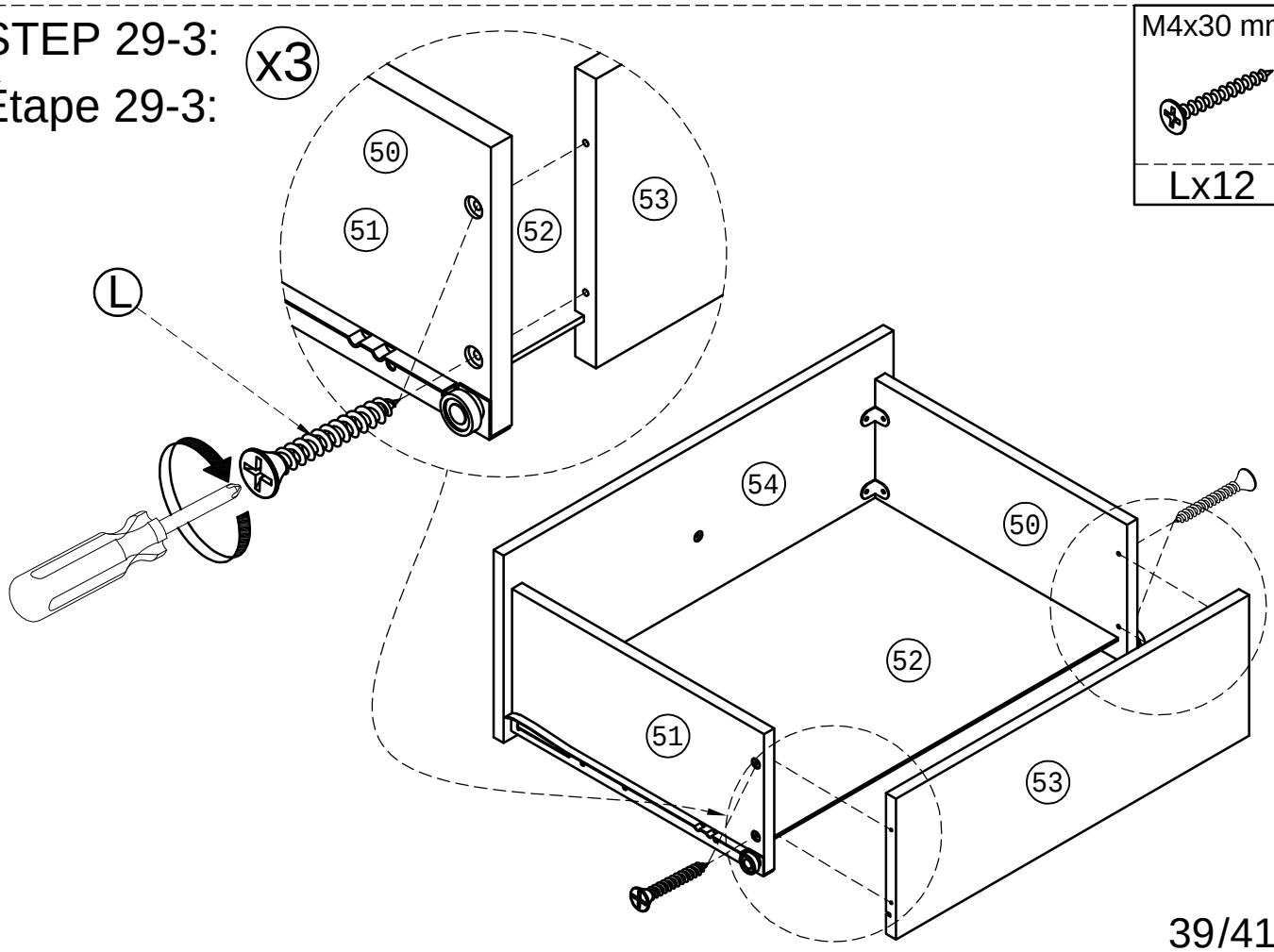

STEP 29-4:

Étape 29-4:

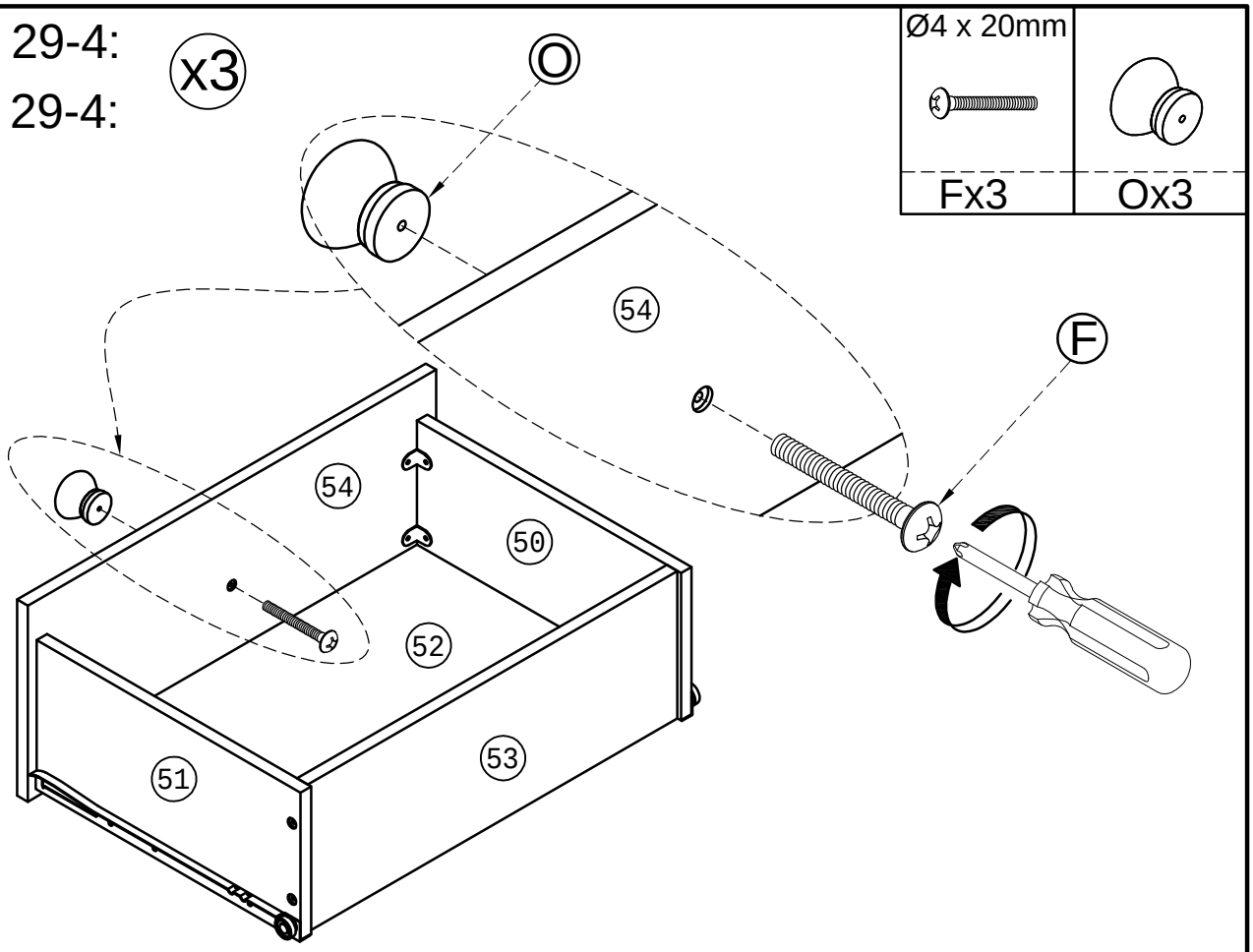

STEP 30:

Étape 30:

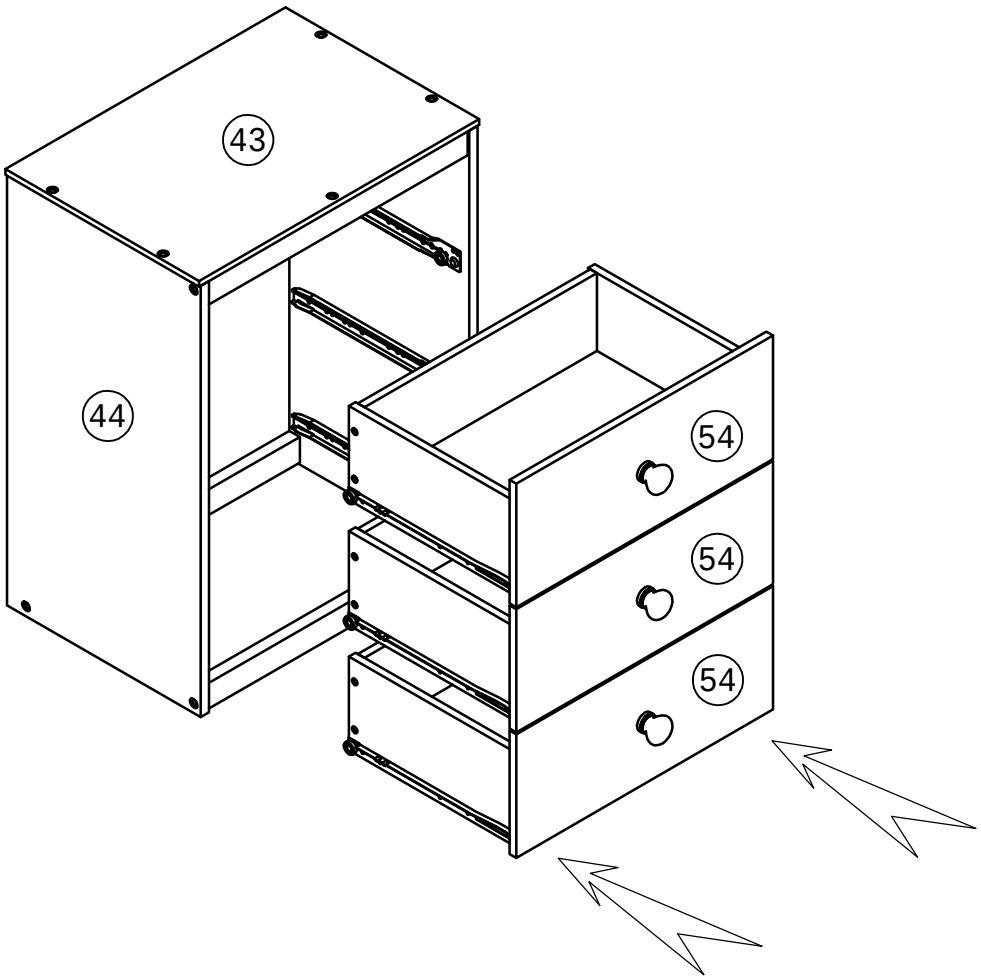

STEP 31:

Étape 31:

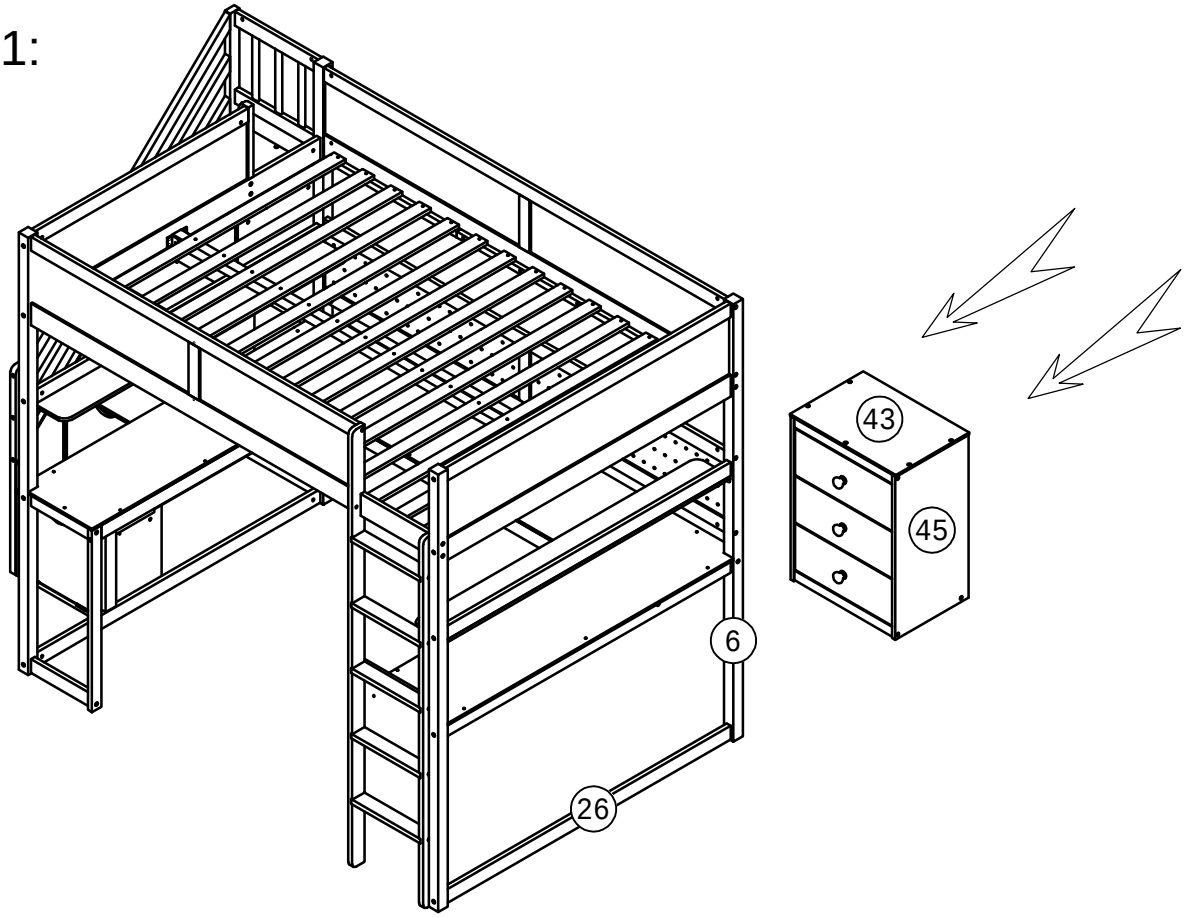

STEP 32:

Étape 32:

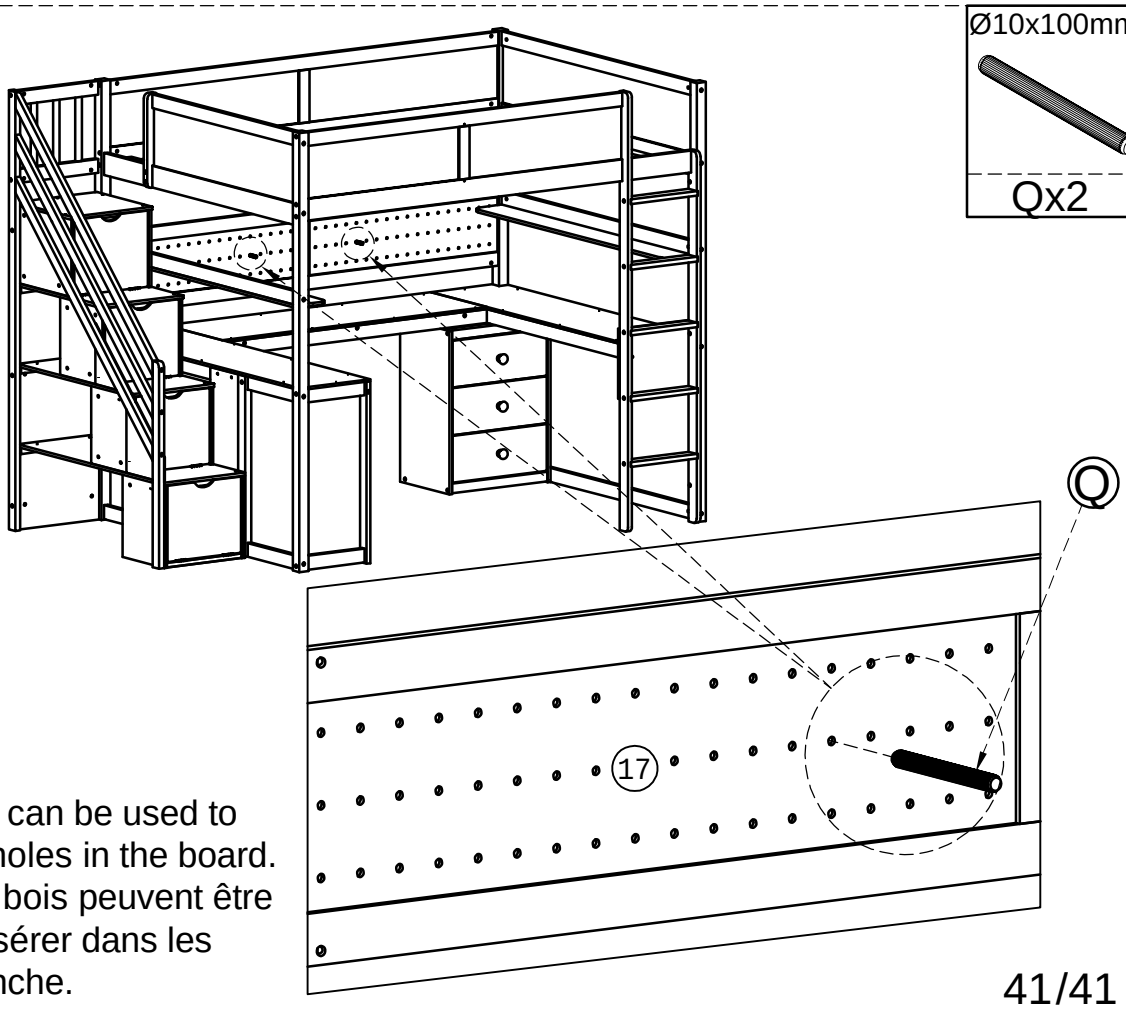

Wooden sticks can be used to insert into the holes in the board.
Des bâtons en bois peuvent être utilisés pour insérer dans les trous de la planche.