Model	CCO	CCP
A 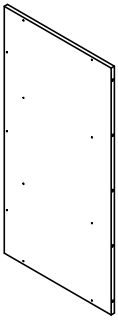	x2	x2
B 	x2	x2
C 	x2	x2
D 	x2	x2

E 	x2	x2
F 	x2	x2
G 	x8	x8
H 	x4	x4

I 	x16	x16
J 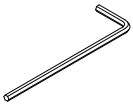	x1	x1
K 	x22	x22
L 	x12	x12
M 	x4	x4
N 	x5	x4
O 	x60	x60
P 	x61	x61

Q	x8	x8



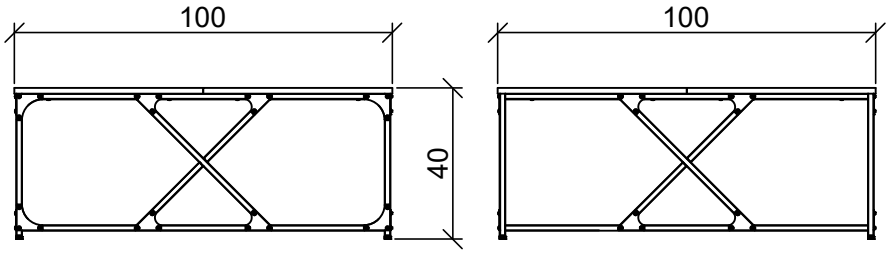

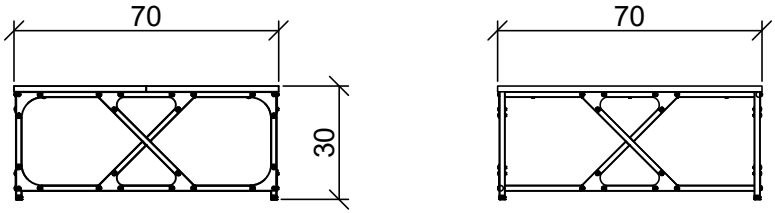

① x4

Mx4

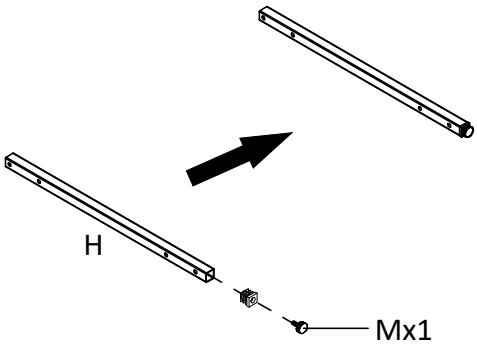

ⓐ

② x4

Ox16

Px16

Ix16

Jx1

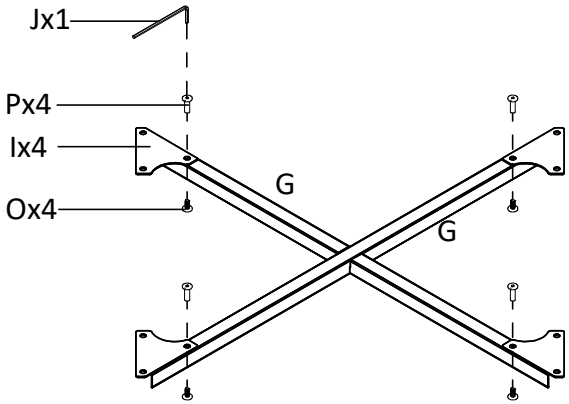

ⓑ

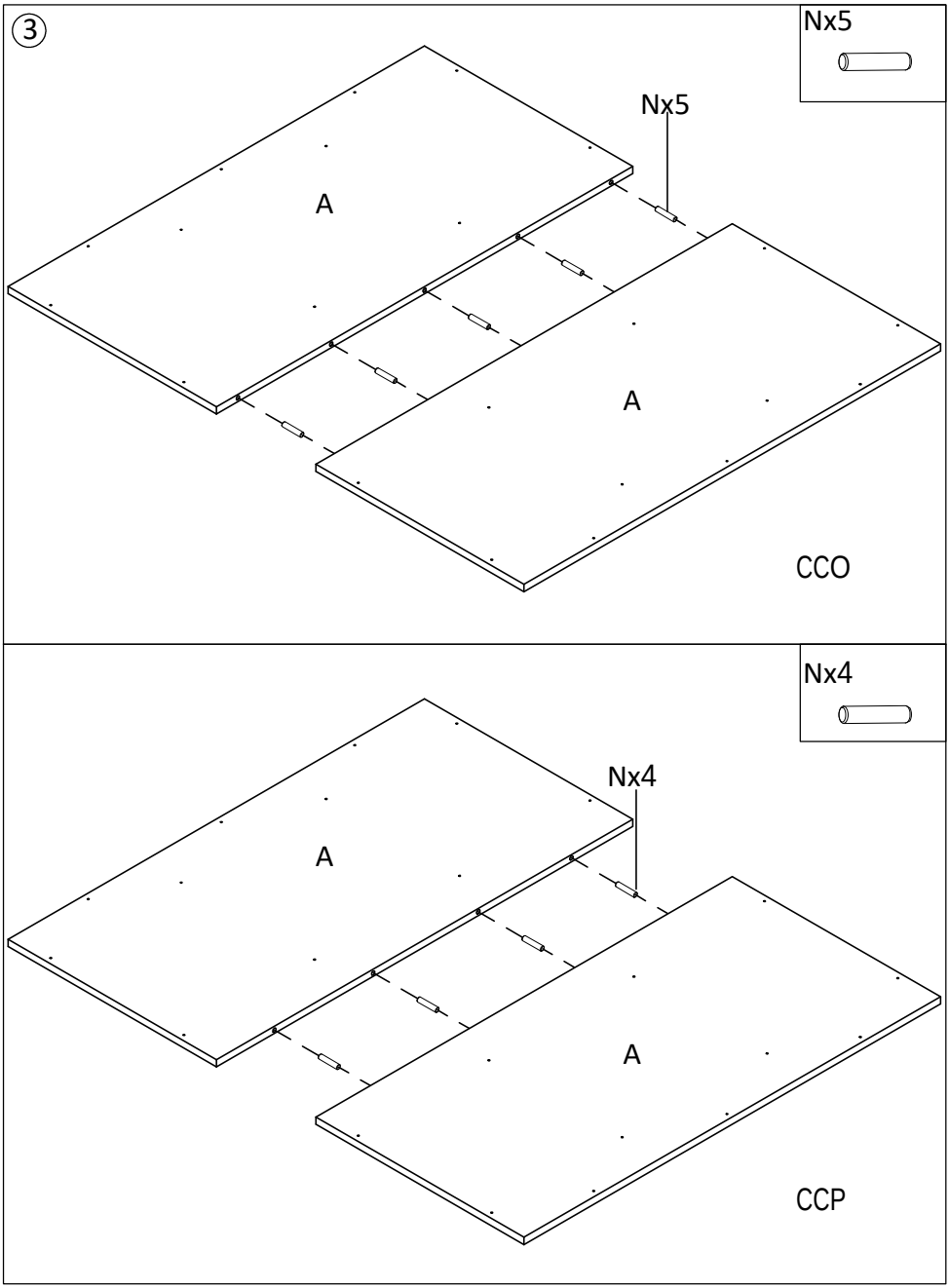
3
Nx5
Nx5
A
A
CCO
Nx4
Nx4
A
A
CCP

④

Ix22

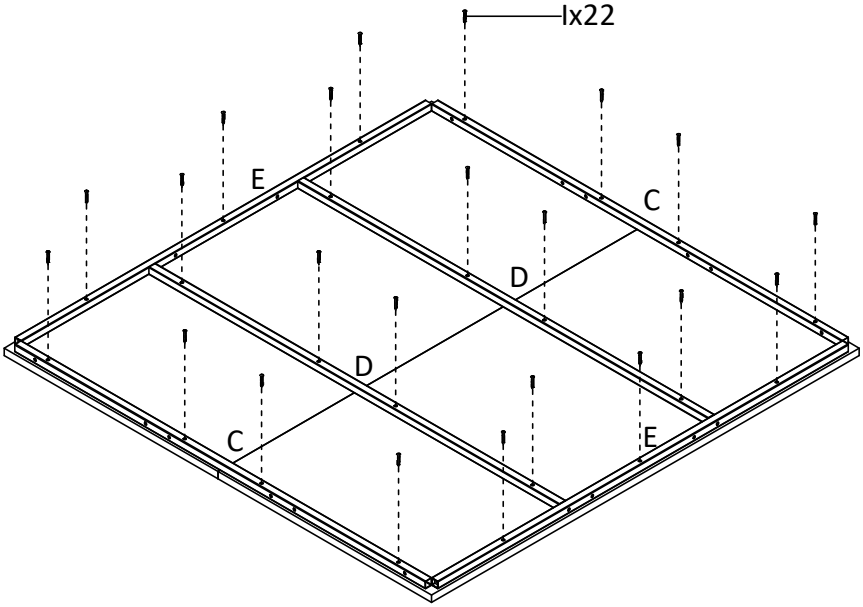

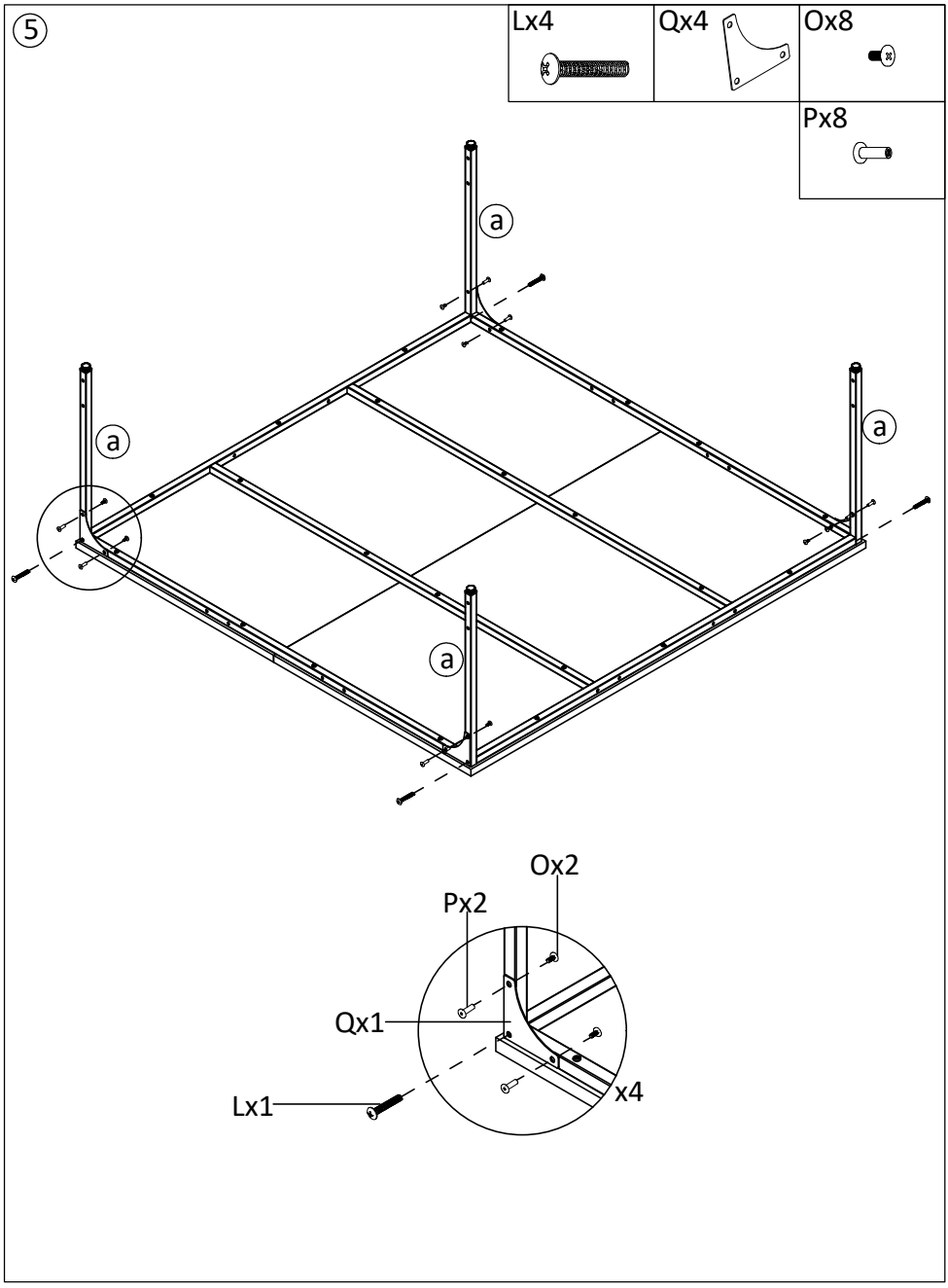
5
Lx4
Qx4
Ox8
Px8
a
a
a
Ox2
Px2
Qx1
Lx1
x4

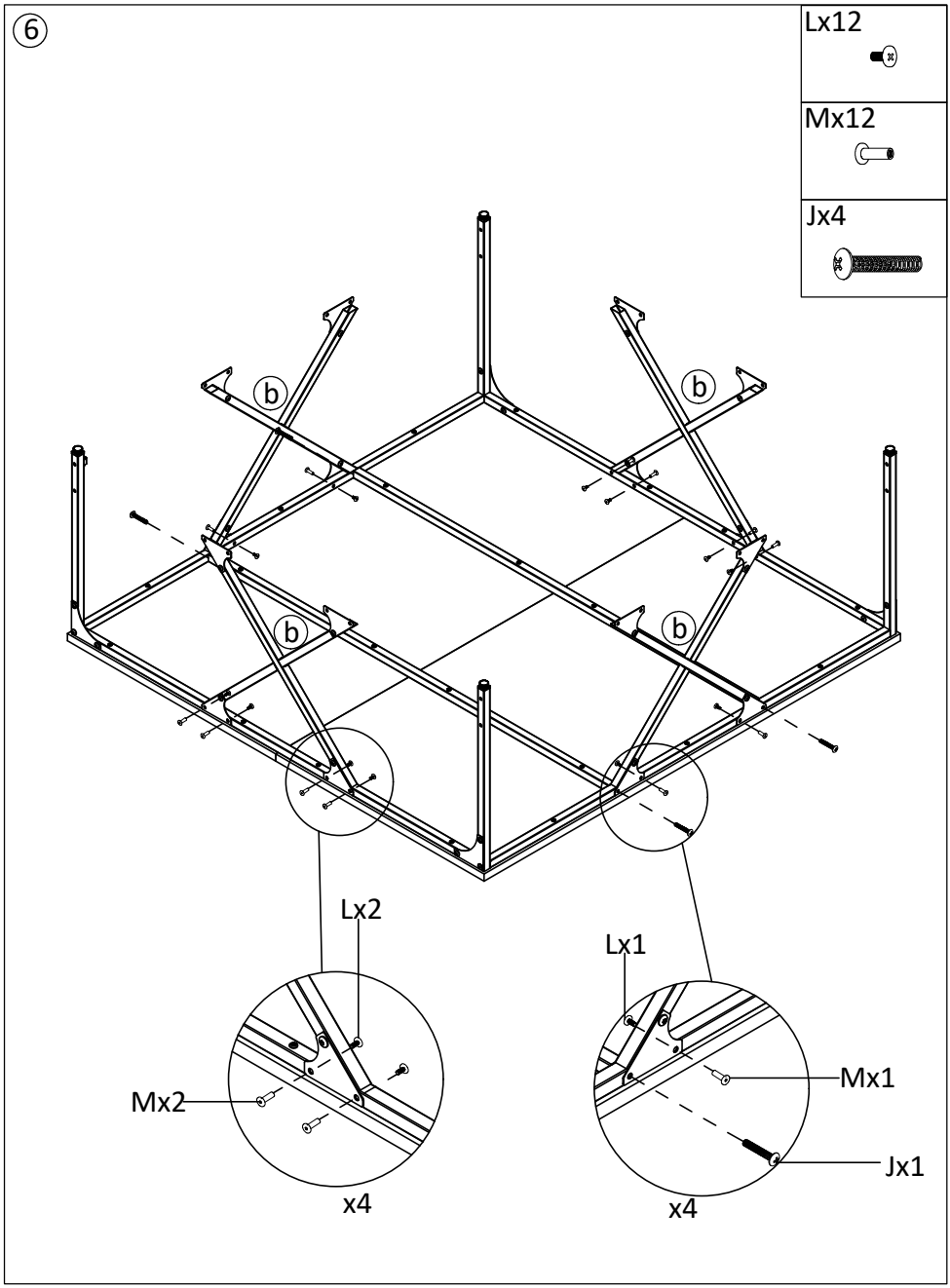
⑥
Lx12
Mx12
Jx4
b
b
b
b
Lx2
Mx2
x4
Lx1
Mx1
Jx1
x4

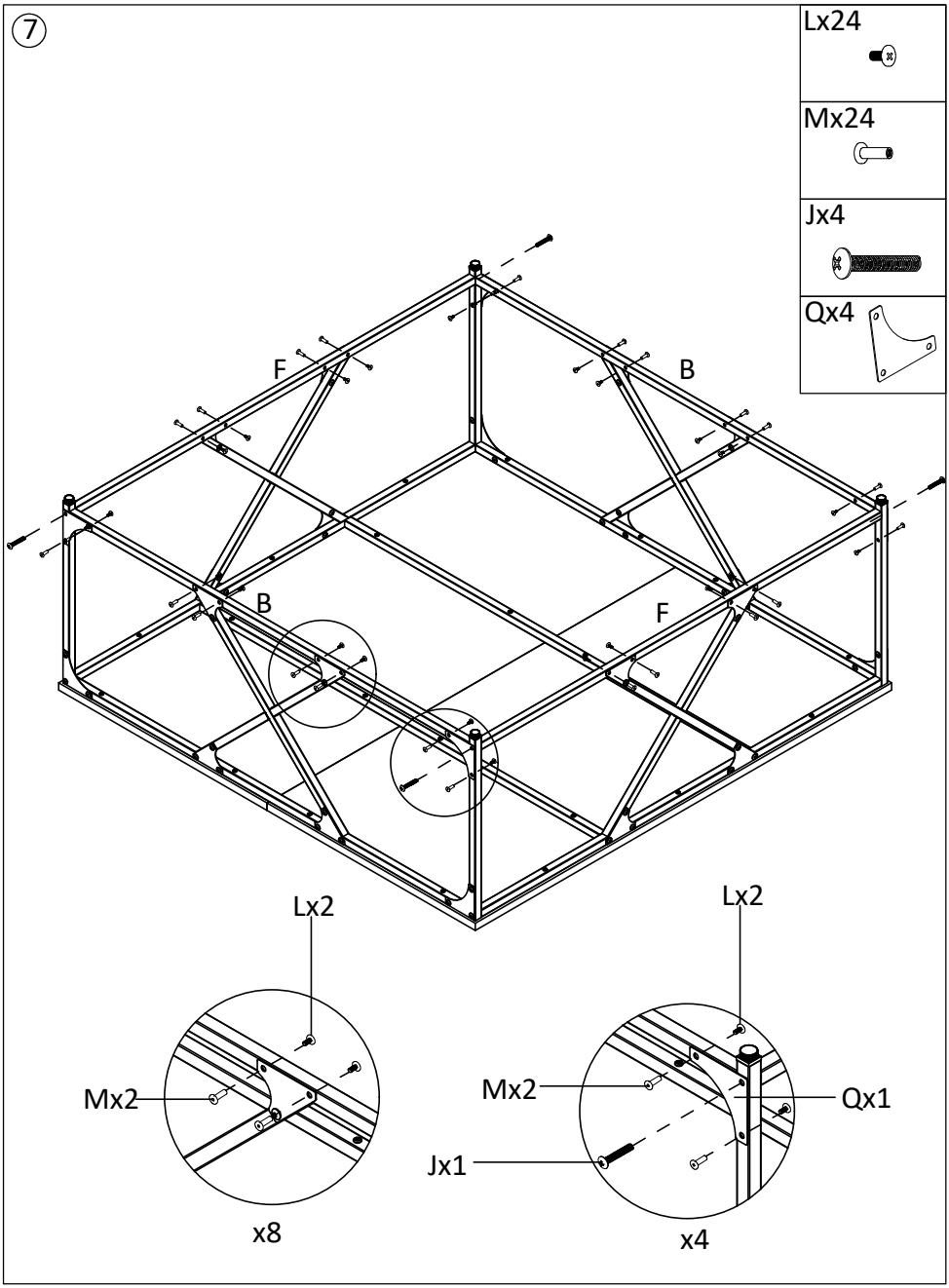
⑦
Lx24
Mx24
Jx4
Qx4
F
B
B
F
Lx2
Mx2
x8
Lx2
Mx2
Qx1
Jx1
x4

⑧

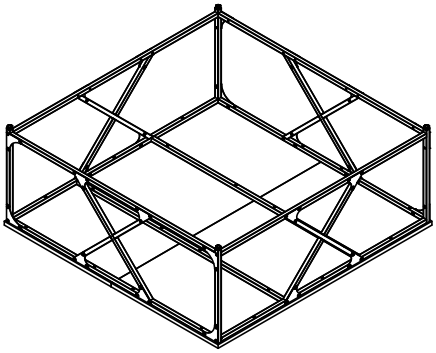

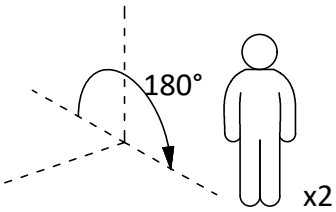

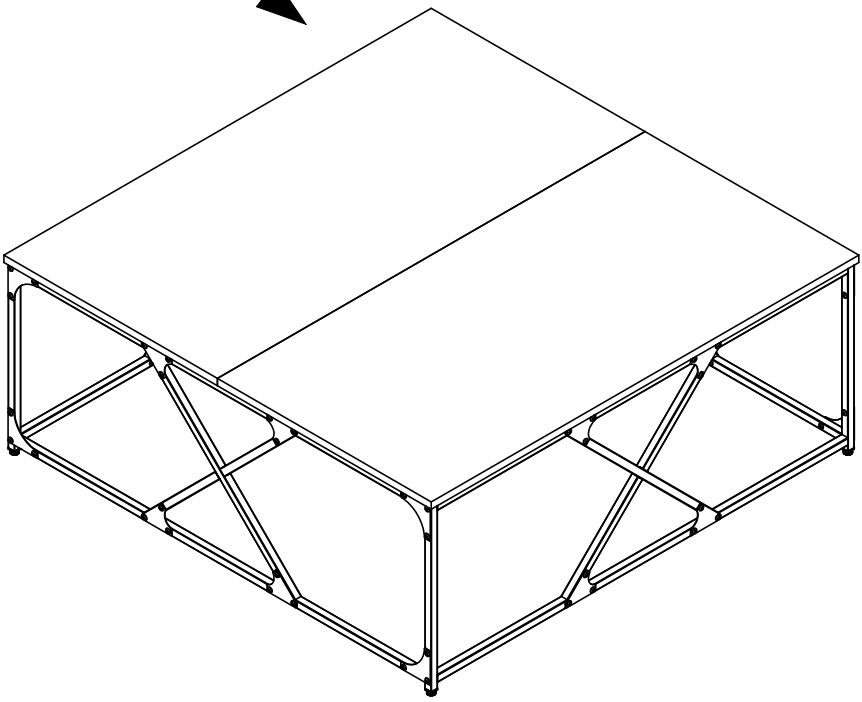

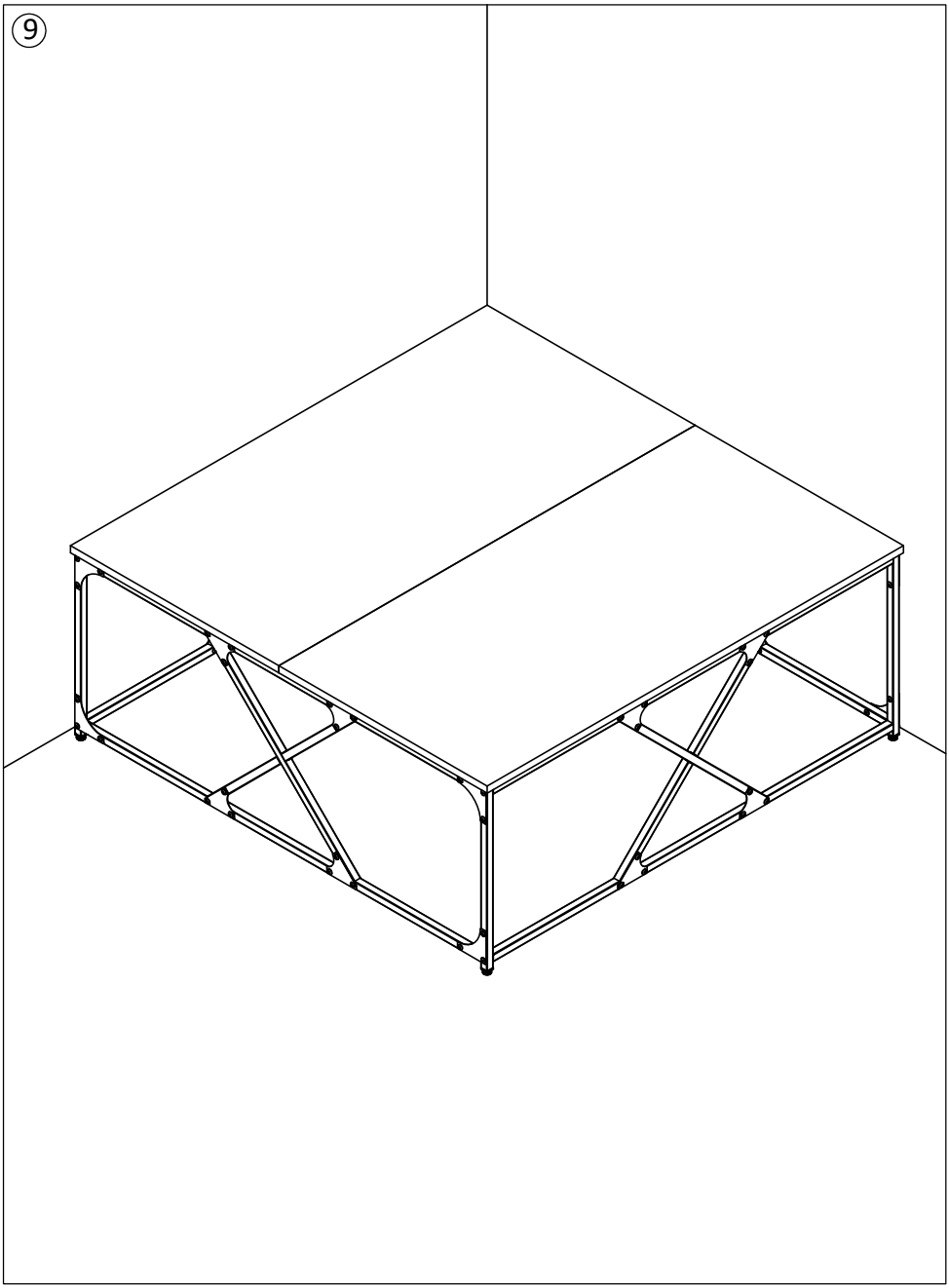
⑨



Ce logo Triman est le symbole de recyclage selon le décret français n°2014-1577.Veuillez ne pas jeter ces produits avec vos autres déchets ménagers ou municipaux. S'assurer de toujours profiter de l'occasion pour recycler les déchets d'emballage. Lorsque vous recyclez les déchets d'emballages, vous contribuez à éviter que les produits ne soient incinérés ou envoyés en décharge. Par conséquent, vous contribuez à minimiser l'impact négatif potentiel sur la santé humaine et l'environnement. Le recyclage responsable peut augmenter la réutilisation des ressources matérielles et il évite également les dommages potentiels à l'environnement ou à la santé résultant de l'élimination incontrôlée des déchets.