ASSEMBLY INSTRUCTION

Warning: You must read this before continuing

INSTRUCTIONS DE MONTAGE

Attention: Vous devez lire ceci avant de continuer

This set is included 2 boxes if don't receive full 2 boxes please contact our customer service team

Ce set est livré en 2 boîtes. Si vous ne recevez pas un jeu completde 2 boîtes, veuillez contacter notre service clientèle.

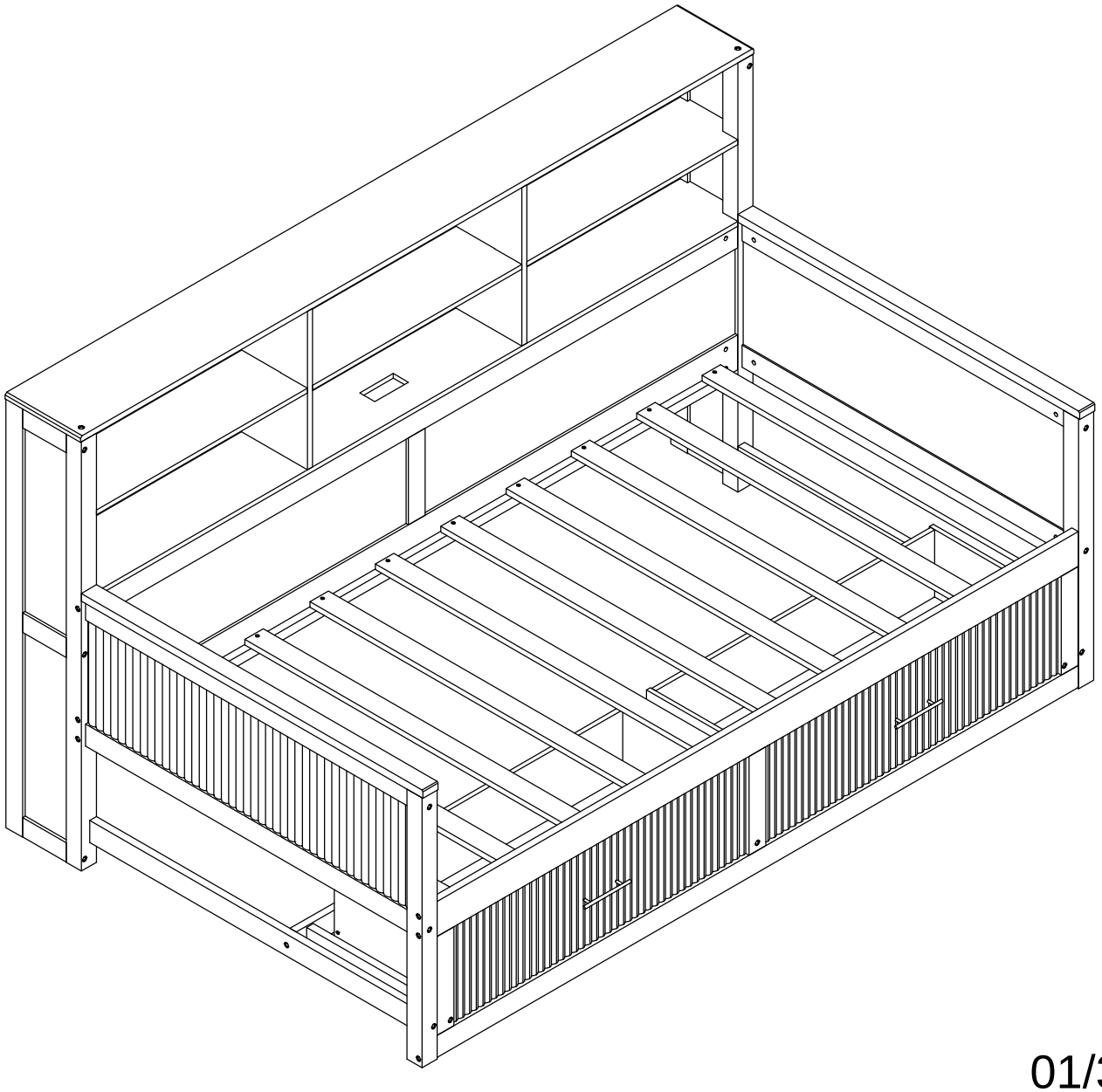

SAFETY WARNINGS AND GENERAL NOTES:

1. Do not use substitute parts. Contact the manufacturer or dealer for replacement parts.
2. Keep these instructions for future reference.
3. We recommend assembling your bed on the shipping carton to protect your floor.
4. Be certain all staples are out of the box before beginning assembly on the shipping carton.

AVERTISSEMENTS DE SÉCURITÉ ET REMARQUES GÉNÉRALES :

1. N'utilisez pas de pièces de rechange. Contactez le fabricant ou le revendeur pour les pièces de rechange.
2. Conservez ces instructions pour référence future.
3. Nous vous recommandons d'assembler votre lit sur le carton d'expédition pour protéger votre sol.
4. Assurez-vous que toutes les agrafes sont sorties de la boîte avant de commencer l'assemblage sur le carton d'expédition.

ASSEMBLY INSTRUCTION
INSTRUCTIONS DE MONTAGE

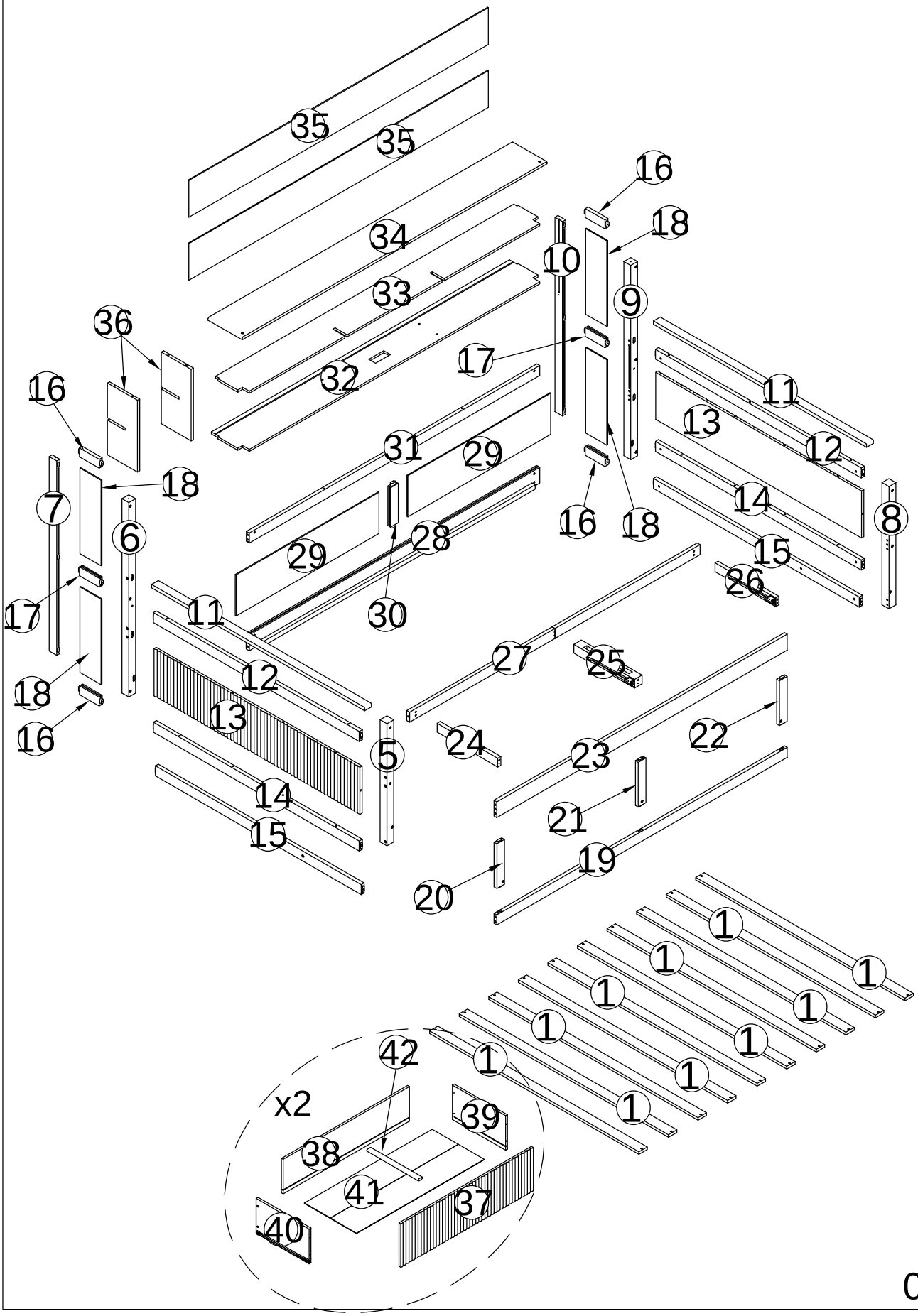

Part List (Box 1)
Liste des pièces (boîte 1)

5 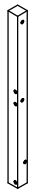 Leg-1 pc Jambe-1 pièce	6 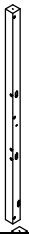 Leg-1 pc Jambe-1 pièce	7  Leg-1 pc Jambe-1 pièce
8 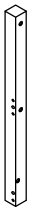 Leg-1 pc Jambe-1 pièce	9  Leg-1 pc Jambe-1 pièce	10  Leg-1 pc Jambe-1 pièce
11 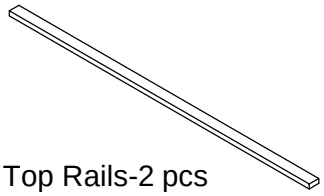 Top Rails-2 pcs Rails supérieurs - 2 pièces	16 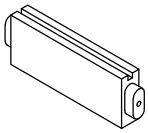 Wood Bars-4 pcs Barres de bois - 4 pièces	17 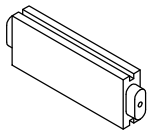 Wood Bars-2 pcs Barres de bois - 2 pièces
19 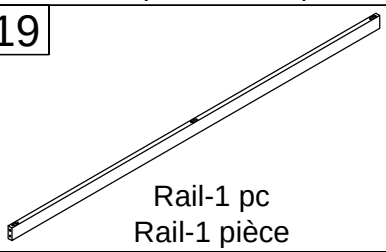 Rail-1 pc Rail-1 pièce	20  Rail-1 pc Rail-1 pièce	21  Rail-1 pc Rail-1 pièce
22  Rail-1 pc Rail-1 pièce	23 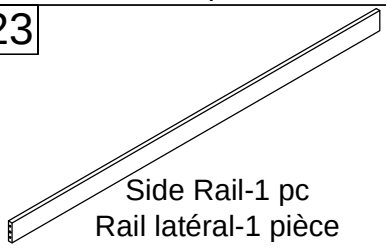 Side Rail-1 pc Rail latéral-1 pièce	24 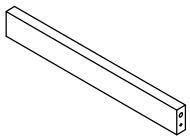 Rail-1 pc Rail-1 pièce
26 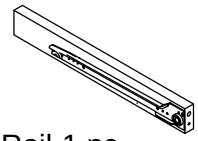 Rail-1 pc Rail-1 pièce	27 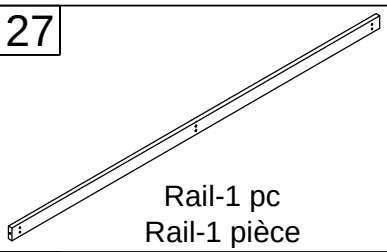 Rail-1 pc Rail-1 pièce	28 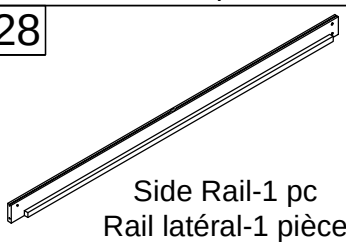 Side Rail-1 pc Rail latéral-1 pièce
30 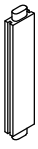 Rail-1 pc Rail-1 pièce	31 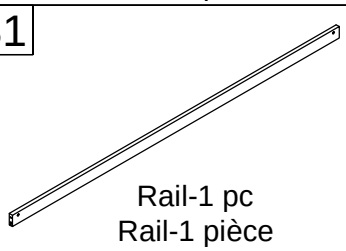 Rail-1 pc Rail-1 pièce	32 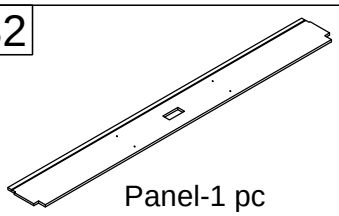 Panel-1 pc Panneaux - 1 pièce

Part List (Box 1)
Liste des pièces (boîte 1)

33 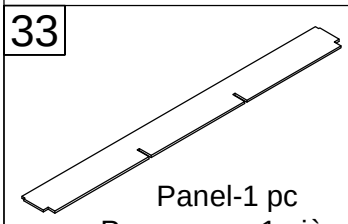 Panel-1 pc Panneaux - 1 pièce	34 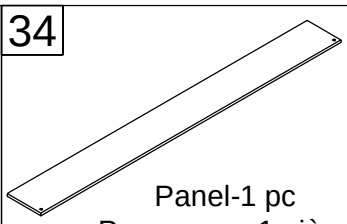 Panel-1 pc Panneaux - 1 pièce	35 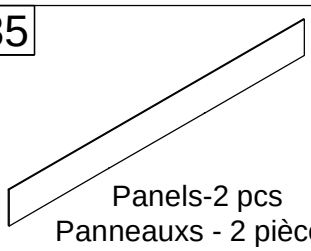 Panels-2 pcs Panneauxs - 2 pièces
39 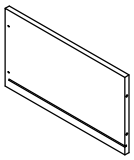 Drawer-Side Panels-2 pcs Panneaux latéraux de tiroir - 2 pièces	40 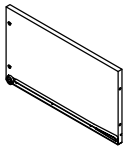 Drawer-Side Panels-2 pcs Panneaux latéraux de tiroir - 2 pièces	41 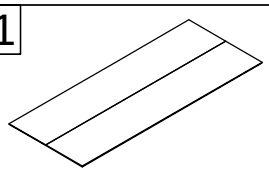 Drawer-Bottom Panels-2 pcs Panneaux latéraux de tiroir - 2 pièces

Part List (Box 2)
Liste des pièces (boîte 2)

1 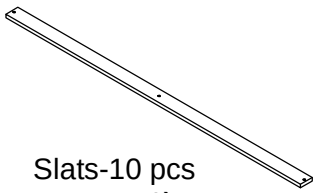 Slats-10 pcs Lattes-10 pièces	12  Wood Bars-2 pcs Barres de bois - 2 pièces	13 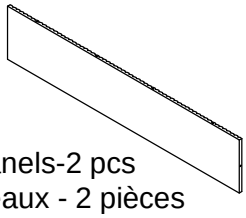 Panels-2 pcs Panneaux - 2 pièces
14  Wood Bars-2 pcs Barres de bois - 2 pièces	15  Wood Bars-2 pcs Barres de bois - 2 pièces	18 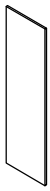 Panels-4 pcs Panneaux - 4 pièces
25 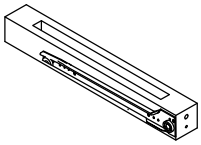 Rail-1 pc Rail-1 pièce	29 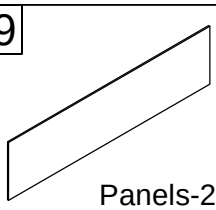 Panels-2 pcs Panneaux - 2 pièces	36 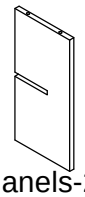 Panels-2 pcs Panneauxs - 2 pièces
37 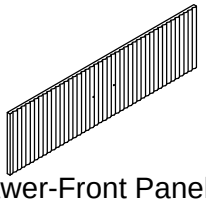 Drawer-Front Panels-2 pcs Panneaux avant de tiroir - 2 pièces	38 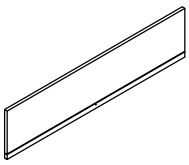 Drawer-Back Panels-2 pcs Panneaux arrière de tiroir - 2 pièces	42 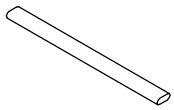 Drawer-Support Bottom Panels-2 pcs Panneaux inférieurs de support de tiroir - 2 pièces

Hardware List (Box 2)
Liste du matériel (boîte 2)

A 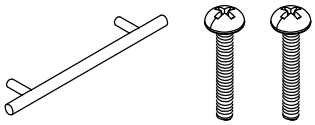 Handle-2 sets Poignées - 2 jeux	B 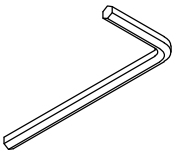 Allen Keys-2 pcs Clé Allens-2 pièces	C 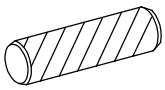 Wood dowel Ø8 x 30 mm-24 pcs Cheville en bois Ø8 x 30 mm-24 pièces
D 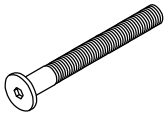 Bolt M6 x 65 mm -16 pcs Boulon M6 x 65 mm -16 pièces	E 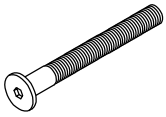 Bolt M6 x 90 mm -24 pcs Boulon M6 x 90 mm -24 pièces	F  M6 x 13 mm-26 pcs M6 x 13 mm-26 pièces
G 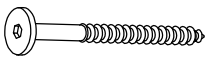 Screws M6x60 mm -12 pcs Vis M6x60 mm -12 pièces	H 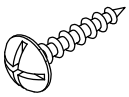 Screws M4 x15 mm-16 pcs Vis M4 x15 mm-16 pièces	K 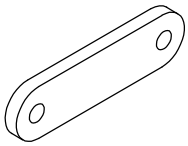 Steel Bracket -6 pcs Support en acier -6 pièces
L 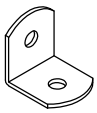 Steel Bracket -26 pcs Support en acier -26 pièces	M 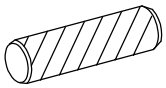 Wood dowel Ø10 x 40 mm-8 pcs Cheville en bois Ø10 x 40 mm-8 pièces	N 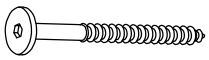 Screws M6x45 mm -6 pcs Vis M6x25 mm -6 pièces
P 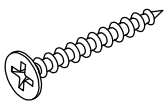 Screws M3 x 12 mm-52 pcs Vis M3 x 12 mm-52 pièces	Q 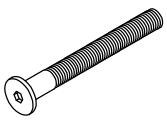 Bolt M6 x 25 mm -4 pcs Boulon M6 x 25 mm -4 pièces	R 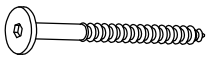 Screws M6x35 mm -2 pcs Vis M6x35 mm -2 pièces
S 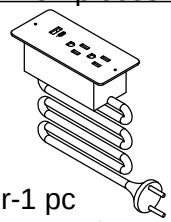 Usb Power-1 pc Alimentation USB-1 pièce	T 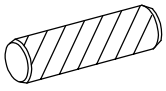 Wood dowel Ø6 x 25 mm-8 pcs Cheville en bois Ø6 x 25 mm-8 pièces	U 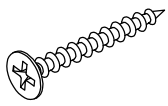 Screws M4 x 30 mm-30 pcs Vis M4 x 30 mm-30 pièces

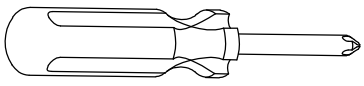

Assembly Tools Required (Not Included)
Outils d'assemblage requis (non inclus)

STEP 1-1:

ÉTAPE 1-1:

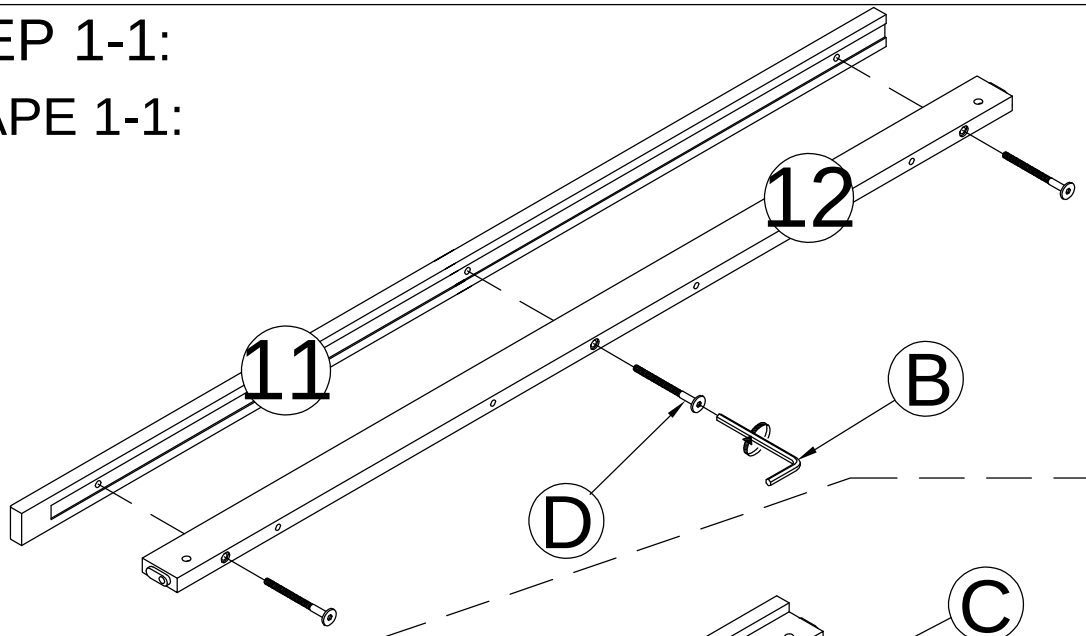

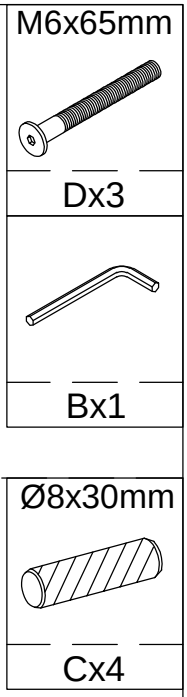

STEP 1-2:

ÉTAPE 1-2:

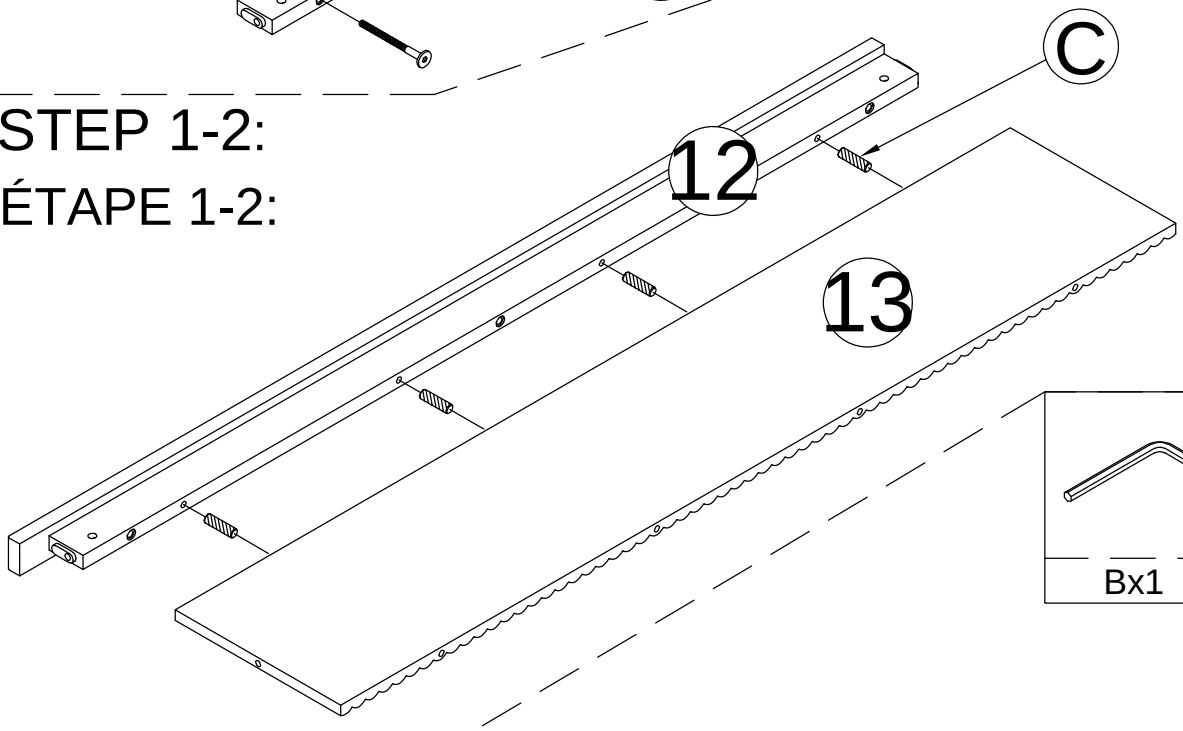

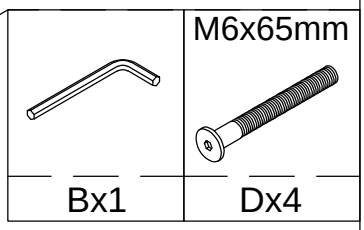

STEP 1-3:

ÉTAPE 1-3:

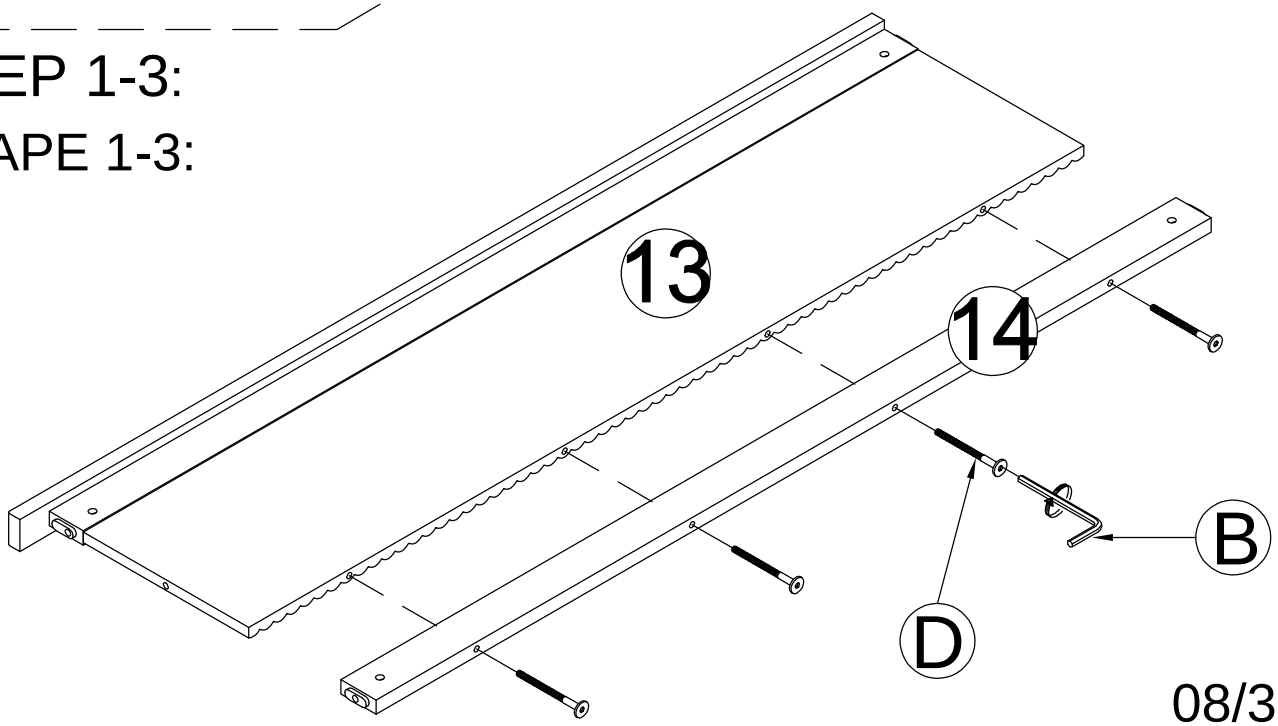

STEP 1-4:

ÉTAPE 1-4:

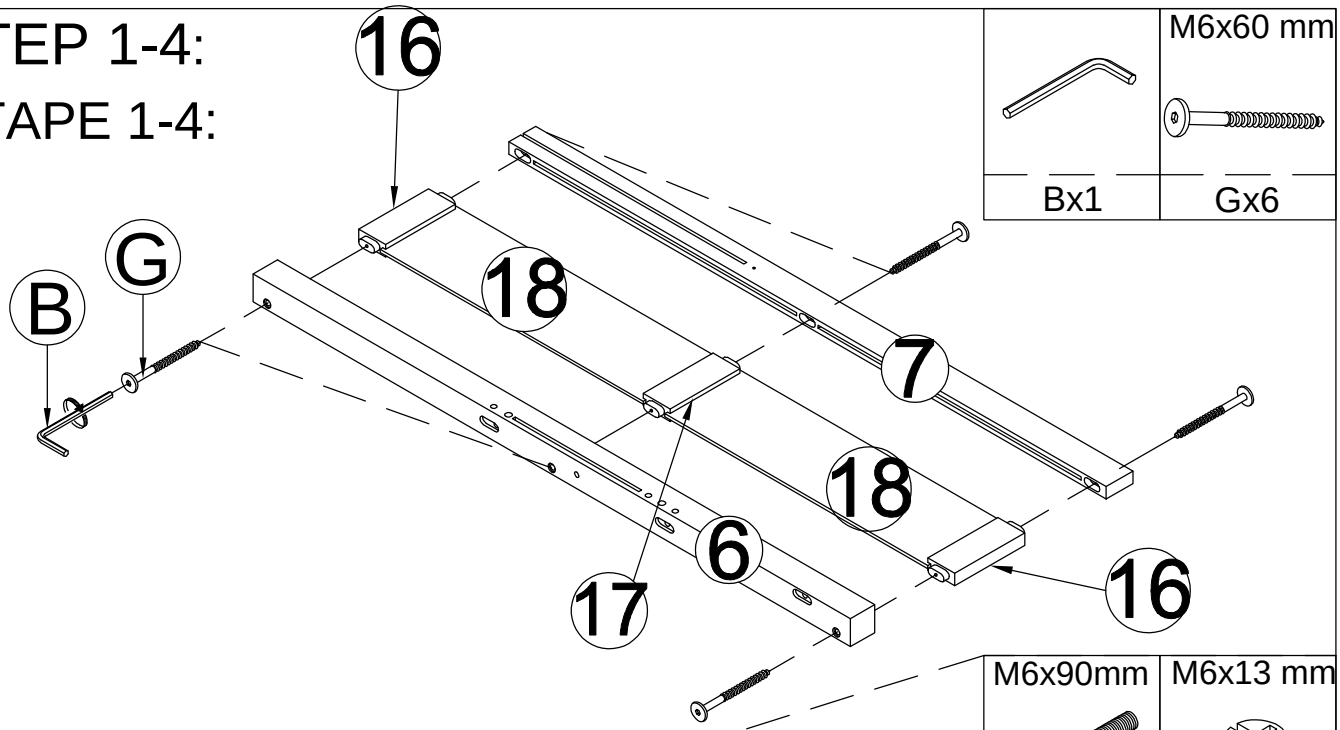

	M6x60 mm
Bx1	Gx6

M6x90mm 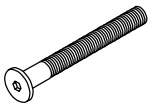	M6x13 mm 
Ex6	Fx6
Ø8x30mm 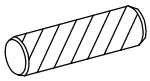	
Cx2	Bx1

STEP 1-5:

ÉTAPE 1-5:

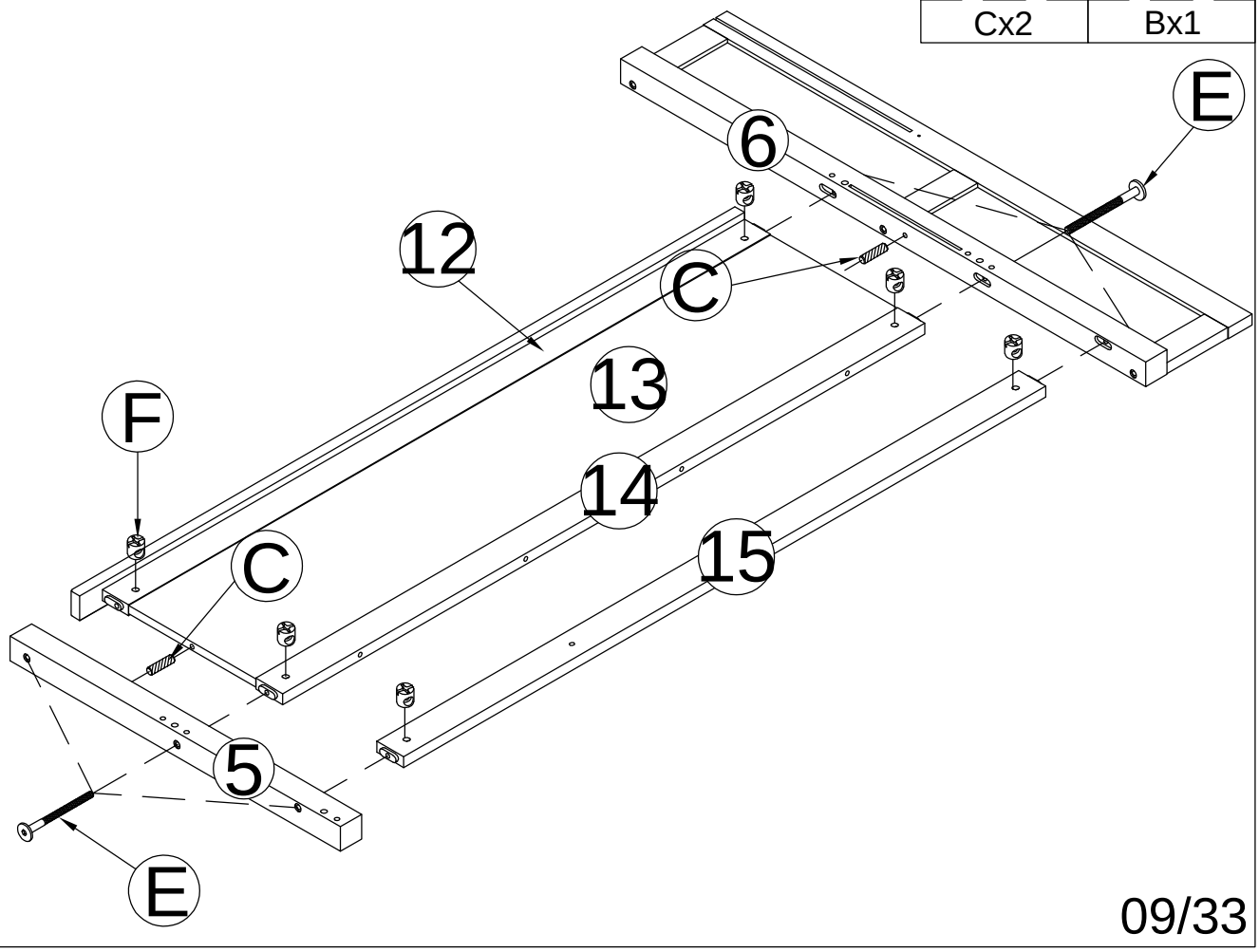

STEP 2-1:

ÉTAPE 2-1:

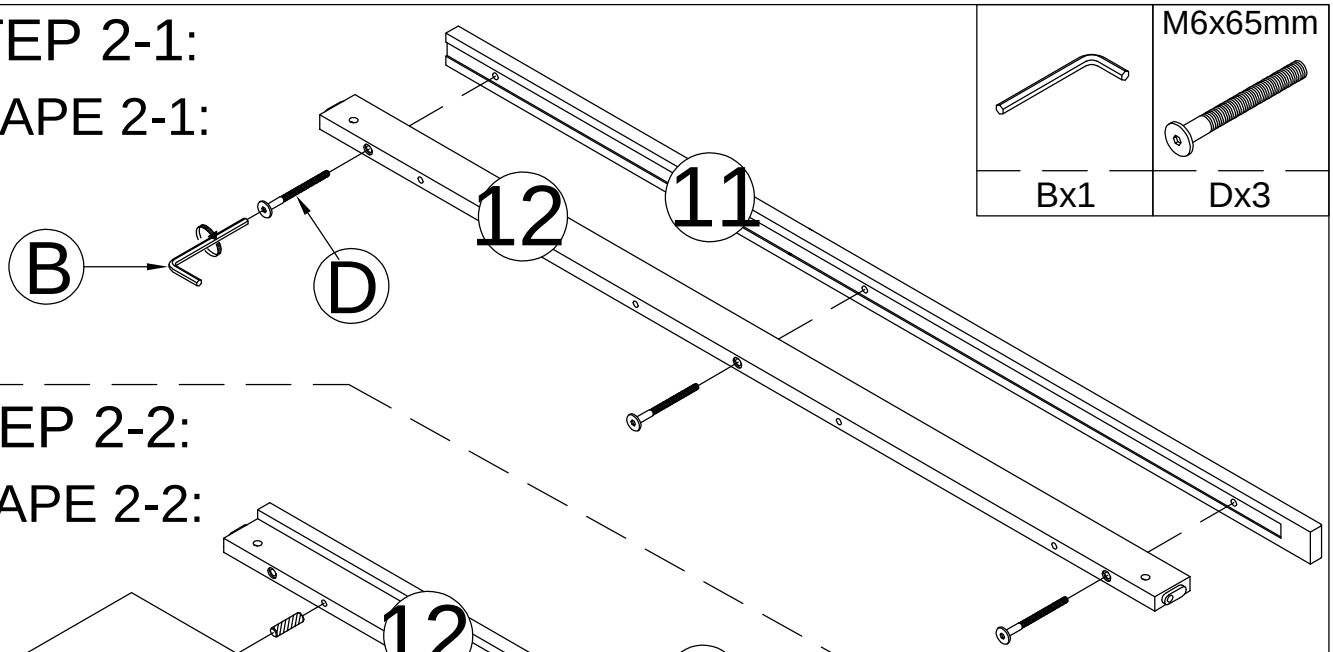

STEP 2-2:

ÉTAPE 2-2:

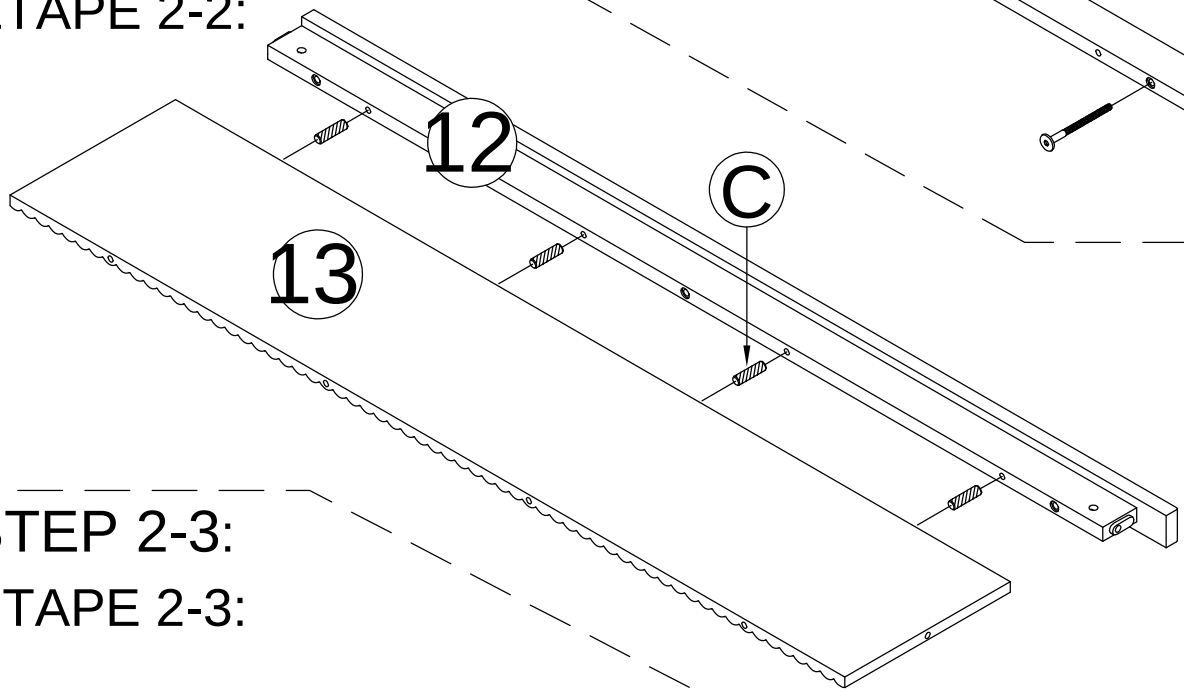

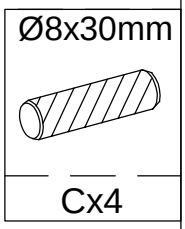

STEP 2-3:

ÉTAPE 2-3:

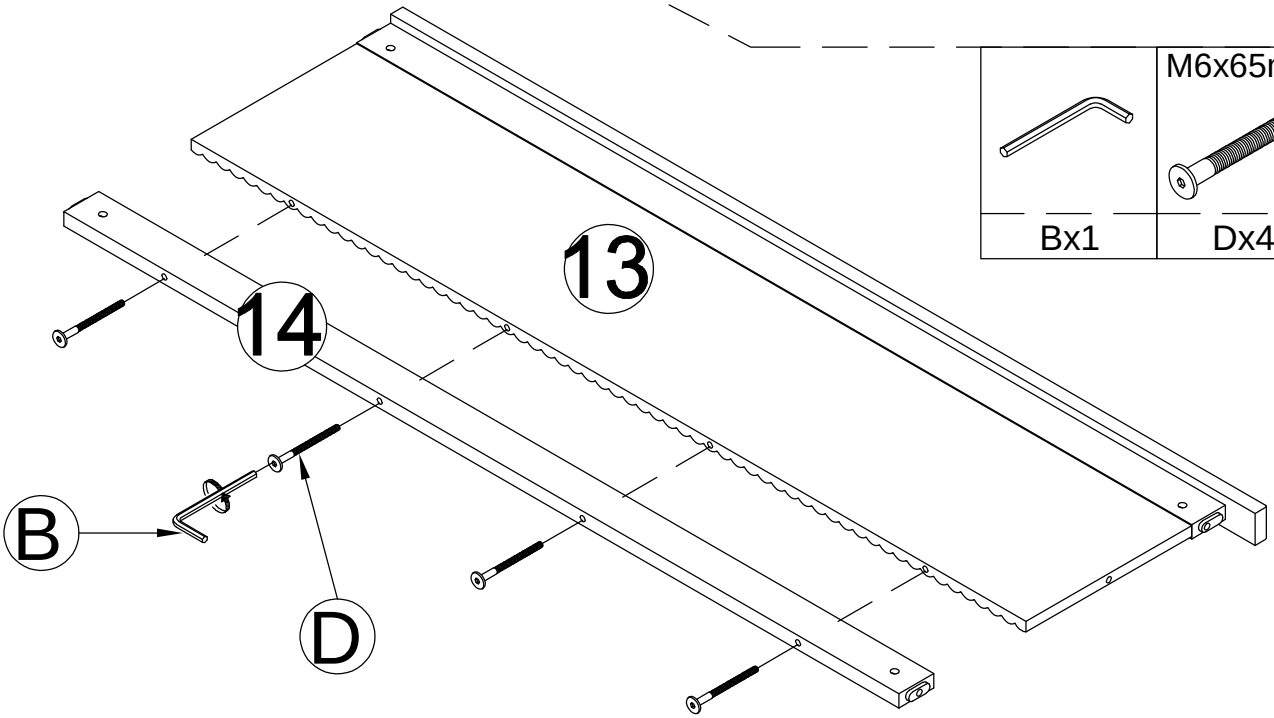

STEP 2-4:

ÉTAPE 2-4:

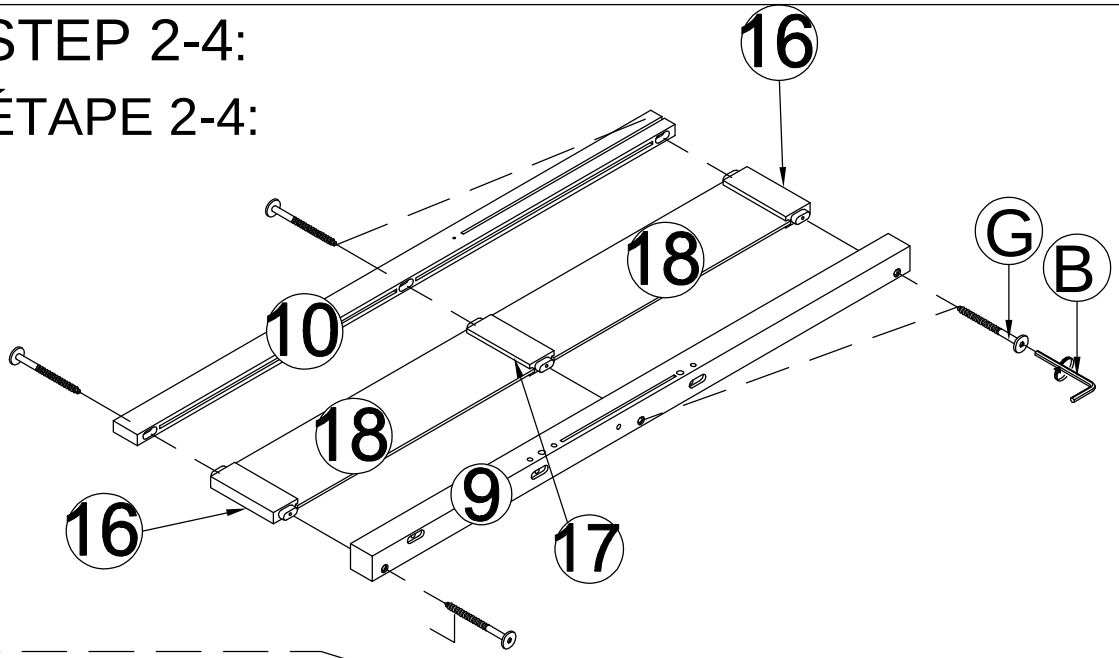

Bx1
M6x60 mm
Gx6

STEP 2-5:

ÉTAPE 2-5:

M6x13 mm	M6x90mm
Fx6	Ex6
	Ø8x30mm
Bx1	Cx2

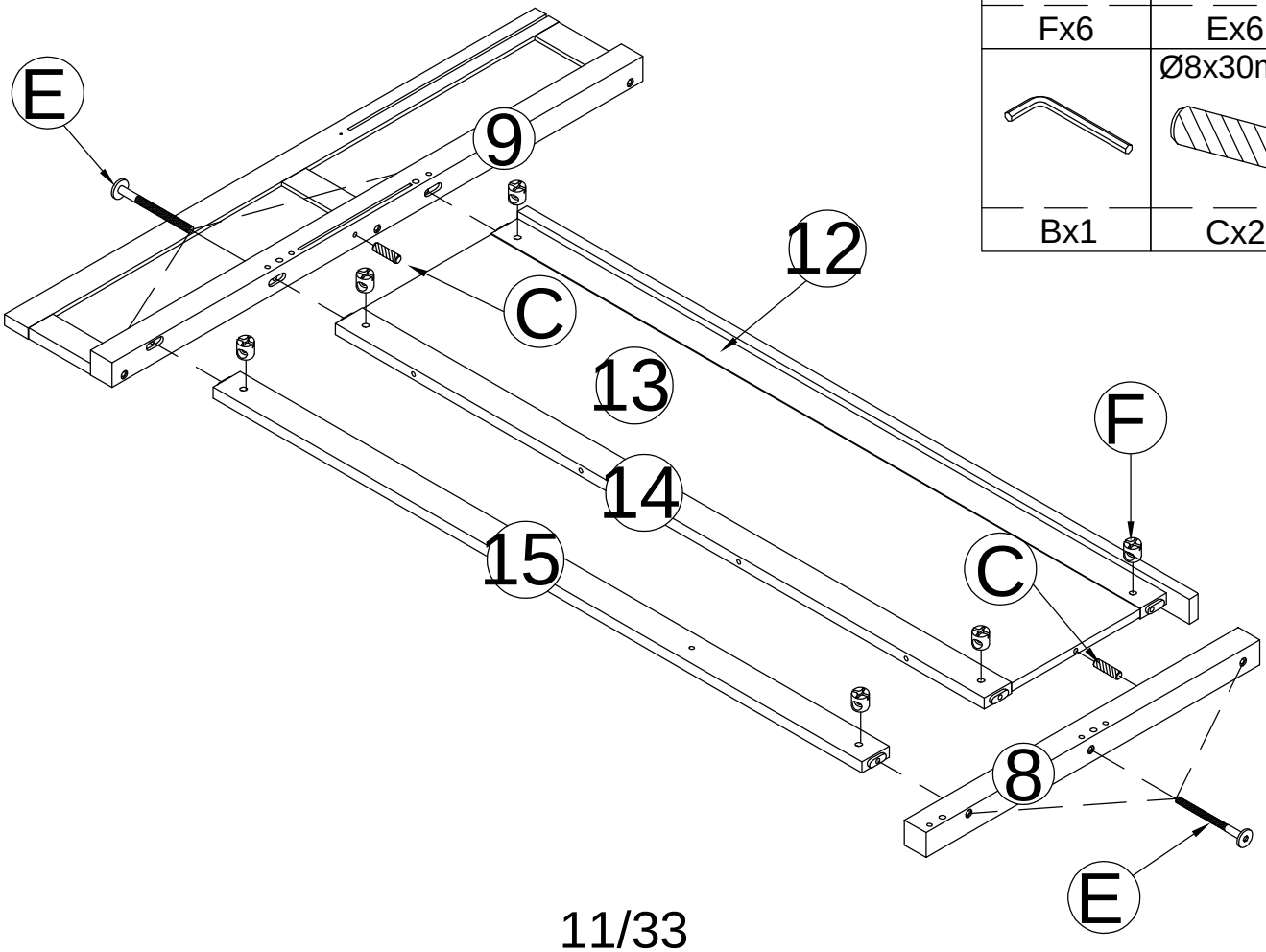

STEP 3-1:

ÉTAPE 3-1:

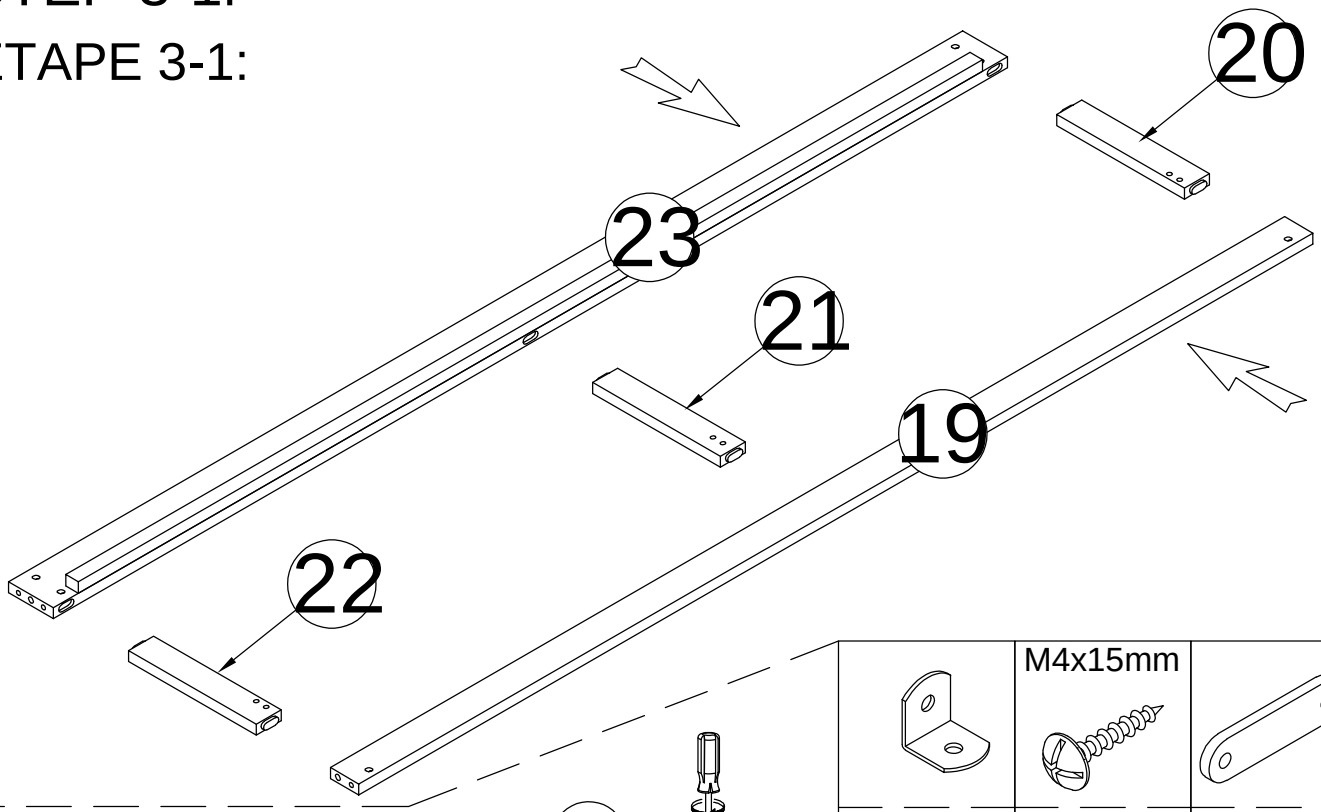

STEP 3-2:

ÉTAPE 3-2:

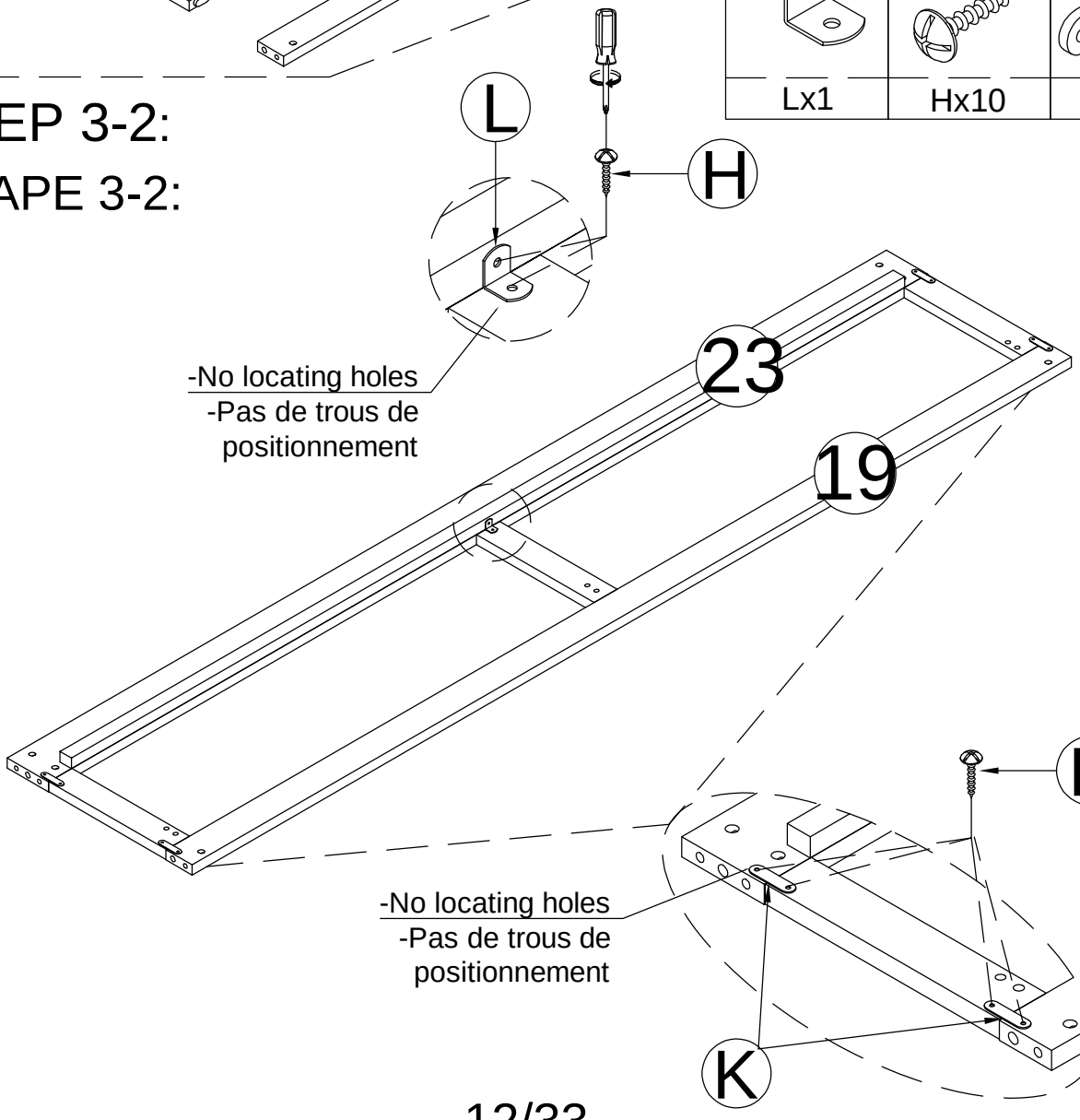

STEP 3-3:

ÉTAPE 3-3:

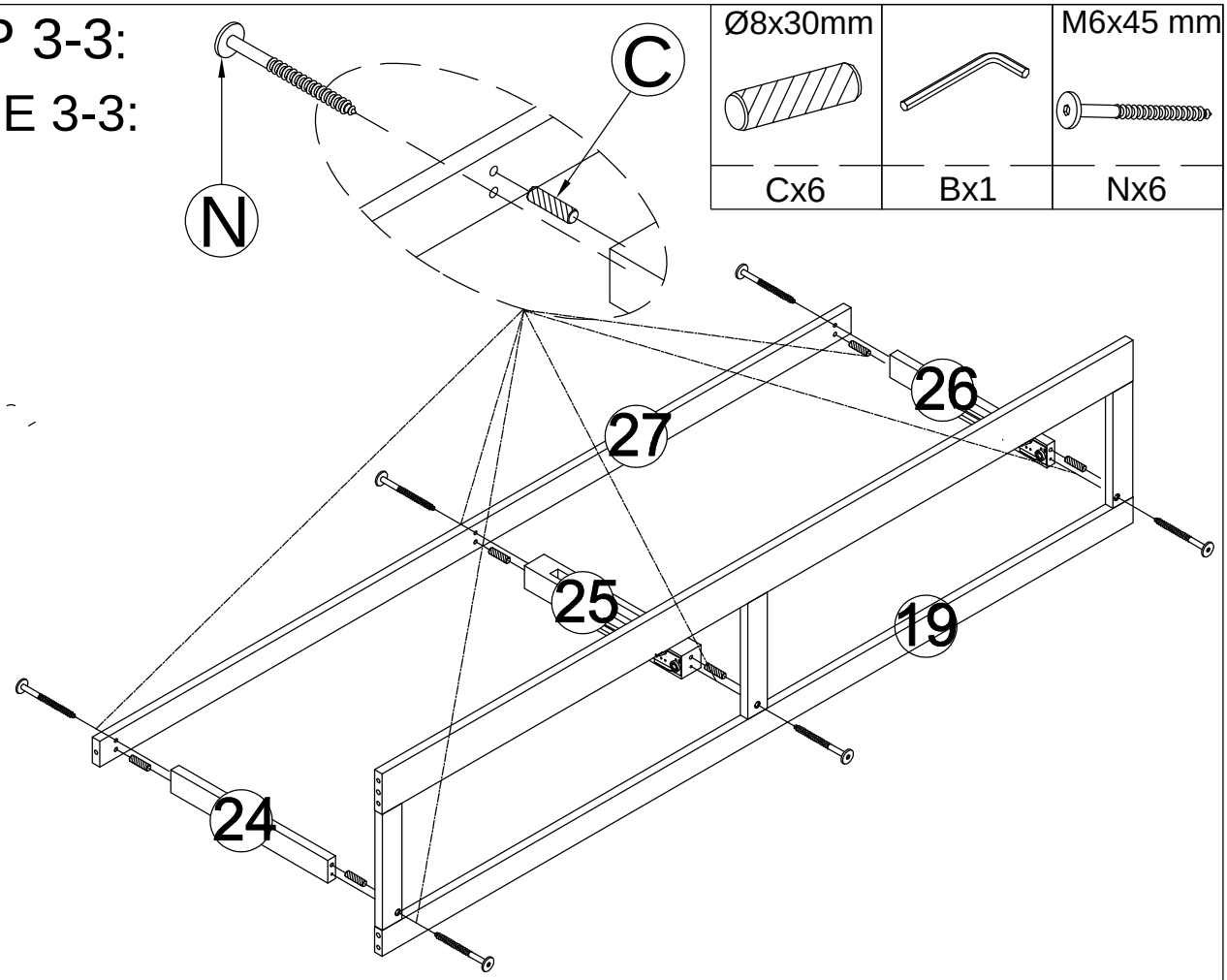

Ø8x30mm		M6x45 mm
Cx6	Bx1	Nx6

STEP 3-4:

ÉTAPE 3-4:

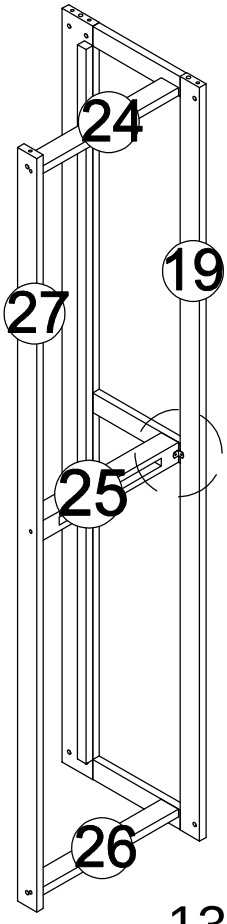

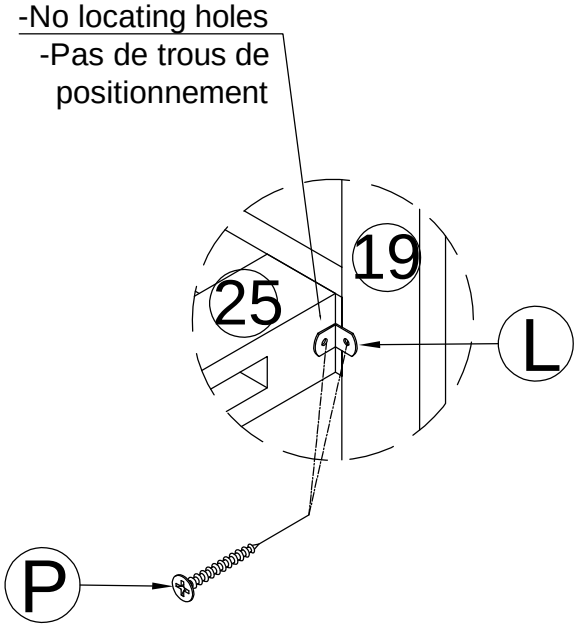

	M3x12mm
Lx1	Px2

STEP 4:

ÉTAPE 4:

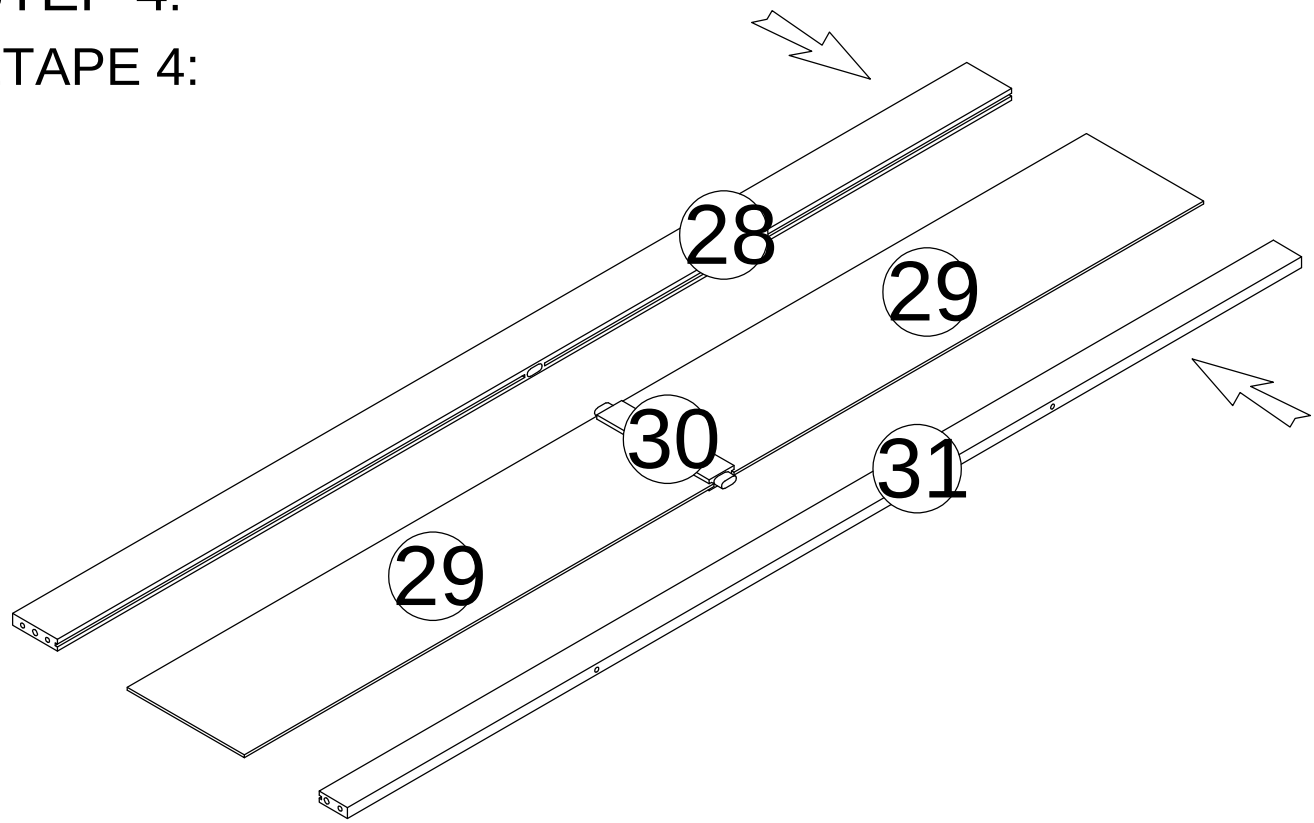

STEP 5:

ÉTAPE 5:

M4x15mm	
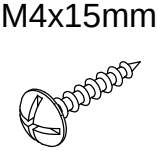	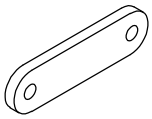
Hx4	Kx2

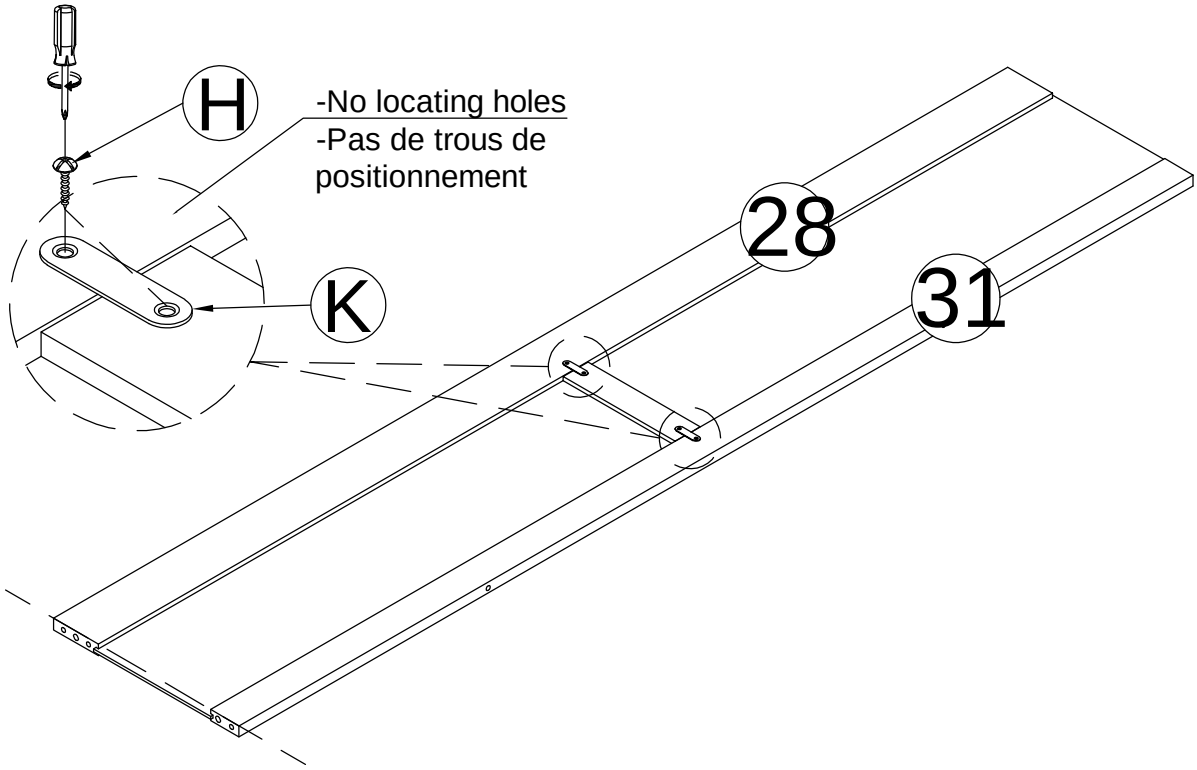

STEP 6:

ÉTAPE 6:

Ø10x40mm	M6x90mm	M6x13 mm
Mx8	Ex12	Fx12
		Bx1

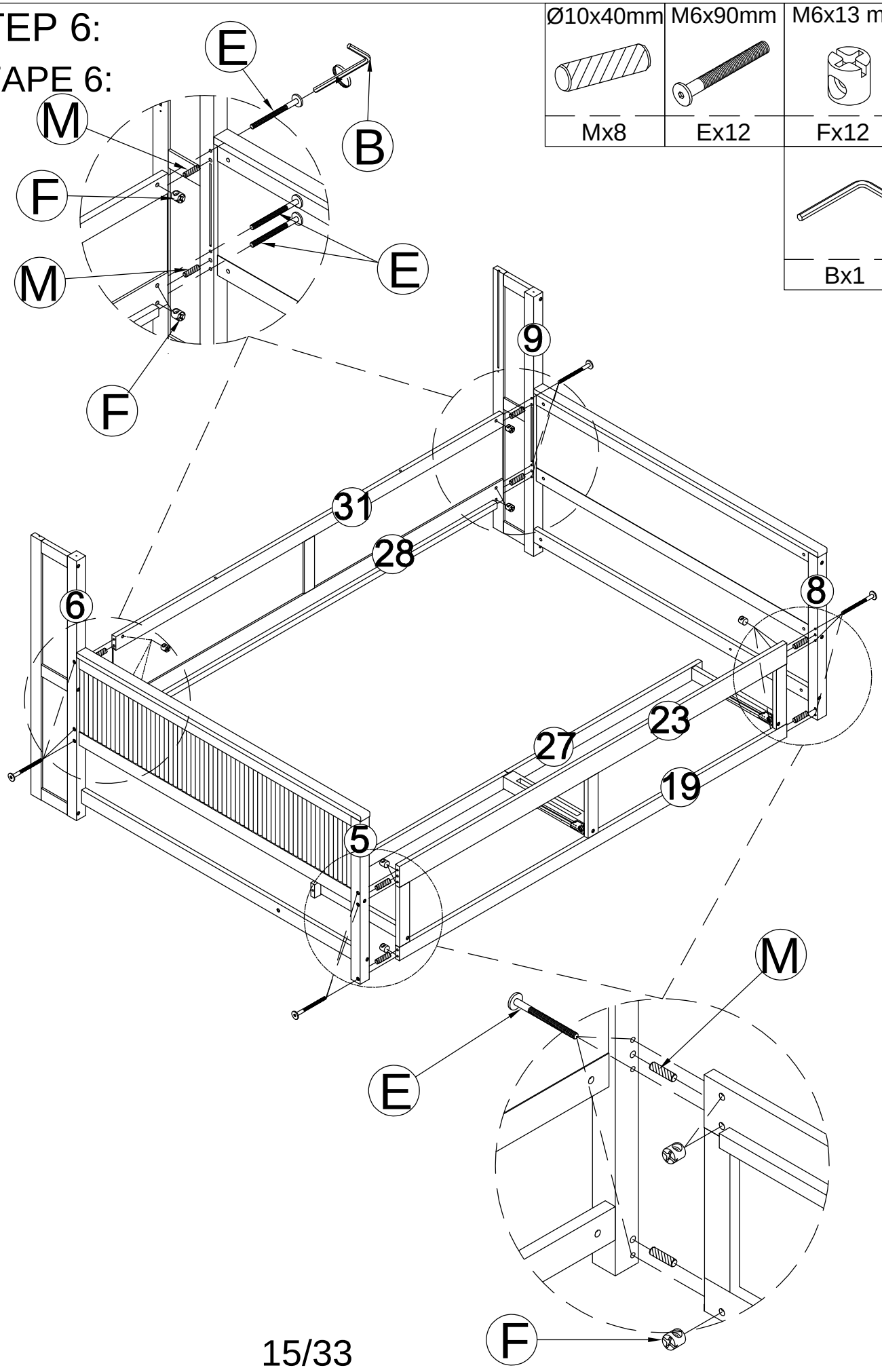

STEP 7:

ÉTAPE 7:

M6x13 mm	M6x65mm
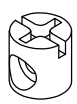	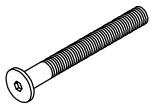
Fx2	Dx2
	
	Bx1

STEP 8:

ÉTAPE 8:

Ø8x30mm

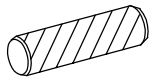

Cx2

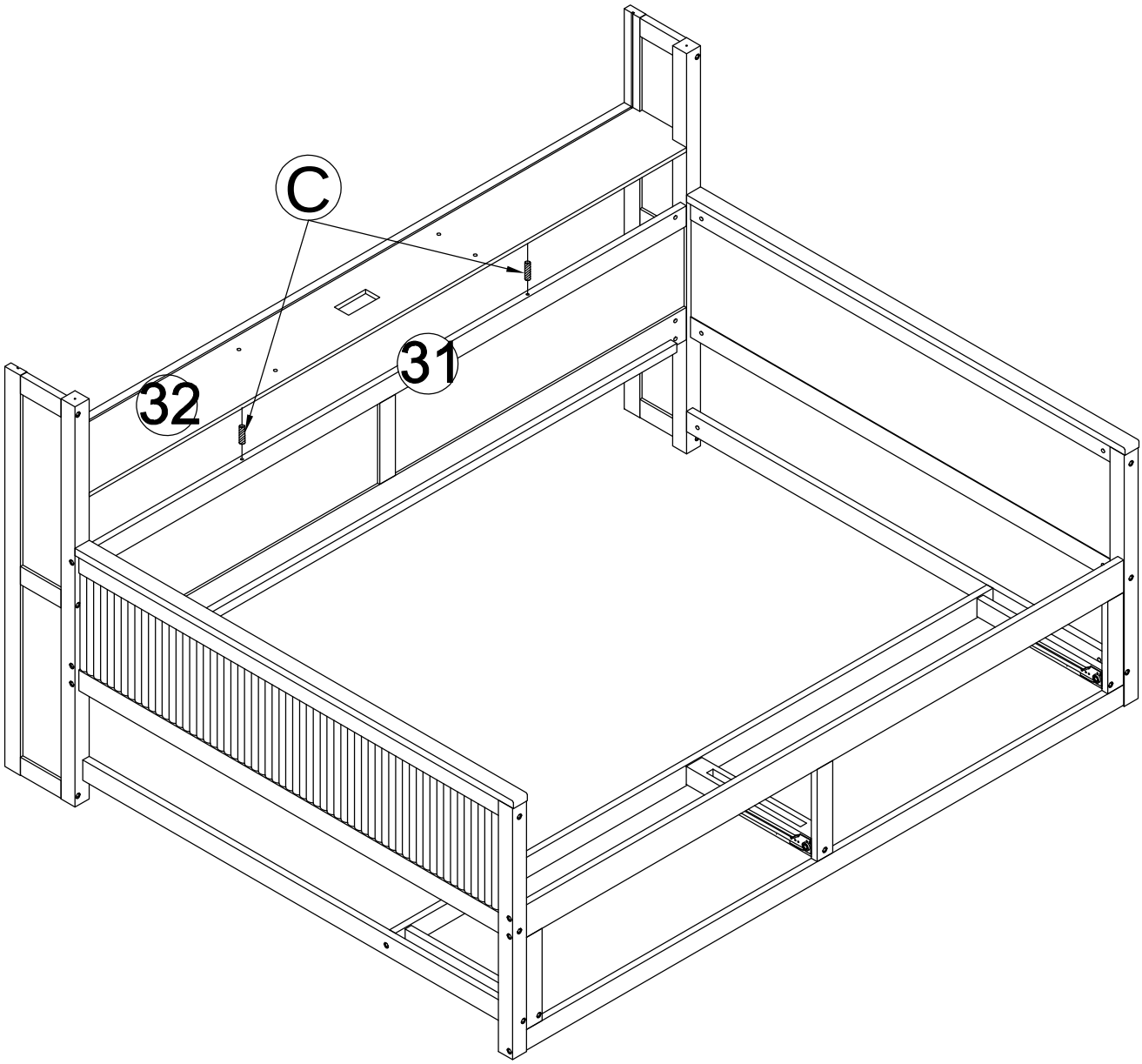

STEP 9:
ÉTAPE 9:

	M3x12mm
Lx2	Px4

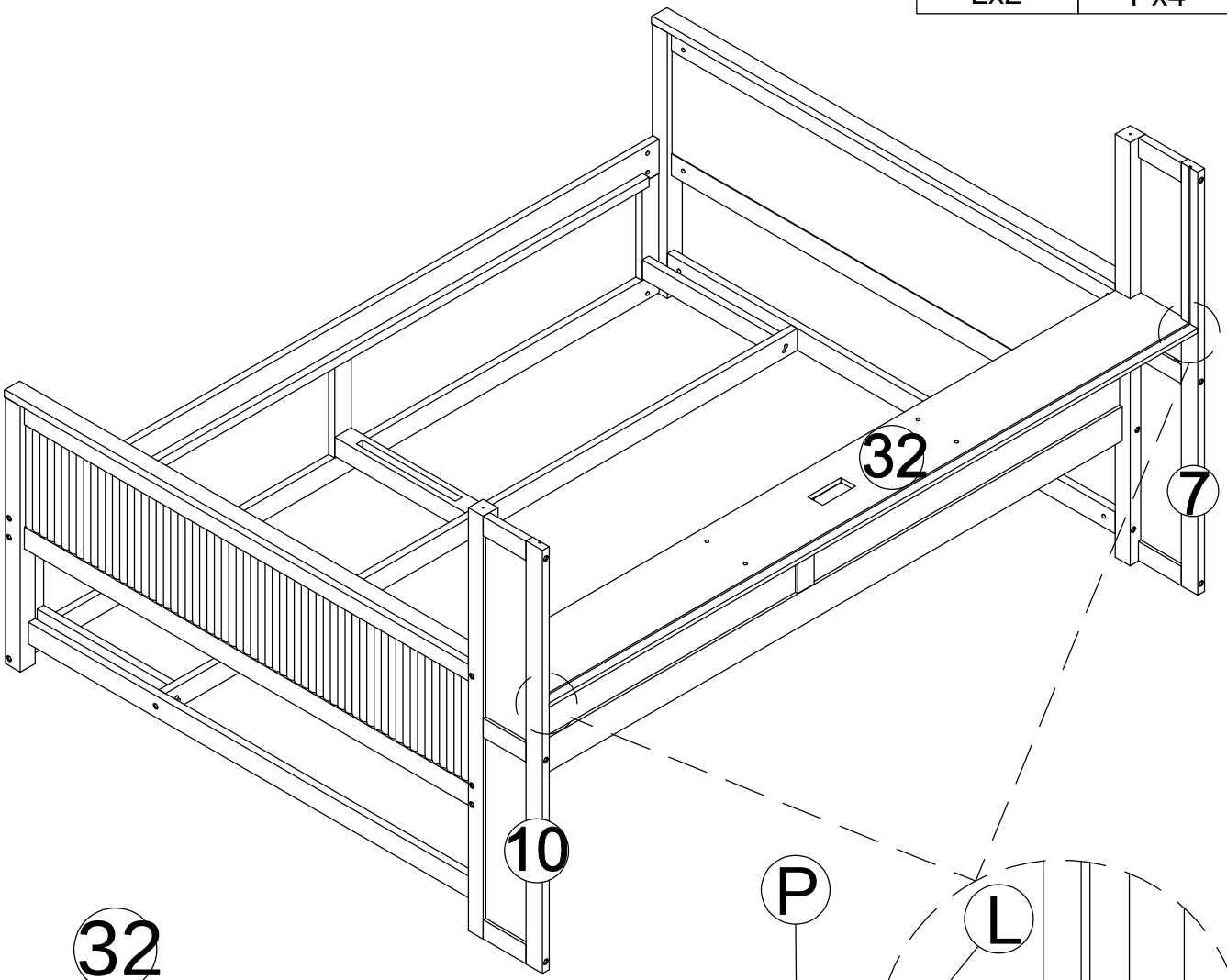

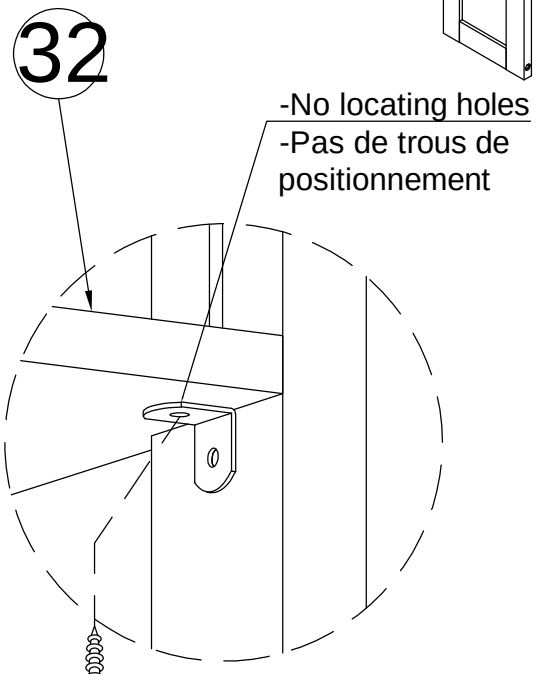

STEP 9-2:
ÉTAPE 9-2:

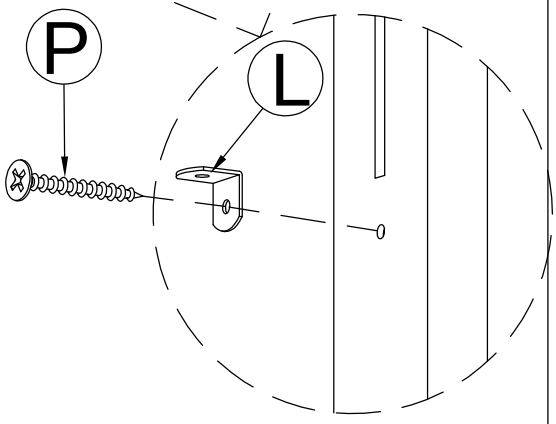

STEP 9-1:
ÉTAPE 9-1:

STEP 10:
ÉTAPE 10:

	M3x12mm
Lx4	Px8

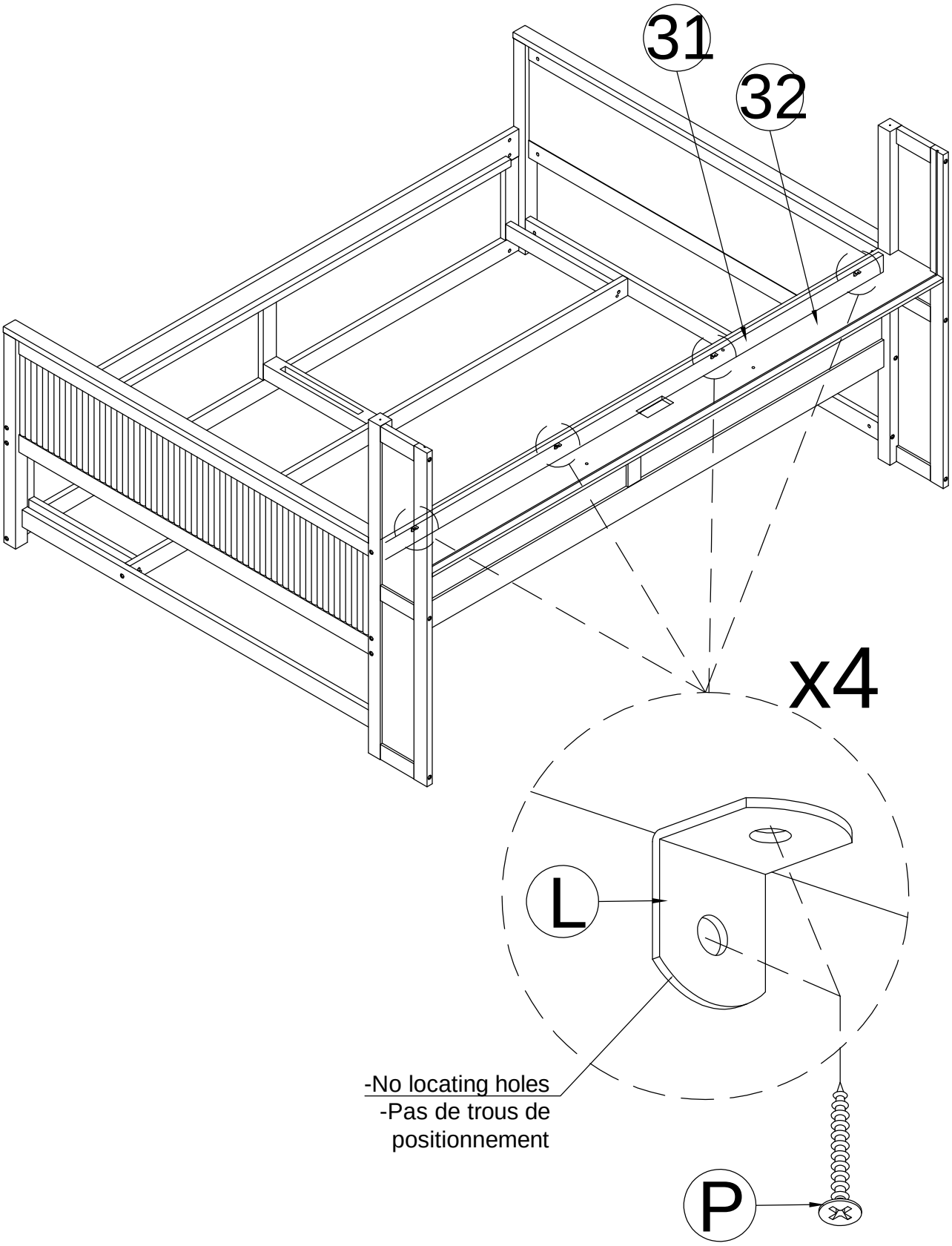

STEP 11:

ÉTAPE 11:

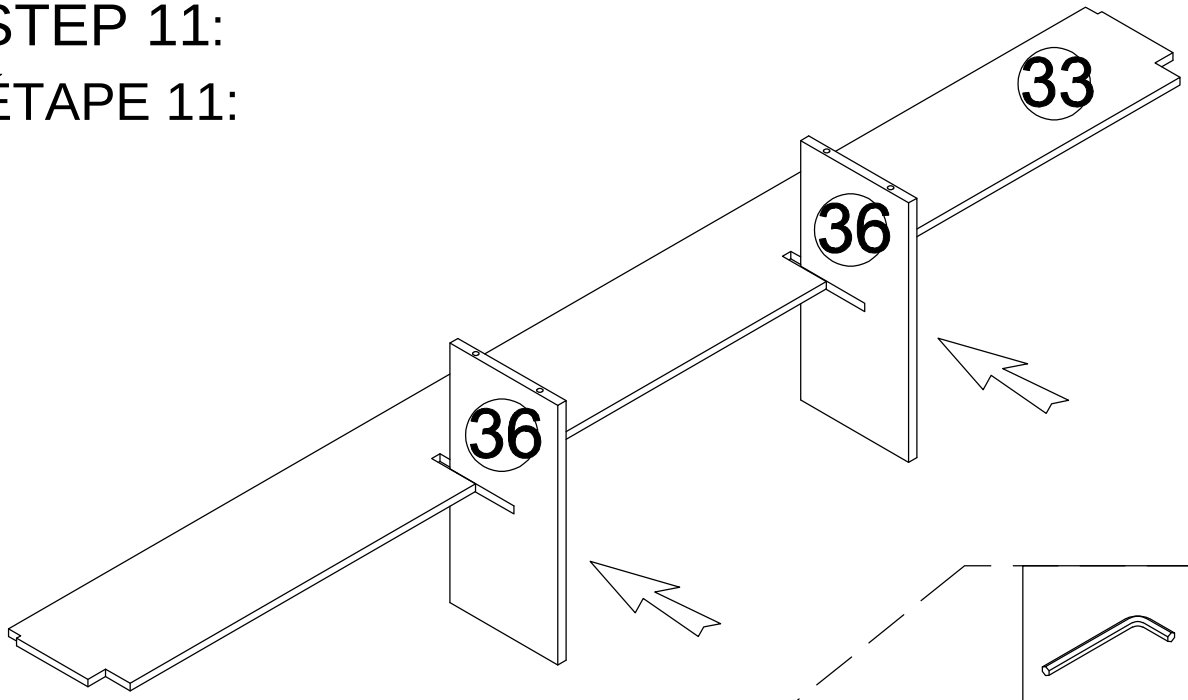

	M6x25mm
	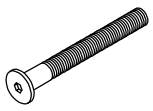
Bx1	Qx4

STEP 12:

ÉTAPE 12:

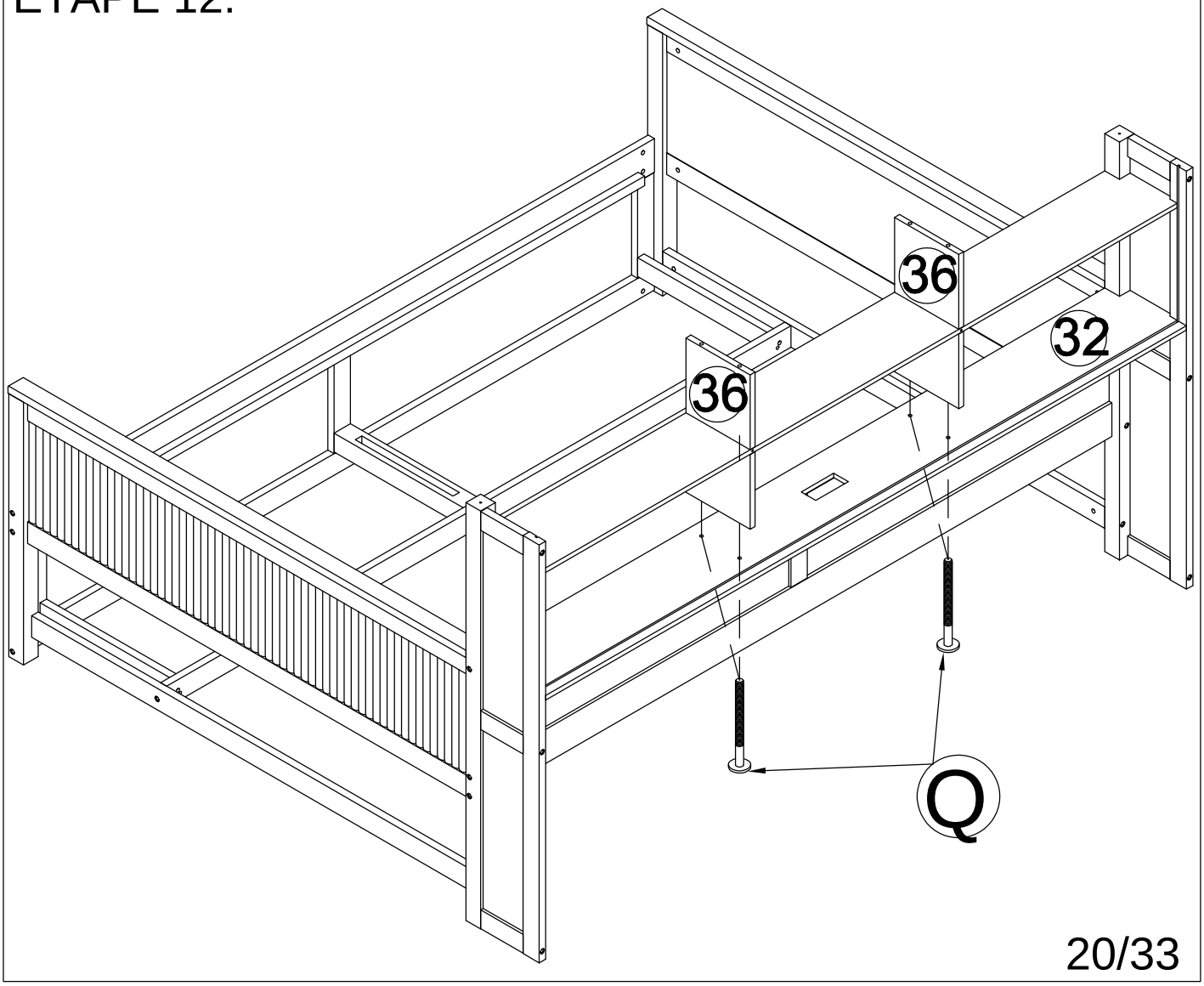

STEP 13:

ÉTAPE 13:

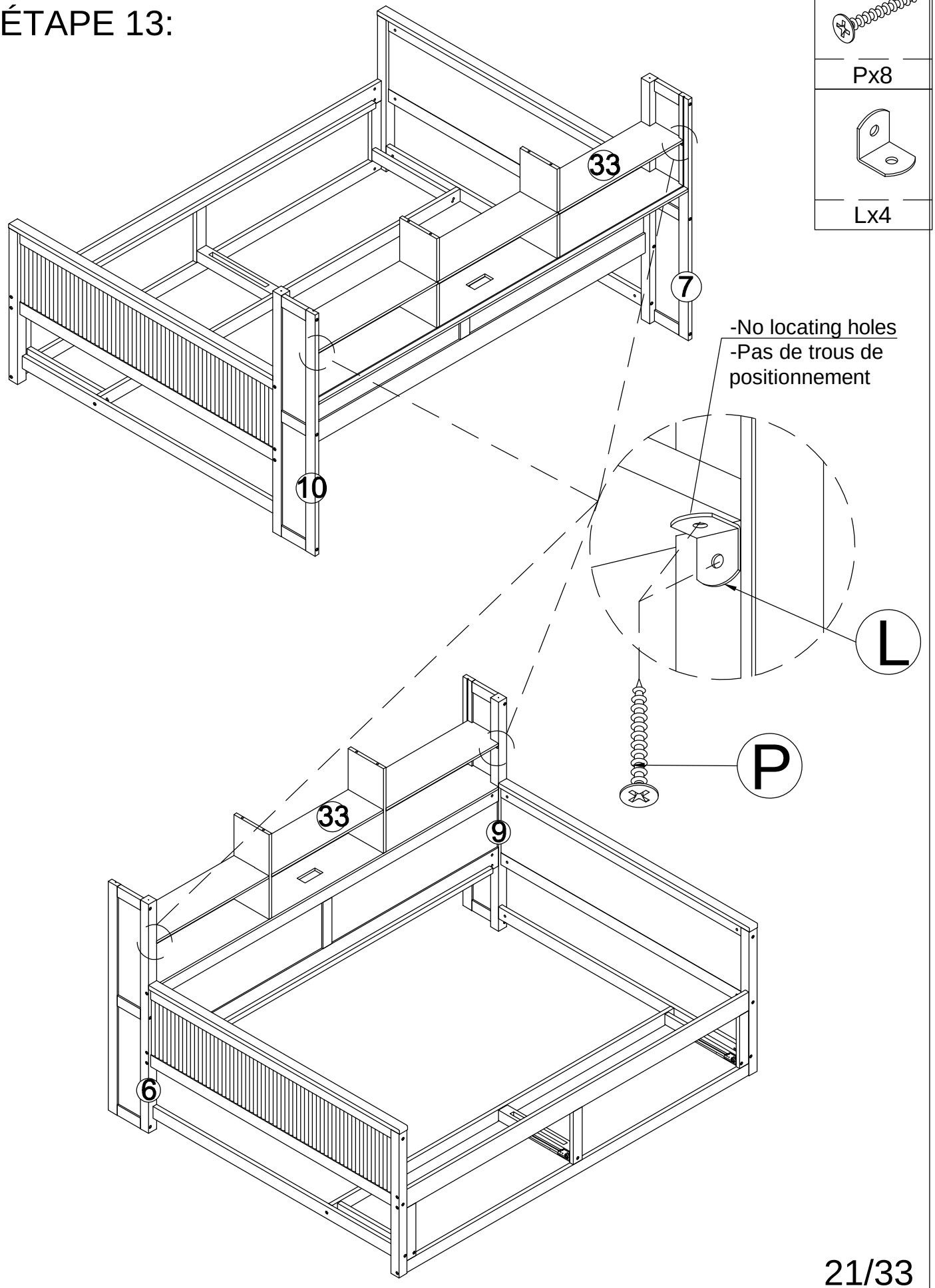

STEP 14:

ÉTAPE 14:

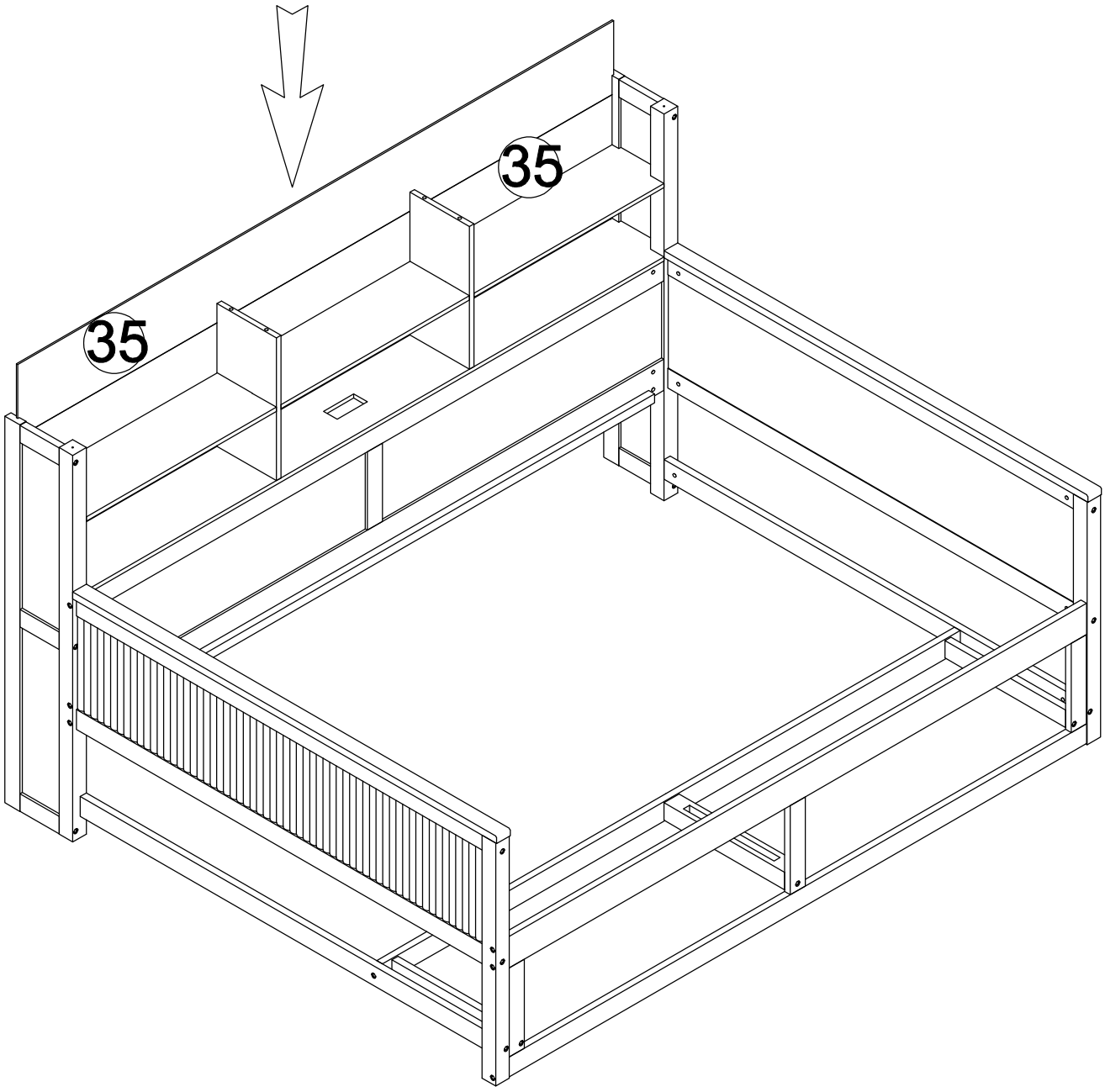

STEP 15:

ÉTAPE 15:

	M6x35 mm	Ø8x30mm
		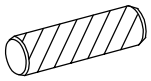
Bx1	Rx2	Cx4

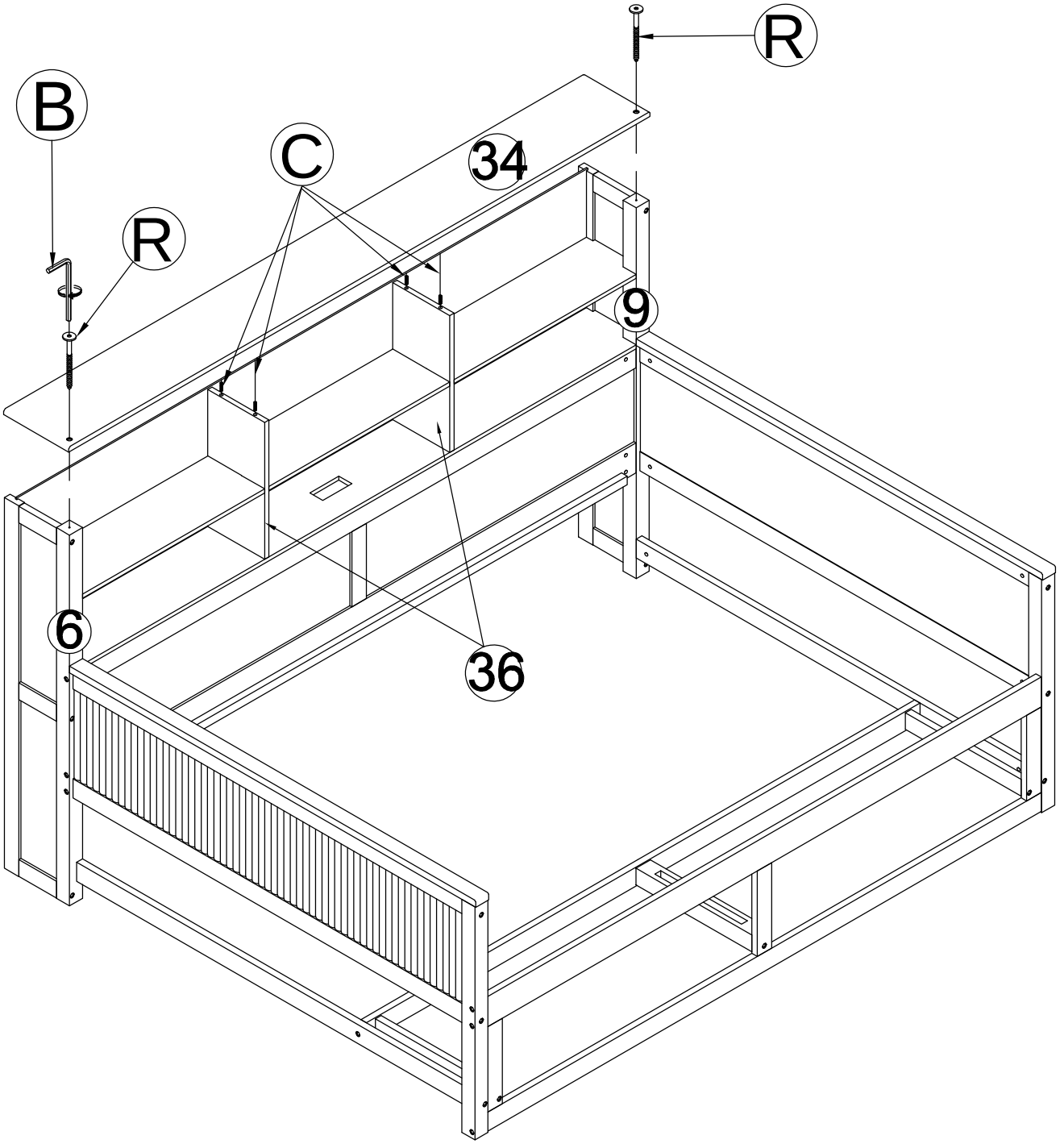

STEP 16:

ÉTAPE 16:

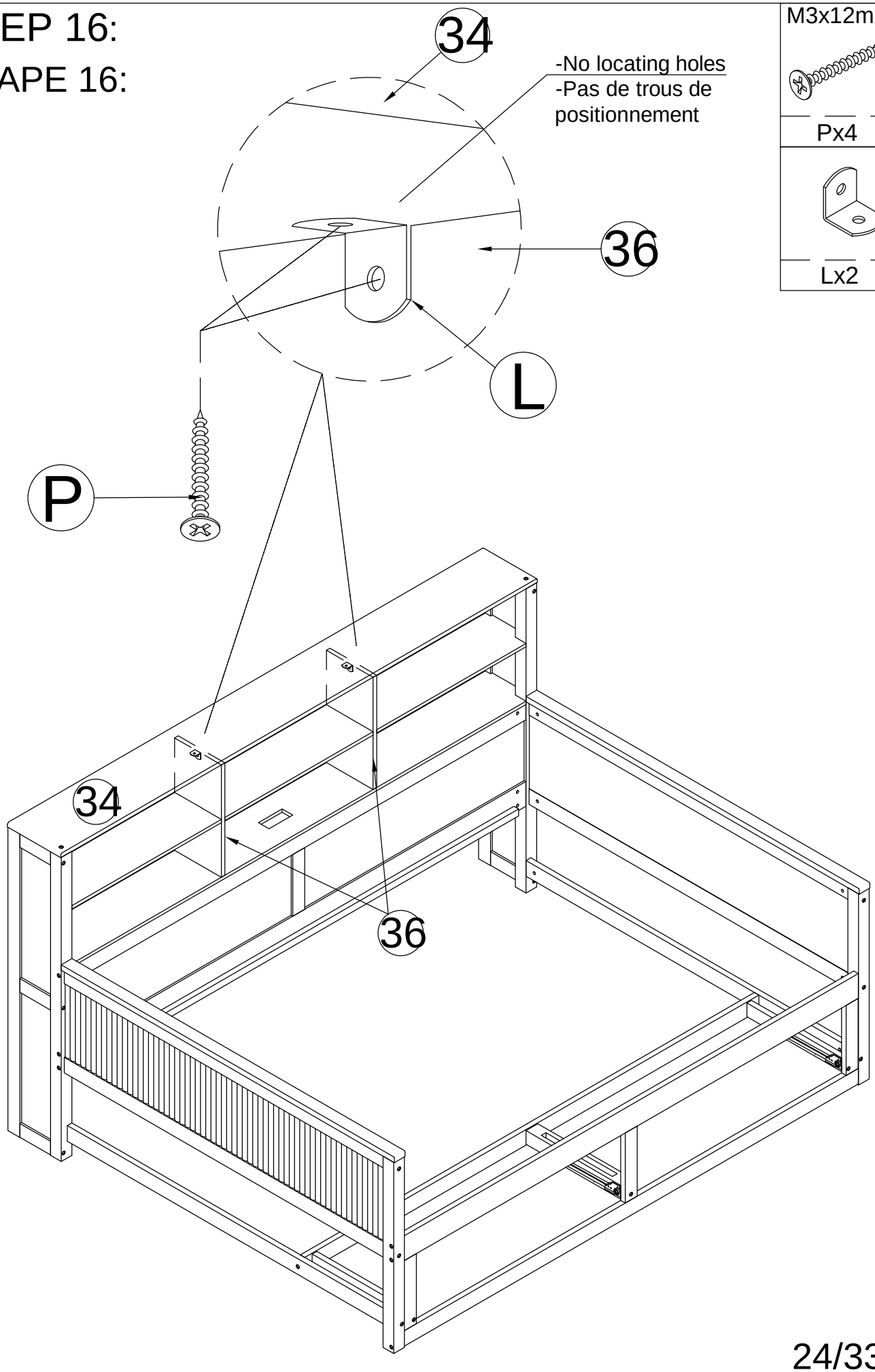

M3x12mm

Px4

Lx2

STEP 17:
ÉTAPE 17:

	M3x12mm
Lx2	Px4

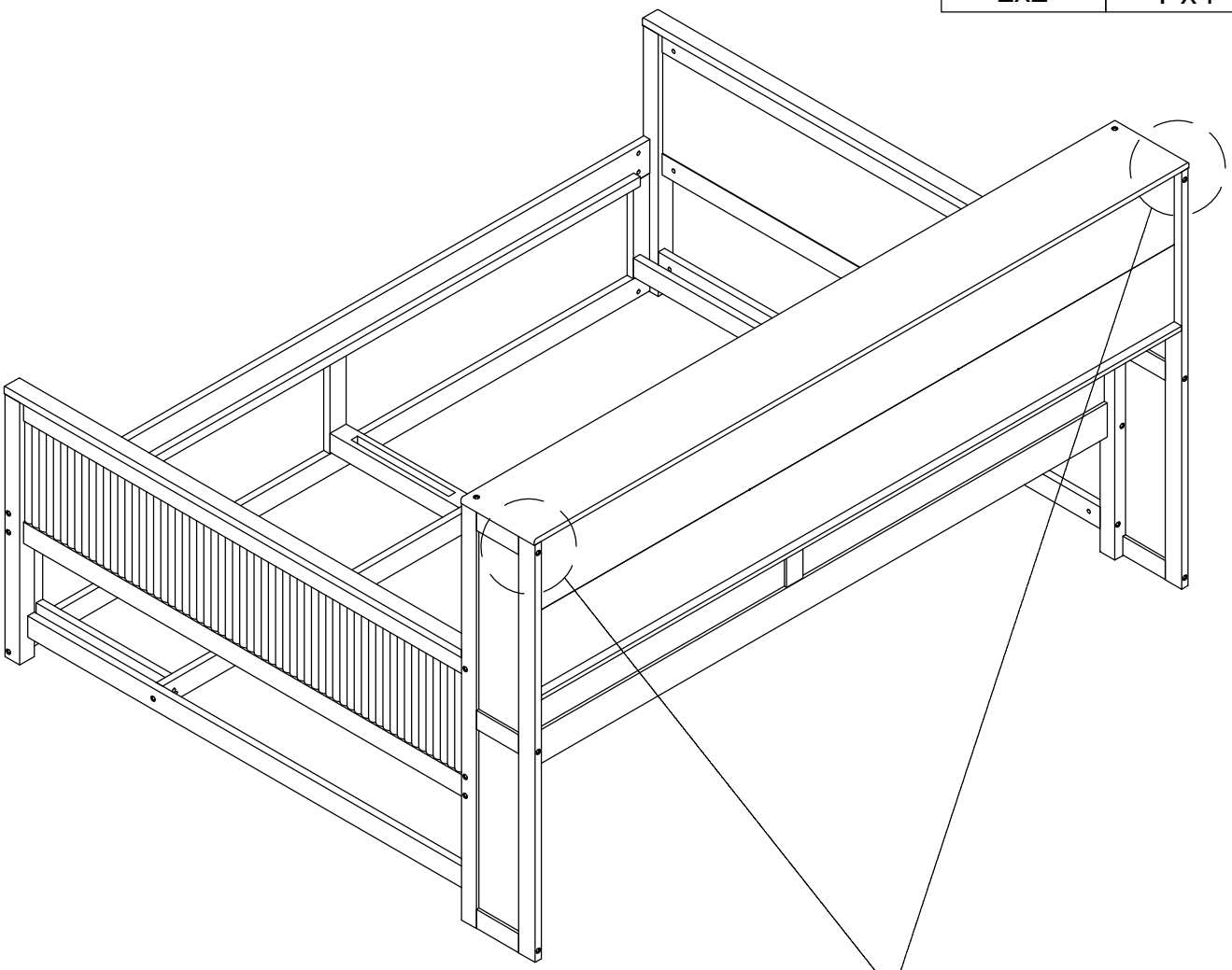

-No locating holes
-Pas de trous de positionnement

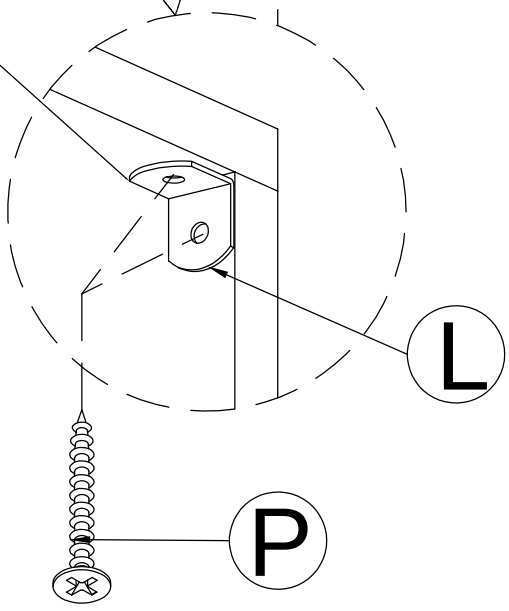

STEP 18:
ÉTAPE 18:

M4x15mm

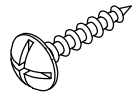

Hx2

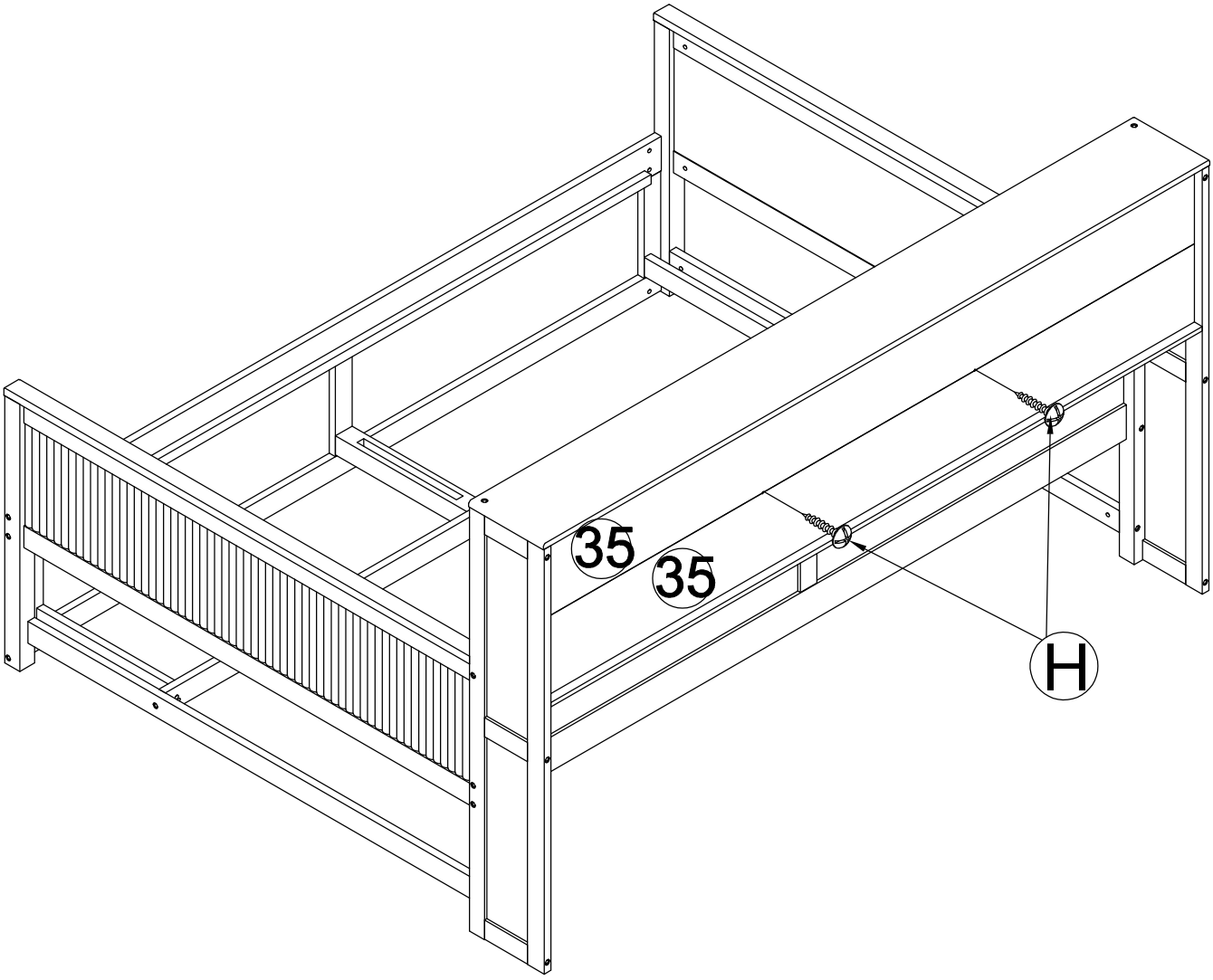

STEP 19:
ÉTAPE 19:

	M3x12mm
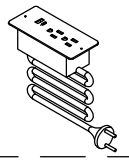	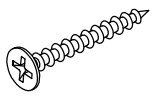
Sx1	Px2

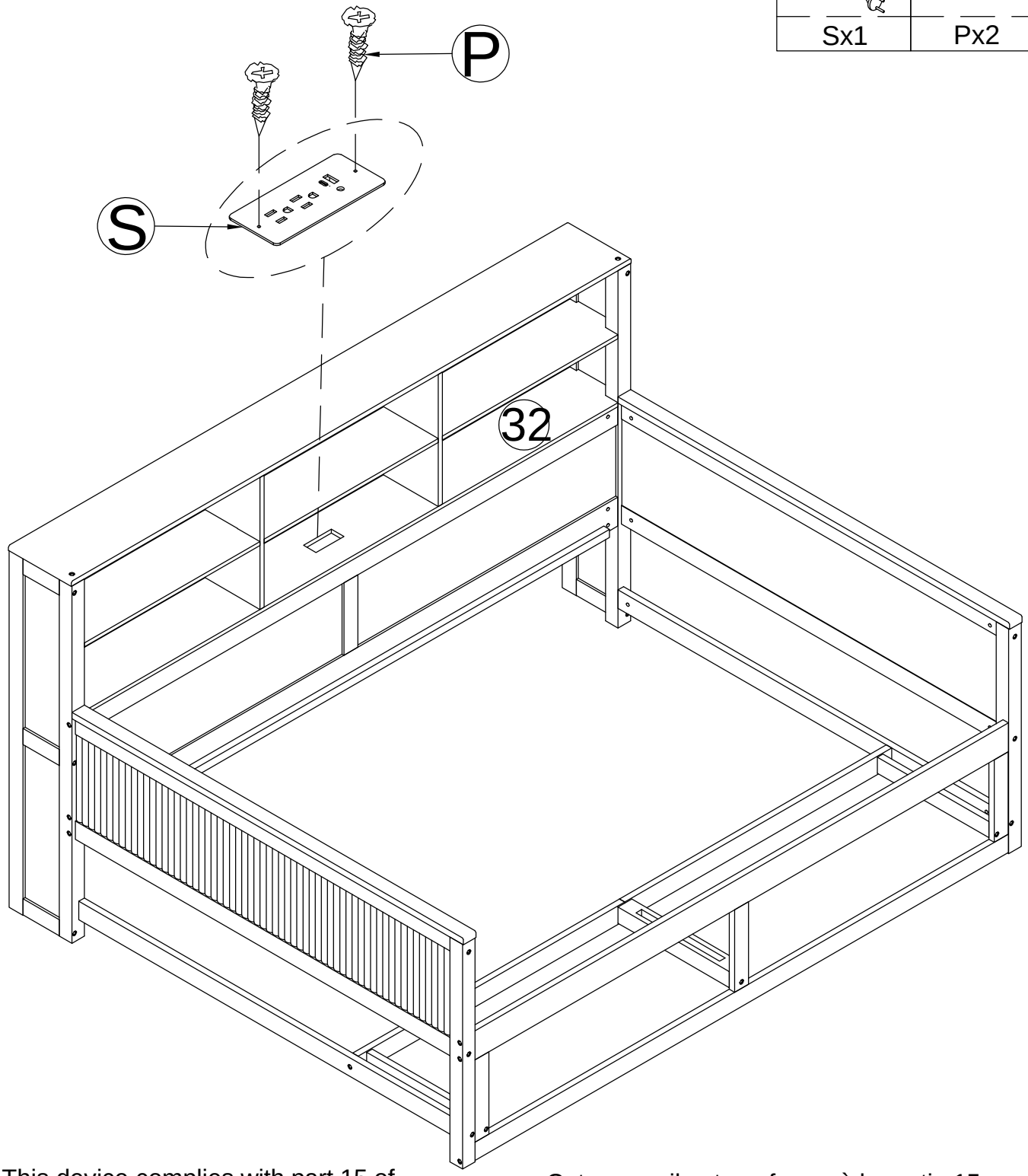

This device complies with part 15 of the FCC Rules. Operation is subject to the following two conditions: (1) This device may not cause harmful interference, and (2) this device must accept any interference received, including interference that may cause undesired operation."

Cet appareil est conforme à la partie 15 des règles de la FCC. Son fonctionnement est soumis aux deux conditions suivantes : (1) cet appareil ne doit pas causer d'interférences nuisibles, et (2) cet appareil doit accepter toute interférence reçue, y compris les interférences pouvant entraîner un fonctionnement indésirable.

STEP 20-1:

ÉTAPE 20-1:

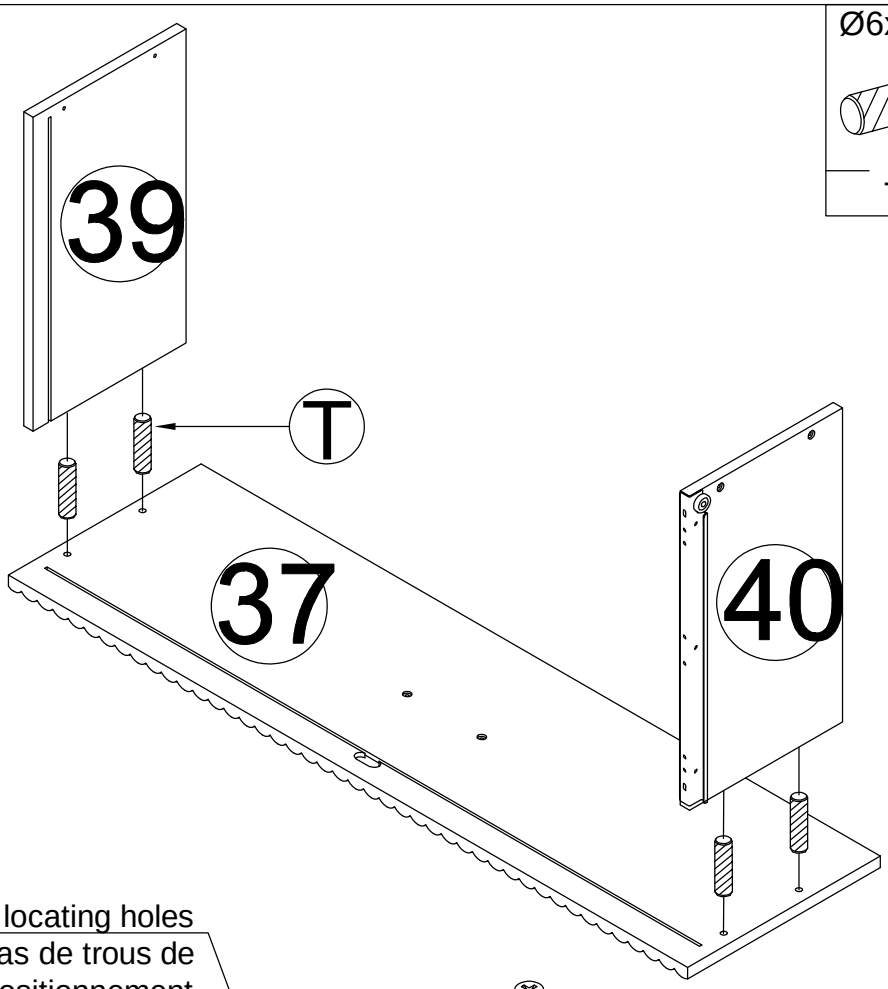

x2

Ø6x25mm
Tx8

STEP 20-2:

ÉTAPE 20-2:

-No locating holes
-Pas de trous de positionnement

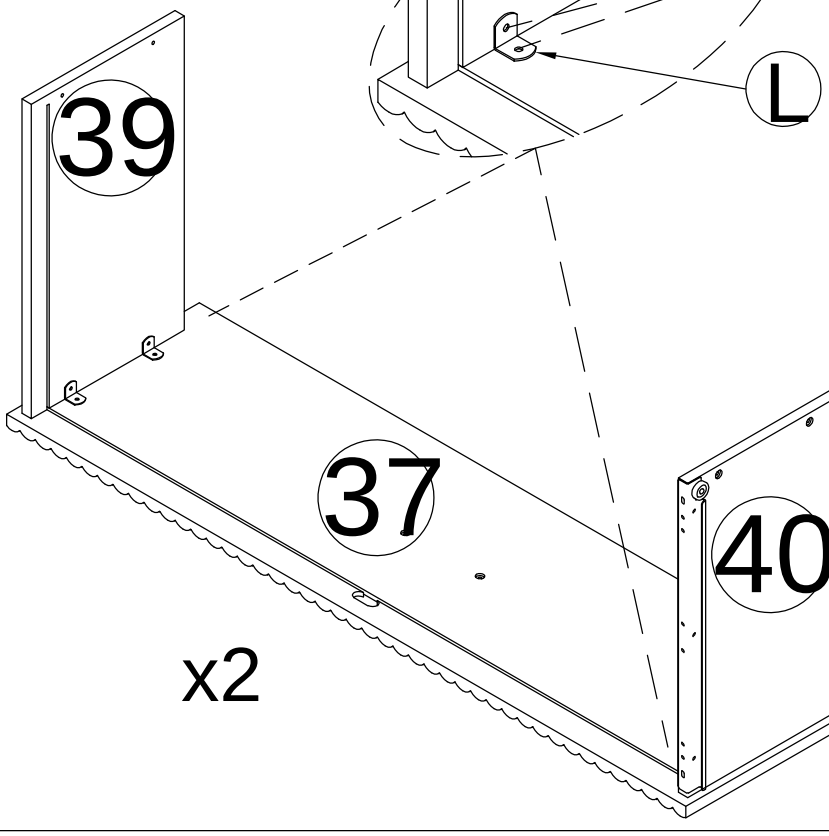

x2

	M3x12mm
Lx8	Px16

STEP 20-3:

ÉTAPE 20-3:

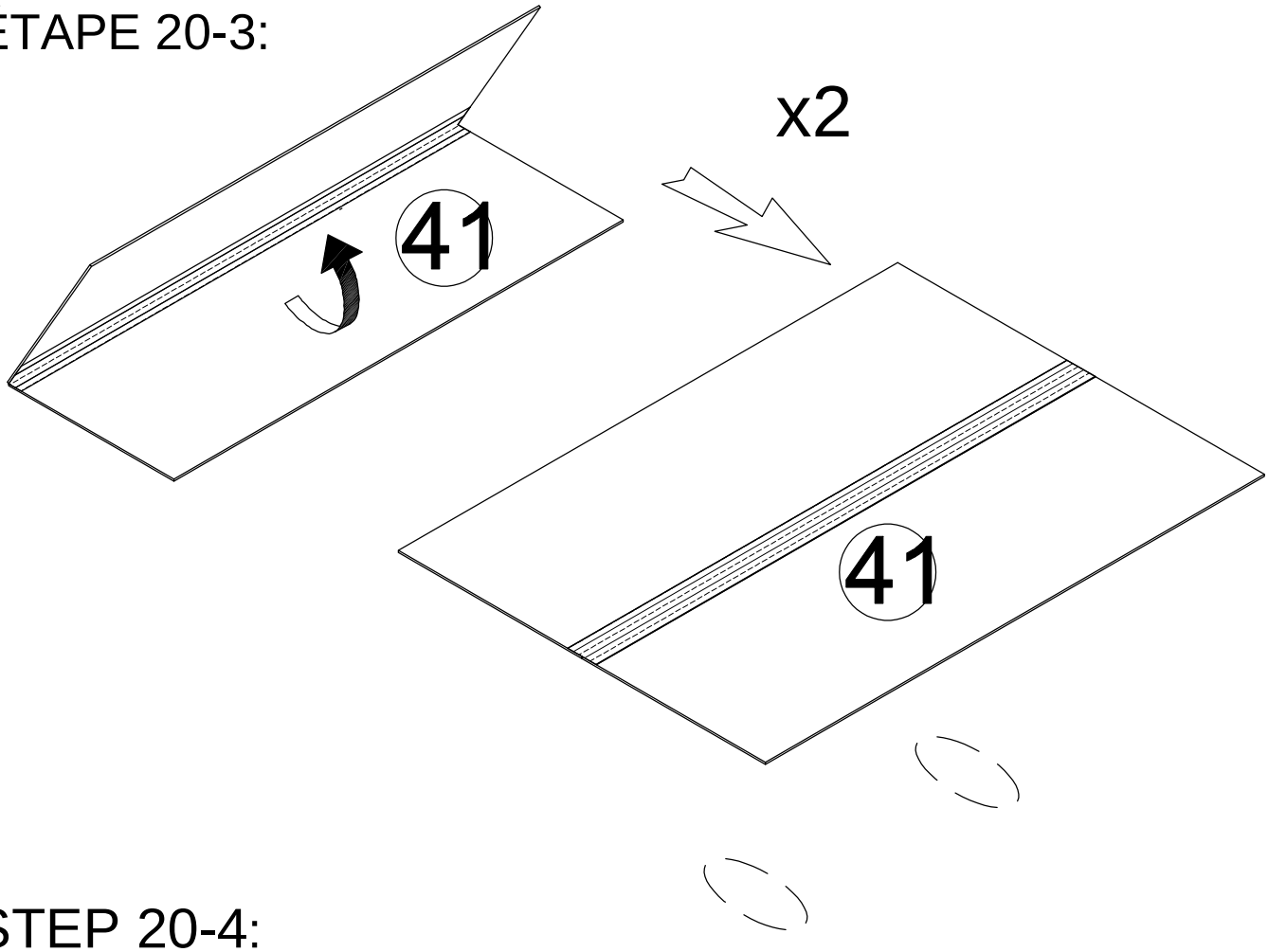

STEP 20-4:

ÉTAPE 20-4:

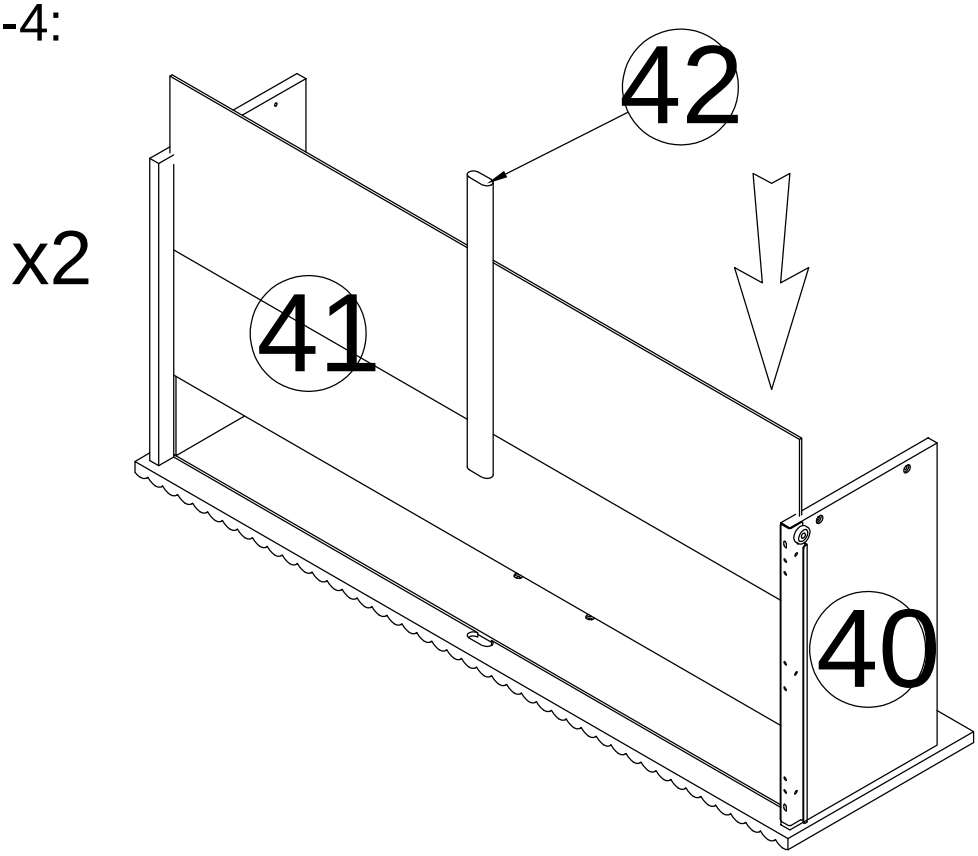

STEP 20-5:

ÉTAPE 20-5:

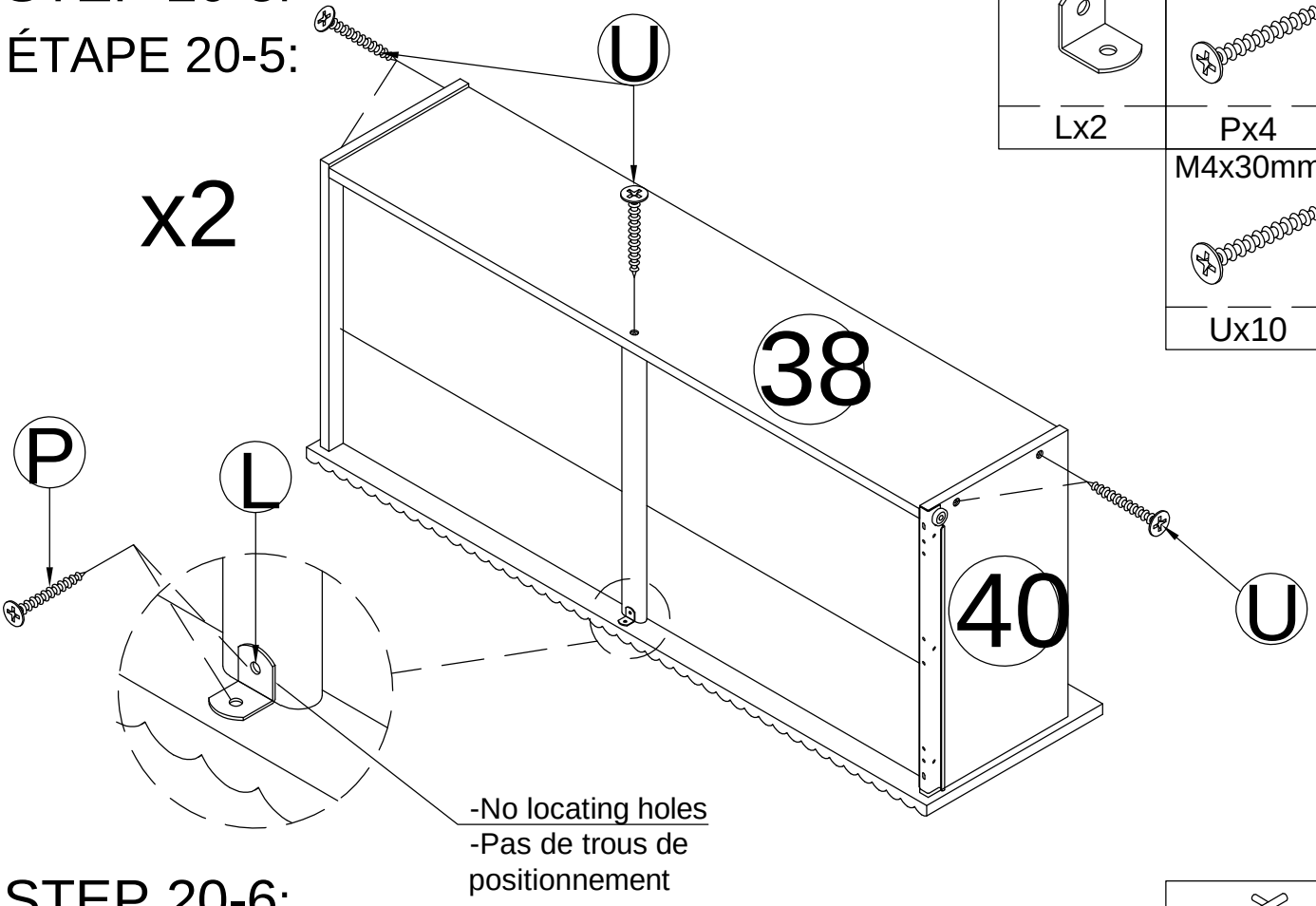

STEP 20-6:

ÉTAPE 20-6:

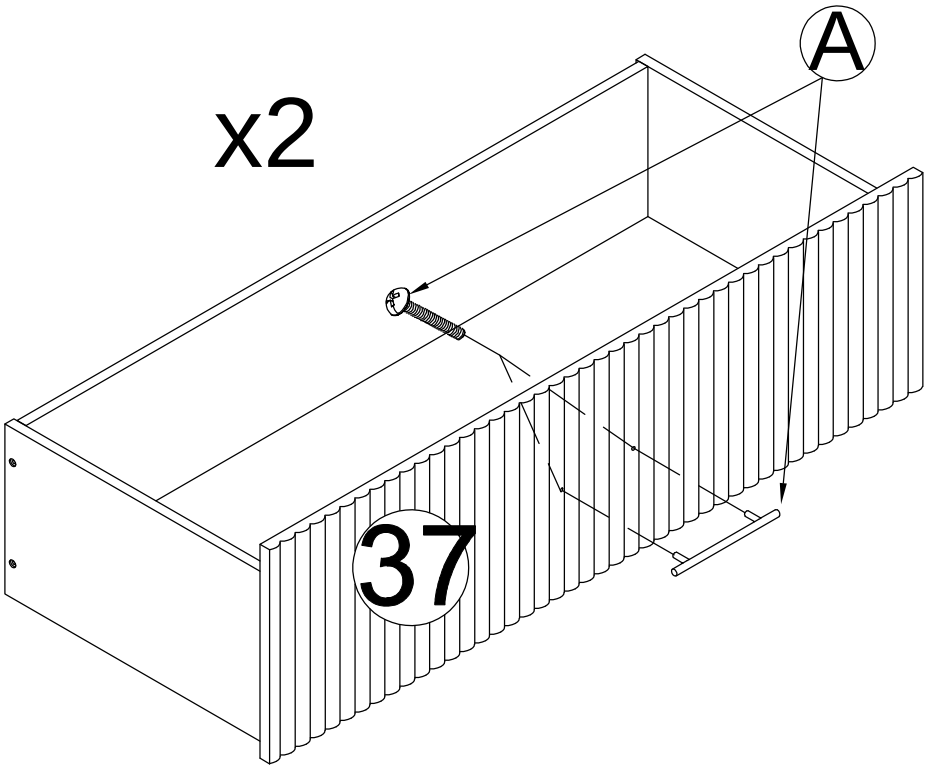

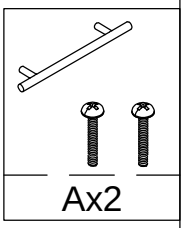

STEP 21:

ÉTAPE 21:

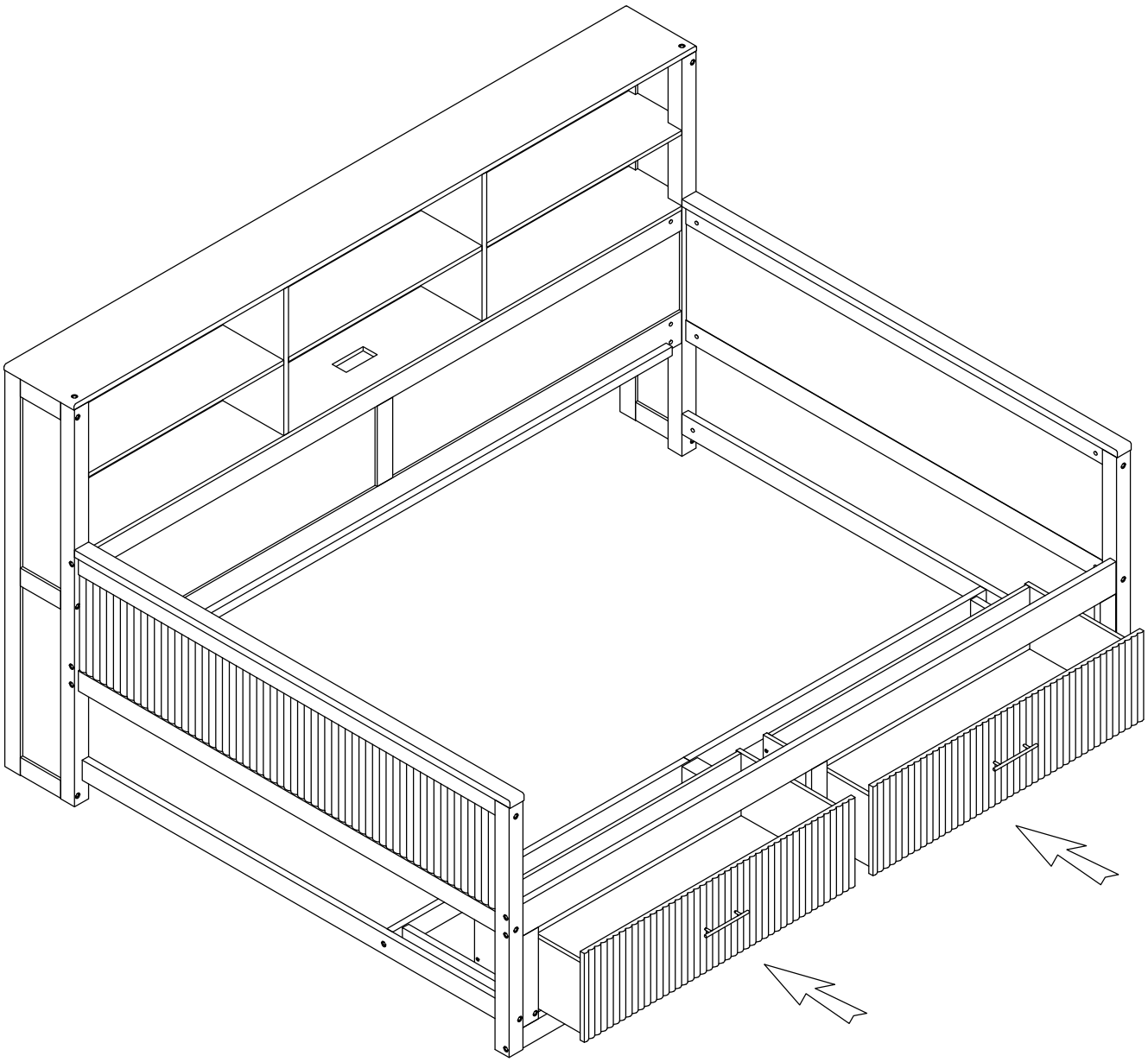

STEP 22:

ÉTAPE 22:

M4x30mm

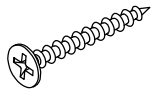

Ux20

-No locating holes
-Pas de trous de positionnement

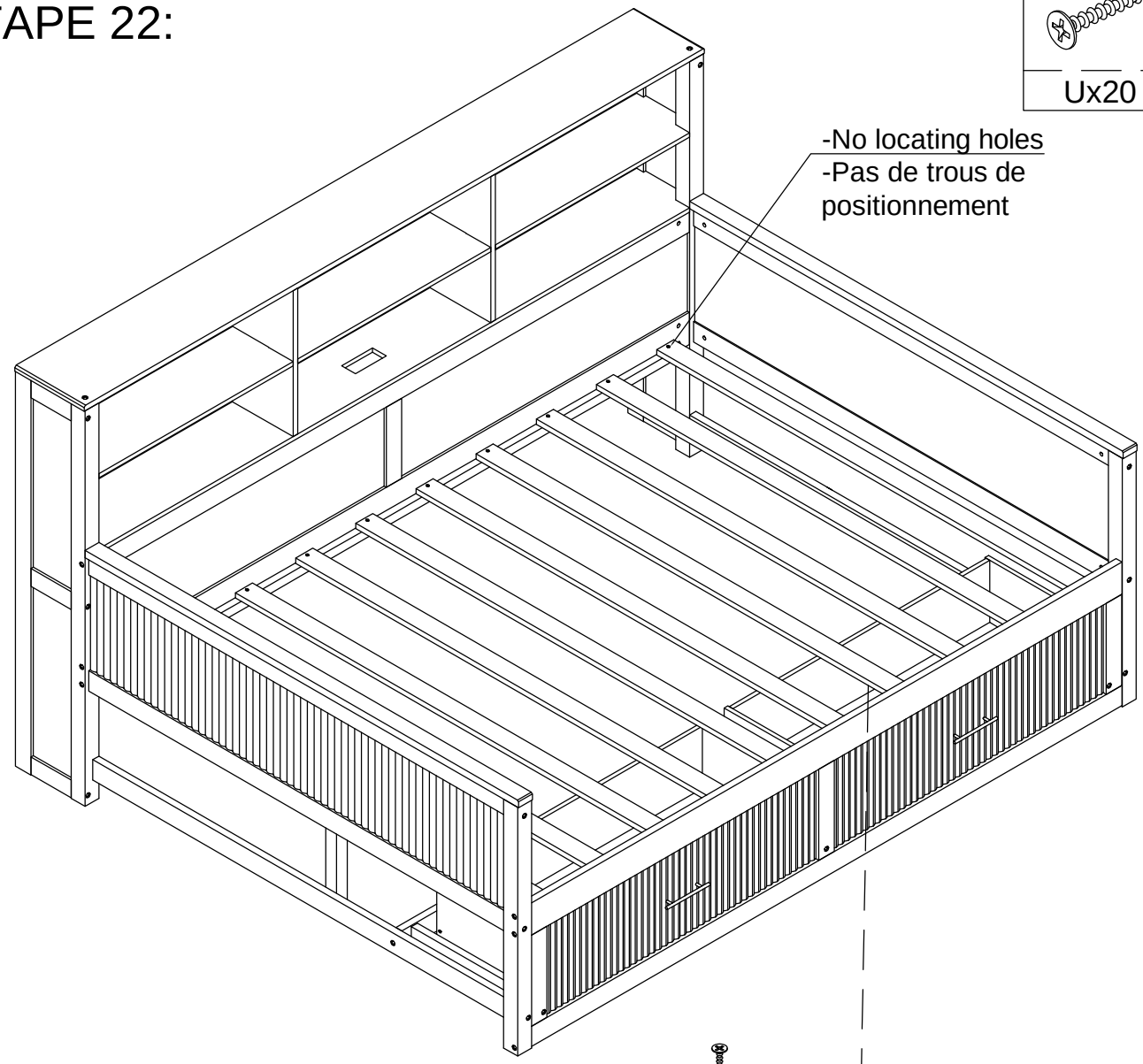

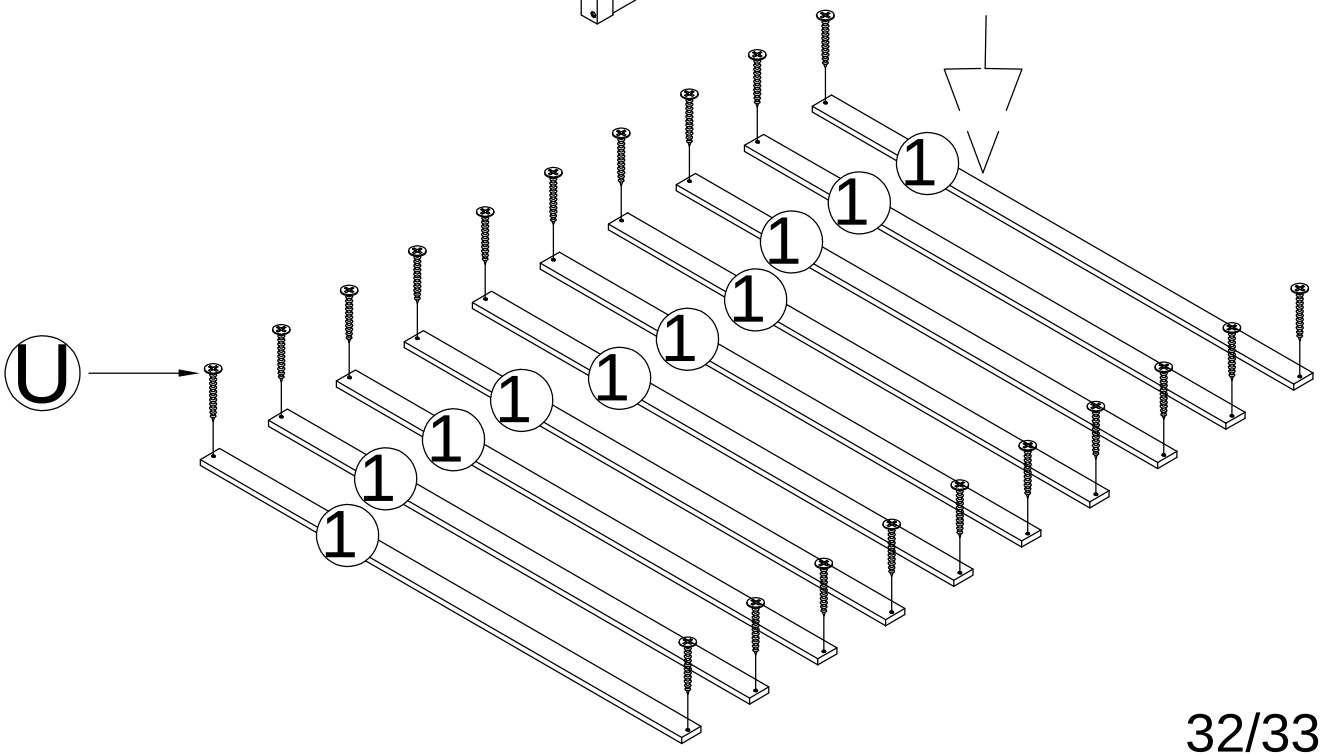

STEP 10:CONGRATULATION. YOU HAVE COMPLETED THE BED
ÉTAPE 10 : FÉLICITATION. VOUS AVEZ TERMINÉ LE LIT

