VEVOR

Affordable. Reliable. Home Improvement.

# SIDE BURNER

**MODEL:GSB1 GSB1L GSB2 GSB2L**

Technical Support and E-Warranty Certificate
www.vevor.com/support

VEVOR

Affordable. Reliable. Home Improvement.

# SIDE BURNER

**MODEL:GSB1 GSB1L GSB2 GSB2L**

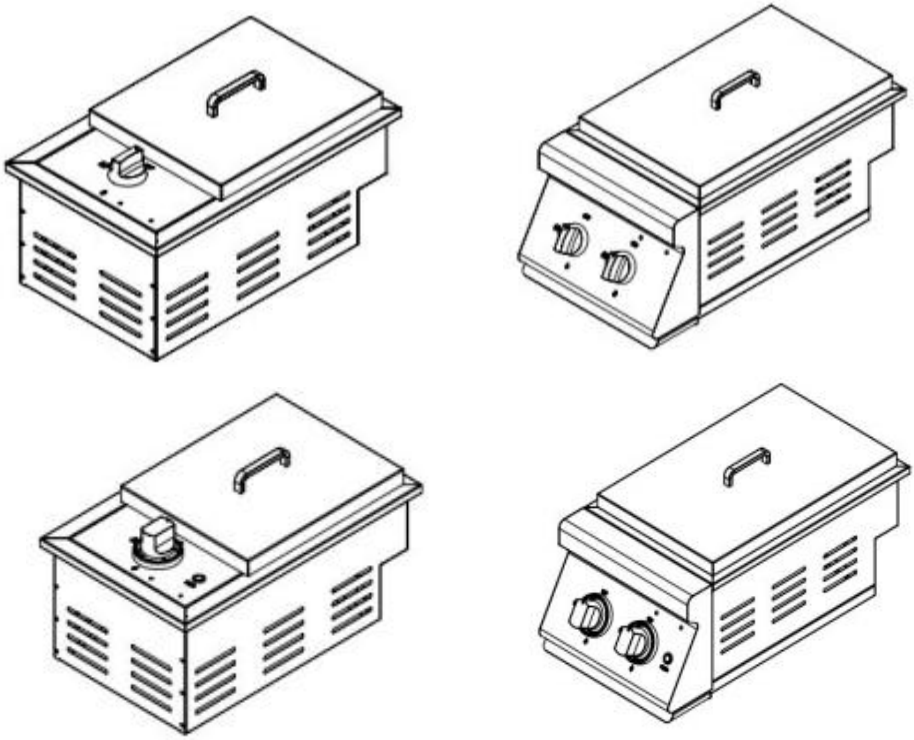

This is the original instruction, please read all manual instructions carefully before operating. VEVOR reserves a clear interpretation of our user manual. The appearance of the product shall be subject to the product you received. Please forgive us that we won't inform you again if there are any technology or software updates on our product.

| | |
|---|---|
|  | Warning-To reduce the risk of injury, user must read instructions manual carefully. |

## SAFETY INFORMATION&WARNINGS

### ⚠ WARNING

**For Outdoor Use Only (outside any enclosure)**

**FOR YOUR SAFETY:**

1.Hazardous fire or explosion may result If Instructions are Ignored
2.It is the consumer's responsibility to see that the barbecue is properly assembled, installed, and taken care of Failure to follow instructions in this manual could result in bodily injury and/or property damage.
3.Read the instructions before using the appliance.
4.Retain this manual for future reference.
5.Use outdoors only.
6.Warning accessible parts may be very hot. Keep young children away.
7.Do not move the appliance during use.
8.Turn off the gas supply at the gas cylinder after use.
9.Do not modify the appliance.
10.This appliance must be kept away from flammable materials during use.
11.The regulator and hose must be connected correctly to the appliance.
12.A spanner must be used to tighten the nut onto the connection thread.
13.Do not keep any gas cylinder inside the barbecue trolley when using. Its forbid to insert / put gas cylinder in to the appliance.

### ⚠DANGER

FOR YOUR SAFETY IF YOU SMELL GAS:
1. Turn off gas supply at gas cylinder.
2. Extinguish all naked flames; do not operate any electrical appliances.
3. Ventilate the area.

4. Check for leaks as detailed in this manual.
5. If odour persists, contact your dealer or gas supplier immediately.

**⚠ WARNING**

PRECAUTIONS:

1.Leak test all connections after each cylinder refill or before each use.
2.Never check for leaks with a match or open flame.
3.Do not store of use gasoline or other flammable vapours and liquids in the vicinity of this or any other appliance.
4.Any LP cylinder not connected for use shall not be stored in the vicinity of this or any other appliance.

**⚠ DANGER**

Never operate this appliance unattended.

**Assembly**

**WARNING:**Whilst every effort has made in manufacture of your barbecue to remove any sharp edge, you should handle all components with care to avoid accidental injury.
Tools required: Either a crosshead or flat-bladed screwdriver and either a spanner or a pair pliers.
1. Please read all instructions thoroughly before proceeding.
2.Find a large, clean area in which to assemble your Side Burner. Please refer to the parts list and assembly diagram as necessary.
3.Assembly of the Side Burner many large components, it is advisable to have two people assemble the unit.
**NOTICE:**Make sure all the plastic protection rip off before assembling !

## MODEL AND PARAMETERS

| Model | Natural (NG)-4”WC | | Propane (LPG)-11”WC | | Electrical parameter |
|---|---|---|---|---|---|
| | BTU | Orifice Size | BTU | Orifice Size | |

| | | | | | |
|---|---|---|---|---|---|
| GSB1 | 15000 | Ø1.05mm | 15000 | Ø1.6mm | / |
| GSB1L | 17000 | Ø1.05mm | 17000 | Ø1.6mm | DC 5V/1A (Via 100V-240V 50-60Hz adaptor) |
| GSB2 | 15000*2 | Ø1.05mm | 15000*2 | Ø1.6mm | / |
| GSB2L | 17000*2 | Ø1.05mm | 17000*2 | Ø1.6mm | DC 5V/1A (Via 100V-240V 50-60Hz adaptor) |

## INSTRUCTIONS

GSB1/GSB1L

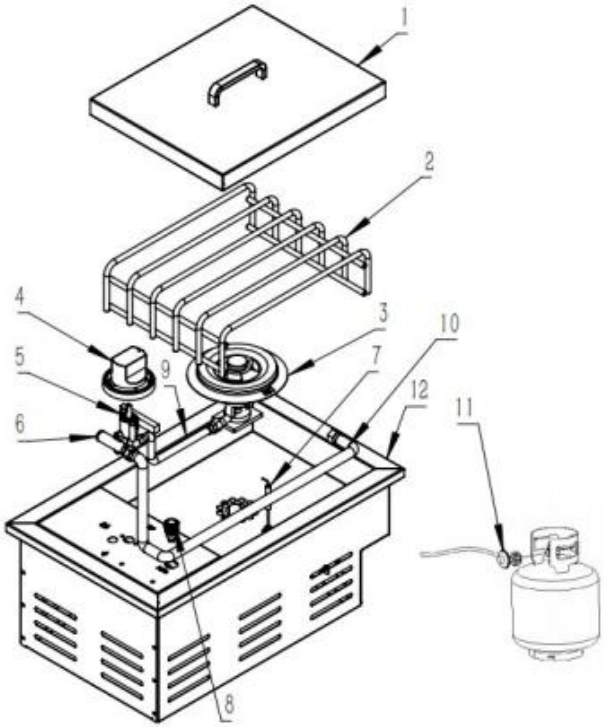

| NO. | PART | QTY | Remark |
|---|---|---|---|
| 1 | Upper cover | 1 | |
| 2 | Stainless steel grid | 1 | |
| 3 | Burner | 1 | |
| 4 | Knob | 1 | |
| 5 | Flow valve | 1 | |
| 6 | Inlet pipe | 1 | |
| 7 | Ignition pin | 1 | |
| 8 | Power switch | 1 | Only for GSB1L |
| 9 | Trachea | 1 | |
| 10 | Intake bellows | 1 | |
| 11 | Reducing valve | 1 | |
| 12 | Stainless steel shell | 1 | |

GSB2/GSB2L

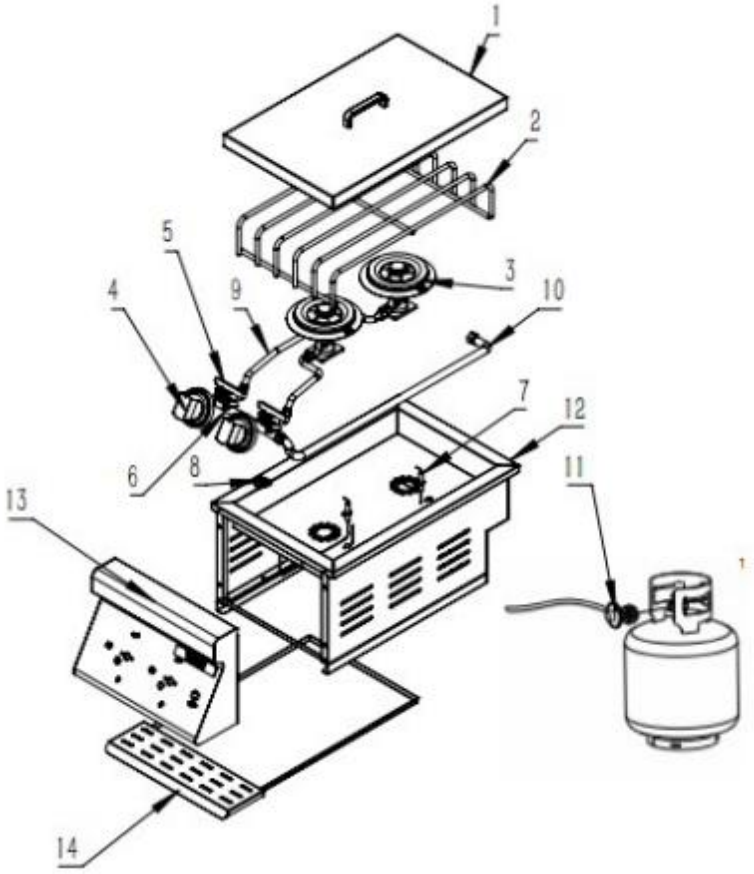


| NO. | PART | QTY | Remark |
|---|---|---|---|
| 1 | Upper cover | 1 | |
| 2 | Stainless steel grid | 1 | |
| 3 | Burner | 2 | |
| 4 | Knob | 2 | |
| 5 | Flow valve | 2 | |

| | | | |
|---|---|---|---|
| 6 | Inlet pipe | 1 | |
| 7 | Ignition pin | 2 | |
| 8 | Power switch | 1 | Only for GSB2L |
| 9 | Trachea | 2 | |
| 10 | Intake bellows | 1 | |
| 11 | Reducing valve | 1 | |
| 12 | Stainless steel shell | 1 | |
| 13 | Stainless steel front panel | 1 | |
| 14 | Oil sludge tray | 1 | The tray should be cleaned after every use |

## INSTALLATION GUIDE

**Accessory assembly**

**1. Upper cover assembly** ： Use a screwdriver to remove the screws on the handle and tighten the cover holes as shown in the following figure.

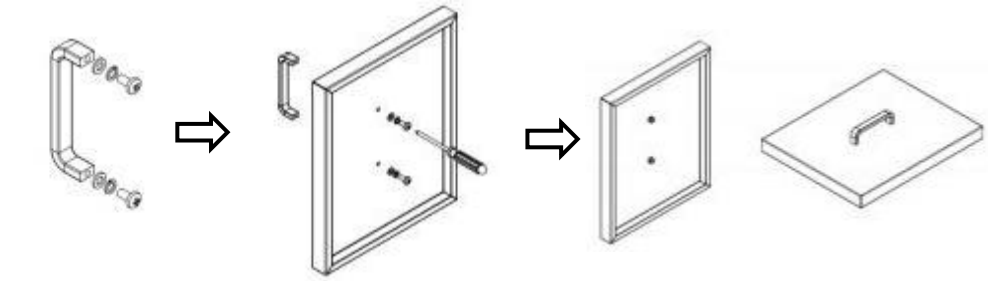

**2. LPG Connection mode:**

The side burner assembly itself shipped with a 5/8" UNF flare fitting

permanently attached to the gas input.The pressure regulating valve is connected to the gas tank. The pressure regulating valve can adjust the flow rate

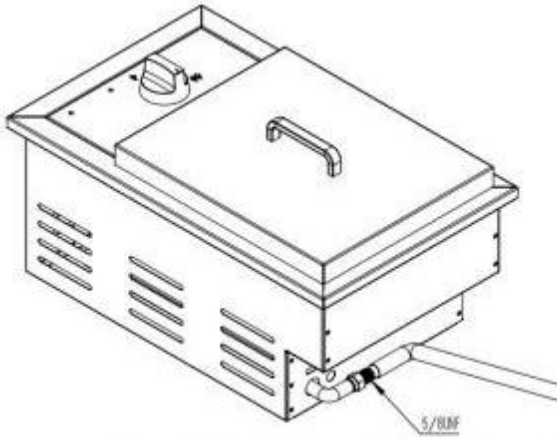


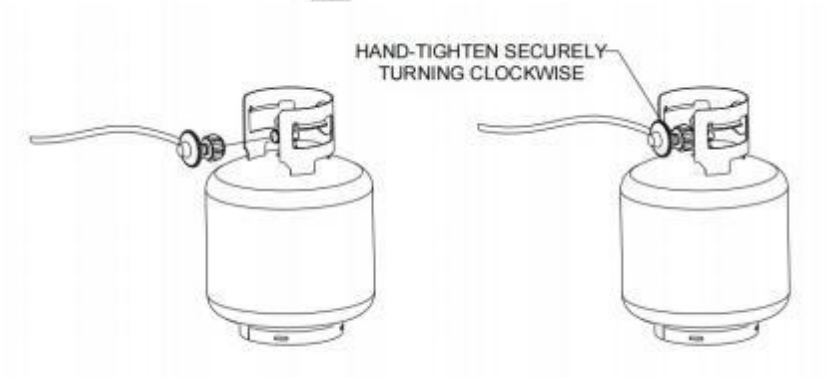


**3.NG Connection mode:**

The side burner assembly itself shipped with a 5/8" UNF flare fitting permanently attached to the gas input.

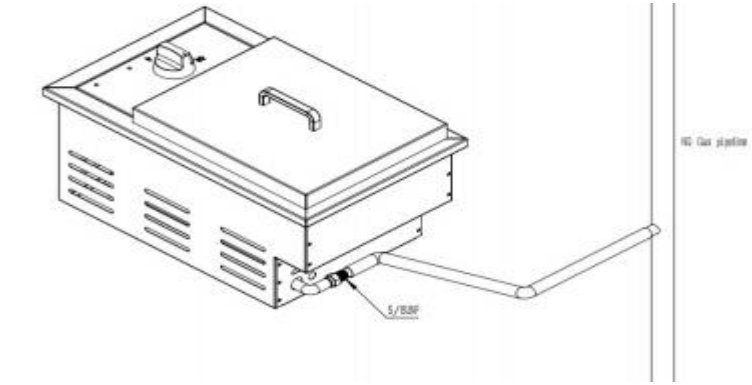

**4. Nozzle replacement method:**

LPG nozzle Transform NG nozzle ： Remove the 1.05mm nozzle at the bottom of the hearth with the #7 wrench and replace it with a new 1.60mm nozzle.

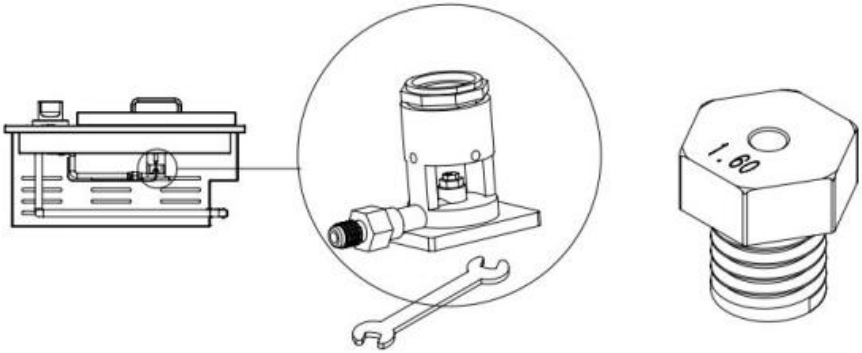


**5.Installation and use of power adapter:**

As shown in the figure，Plug it into the power adapter and use it。

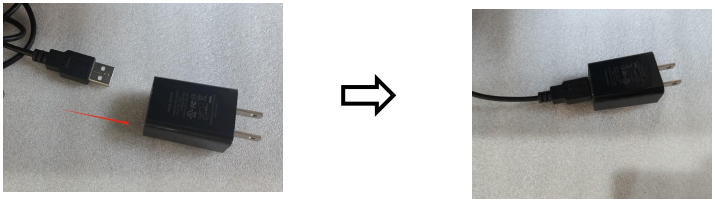

## Cutout dimension:

The air circulation inside the cabinet should be ensured, and the ventilation gap around the oven should be not less than 1 inch.

GSB1/GSB1L:

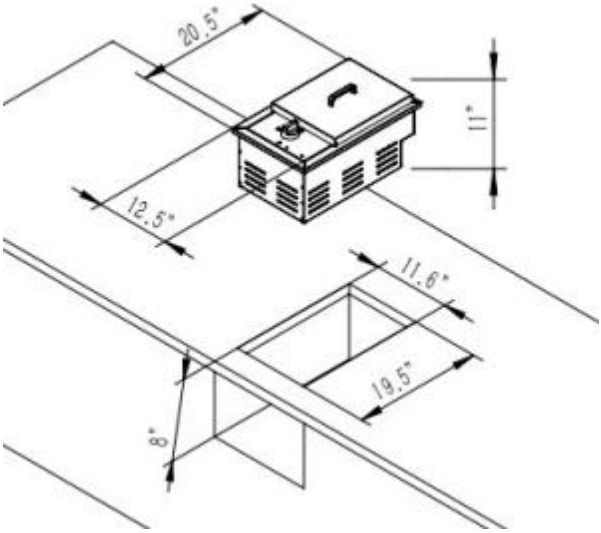


GSB2/GSB2L:

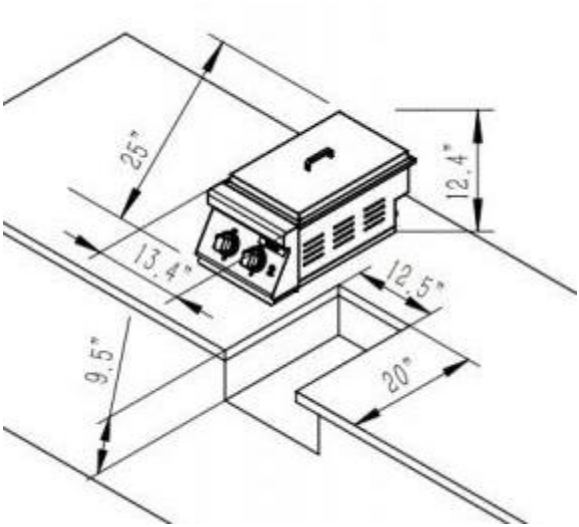

## Operation instructions

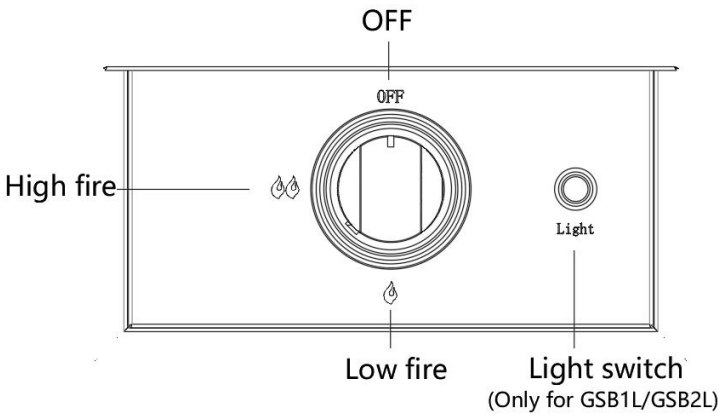


Operate instruction For burner saftey use, please follow below steps :
1.Power on according to nameplate voltage(AC100-240V 50-60Hz) requirements.(only for GSB1L/GSB2L)
2.Before lighting burner, set valve to turn on LPG/NG gas.
3.Before first use, for exhaust the air purpose, press the knob counterclockwise to " " position, keep 3-5 seconds, then turn it clockwise back to the "OFF" position.

4.Press the knob counter clockwise to the "" position, and when the spark ignites the burner, hold it for 5-10 seconds before releasing it.
5.If the burner cannot be ignited, press the knob clockwise back to the "OFF" position, wait for 3-5 minutes, and then re-ignite according to step 3.

6. Ajust the knob to "" or "" postion 6.Finished use, turn valve clockwise to the OFF postion.

## IMPORTANT SAFETY INFORMATION

**IMPORTANT**

Read the following instructions carefully and make sure your gas stove is properly installed, assembled and cared for. Failure to comply with these instructions may result in serious personal injury and/or property damage.

lf you have any questions concerning assembly or operation, consult your dealer or LPG Gas Company.

Your Outdoor gas stove can be used with gas cylinders between5 kg and 15 kg. Follow the technical information as stated in theinstruction manual and check with your local gas supplier to have a suitable gas cylinder for your barbecue.

NOTE FOR CONSUMER: Retain for future Reference CONNECTING THE GAS CYLINDER TO THE PRODUCT

This appliance is only suitable for use with Liquid propane or Natural gas ,fitted with the appropriate low-pressure regulator via a flexible hose.

The hose should be secured to the regulator and the appliance with hose clips. Make sure the flexible hose could not come in contact with hot surface and avoid twisting.

Please consult your LPG dealer for information regarding a suitable regulator for the gas cylinder.

### Regulator and Hose

Use only regulators and hose approved for LP Gas at the above pressures. The life expectancy of the regulator is estimated as 2 years.

The use of the wrong regulator or hose is unsafe: always check that you

have the correct items before operating the barbecue.
The hose used must conform to the relevant standard for the country of use. Worn or damaged hose must be replaced.Ensure that the hose is not obstructed, kinked, or in contact with any part of the product other than at its connection.

**For Flexible hose:**
Avoid twisting the flexible tube when the appliance is in use. The length of flexible hose shall not exceed 1.5m. The hose should certified according to applicable EN Standard and comply with local code.

**Storage of Appliance**
Storage of an appliance indoors is only permissible if the cylinder isdisconnected and removed from the appliance.When the appliance is not to be used for a period of time it should be
stored in its original packaging and stored in a dry dust free environment.

**Gas Cylinder**
The gas cylinder should not be dropped or handled roughly! If the appliance is not in use, the cylinder must be disconnected.Replace the protective cap on the cylinder after disconnecting the cylinder from the appliance.
Always connect or replace the cylinder in a well-ventilated area and away from any source of ignition, never in the presence of a flame, spark or heat source.

Cylinders must be stored outdoors in an upright position and out of the reach of children. The cylinder must never be stored where temperatures can reach over 50℃. Do not store the
cylinder near flames,pilot lights or other sources of ignition. DO NOT SMOKE.
This product is designed for use outdoors, away from any flammable materials. It is important that there are no overhead obstructions and that

there is a minimum distance of 122cm from the side or rear of the appliance. It is important that the ventilation openings of the appliance are not obstructed. The product must be used on a level, stable surface or embedded use.The appliance should be protected from direct draughts and shall be positioned or protected against direct penetration by any trickling water (e.g. rain)

Make sure that the gas cylinder compartment (if any) is not obstructed, keep it ventilated and clean.

Parts sealed by the manufacturer or his agent must not be altered by the user.

Only one gas cylinder may be attached to the appliance at any one time.

Do not fill the gas cylinder beyond 80% capacity.

No modifications should be made to any part of this product and repairs and maintenance should only be carried out by a CORGI registered service engineer.

## Connection to Appliance

can lead to a fire beneath the appliance.

Clean burer holes with a heavy-duty pipe cleaner.

Fit the hose to the appliance using a spanner to tighten it onto the connection thread. If the hose is replaced it must be secured to the appliance and regulator connections with hose clips.Disconnect the regulator from the cylinder (according to the directions supplied with the regulator) when the barbecue is not in use.

The Product must be used in a well ventilated area. Do not obstruct the flow of combustion air to the bumer when the product is in use.ONLY USE THIS PRODUCT OUTDOORS.

**BEFORE USE CHECK FOR LEAKS**

Never check for leaks with a naked flame, always use a soapy water solution

**TO CHECK FOR LEAKS**

Make 2-3 fluid ounces of leak detecting solution by mixing one part washing up liquid with 3 parts water.

Ensure the control valve is "OFF".

Connect the regulator to the cylinder and ON/OFF valve to the burner, ensure the connections are secure then turn ON the gas.
Brush the soapy solution onto the hose and all joints. If bubbles appear you have a leak, which must be rectified before use.
Retest after fixing the fault.
Turn OFF the gas at the cylinder after testing.
If leakage is detected and cannot be rectified. Do not attempt to cure leakage but consult your gas dealer.

**Gas stove user guide**

1. Remove the top cover before trying to light the burner.
2. Tum all the control knobs clockwise to"OFF" position.
3.Connect the regulator to the gas bottle. Tum the gas supply "ON" at the regulator. Check with the use of soapy water for any gas leakage between the bottle and the regulator.
4. Press the left front control knob while turning counterclockwise to the "low" position to ignite on the left burner with the igniter,which will light the left hand burner. Observe if the bumer is lit. If you do not repeat this procedure.
5. If the burner has not lit after retrying wait 5 minutes and repeat step 4.
6. Adjust the heat by turning the knob to the High/Low position. Adjust the flame to the desired height. Flame should be compact and blue with a slight yellow tip.
7.If the burner doesn't light up. Light the appliance with a match from the top. Consult your gasoline dealer to correct ignition problems.

8. To light the remaining burers in sequence from left to right, and repeat 4 above.
9. After the burner is lit, it can be used normally.
10. To turn the Product 'OFF' turn the cylinder valve or regulator switch to the 'OFF' position ,also make sure turn the control knob on the appliance clockwise to the 'OFF' position.
**Warning:** If the bumer fails to ignite, turn the control knob off(clockwise) and also turn the cylinder valve off. Wait five minutes before attempting to relight with ignition sequence.
Clean your product after each USE. DO NOT use abrasive or caustic based cleaners, as it will damage the parts of the product and may start a fire. Clean in warm soapy water.
When handling hot components, the use of protective gloves is recommended.
Do not allow the flexible gas supply hose or any electrical cord to come in contact with any heated surface of the appliance.
**Warning:** Accessible parts may be very hot. Keep young children away from the hot appliance at all times (even while cooling down!).

## Care & Maintenance

### CLEANING AND CARE

**CAUTION:** All cleaning and maintenance should be carried out when the product is cool and with the fuel supply turned OFF at the gas cylinder.
Turn the gas OFF at the control knob and disconnect the cylinder.
Remove the stainless steel grill.
Clean the bumner with a soft brush or blow clean with compressed air and wipe with a cloth. Wipe the combustion chamber clean with a rag.
Inspect burner for any damage (cracks or holes). If damage is found, replace with a new bumer. Reinstall the burner.

### SERVICING

Your outdoor gas stove must be serviced annually by a qualified registered person.

## Trouble shooting methods

| PROBLEM | POSSIBLE CAUSE | SOLUTION |
|---|---|---|
| Bumer not be ignited with an igniter | 1.LP gas cylinder is empty<br>2.Faulty regulator<br>3.Obstructions in burner<br>4.Obstructions in gas jets or gas hose | 1.Replace with full cylinder<br>2.Have regulator checked or replace<br>3.Clean burner<br>4.Clean jets and gas hose |
| Low flame or flashback (fire in bumer tube-a hissing or roaring noise may be heard) | 1. LP gas cylinder too small<br>2.Obstructions in burner<br>3.Obstructions in gas jets or gas hose<br>4.Windy conditions | 1.Use larger cylinder<br>2.Clean burner<br>3.Clean jets and gas hose<br>4.Use Product in a more sheltered position |
| Knob light is not on or crosstalk(For products with lights ) | 1.Knob not installed properly<br>2.Check that the power adapter plug is properly installed<br>3.Check whether the power line is short-circuited | 1.Press the knob to the correct installation position<br>2.Reinstall the power adapter plug<br>3.Find a professional connection repair |

**Manufacturer:** Shanghaimuxinmuyeyouxiangongsi
**Address:** Shuangchenglu 803nong11hao1602A-1609shi, baoshanqu, shanghai 200000 CN.
**Imported to USA:** Sanven Technology Ltd. Suite 250, 9166 Anaheim Place, Rancho Cucamonga, CA 91730

**Technical Support and E-Warranty Certificate**
**www.vevor.com/support**

VEVOR

Affordable. Reliable. Home Improvement.

# PALNIK BOCZNY

**MODEL: GSB1 GSB1 L GSB 2 GSB 2L**

Wsparcie techniczne i certyfikat e-gwarancji
www.vevor.com/support

VEVOR

Affordable. Reliable. Home Improvement.

# SIDE BURNER

## MODEL: GSB1 GSB1 L GSB 2 GSB 2L

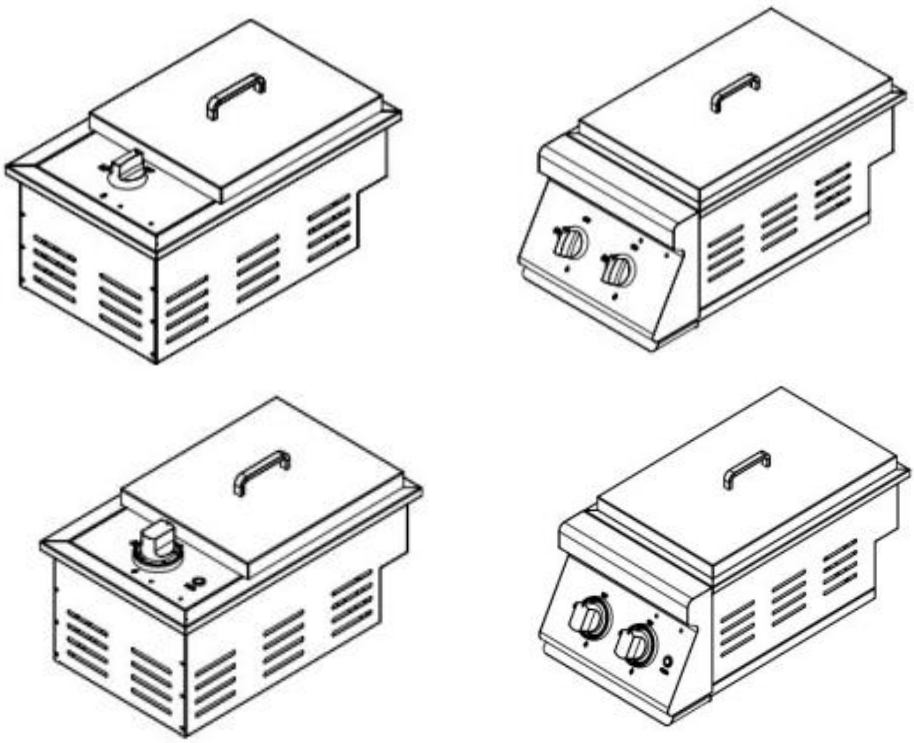

To jest oryginalna instrukcja, przed użyciem należy uważnie przeczytać wszystkie instrukcje. VEVOR zastrzega sobie jasną interpretację naszej instrukcji obsługi. Wygląd produktu będzie zależał od produktu, który otrzymałeś. Prosimy o wybaczenie, że nie poinformujemy Cię ponownie, jeśli w naszym produkcie pojawią się jakiekolwiek aktualizacje technologiczne lub oprogramowania.

| | |
|---|---|
|  | Ostrzeżenie: Aby zminimalizować ryzyko obrażeń, użytkownik powinien uważnie przeczytać instrukcję obsługi. |

## SAFETY INFORMATION&WARNINGS

### ⚠ OSTRZEŻENIE

**Dla Plenerowy Używać Tylko ( poza każdy Załącznik )**

**DLA TWÓJ BEZPIECZEŃSTWO :**

1. Nieprzestrzeganie instrukcji może spowodować niebezpieczny pożar lub wybuch.
2. Konsument jest odpowiedzialny za prawidłowe złożenie, zainstalowanie i użytkowanie grilla. zadbane Nieprzestrzeganie instrukcji zawartych w niniejszej instrukcji może skutkować obrażeniami ciała i/lub uszkodzeniem mienia.
3. Przed użyciem urządzenia należy zapoznać się z instrukcją.
4. Zachowaj tę instrukcję do wykorzystania w przyszłości.
5. Stosować wyłącznie na zewnątrz.
6. Ostrzeżenie: dostępne części mogą być bardzo gorące. Trzymaj małe dzieci z dala.
7. Nie przesuwaj urządzenia podczas użytkowania.
8. Po użyciu zamknij dopływ gazu do butli z gazem.
9. Nie modyfikuj urządzenia.
10. Podczas użytkowania urządzenie musi być trzymane z dala od materiałów łatwopalnych. 11. Regulator i wąż muszą być prawidłowo podłączone do urządzenia.
12. Do dokręcenia nakrętki na gwincie przyłączeniowym należy użyć klucza płaskiego.
13. Nie trzymaj żadnej butli z gazem wewnątrz wózka do grilla podczas użytkowania. Zabrania się wkładania/wkładania gazu. cylinder do urządzenia.

**⚠NIEBEZPIECZEŃSTWO**

DLA TWOJEGO BEZPIECZEŃSTWA JEŚLI CZUJESZ GAZU:
1. Wyłącz dopływ gazu do butli gazowej.
2. Zgasić wszystkie otwarte płomienie i nie używać żadnych urządzeń elektrycznych.
3. Przewietrz pomieszczenie.
4. Sprawdź, czy nie ma wycieków, zgodnie ze szczegółowymi instrukcjami podanymi w tej instrukcji.
5. Jeśli zapach nadal jest wyczuwalny, należy natychmiast skontaktować się ze sprzedawcą lub dostawcą gazu.

**⚠ OSTRZEŻENIE**

ŚRODKI OSTROŻNOŚCI:
1. Przeprowadź test szczelności wszystkich połączeń po każdym napełnieniu butli lub przed każdym użyciem.
2. Nigdy nie sprawdzaj szczelności za pomocą zapałek lub otwartego ognia.
3. Nie przechowuj ani nie używaj benzyny ani innych łatwopalnych oparów i cieczy w pobliżu tego lub jakiegokolwiek innego urządzenia. inne urządzenie.
4. W pobliżu tego lub jakiegokolwiek innego urządzenia nie wolno przechowywać butli z gazem płynnym, która nie jest podłączona do użytku.

**⚠ NIEBEZPIECZEŃSTWO**

Nigdy nie używaj tego urządzenia bez nadzoru.

**Montaż**

**OSTRZEŻENIE:** Chociaż w procesie produkcji grilla dołożono wszelkich starań, aby usunąć wszelkie ostre krawędzie, należy obchodzić się ze wszystkimi elementami ostrożnie, aby uniknąć przypadkowych obrażeń.
Potrzebne narzędzia: śrubokręt krzyżakowy lub płaski oraz klucz płaski lub szczypce.
1. Przed przystąpieniem do dalszych czynności należy uważnie przeczytać wszystkie instrukcje.

2. Znajdź dużą, czystą przestrzeń, w której złożysz swój palnik boczny. Zapoznaj się z częściami lista i schemat montażu, jeśli to konieczne.
3.Montaż palnika bocznego ze względu na dużą liczbę dużych elementów, zaleca się, aby montaż urządzenia wykonywały dwie osoby.
**UWAGA:** Przed montażem należy upewnić się, że wszystkie plastikowe zabezpieczenia zostały zerwane!

## MODEL AND PARAMETERS

| Model | Naturalny (NG)-4 ” WC | | Propan (LPG ) -1 1 ” WC | | Elektryczny parametr |
|---|---|---|---|---|---|
| | BTU | Rozmiar otworu | BTU | Rozmiar otworu | |
| GSB1 | 15 000 | **Średnica** 1,05 mm | 15 000 | **Średnica** 1,6 mm | / |
| GSB1 L | 17 000 | **Średnica** 1,05 mm | 17 000 | **Średnica** 1,6 mm | Prąd stały 5 V/1 A (Za pośrednictwem adaptera 100 V-240 V 50-60 Hz) |
| GSB- 2 | 15 000* 2 | **Średnica** 1,05 mm | 15 000* 2 | **Średnica** 1,6 mm | / |
| GSB-2L | 17 000* 2 | **Średnica** 1,05 mm | 17 000* 2 | **Średnica** 1,6 mm | Prąd stały 5 V/1 A (Za pośrednictwem adaptera 100 V-240 V 50-60 Hz) |

## INSTRUCTIONS

GSB1 / GSB1 L

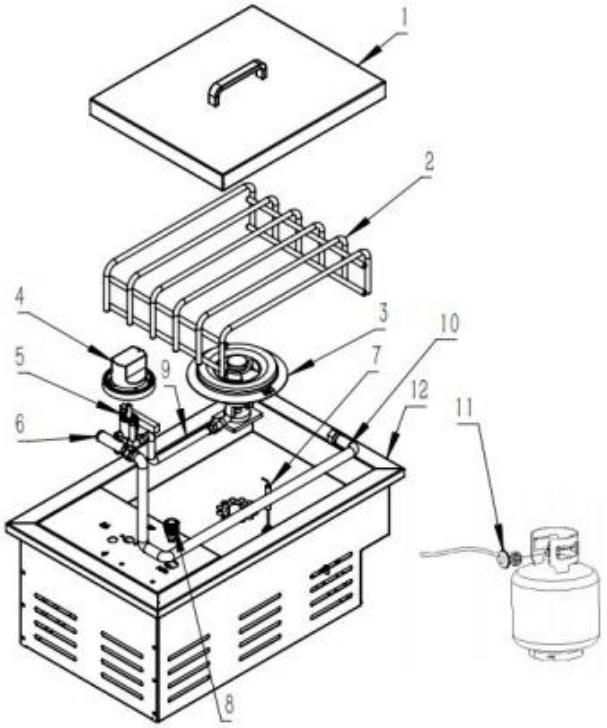


| NIE. | CZĘŚĆ | ILOŚĆ | Uwaga |
|---|---|---|---|
| 1 | Górny okładka | 1 | |
| 2 | Nierdzewny stal siatka | 1 | |
| 3 | Palnik | 1 | |
| 4 | Pokrętło | 1 | |
| 5 | Zawór przepływowy | 1 | |
| 6 | Wlot rura | 1 | |
| 7 | Zapłon szpilka | 1 | |
| 8 | Moc przełącznik | 1 | Tylko dla GSB1 L |
| 9 | Tchawica | 1 | |

| | | | |
|---|---|---|---|
| 10 | Wlot miechy | 1 | |
| 11 | Zawór redukcyjny | 1 | |
| 12 | Nierdzewny stal powłoka | 1 | |

GSB 2/ GSB 2L

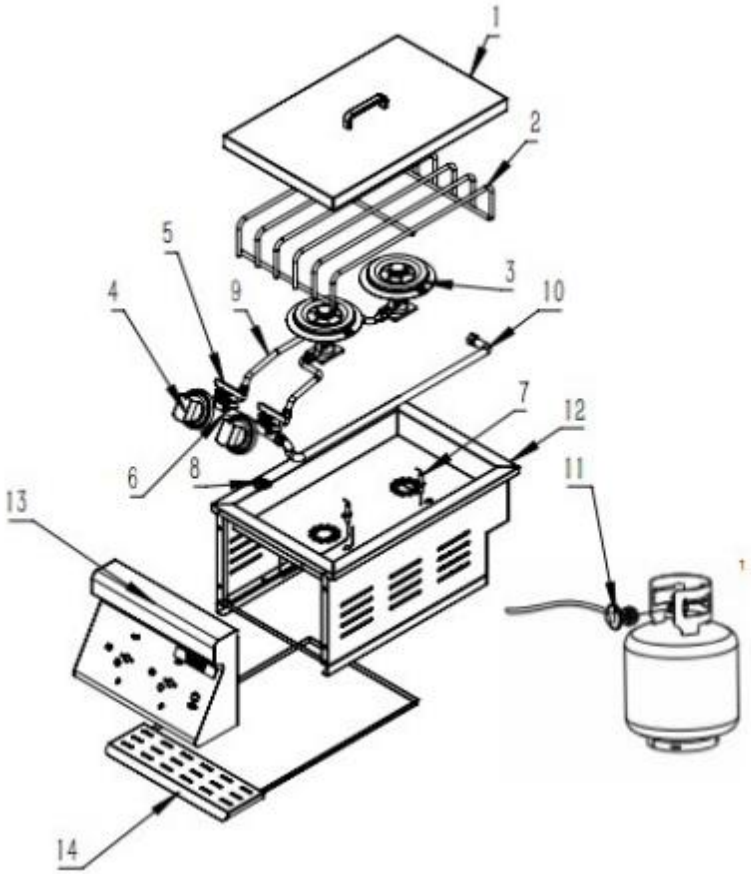


| NIE. | CZĘŚĆ | ILOŚĆ | Uwaga |
|---|---|---|---|
| 1 | Górny okładka | 1 | |
| 2 | Nierdzewny stal siatka | 1 | |
| 3 | Palnik | 2 | |
| 4 | Pokrętło | 2 | |
| 5 | Zawór przepływowy | 2 | |
| 6 | Wlot rura | 1 | |

| | | | |
|---|---|---|---|
| 7 | Zapłon szpilka | 2 | |
| 8 | Moc przełącznik | 1 | Tylko dla GSB 2L |
| 9 | Tchawica | 2 | |
| 10 | Wlot miechy | 1 | |
| 11 | Zawór redukcyjny | 1 | |
| 12 | Nierdzewny stal powłoka | 1 | |
| 13 | Nierdzewny stal przód panel | 1 | |
| 14 | Olej osad taca | 1 | Tackę należy czyścić po każdym użyciu |

## INSTALLATION GUIDE

**Akcesorium montaż**

**1. Zespół górnej pokrywy:** Użyj śrubokręta, aby odkręcić śruby na uchwycie i Dokręć otwory pokrywy tak, jak pokazano na poniższym rysunku.

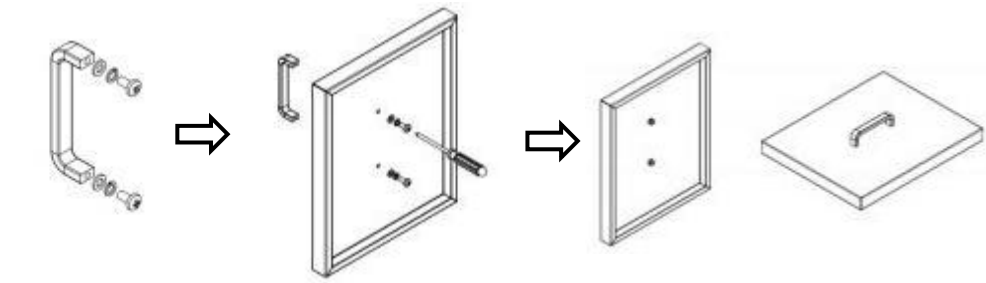

**2. Gaz płynny Połączenie tryb :**

Sam zespół palnika bocznego jest dostarczany z przyłączem kielichowym 5/8" UNF na stałe przymocowanym do wlotu gazu. Zawór

regulujący ciśnienie jest

podłączony do zbiornika gazu. Regulacja ciśnienia Zawór może regulować natężenie przepływu

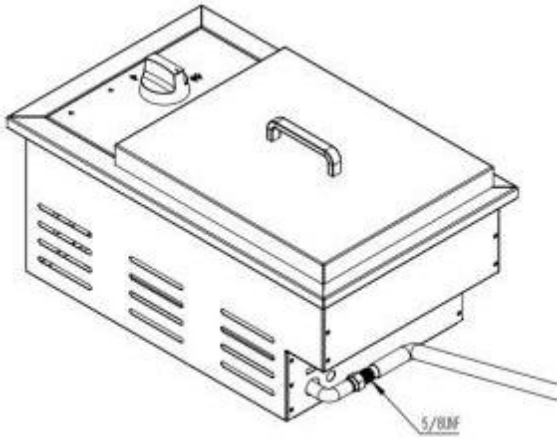


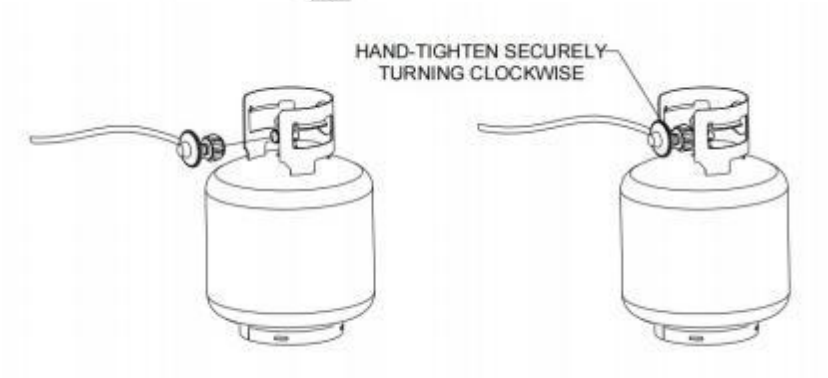


**3.NG Połączenie tryb :**

Ten strona palnik montaż się wysłany z A 5/8" ONZ F migotać dopasowywanie na stałe przyłączony Do ten gaz wejście.

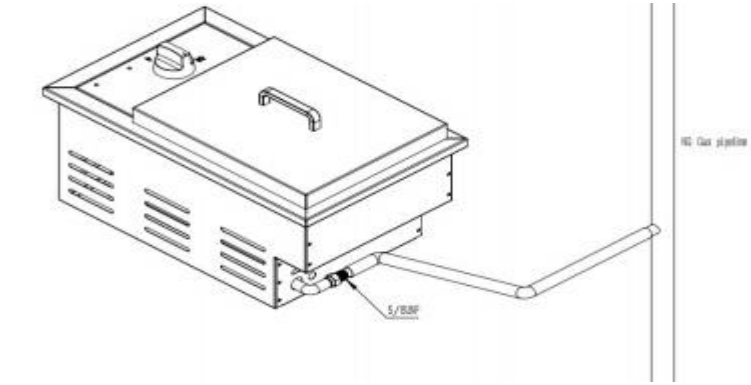

**4. Dysza wymiana metoda :**

Gaz płynny dysza transformacja NG dysza : Usuń 1,05 mm dysza w spód z ognisko z kluczem nr 7 I zastępować To z A nowy 1,60 mm dysza.

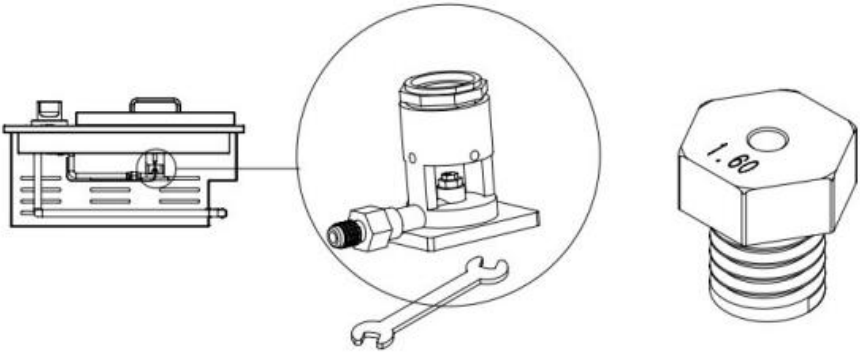


**5. Instalacja i użytkowanie zasilacza:**

Jak pokazano na rysunku, podłącz urządzenie do zasilacza i używaj.

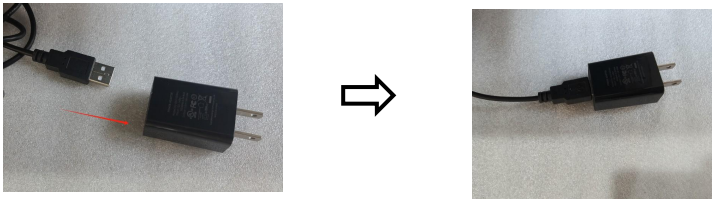

## Wyłącznik wymiar:

Cyrkulacja powietrza wewnątrz szafki powinien Być ubezpieczony, I ten wentylacja luka wokół ten piekarnik powinien Być nie mniej niż 1 cal .

GSB 1/ GSB 1L:

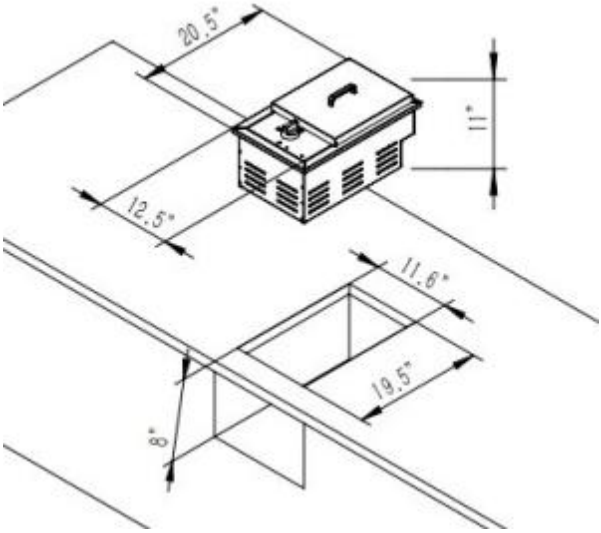


GSB 2/ GSB 2L:

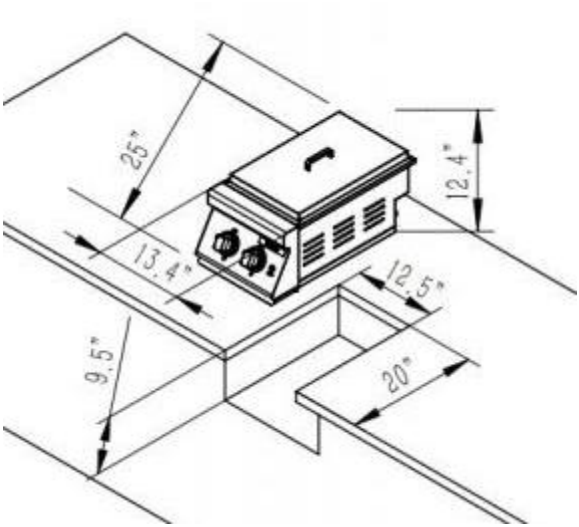

## Operation instructions

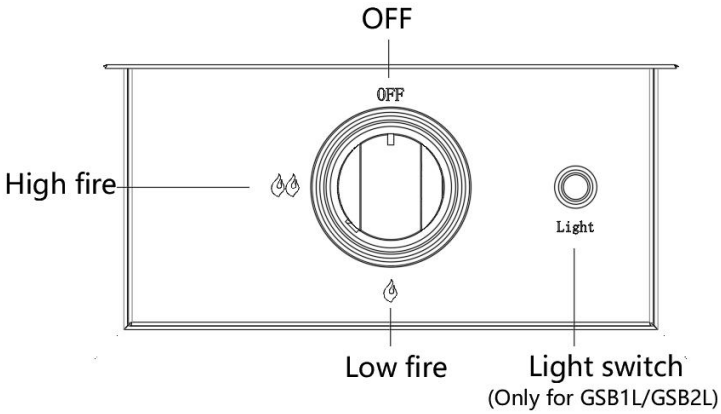


Instrukcja obsługi Aby zapewnić bezpieczeństwo użytkowania palnika, należy postępować zgodnie z poniższymi instrukcjami:

1. Włącz zasilanie zgodnie z wymaganiami napięcia znamionowego (AC100-240V 50-60Hz) . (tylko dla GSB1L/GSB2L)
2. Przed zapaleniem palnika należy ustawić zawór w pozycji włączającej gaz LPG/NG .
3. Przed pierwszym użyciem, w celu odpowietrzenia, naciśnij pokrętło przeciwnie do ruchu wskazówek zegara do pozycji „ ”, przytrzymaj przez 3-5 sekund, a następnie przekręć je zgodnie z ruchem wskazówek zegara z powrotem do pozycji „OFF”.
4. Naciśnij pokrętło licznika zgodnie z ruchem wskazówek zegara do pozycji „ ”, a gdy iskra się zapali palnik, przytrzymaj go przez 5-10 sekund przed puszczeniem.
5. Jeżeli palnika nie można zapalić, naciśnij pokrętło zgodnie z ruchem wskazówek zegara z powrotem do pozycji „OFF”, odczekaj 3–5 minut, a następnie ponownie zapal palnik zgodnie z krokiem 3 .

6. Ustaw pokrętło w pozycji „  ” lub „  ” 6. Po zakończeniu użytkowania przekręć zawór zgodnie z ruchem wskazówek zegara do pozycji WYŁĄCZONY.

## IMPORTANT SAFETY INFORMATION

**WAŻNY**

Przeczytaj uważnie poniższe instrukcje i upewnij się, że kuchenka gazowa jest prawidłowo zainstalowana, zmontowana i konserwowana. Nieprzestrzeganie tych instrukcji może skutkować poważnymi obrażenia ciała i/lub uszkodzenie mienia.

W razie pytań dotyczących montażu lub obsługi należy skontaktować się ze sprzedawcą lub przedstawicielem firmy LPG Gas. Firma.

Twoja kuchenka gazowa Outdoor może być używana z butlami gazowymi o wadze od 5 kg do 15 kg. Postępuj zgodnie z zapoznaj się z informacjami technicznymi podanymi w instrukcji obsługi i skontaktuj się z lokalnym dostawcą gazu, aby dowiedzieć się, czy posiadasz odpowiednią butlę gazową do swojego grilla.

UWAGA DLA KONSUMENTA: Zachować do wykorzystania w przyszłości
PODŁĄCZANIE BUTLI GAZOWEJ DO PRODUKTU

To urządzenie nadaje się wyłącznie do stosowania z propanem w stanie ciekłym. lub gaz ziemny, wyposażony w odpowiedni regulator niskiego ciśnienia podłączony do elastycznego węża.

Wąż powinien być przymocowany do regulatora i urządzenia za pomocą opasek zaciskowych. Upewnij się, że elastyczny wąż nie może mieć

kontaktu z gorącą powierzchnią i nie może się skręcać.

Aby uzyskać informacje dotyczące odpowiedniego regulatora do butli gazowej, należy skontaktować się ze sprzedawcą LPG.

## Regulator i Wąż gumowy

Używaj wyłącznie regulatorów i węży zatwierdzonych do gazu LP przy powyższych ciśnieniach. Szacunkowa żywotność regulatora wynosi 2 lata.

Użycie niewłaściwego regulatora lub węża jest niebezpieczne: zawsze sprawdzaj, czy masz odpowiednie elementy, zanim uruchomisz grilla. Używany wąż musi być zgodny z odpowiednią normą obowiązującą w kraju użytkowania. Zużyty lub uszkodzony wąż należy wymienić. Upewnij się, że wąż nie jest zablokowany, zagięty lub nie styka się z żadnym części produktu innej niż miejsce jej podłączenia.

**W przypadku węża elastycznego:**

Unikaj skręcania elastycznej rurki, gdy urządzenie jest używane. Długość elastycznego węża nie może przekraczać 1,5 m. Wąż powinien być certyfikowany zgodnie z obowiązującą normą EN i spełniać lokalne przepisy.

**Przechowywanie urządzeń**

Przechowywanie urządzenia w pomieszczeniu jest dozwolone wyłącznie po odłączeniu i wyjęciu butli z urządzenia. Jeżeli urządzenie nie będzie używane przez dłuższy czas, należy je
przechowywane w oryginalnym opakowaniu, w suchym i wolnym od kurzu miejscu.

**Butla gazowa**

Nie należy upuszczać butli z gazem ani obchodzić się z nią nieostrożnie! Jeśli
Jeśli urządzenie nie jest używane, butla musi zostać odłączona. Po odłączeniu butli od urządzenia należy założyć na butlę ochronną zaślepkę.

Zawsze podłączaj lub wymieniaj butlę w miejscu o dobrej wentylacji, z dala od źródeł zapłonu, nigdy w obecności płomienia, iskry lub źródła ciepła.

Butle muszą być przechowywane na zewnątrz w pozycji pionowej i poza zasięgiem dzieci. Butli nie wolno przechowywać w miejscach, w których temperatura może przekroczyć 50 ℃ . Nie przechowuj butli cylinder w pobliżu płomieni, świateł kontrolnych lub innych źródeł zapłonu. NIE PALIĆ.
Ten produkt jest przeznaczony do użytku na zewnątrz, z dala od materiałów łatwopalnych. Ważne jest, aby nie było żadnych przeszkód nad głową i aby zachowano minimalną odległość 122 cm od boku lub tyłu urządzenia.
Urządzenie. Ważne jest, aby otwory wentylacyjne urządzenia nie były zasłonięte. Produkt musi być używany na równej, stabilnej powierzchni lub wpuszczony w podłoże. Urządzenie powinno być chronione przed bezpośrednimi przeciągami i powinno być umieszczone lub chronione przed bezpośrednim przenikaniem wody kapiącą (np. deszczem)
Upewnij się, że komora butli z gazem (jeśli występuje) nie jest zasłonięta, utrzymuj ją wentylowaną i czystą.
Części zapieczętowane przez producenta lub jego przedstawiciela nie mogą być modyfikowane przez użytkownika.
Do urządzenia może być podłączona jednocześnie tylko jedna butla gazowa.
Nie napełniaj butli gazem powyżej 80% jej pojemności.
Nie wolno dokonywać żadnych modyfikacji żadnej części tego produktu, a naprawy i prace konserwacyjne powinny być wykonywane wyłącznie przez inżyniera serwisowego zarejestrowanego w CORGI.

## Podłączenie do urządzenia

może spowodować pożar pod urządzeniem.
Wyczyść otwory rurowe za pomocą mocnego wyciora do rur.
Zamontuj wąż do urządzenia za pomocą klucza, aby dokręcić go do gwintu przyłączeniowego. Jeśli wąż zostanie wymieniony, należy go przymocować do urządzenia i połączeń regulatora za pomocą węża

Zaciski. Odłącz regulator od butli (zgodnie z instrukcją dołączoną do regulatora), gdy grill nie jest używany.

Produkt musi być używany w dobrze wentylowanym pomieszczeniu. Nie blokuj przepływu powietrza spalania do palnika, gdy produkt jest używany. UŻYWAJ TEGO PRODUKTU WYŁĄCZNIE NA ZEWNĄTRZ.

**ZANIM UŻYWAĆ SPRAWDZAĆ DLA WYCIEKI**

Nigdy nie sprawdzaj przecieki z nagi płomień, zawsze używać A roztwór wody z mydłem

**SPRAWDZIĆ DLA WYCIEKI**

Przygotuj 2–3 uncje płynu do wykrywania nieszczelności, mieszając jedną część płynu do mycia naczyń z trzema częściami wody.

Upewnij się, że zawór sterujący jest w pozycji „WYŁĄCZONY”.

Podłącz regulator do butli i zawór WŁ./WYŁ. do palnika, upewnij się, że połączenia są solidne, a następnie włącz gaz.
Nanieś roztwór mydła na wąż i wszystkie złącza. Jeśli pojawią się bąbelki, masz nieszczelność, którą należy naprawić przed użyciem.
Po usunięciu usterki wykonaj ponowny test.
Po zakończeniu testu zakręć gaz w cylindrze.
Jeśli wyciek zostanie wykryty i nie można go naprawić. Nie próbuj naprawiać wycieku, ale skonsultuj się ze swoim dostawcą gazu.

**Kuchenka gazowa użytkownik przewodnik**

1. Przed próbą zapalenia palnika należy zdjąć górną pokrywę.
2. Przekręć wszystkie pokrętła sterujące zgodnie z ruchem wskazówek zegara do pozycji „OFF”.

3. Podłącz regulator do butli z gazem. Włącz dopływ gazu na regulatorze. Sprawdź przy użyciu wody z mydłem w przypadku wycieku gazu pomiędzy butlą a regulatorem.
4. Naciśnij lewe przednie pokrętło sterujące, obracając je w kierunku przeciwnym do ruchu wskazówek zegara do pozycji „niskiej", aby zapalić na lewym palniku z zapalnikiem, który zapali lewy palnik. Obserwuj, czy zapalnik jest zapalony. Jeśli nie, powtórz tę procedurę.
5. Jeżeli po ponownej próbie palnik się nie zapalił, odczekaj 5 minut i powtórz krok 4.
6. Dostosuj temperaturę, obracając pokrętło do pozycji High/Low. Dostosuj płomień do pożądanej temperatury. wysokość. Płomień powinien być zwarty i niebieski z lekko żółtym czubkiem.
7. Jeśli palnik się nie zapala. Zapal urządzenie zapałką od góry. Skonsultuj się z dealerem benzyny w celu rozwiązania problemów z zapłonem.
8. Zapal pozostałe palniki w kolejności od lewej do prawej i powtórz czynność 4 powyżej.
9. Po zapaleniu palnika można go normalnie używać.
10. Aby wyłączyć produkt, należy ustawić zawór butli lub przełącznik regulatora w pozycji „WYŁ". pozycję, należy także upewnić się, że pokrętło sterujące na urządzeniu jest przekręcone zgodnie z ruchem wskazówek zegara do pozycji „WYŁĄCZONY".
**Ostrzeżenie:** Jeśli bumer nie zapali się, przekręć pokrętło sterujące (zgodnie z ruchem wskazówek zegara) i zamknij zawór butli. Odczekaj pięć minut przed próbą ponownego zapalenia za pomocą sekwencji zapłonu.
Wyczyść produkt po każdym UŻYCIU. NIE używaj środków ściernych lub żrących. środków czyszczących, ponieważ może to uszkodzić części produktu i spowodować pożar. Czyścić w ciepłej wodzie z mydłem.
Przy obchodzeniu się z gorącymi elementami zaleca się używanie rękawic ochronnych.
Nie dopuszczaj do kontaktu elastycznego węża doprowadzającego gaz lub przewodu elektrycznego z jakąkolwiek nagrzaną powierzchnią urządzenia. urządzenie.

**Ostrzeżenie:** Dostępne części mogą być bardzo gorące. Trzymaj małe dzieci z dala od gorącego urządzenia przez cały czas (nawet podczas chłodzenia!).

## Care & Maintenance

### CZYSZCZENIE I PIELĘGNACJA

**UWAGA:** Wszystkie czynności związane z czyszczeniem i konserwacją należy wykonywać gdy produkt jest zimny i dopływ paliwa jest wyłączony przy butli z gazem. Wyłącz gaz przy pokrętle sterującym i odłącz butlę. Zdejmij kratkę ze stali nierdzewnej.

Wyczyść bumner miękką szczotką lub przedmuchaj sprężonym powietrzem i wytrzyj szmatką. Wytrzyj komorę spalania szmatką. Sprawdź palnik pod kątem uszkodzeń (pęknięć lub dziur). Jeśli zostaną znalezione uszkodzenia, wymień palnik na nowy. Zainstaluj ponownie palnik.

### SERWISOWANIE

Twoja zewnętrzna kuchenka gazowa musi być raz w roku serwisowana przez wykwalifikowaną i zarejestrowaną osobę.

## Trouble shooting methods

| PROBLEM | MOŻLIWA PRZYCZYNA | ROZWIĄZANIE |
|---|---|---|
| Bumer nie może być zapalony zapalnikiem | 1. Butla z gazem L P jest pusta<br>2. Wadliwy regulator<br>3. Przeszkody w palniku<br>4. Przeszkody w dyszach gazowych lub wężu gazowym | 1.Wymień na pełny cylinder<br>2. Sprawdź regulator lub zastępować<br>3. Wyczyść palnik<br>4. Wyczyść dysze i wąż gazowy |

| | | |
|---|---|---|
| Słaby płomień lub cofnięcie się płomienia (ogień w rurze buforowej – można usłyszeć syczący lub ryczący dźwięk) | 1. Butla z gazem LPG jest za mała<br>2. Przeszkody w palniku<br>3. Przeszkody w dyszach gazowych lub gazie wąż gumowy<br>4. Warunki wietrzne | 1. Użyj większego cylindra 2. Wyczyść palnik<br>3. Wyczyść dysze i wąż gazowy<br>4. Używaj produktu w bardziej osłoniętym miejscu pozycja |
| Oświetlenie pokrętła nie jest włączone lub występuje przesłuch (dotyczy produktów z oświetleniem) | 1. Gałka nie jest prawidłowo zamontowana<br>2. Sprawdź, czy zasilacz wtyczka jest prawidłowo zainstalowana<br>3. Sprawdź, czy linia energetyczna jest zwarcie | 1. Naciśnij pokrętło, aby ustawić je we właściwej pozycji montażowej<br>2. Ponownie zainstaluj wtyczkę zasilacza<br>3. Znajdź profesjonalną naprawę połączeń |

**Producent:** Shanghaimuxinmuyeyouxiangongsi
**Adres:** Shuangchenglu 803nong11hao1602A-1609shi, baoshanqu, Szanghaj 200000 CN.
**Importowane do USA:** Sanven Technology Ltd. Suite 250, 9166 Anaheim Miejsce, Rancho Cucamonga, CA 91730

**Wsparcie techniczne i certyfikat e-gwarancji**
**www.vevor.com/support**

VEVOR

Affordable. Reliable. Home Improvement.

# SEITENBRENNER

**MODELL: GSB1 GSB1 L GSB 2 GSB 2L**

Technischer Support und E-Garantie-Zertifikat
www.vevor.com/support

VEVOR

Affordable. Reliable. Home Improvement.

**SIDE BURNER**

**MODELL: GSB1 GSB1 L GSB 2 GSB 2L**

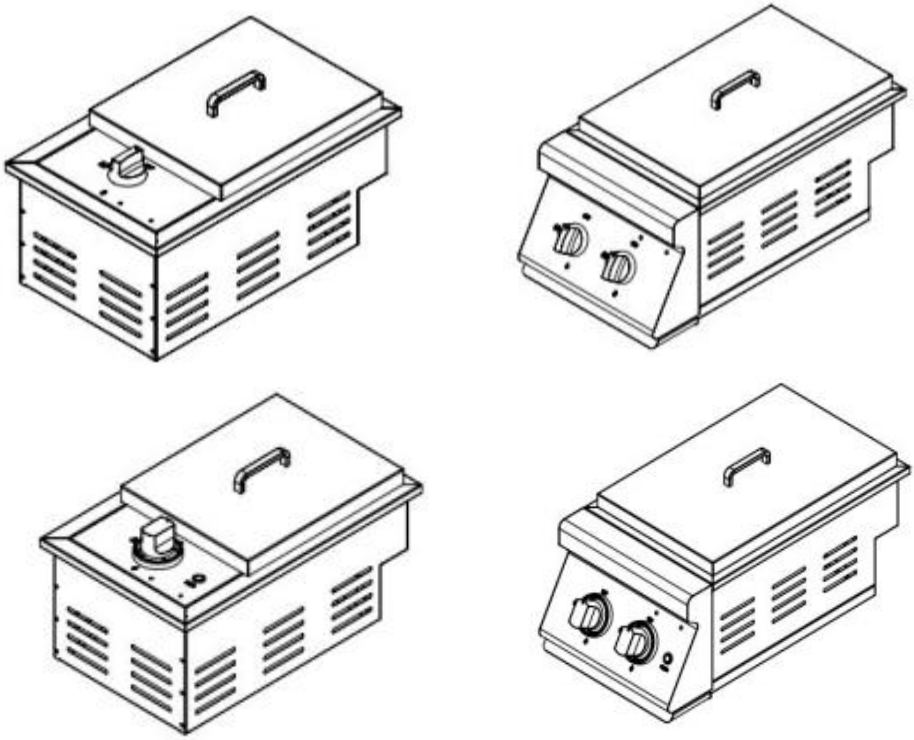

Dies ist die Originalanleitung. Bitte lesen Sie alle Anweisungen sorgfältig durch, bevor Sie das Gerät in Betrieb nehmen. VEVOR behält sich eine klare Auslegung unserer Bedienungsanleitung vor. Das Erscheinungsbild des Produkts richtet sich nach dem Produkt, das Sie erhalten haben. Bitte verzeihen Sie uns, dass wir Sie nicht erneut informieren, wenn es Technologie- oder Software-Updates für unser Produkt gibt .

| | |
|---|---|
|  | Warnung: Um das Verletzungsrisiko zu verringern, muss der Benutzer die Bedienungsanleitung sorgfältig lesen. |

## SAFETY INFORMATION&WARNINGS

### ⚠ WARNUNG

**Für Im Freien Verwenden Nur ( draußen beliebig Gehäuse )**

**FÜR DEIN SICHERHEIT :**

1. Bei Nichtbeachtung der Anweisungen kann es zu gefährlichem Feuer oder einer Explosion kommen.
2. Es liegt in der Verantwortung des Verbrauchers, dafür zu sorgen, dass der Grill ordnungsgemäß zusammengebaut, installiert und Die Nichtbeachtung der Anweisungen in diesem Handbuch kann zu Körperverletzungen und/oder Sachschäden führen.
3. Lesen Sie die Anleitung, bevor Sie das Gerät benutzen.
4. Bewahren Sie dieses Handbuch zum späteren Nachschlagen auf.
5. Nur im Freien verwenden.
6. Warnung: Zugängliche Teile können sehr heiß sein. Halten Sie kleine Kinder fern.
7. Bewegen Sie das Gerät während des Gebrauchs nicht.
8. Nach Gebrauch die Gaszufuhr an der Gasflasche abstellen.
9. Nehmen Sie keine Änderungen am Gerät vor.
10. Dieses Gerät muss während des Gebrauchs von brennbaren Materialien ferngehalten werden. 11. Regler und Schlauch müssen ordnungsgemäß an das Gerät angeschlossen sein.
12. Zum Aufschrauben der Mutter auf das Anschlussgewinde muss ein Schraubenschlüssel verwendet werden.
13. Bewahren Sie während des Grillbetriebs keine Gasflaschen im Grillwagen auf. Es ist verboten, Gasflaschen einzuführen oder Zylinder in das Gerät ein.

## ⚠GEFAHR

FÜR IHRE SICHERHEIT WENN SIE RIECHEN GAS:
1. Gaszufuhr an der Gasflasche abstellen.
2. Löschen Sie alle offenen Flammen und betreiben Sie keine Elektrogeräte.
3. Lüften Sie den Raum.
4. Überprüfen Sie, ob Lecks vorhanden sind, wie in diesem Handbuch beschrieben.
5. Wenn der Geruch weiterhin besteht, wenden Sie sich sofort an Ihren Händler oder Gaslieferanten.

## ⚠ WARNUNG

VORSICHTSMASSNAHMEN:
1. Führen Sie nach jedem Nachfüllen der Flasche oder vor jedem Gebrauch eine Dichtheitsprüfung aller Verbindungen durch.
2. Suchen Sie niemals mit einem Streichholz oder einer offenen Flamme nach Lecks.
3. Lagern Sie kein Benzin oder andere entzündbare Dämpfe und Flüssigkeiten in der Nähe dieses oder eines anderen anderes Gerät.
4. Nicht angeschlossene Flüssiggasflaschen dürfen nicht in der Nähe dieses oder anderer Geräte gelagert werden.

## ⚠ GEFAHR

Betreiben Sie dieses Gerät niemals unbeaufsichtigt.

**Montage**

**WARNUNG:** Obwohl bei der Herstellung Ihres Grills größte Sorgfalt darauf verwendet wurde, alle scharfen Kanten zu entfernen, sollten Sie mit allen Komponenten vorsichtig umgehen, um versehentliche Verletzungen zu vermeiden.

Benötigtes Werkzeug: Entweder ein Kreuzschlitz- oder Schlitzschraubendreher und entweder ein Schraubenschlüssel oder eine Zange.

1. Bitte lesen Sie alle Anweisungen gründlich durch, bevor Sie fortfahren.

2.Suchen Sie sich einen großen, sauberen Bereich, in dem Sie Ihren Seitenbrenner zusammenbauen können. Bitte beachten Sie die Teile und Baugruppenplan nach Bedarf.
3.Montage des Seitenbrenners Da es sich um viele große Bauteile handelt, empfiehlt es sich, die Montage von zwei Personen durchführen zu lassen.
**HINWEIS:** Stellen Sie sicher, dass vor dem Zusammenbau alle Kunststoffschutzvorrichtungen entfernt werden!

## MODEL AND PARAMETERS

| Modell | Natürlich (NG)-4 ” WC | | Propan (LP G )-1 1 " WC | | Elektrisch Parameter |
|---|---|---|---|---|---|
| | BTU | Öffnungsgröße | BTU | Öffnungsgröße | |
| GSB1 | 15 000 | Ø 1,05 mm | 15 000 | Ø 1,6 mm | / |
| GSB1 L | 17 000 | Ø 1,05 mm | 17 000 | Ø 1,6 mm | Gleichstrom 5 V/1 A (Über 100 V – 240 V, 50 – 60 Hz-Adapter) |
| GSB 2 | 15 000*2 | Ø 1,05 mm | 15 000*2 | Ø 1,6 mm | / |
| GSB 2L | 17 000*2 | Ø 1,05 mm | 17 000*2 | Ø 1,6 mm | Gleichstrom 5 V/1 A (Über 100 V – 240 V, 50 – 60 Hz-Adapter) |

GSB1 / GSB1 L

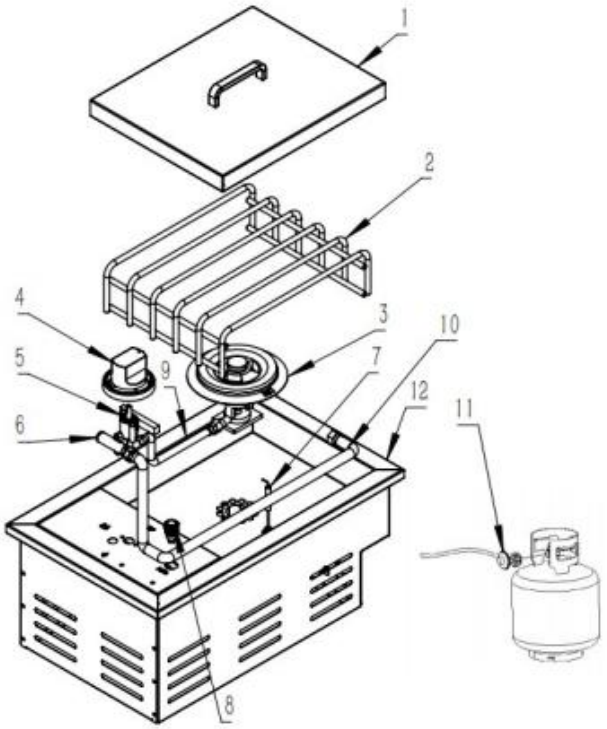


| NEIN. | TEIL | Menge | Bemerkung |
|---|---|---|---|
| 1 | Obere Abdeckung | 1 | |
| 2 | Edelstahl Stahl Netz | 1 | |
| 3 | Brenner | 1 | |
| 4 | Knopf | 1 | |
| 5 | Durchflussventil | 1 | |
| 6 | Einlass Rohr | 1 | |
| 7 | Zündung Stift | 1 | |

| | | | |
|---|---|---|---|
| 8 | Leistung schalten | 1 | Nur für GSB1 L |
| 9 | Luftröhre | 1 | |
| 10 | Aufnahme Balg | 1 | |
| 11 | Reduzierventil | 1 | |
| 12 | Edelstahl Stahl Hülse | 1 | |

GSB 2/ GSB 2L

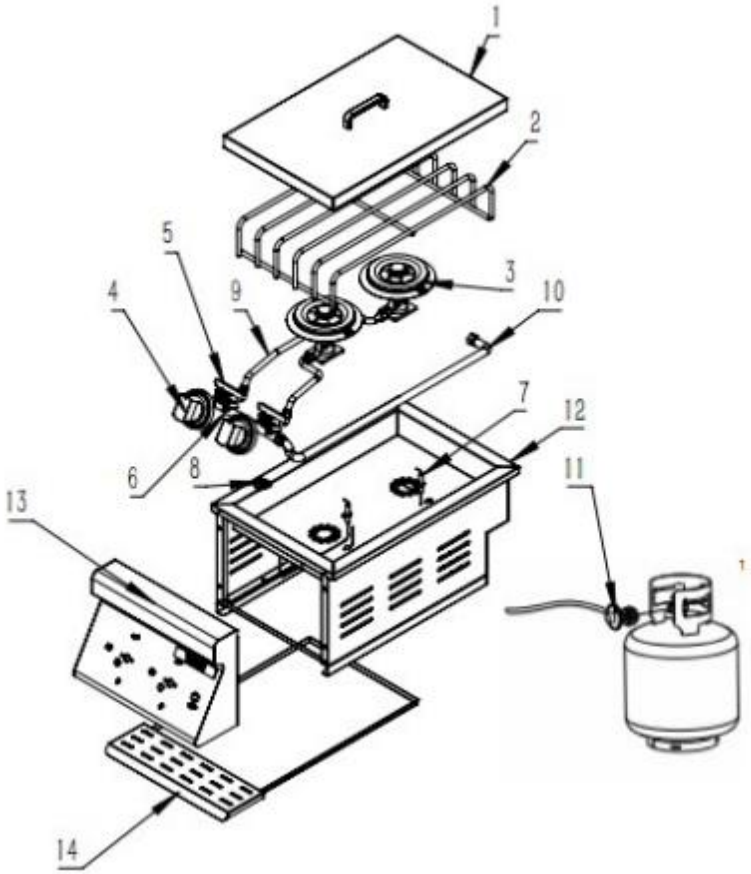


| NEIN. | TEIL | Menge | Bemerkung |
|---|---|---|---|
| 1 | Obere Abdeckung | 1 | |
| 2 | Edelstahl Stahl Netz | 1 | |
| 3 | Brenner | 2 | |
| 4 | Knopf | 2 | |
| 5 | Durchflussventil | 2 | |
| 6 | Einlass Rohr | 1 | |

| | | | |
|---|---|---|---|
| 7 | Zündung Stift | 2 | |
| 8 | Leistung schalten | 1 | Nur für GSB 2L |
| 9 | Luftröhre | 2 | |
| 10 | Aufnahme Balg | 1 | |
| 11 | Reduzierventil | 1 | |
| 12 | Edelstahl Stahl Hülse | 1 | |
| 13 | Edelstahl Stahl Front Panel | 1 | |
| 14 | Öl Schlamm Tablett | 1 | Das Tablett sollte nach jedem Gebrauch gereinigt werden |

## INSTALLATION GUIDE

**Zubehör Montage**

**1. Obere Abdeckung montieren:** Entfernen Sie mit einem Schraubendreher die Schrauben am Griff und Ziehen Sie die Abdeckungslöcher wie in der folgenden Abbildung gezeigt fest.

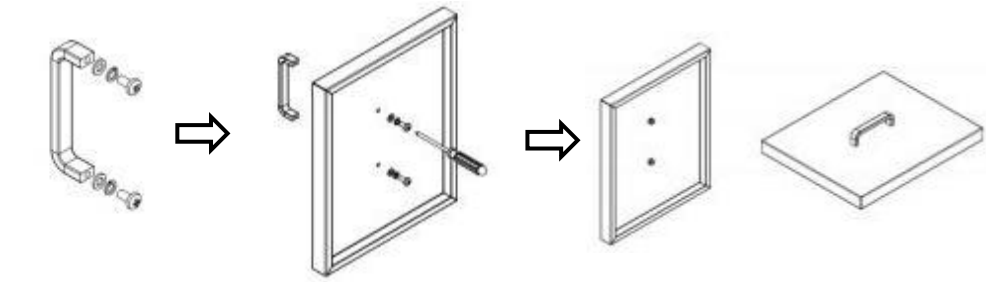

**2. Flüssiggas Verbindung Modus :**

Die Seitenbrennereinheit selbst wird mit einem 5/8" UNF-Bördelanschluss geliefert, der fest mit dem Gaseingang verbunden ist. Das Druckregelventil ist

mit dem Gastank verbunden. Der Druckregler Ventil kann die Durchflussmenge einstellen

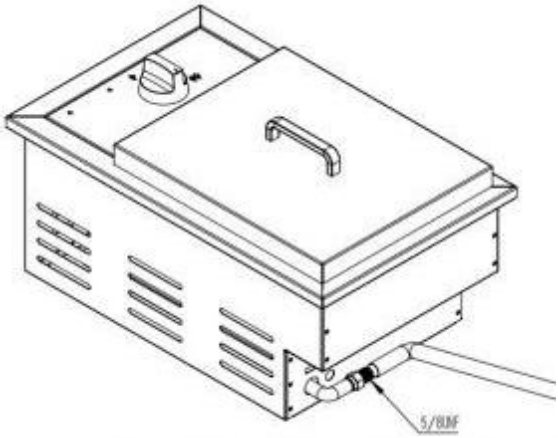


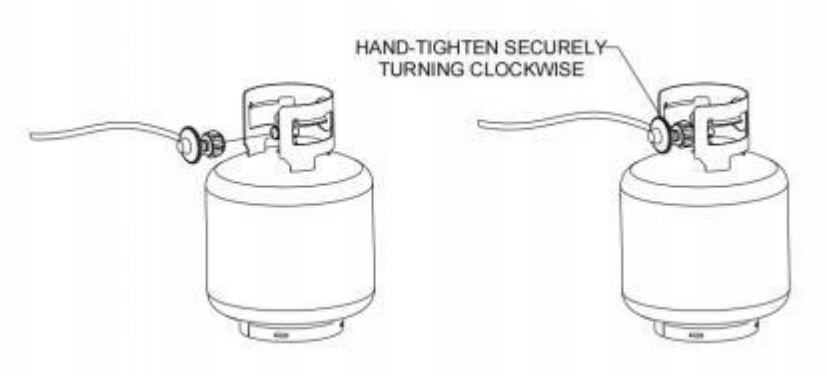


**3.NG Verbindung Modus :**

Der Seite Brenner Montage selbst versendet mit A 5/8 Zoll UN F Aufflackern Beschlag permanent beigefügt Zu Die Gas Eingang.

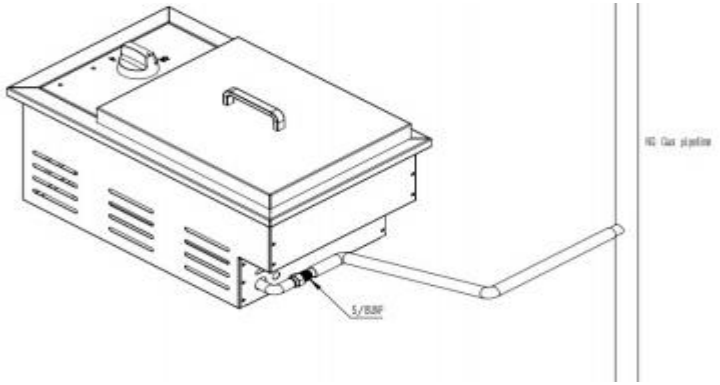

**4. Düse Ersatz Methode :**

Flüssiggas Düsentransformation NG Düse : Entfernen Sie die 1,05 mm Düse am

unten der Feuerstelle mit dem Schraubenschlüssel Nr. 7 Und ersetzen Es mit A neu 1,60 mm Düse.

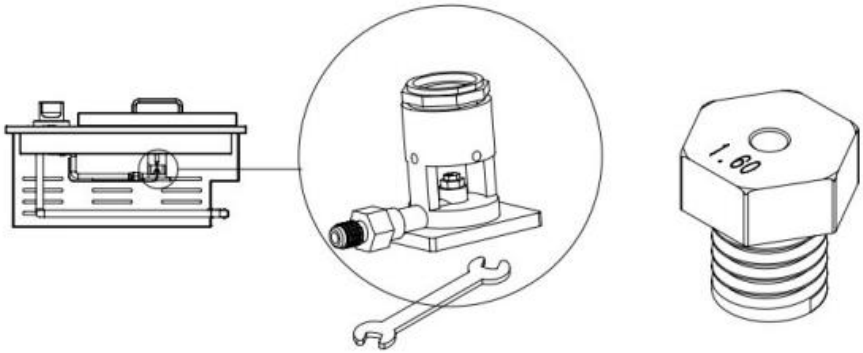


**5.Installation und Verwendung des Netzteils:**

Wie in der Abbildung gezeigt, stecken Sie es in das Netzteil und verwenden Sie es.

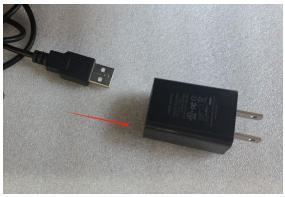



## Ausgeschnitten Dimension:

Die Luftzirkulation im Schrankinneren sollen Sei gewährleistet, Und Die Belüftung Lücke um Die Ofen sollen Sei nicht weniger als 1 Zoll .

GSB 1/ GSB 1L:

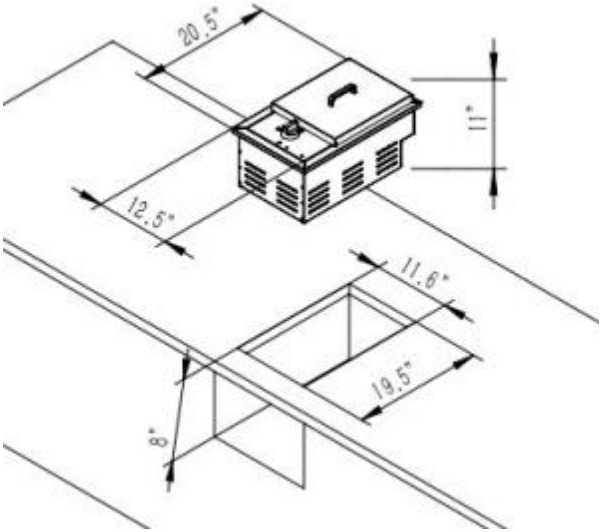


GSB 2/ GSB 2L:

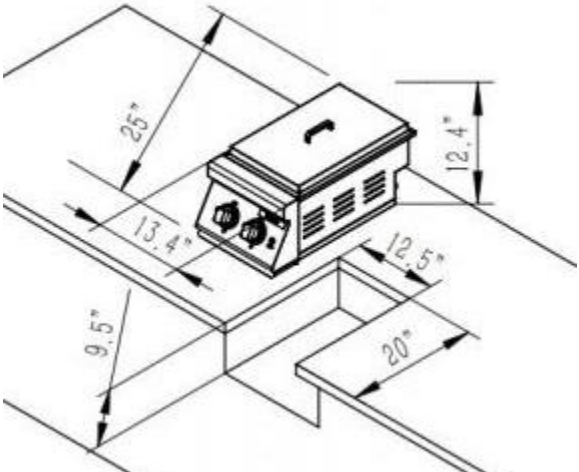

## Operation instructions

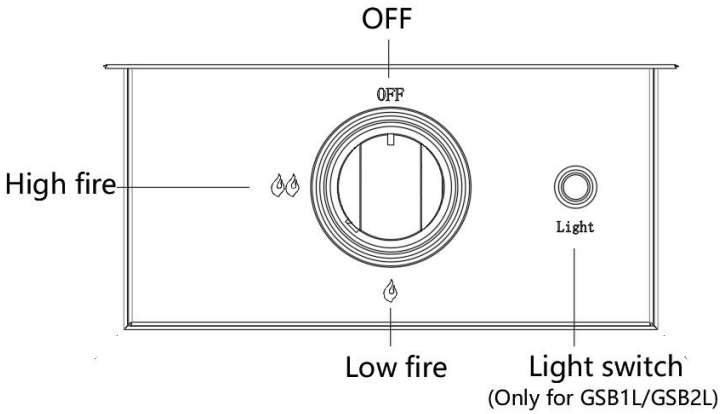


Bedienungsanleitung: Um den Brenner sicher zu verwenden, befolgen Sie bitte die nachstehenden Schritte:

1. Einschalten gemäß den auf dem Typenschild angegebenen Spannungsanforderungen ( AC100-240 V, 50-60 Hz) . (Nur für GSB1L/GSB2L)
2. Stellen Sie vor dem Anzünden des Brenners das Ventil so ein, dass Flüssiggas/ Erdgas eingeschaltet wird .
3. Vor dem ersten Gebrauch drücken Sie zum Ablassen der Luft den Knopf gegen den Uhrzeigersinn auf die Position „ “, halten Sie ihn 3–5 Sekunden lang dort und drehen Sie ihn dann im Uhrzeigersinn zurück auf die Position „OFF“.
4. Drücken Sie den Knopf Zähler im Uhrzeigersinn bis zur Position " "

drehen und wenn der Funke zündet Halten Sie den Brenner 5–10 Sekunden lang gedrückt, bevor Sie ihn loslassen.
5. Wenn der Brenner nicht gezündet werden kann, drücken Sie den Knopf im Uhrzeigersinn zurück in die Position „OFF“, warten Sie 3–5 Minuten und zünden Sie ihn dann gemäß Schritt 3 erneut.

6. Stellen Sie den Knopf auf die Position „  “ oder „  “. 6. Drehen Sie das Ventil nach dem Gebrauch im Uhrzeigersinn in die Position „OFF“.

## IMPORTANT SAFETY INFORMATION

**WICHTIG**
Lesen Sie die folgenden Anweisungen sorgfältig durch und stellen Sie sicher, dass Ihr Gasherd ordnungsgemäß installiert, montiert und gepflegt wird. Die Nichtbeachtung dieser Anweisungen kann zu schweren Personen- und/oder Sachschäden.

Wenn Sie Fragen zur Montage oder zum Betrieb haben, wenden Sie sich an Ihren Händler oder LPG Gas Unternehmen.

Ihr Outdoor-Gaskocher kann mit Gasflaschen zwischen 5 kg und 15 kg betrieben werden. Beachten Sie die Befolgen Sie die technischen Informationen in der Bedienungsanleitung und erkundigen Sie sich bei Ihrem örtlichen Gaslieferanten nach einer geeigneten Gasflasche für Ihren Grill.

HINWEIS FÜR DEN VERBRAUCHER: Zum späteren Nachschlagen aufbewahren. ANSCHLUSS DER GASFLASCHE AN DAS PRODUKT

Dieses Gerät ist nur für den Einsatz mit Flüssigpropan geeignet . oder Erdgas, über einen flexiblen Schlauch mit dem entsprechenden

Niederdruckregler ausgestattet.

Der Schlauch sollte mit Schlauchschellen am Regler und am Gerät befestigt werden. Achten Sie darauf, dass der flexible Schlauch nicht mit heißen Oberflächen in Berührung kommt und vermeiden Sie ein Verdrehen.

Informationen zu einem geeigneten Regler für die Gasflasche erhalten Sie bei Ihrem LPG-Händler.

## Regulierungsbehörde und Schlauch

Verwenden Sie nur Regler und Schläuche, die für Flüssiggas bei den oben genannten Drücken zugelassen sind. Die Lebensdauer des Reglers wird auf 2 Jahre geschätzt.

Die Verwendung eines falschen Reglers oder Schlauches ist unsicher: Überprüfen Sie vor der Inbetriebnahme des Grills immer, ob Sie die richtigen Teile haben.
Der verwendete Schlauch muss der entsprechenden Norm des jeweiligen Landes entsprechen. Abgenutzte oder beschädigte Schläuche müssen ersetzt werden. Stellen Sie sicher, dass der Schlauch nicht verstopft, geknickt oder mit anderen Teil des Produkts außer an seiner Verbindung.

**Für flexible Schläuche:**
Vermeiden Sie, den flexiblen Schlauch zu verdrehen, wenn das Gerät in Betrieb ist. Die Länge des flexiblen Schlauchs darf 1,5 m nicht überschreiten. Der Schlauch muss gemäß der geltenden EN-Norm zertifiziert sein und den örtlichen Vorschriften entsprechen.

**Lagerung des Geräts**
Die Lagerung eines Geräts in Innenräumen ist nur zulässig, wenn die Gasflasche abgeklemmt und aus dem Gerät ausgebaut ist. Wenn das Gerät für einen bestimmten Zeitraum nicht verwendet wird, sollte es in der Originalverpackung und in einer trockenen, staubfreien Umgebung

aufbewahren.

**Gasflasche**

Die Gasflasche darf nicht fallengelassen oder grob behandelt werden! Wenn das Gerät nicht verwendet wird, muss die Flasche abgeklemmt werden. Setzen Sie die Schutzkappe wieder auf die Flasche, nachdem Sie die Flasche vom Gerät abgeklemmt haben.
Schließen Sie die Flasche immer in einem gut belüfteten Bereich und entfernt von Zündquellen an oder ersetzen Sie sie. Verwenden Sie sie niemals in der Nähe von Flammen, Funken oder Wärmequellen.

Zylinder müssen im Freien in aufrechter Position und außerhalb der Reichweite von Kindern gelagert werden. Der Zylinder darf niemals an Orten gelagert werden, an denen die Temperaturen über 50 ° C steigen können . Lagern Sie den Zylinder nicht
Zylinder in der Nähe von Flammen, Zündflammen oder anderen Zündquellen aufbewahren. NICHT RAUCHEN.
Dieses Produkt ist für den Einsatz im Freien und fern von brennbaren Materialien konzipiert. Es ist wichtig, dass sich keine Hindernisse über dem Gerät befinden und dass ein Mindestabstand von 122 cm zur Seite oder Rückseite des Geräts eingehalten wird.
Gerät. Es ist wichtig, dass die Lüftungsöffnungen des Geräts nicht blockiert sind. Das Produkt muss auf einer ebenen, stabilen Oberfläche verwendet oder eingebettet werden. Das Gerät sollte vor direkter Zugluft geschützt und vor dem direkten Eindringen von Tropfwasser (z. B. Regen) geschützt werden.
Stellen Sie sicher, dass das Gasflaschenfach (sofern vorhanden) nicht blockiert ist und halten Sie es belüftet und sauber.
Vom Hersteller oder seinem Vertreter versiegelte Teile dürfen vom Benutzer nicht verändert werden.
Es darf immer nur eine Gasflasche am Gerät angeschlossen sein.
Füllen Sie die Gasflasche nicht über 80 % ihrer Kapazität hinaus.
An keinem Teil dieses Produkts dürfen Änderungen vorgenommen werden.

Reparaturen und Wartungsarbeiten sollten nur von einem bei CORGI registrierten Servicetechniker durchgeführt werden.

## Verbindung zum Gerät

kann zu einem Brand unter dem Gerät führen.
Reinigen Sie die Bohrerlöcher mit einem robusten Pfeifenreiniger.
Den Schlauch mit einem Schraubenschlüssel am Anschlussgewinde des Geräts befestigen. Wird der Schlauch ausgetauscht, muss er mit Schlauchleitungen am Gerät und den Regleranschlüssen befestigt werden.
Clips.Trennen Sie den Regler von der Flasche (gemäß den mit dem Regler mitgelieferten Anweisungen), wenn der Grill nicht verwendet wird.

Das Produkt muss in einem gut belüfteten Bereich verwendet werden. Blockieren Sie den Verbrennungsluftstrom zum Brenner nicht, wenn das Produkt in Betrieb ist. VERWENDEN SIE DIESES PRODUKT NUR IM FREIEN.

**VOR VERWENDEN ÜBERPRÜFEN FÜR LECKAGEN**

Überprüfen Sie niemals Leckagen mit einem nackte Flamme, stets verwenden A Seifenlauge

**ZU PRÜFEN FÜR LECKAGEN**

Mischen Sie 2–3 Flüssigunzen Lecksuchlösung, indem Sie einen Teil Spülmittel mit drei Teilen Wasser mischen.

Stellen Sie sicher, dass das Steuerventil auf „AUS“ steht.

Schließen Sie den Regler an die Flasche und das EIN/AUS-Ventil an den Brenner an. Stellen Sie sicher, dass die Verbindungen fest sind, und schalten Sie dann das Gas ein.
Streichen Sie die Seifenlösung auf den Schlauch und alle Verbindungen.

Wenn Blasen entstehen, liegt ein Leck vor, das vor der Verwendung behoben werden muss.
Nach Behebung des Fehlers erneut testen.
Schalten Sie nach dem Test das Gas an der Flasche AUS.
Wenn ein Leck festgestellt wird und nicht behoben werden kann, versuchen Sie nicht, das Leck zu beheben, sondern wenden Sie sich an Ihren Gashändler.

**Gasherd Benutzer Führung**

1. Entfernen Sie die obere Abdeckung, bevor Sie versuchen, den Brenner anzuzünden.
2. Drehen Sie alle Bedienknöpfe im Uhrzeigersinn auf die Position „OFF“.
3. Schließen Sie den Regler an die Gasflasche an. Schalten Sie die Gaszufuhr am Regler ein. Überprüfen Sie Entfernen Sie mithilfe von Seifenlauge alle Gaslecks zwischen Flasche und Regler.
4. Drücken Sie den linken vorderen Bedienknopf, während Sie ihn gegen den Uhrzeigersinn in die Position „niedrig“ drehen, um zu zünden am linken Brenner mit dem Zünder, der den linken Brenner zündet. Beobachten Sie, ob der Brenner brennt. Wenn nicht, wiederholen Sie diesen Vorgang.
5. Wenn der Brenner nach dem erneuten Versuch nicht gezündet hat, warten Sie 5 Minuten und wiederholen Sie Schritt 4.
6. Stellen Sie die Hitze ein, indem Sie den Knopf auf die Position „High/Low“ drehen. Stellen Sie die Flamme auf die gewünschte Höhe. Die Flamme sollte kompakt und blau mit einer leicht gelben Spitze sein.
7.Wenn der Brenner nicht zündet. Zünden Sie das Gerät mit einem Streichholz von oben an. Wenden Sie sich zur Behebung von Zündproblemen an einen Benzinhändler.
8. Zünden Sie die restlichen Brenner der Reihe nach von links nach rechts an und wiederholen Sie Schritt 4 oben.
9. Nachdem der Brenner angezündet ist, kann er normal verwendet werden.

10. Um das Produkt auszuschalten, stellen Sie den Flaschenventil- oder Reglerschalter auf „OFF“ Stellen Sie außerdem sicher, dass Sie den Steuerknopf am Gerät im Uhrzeigersinn auf die Position „AUS“ drehen.
**Achtung:** Wenn die Brenner nicht zündet, drehen Sie den Steuerknopf (im Uhrzeigersinn) und auch das Flaschenventil zu. Warten Sie fünf Minuten, bevor Sie versuchen, die Brennerflamme mit der Zündsequenz erneut zu zünden.
Reinigen Sie Ihr Produkt nach jedem GEBRAUCH. Verwenden Sie KEINE Scheuer- oder ätzenden Mittel. Reinigungsmittel, da diese die Produktteile beschädigen und einen Brand auslösen können. Mit warmem Seifenwasser reinigen.
Beim Umgang mit heißen Bauteilen wird das Tragen von Schutzhandschuhen empfohlen.
Achten Sie darauf, dass der flexible Gasschlauch oder das Stromkabel nicht mit heißen Oberflächen des Gerät.
**Achtung:** Zugängliche Teile können sehr heiß sein. Halten Sie Kleinkinder unbedingt vom heißen Gerät fern (auch während der Abkühlphase!).

## Care & Maintenance

### REINIGUNG UND PFLEGE

**ACHTUNG:** Alle Reinigungs- und Wartungsarbeiten sollten wenn das Produkt abgekühlt ist und die Brennstoffzufuhr an der Gasflasche abgestellt ist. Drehen Sie das Gas am Steuerknopf ab und trennen Sie die Flasche ab.
Entfernen Sie den Edelstahlgrill.
Den Brenner mit einer weichen Bürste reinigen oder mit Druckluft ausblasen und mit einem Tuch abwischen. Die Brennkammer mit einem Lappen sauber wischen.
Überprüfen Sie den Brenner auf Schäden (Risse oder Löcher). Wenn Schäden festgestellt werden, ersetzen Sie ihn durch einen neuen Brenner. Bauen Sie den Brenner erneut ein.

### WARTUNG

Ihr Outdoor-Gaskocher muss jährlich von einer qualifizierten, zugelassenen Person gewartet werden.

## Trouble shooting methods

| PROBLEM | MÖGLICHE URSACHE | LÖSUNG |
|---|---|---|
| Brenner darf nicht mit einem Zünder gezündet werden | 1. Flüssiggasflasche ist leer<br>2.Fehlerhaft Regler<br>3. Verstopfungen im Brenner<br>4. Verstopfungen in Gasdüsen oder Gasschlauch | 1. Durch vollen Zylinder ersetzen<br>2. Regler prüfen lassen oder ersetzen<br>3.Brenner reinigen<br>4.Düsen und Gasschlauch reinigen |
| Schwache Flamme oder Rückschlag (Feuer im Brennerrohr – möglicherweise ist ein zischendes oder dröhnendes Geräusch zu hören) | 1. Flüssiggasflasche zu klein<br>2. Verstopfungen im Brenner<br>3. Verstopfungen in Gasdüsen oder Gas Schlauch<br>4. Windige Bedingungen | 1. Größeren Zylinder verwenden 2. Brenner reinigen<br>3.Düsen und Gasschlauch reinigen<br>4.Verwenden Sie das Produkt an einem geschützteren Position |
| Die Knopfbeleuchtung ist nicht an oder es kommt zu Übersprechen (für Produkte mit Beleuchtung) | 1.Knopf nicht richtig installiert<br>2.Überprüfen Sie, ob das Netzteil Stecker ist richtig installiert<br>3.Überprüfen Sie, ob die Stromleitung kurzgeschlossen | 1.Drücken Sie den Knopf in die richtige Einbauposition<br>2.Installieren Sie den Netzstecker wieder<br>3.Finden Sie eine professionelle Verbindungsreparatur |

**Hersteller:** Shanghaimuxinmuyeyouxiangongsi
**Adresse:** Shuangchenglu 803nong11hao1602A-1609shi, baoshanqu, Shanghai, 200.000 CN.
**Importiert in die USA:** Sanven Technology Ltd. Suite 250, 9166 Anaheim Ort, Rancho Cucamonga, CA 91730

**Technischer Support und E-Garantie-Zertifikat**
**www.vevor.com/support**

VEVOR

Affordable. Reliable. Home Improvement.

# BRÛLEUR LATÉRAL

**MODÈLE : GSB1 GSB1L GSB2 GSB2L**

Assistance technique et certificat de garantie électronique
www.vevor.com/support

VEVOR

Affordable. Reliable. Home Improvement.

# SIDE BURNER

**MODÈLE : GSB1 GSB1L GSB2 GSB2L**

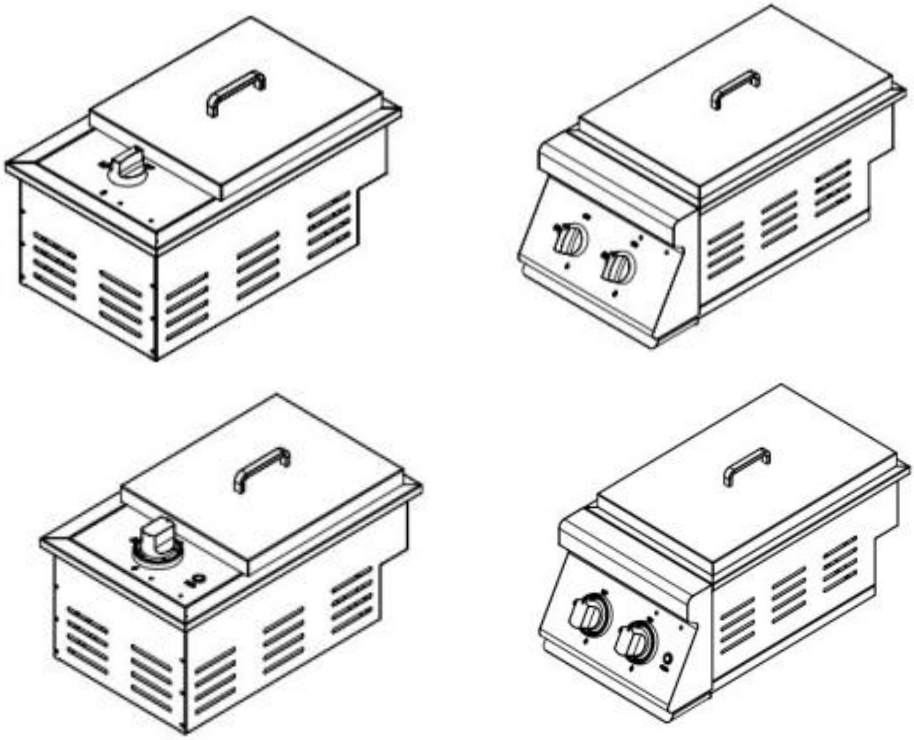

Il s'agit de la notice d'utilisation d'origine. Veuillez lire attentivement toutes les instructions du manuel avant de l'utiliser. VEVOR se réserve le droit d'interpréter clairement notre manuel d'utilisation. L'apparence du produit dépend du produit que vous avez reçu. Veuillez nous excuser, nous ne vous informerons plus en cas de mise à jour technologique ou logicielle de notre produit.

| | |
|---|---|
|  | Avertissement - Pour réduire le risque de blessure, l'utilisateur doit lire attentivement le manuel d'instructions. |

## SAFETY INFORMATION&WARNINGS

### ⚠ AVERTISSEMENT

**Pour De plein air Utiliser Seulement ( dehors n'importe lequel enceinte )**

**POUR TON SÉCURITÉ :**

1. Un incendie ou une explosion dangereux peut se produire si les instructions ne sont pas respectées.
2. Il est de la responsabilité du consommateur de s'assurer que le barbecue est correctement assemblé, installé et Le non-respect des instructions de ce manuel peut entraîner des blessures corporelles et/ou des dommages matériels.
3. Lisez les instructions avant d'utiliser l'appareil.
4. Conservez ce manuel pour référence ultérieure.
5. Utiliser uniquement à l'extérieur.
6. Attention : les pièces accessibles peuvent être très chaudes. Tenez les jeunes enfants à l'écart.
7. Ne déplacez pas l'appareil pendant son utilisation.
8. Coupez l'alimentation en gaz de la bouteille de gaz après utilisation.
9. Ne pas modifier l'appareil.
10. Cet appareil doit être tenu à l'écart de matériaux inflammables pendant son utilisation. 11. Le régulateur et le tuyau doivent être correctement raccordés à l'appareil.
12. Une clé doit être utilisée pour serrer l'écrou sur le filetage de connexion.
13. Ne conservez aucune bouteille de gaz à l'intérieur du chariot de barbecue lors de son utilisation. Il est interdit d'insérer/mettre du gaz cylindre dans l'appareil.

## ⚠DANGER

POUR VOTRE SÉCURITÉ SI VOUS SENTEZ DU GAZ :
1. Coupez l'alimentation en gaz de la bouteille de gaz.
2. Éteignez toutes les flammes nues ; n'utilisez aucun appareil électrique.
3. Aérez la zone.
4. Vérifiez l'absence de fuites comme indiqué dans ce manuel.
5. Si l'odeur persiste, contactez immédiatement votre revendeur ou votre fournisseur de gaz.

## ⚠ AVERTISSEMENT

PRÉCAUTIONS:
1. Effectuez un test d'étanchéité sur toutes les connexions après chaque remplissage du cylindre ou avant chaque utilisation.
2. Ne vérifiez jamais les fuites avec une allumette ou une flamme nue.
3. Ne stockez pas ou n'utilisez pas d'essence ou d'autres vapeurs et liquides inflammables à proximité de cet appareil ou de tout autre appareil. autre appareil.
4. Toute bouteille de GPL non raccordée pour utilisation ne doit pas être stockée à proximité de cet appareil ou de tout autre appareil.

## ⚠ DANGER

N'utilisez jamais cet appareil sans surveillance.

### Assemblée

**AVERTISSEMENT :** Bien que tous les efforts aient été faits lors de la fabrication de votre barbecue pour éliminer tout bord tranchant, vous devez manipuler tous les composants avec précaution pour éviter toute blessure accidentelle.
Outils nécessaires : Un tournevis cruciforme ou plat et une clé plate ou une pince.
1. Veuillez lire attentivement toutes les instructions avant de continuer.
2. Trouvez une zone large et propre pour assembler votre brûleur latéral. Veuillez vous référer aux pièces liste et schéma d'assemblage si nécessaire.

3.Assemblage du brûleur latéral de nombreux composants de grande taille, il est conseillé de faire appel à deux personnes pour assembler l'ensemble.
**REMARQUE :** Assurez-vous que toutes les protections en plastique sont retirées avant l'assemblage !

## MODEL AND PARAMETERS

| Modèle | Naturel (NG)-4 ” WC | | Propane (GPL ) -1 1 ” WC | | Électrique paramètre |
|---|---|---|---|---|---|
| | BTU | Taille de l'orifice | BTU | Taille de l'orifice | |
| GSB1 | 15 000 | Ø 1,05 mm | 15 000 | Ø 1,6 mm | / |
| GSB1 L | 17 000 | Ø 1,05 mm | 17 000 | Ø 1,6 mm | CC 5 V/1 A (Via adaptateur 100V-240V 50-60Hz) |
| GSB 2 | 15 000* 2 | Ø 1,05 mm | 15 000* 2 | Ø 1,6 mm | / |
| GSB 2L | 17 000* 2 | Ø 1,05 mm | 17 000* 2 | Ø 1,6 mm | CC 5 V/1 A (Via adaptateur 100V-240V 50-60Hz) |

## INSTRUCTIONS

GSB1 / GSB1 L

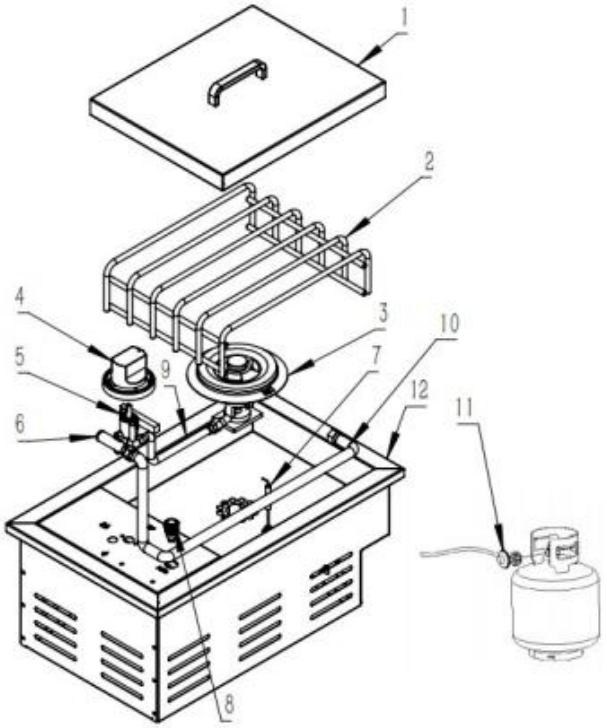


| NON. | PARTIE | Qté | Remarque |
|---|---|---|---|
| 1 | Supérieur couverture | 1 | |
| 2 | Inoxydable acier grille | 1 | |
| 3 | Brûleur | 1 | |
| 4 | Bouton | 1 | |
| 5 | Vanne de débit | 1 | |
| 6 | Entrée tuyau | 1 | |
| 7 | Allumage épingle | 1 | |
| 8 | Pouvoir changer | 1 | Uniquement pour GSB1 L |
| 9 | Trachée | 1 | |

| | | | |
|---|---|---|---|
| 10 | Admission soufflet | 1 | |
| 11 | Soupape de réduction | 1 | |
| 12 | Inoxydable acier coquille | 1 | |

GSB 2/ GSB 2L

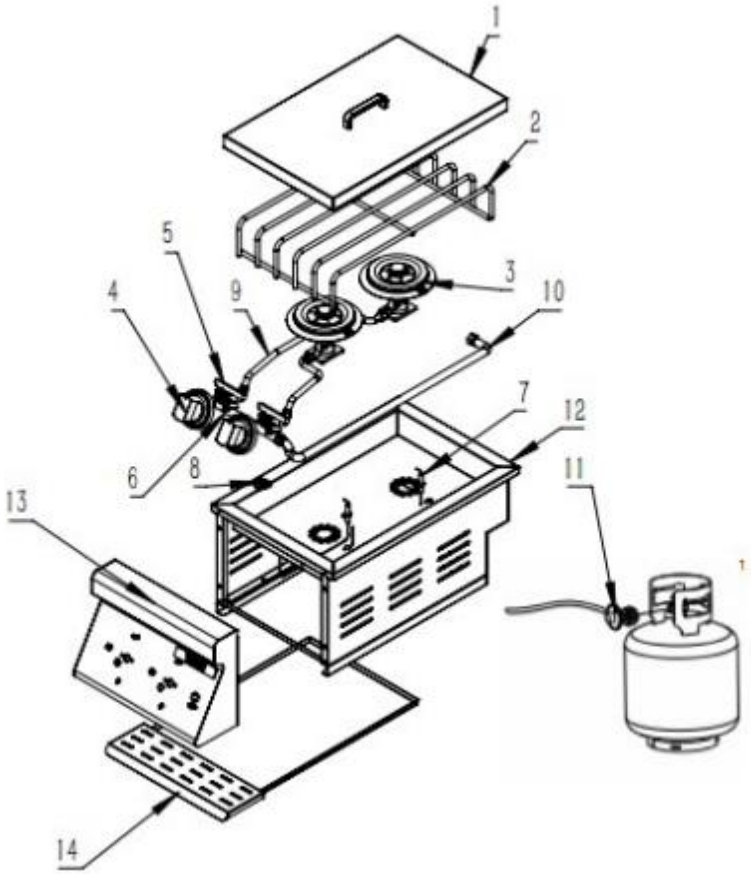


| NON. | PARTIE | Qté | Remarque |
|---|---|---|---|
| 1 | Supérieur couverture | 1 | |
| 2 | Inoxydable acier grille | 1 | |
| 3 | Brûleur | 2 | |
| 4 | Bouton | 2 | |
| 5 | Vanne de débit | 2 | |
| 6 | Entrée tuyau | 1 | |

| | | | |
|---|---|---|---|
| 7 | Allumage épingle | 2 | |
| 8 | Pouvoir changer | 1 | Uniquement pour GSB 2L |
| 9 | Trachée | 2 | |
| 10 | Admission soufflet | 1 | |
| 11 | Soupape de réduction | 1 | |
| 12 | Inoxydable acier coquille | 1 | |
| 13 | Inoxydable acier devant panneau | 1 | |
| 14 | Huile boue plateau | 1 | Le plateau doit être nettoyé après chaque utilisation |

## INSTALLATION GUIDE

**Accessoire assemblée**

**1. Assemblage du couvercle supérieur :** Utilisez un tournevis pour retirer les vis de la poignée et serrez les trous du couvercle comme indiqué dans la figure suivante.

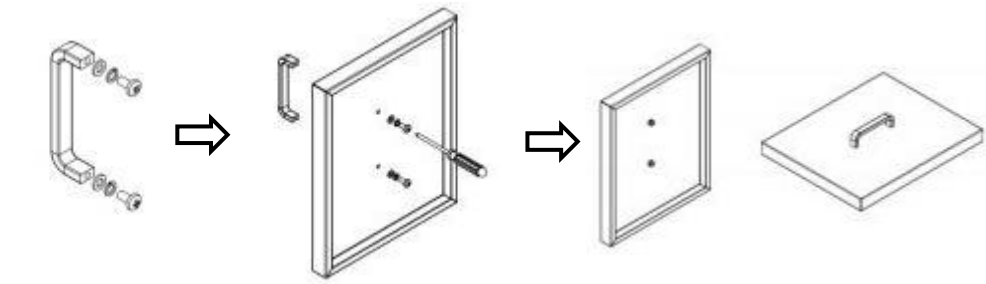

**2. GPL Connexion mode :**

L'ensemble du brûleur latéral lui-même est livré avec un raccord évasé UNF de 5/8" fixé en permanence à l'entrée de gaz. La vanne de régulation de pression est

connecté au réservoir de gaz. Le régulateur de pression la vanne peut ajuster le débit

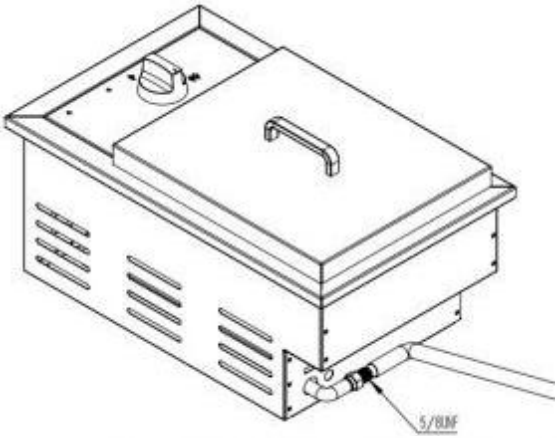


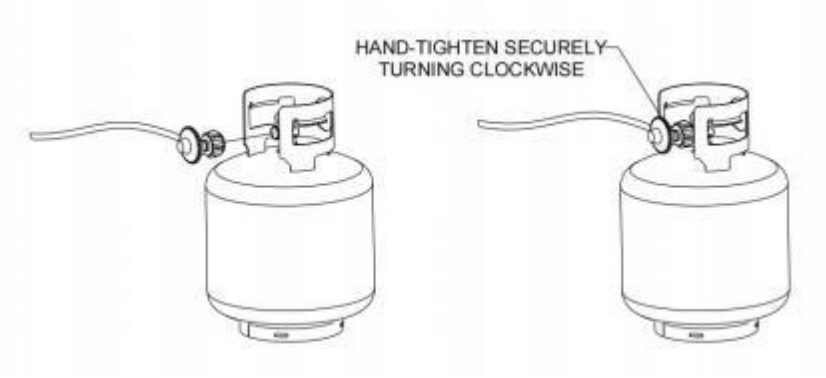


**3.NG Connexion mode :**

Le côté brûleur assemblée elle-même expédié avec un 5/8" UN F éclater convenable en permanence ci-joint à le gaz saisir.

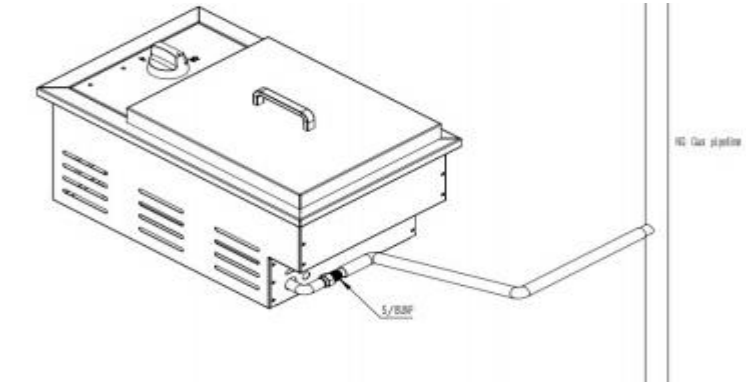

**4. Ajutage remplacement méthode :**

GPL buse Transformer NG buse ： Retirez le 1,05 mm ajutage à la bas de la foyer avec la clé #7 et remplacer il avec un nouveau 1,60 mm ajutage.

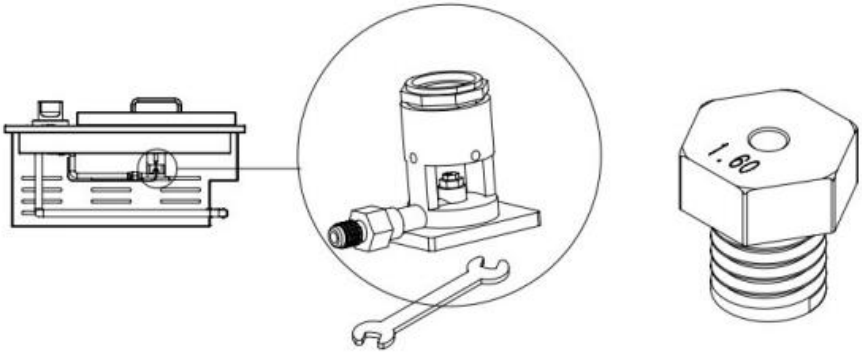


**5. Installation et utilisation de l'adaptateur secteur :**

Comme indiqué sur la figure, branchez-le sur l'adaptateur secteur et utilisez-le.

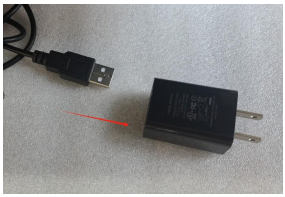



## Découper dimension:

La circulation de l'air à l'intérieur de l'armoire devrait être assuré, et le ventilation écart autour le four devrait être pas moins que 1 pouce .

GSB 1/ GSB 1L :

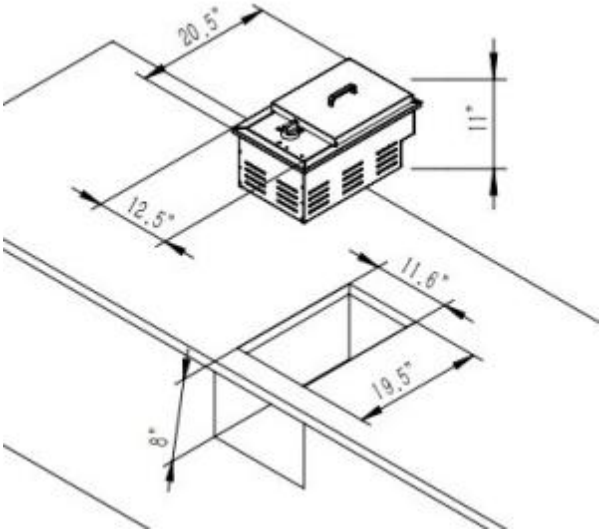


GSB 2/ GSB 2L :

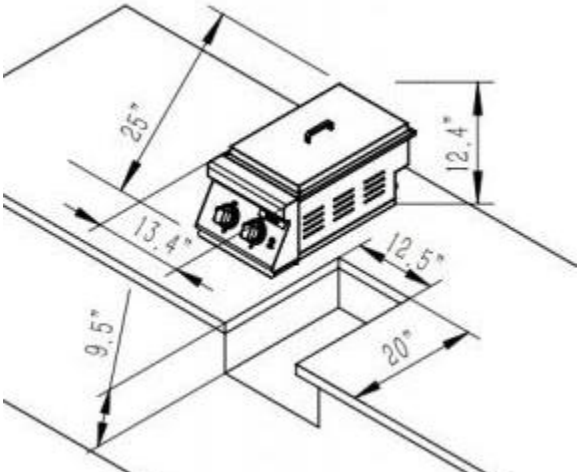

## Operation instructions

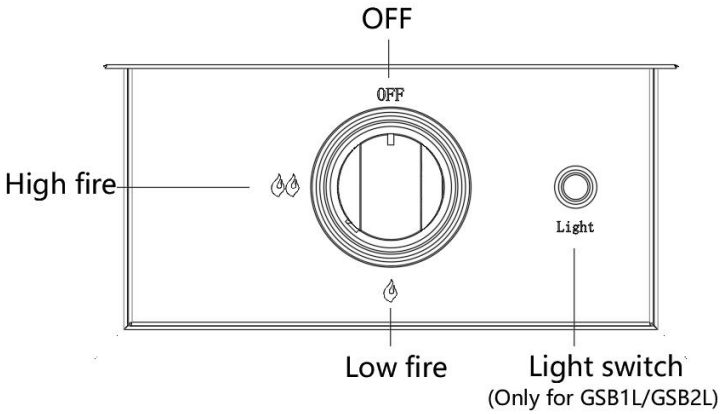


Instructions d'utilisation Pour une utilisation en toute sécurité du brûleur, veuillez suivre les étapes ci-dessous :

1. Mettez sous tension conformément aux exigences de tension de la plaque signalétique (CA 100-240 V 50-60 Hz) . (uniquement pour GSB1L/GSB2L)
2. Avant d'allumer le brûleur, réglez la vanne pour ouvrir le gaz GPL/GN .
3. Avant la première utilisation, pour évacuer l'air, appuyez sur le bouton dans le sens inverse des aiguilles d'une montre jusqu'à la position « » , maintenez-le enfoncé pendant 3 à 5 secondes, puis tournez-le dans le sens des aiguilles d'une montre jusqu'à la position « OFF ».
4. Appuyez sur le bouton du compteur dans le sens des aiguilles d'une montre jusqu'à la position " ", et lorsque l'étincelle s'allume le brûleur,

maintenez-le pendant 5 à 10 secondes avant de le relâcher.
5. Si le brûleur ne peut pas être allumé, appuyez sur le bouton dans le sens des aiguilles d'une montre pour le remettre en position « OFF », attendez 3 à 5 minutes, puis rallumez-le conformément à l'étape 3.

6. Réglez le bouton sur la position «  » ou «  ». 6. Une fois l'utilisation terminée, tournez la valve dans le sens des aiguilles d'une montre jusqu'à la position OFF.

## IMPORTANT SAFETY INFORMATION

**IMPORTANT**
Lisez attentivement les instructions suivantes et assurez-vous que votre cuisinière à gaz est correctement installée, assemblée et entretenue. Le non-respect de ces instructions peut entraîner de graves dommages. blessures corporelles et/ou dommages matériels.

Si vous avez des questions concernant le montage ou le fonctionnement, consultez votre revendeur ou LPG Gas. Entreprise.

Votre réchaud à gaz d'extérieur peut être utilisé avec des bouteilles de gaz entre 5 kg et 15 kg. Suivez les informations techniques comme indiqué dans le manuel d'instructions et vérifiez auprès de votre fournisseur de gaz local pour avoir une bouteille de gaz adaptée à votre barbecue.

REMARQUE POUR LE CONSOMMATEUR : Conserver pour référence ultérieure RACCORDEMENT DE LA BOUTEILLE DE GAZ AU PRODUIT

Cet appareil ne peut être utilisé qu'avec du propane liquide . ou Gaz naturel, équipé du régulateur basse pression approprié via un tuyau flexible.

Le tuyau doit être fixé au régulateur et à l'appareil à l'aide de colliers de serrage. Assurez-vous que le tuyau flexible ne puisse pas entrer en contact avec une surface chaude et évitez toute torsion.

Veuillez consulter votre revendeur de GPL pour obtenir des informations concernant un régulateur adapté à la bouteille de gaz.

## Régulateur et Tuyau

Utilisez uniquement des régulateurs et des tuyaux approuvés pour le GPL aux pressions indiquées ci-dessus. La durée de vie du régulateur est estimée à 2 ans.

L'utilisation d'un régulateur ou d'un tuyau inapproprié est dangereuse : vérifiez toujours que vous disposez des éléments appropriés avant d'utiliser le barbecue.
Le tuyau utilisé doit être conforme à la norme en vigueur dans le pays d'utilisation. Un tuyau usé ou endommagé doit être remplacé.
Assurez-vous que le tuyau n'est pas obstrué, plié ou en contact avec un quelconque une partie du produit ailleurs qu'à son raccord.

**Pour tuyau flexible :**
Évitez de tordre le tube flexible lorsque l'appareil est en cours d'utilisation. La longueur du tuyau flexible ne doit pas dépasser 1,5 m. Le tuyau doit être certifié conformément à la norme EN applicable et conforme aux réglementations locales.

**Stockage de l'appareil**
Le stockage d'un appareil à l'intérieur n'est autorisé que si la bouteille est déconnectée et retirée de l'appareil. Lorsque l'appareil ne doit pas être utilisé pendant une période donnée, il doit être
stocké dans son emballage d'origine et stocké dans un environnement sec et sans poussière.

**Bouteille de gaz**

La bouteille de gaz ne doit pas être lâchée ni manipulée brutalement ! Si la Si l'appareil n'est pas utilisé, la bouteille doit être débranchée.Remettez le capuchon de protection sur la bouteille après avoir débranché la bouteille de l'appareil.

Connectez ou remplacez toujours la bouteille dans un endroit bien ventilé et loin de toute source d'inflammation, jamais en présence d'une flamme, d'une étincelle ou d'une source de chaleur.

Les bouteilles doivent être stockées à l'extérieur, en position verticale et hors de portée des enfants. La bouteille ne doit jamais être stockée dans un endroit où la température peut dépasser 50 ℃ . Ne stockez pas la bouteille.

Conserver la bouteille à proximité de flammes, de veilleuses ou d'autres sources d'inflammation. NE PAS FUMER.

Ce produit est conçu pour être utilisé à l'extérieur, loin de tout matériau inflammable. Il est important qu'il n'y ait pas d'obstacles en hauteur et qu'il y ait une distance minimale de 122 cm sur le côté ou à l'arrière de l'appareil.

appareil. Il est important que les ouvertures de ventilation de l'appareil ne soient pas obstruées. Le produit doit être utilisé sur une surface plane et stable ou encastré. L'appareil doit être protégé des courants d'air directs et doit être placé ou protégé contre la pénétration directe de toute eau ruisselante (par exemple la pluie)

Assurez-vous que le compartiment de la bouteille de gaz (le cas échéant) n'est pas obstrué, maintenez-le ventilé et propre.

Les pièces scellées par le fabricant ou son mandataire ne doivent pas être modifiées par l'utilisateur.

Une seule bouteille de gaz peut être raccordée à l'appareil à la fois.

Ne remplissez pas la bouteille de gaz au-delà de 80 % de sa capacité.

Aucune modification ne doit être apportée à aucune partie de ce produit et les réparations et l'entretien ne doit être effectué que par un ingénieur de service agréé CORGI.

## Connexion à l'appareil

peut provoquer un incendie sous l'appareil.
Nettoyez les trous des burins avec un nettoyant pour tuyaux très résistant.
Montez le tuyau sur l'appareil à l'aide d'une clé pour le serrer sur le filetage de raccordement. Si le tuyau est remplacé, il doit être fixé à l'appareil et aux raccords du régulateur avec un tuyau
clips.Débranchez le régulateur de la bouteille (conformément aux instructions fournies avec le régulateur) lorsque le barbecue n'est pas utilisé.

Le produit doit être utilisé dans un endroit bien aéré. Ne pas obstruer le flux d'air de combustion vers le brûleur lorsque le produit est en cours d'utilisation. UTILISER CE PRODUIT UNIQUEMENT À L'EXTÉRIEUR.

**AVANT UTILISER VÉRIFIER POUR FUITES**

Ne jamais vérifier fuites avec un flamme nue, toujours utiliser un solution d'eau savonneuse

### À VÉRIFIER POUR FUITES

Préparez 2 à 3 onces liquides de solution de détection de fuite en mélangeant une partie de liquide vaisselle avec 3 parties d'eau.

Assurez-vous que la vanne de régulation est sur « OFF ».

Connectez le régulateur au cylindre et la vanne marche/arrêt au brûleur, assurez-vous que les connexions sont sécurisées, puis ouvrez le gaz. Appliquez la solution savonneuse sur le tuyau et tous les joints. Si des bulles apparaissent, il y a une fuite, qui doit être réparée avant utilisation. Effectuez un nouveau test après avoir corrigé le défaut.
Coupez le gaz de la bouteille après le test.
Si une fuite est détectée et ne peut pas être réparée, n'essayez pas de

réparer la fuite mais consultez votre revendeur de gaz.

**Cuisinière à gaz utilisateur guide**

1. Retirez le couvercle supérieur avant d'essayer d'allumer le brûleur.
2. Tournez tous les boutons de commande dans le sens des aiguilles d'une montre jusqu'à la position « OFF ».
3. Connectez le régulateur à la bouteille de gaz. Ouvrez l'alimentation en gaz au niveau du régulateur. Vérifiez avec l'utilisation d'eau savonneuse pour toute fuite de gaz entre la bouteille et le détendeur.
4. Appuyez sur le bouton de commande avant gauche tout en le tournant dans le sens inverse des aiguilles d'une montre jusqu'à la position « basse » pour allumer sur le brûleur gauche avec l'allumeur, qui allumera le brûleur gauche. Observez si le brûleur est allumé. Si vous ne le faites pas, répétez cette procédure.
5. Si le brûleur ne s'allume pas après une nouvelle tentative, attendez 5 minutes et répétez l'étape 4.
6. Réglez la chaleur en tournant le bouton sur la position High/Low. Réglez la flamme à la température souhaitée. hauteur. La flamme doit être compacte et bleue avec une légère pointe jaune.
7. Si le brûleur ne s'allume pas. Allumez l'appareil avec une allumette par le haut. Consultez votre concessionnaire d'essence pour corriger les problèmes d'allumage.
8. Allumer les brûleurs restants en séquence de gauche à droite et répéter l'étape 4 ci-dessus.
9. Une fois le brûleur allumé, il peut être utilisé normalement.
10. Pour éteindre le produit, placez le robinet de la bouteille ou l'interrupteur du régulateur sur la position « OFF ». position, assurez-vous également de tourner le bouton de commande de l'appareil dans le sens des aiguilles d'une montre jusqu'à la position « OFF ».

**Attention :** Si le brûleur ne s'allume pas, tournez le bouton de commande sur OFF (dans le sens des aiguilles d'une montre) et fermez également le robinet de la bouteille. Attendez cinq minutes avant de tenter de rallumer

avec la séquence d'allumage.
Nettoyez votre produit après chaque UTILISATION. N'utilisez PAS de produits abrasifs ou caustiques. Nettoyez-les à l'eau tiède savonneuse. Lors de la manipulation de composants chauds, l'utilisation de gants de protection est recommandée.
Ne laissez pas le tuyau flexible d'alimentation en gaz ou tout cordon électrique entrer en contact avec une surface chauffée de l'appareil. appareil.
**Attention :** les pièces accessibles peuvent être très chaudes. Tenez les jeunes enfants éloignés de l'appareil chaud à tout moment (même pendant le refroidissement !).

## Care & Maintenance

**NETTOYAGE ET SOINS**
**ATTENTION :** Tous les travaux de nettoyage et d'entretien doivent être effectués lorsque le produit est froid et que l'alimentation en carburant est coupée au niveau de la bouteille de gaz. Coupez le gaz au niveau du bouton de commande et débranchez la bouteille.
Retirez la grille en acier inoxydable.
Nettoyer le brûleur avec une brosse douce ou souffler à l'air comprimé et essuyer avec un chiffon. Essuyer la chambre de combustion avec un chiffon.
Inspectez le brûleur pour déceler tout dommage (fissures ou trous). Si vous constatez des dommages, remplacez-le par un nouveau brûleur. Réinstallez le brûleur.

**ENTRETIEN**
Votre poêle à gaz extérieur doit être entretenu chaque année par une personne qualifiée et enregistrée.

## Trouble shooting methods

| PROBLÈME | CAUSE POSSIBLE | SOLUTION |
|---|---|---|

| | | |
|---|---|---|
| Le brûleur ne doit pas être allumé avec un allumeur | 1. La bouteille de gaz GPL est vide<br>2. Défectueux régulateur<br>3. Obstructions dans le brûleur<br>4. Obstructions dans les jets de gaz ou les tuyaux de gaz | 1.Remplacer par un cylindre plein<br>2. Faites vérifier le régulateur ou remplacer<br>3.Nettoyer le brûleur<br>4.Nettoyez les jets et le tuyau de gaz |
| Faible flamme ou retour de flamme (incendie dans le tube du brûleur - un sifflement ou un rugissement peut être entendu) | 1. Bouteille de gaz GPL trop petite<br>2. Obstructions dans le brûleur<br>3. Obstructions dans les jets de gaz ou les gaz tuyau<br>4. Conditions venteuses | 1.Utilisez un cylindre plus grand 2.Nettoyez le brûleur<br>3.Nettoyez les jets et le tuyau de gaz<br>4. Utilisez le produit dans un endroit plus abrité position |
| Le voyant du bouton n'est pas allumé ou il y a une diaphonie (pour les produits avec voyants) | 1. Le bouton n'est pas installé correctement<br>2. Vérifiez que l'adaptateur secteur<br>la prise est correctement installée<br>3. Vérifiez si la ligne électrique est court-circuité | 1. Appuyez sur le bouton pour obtenir la position d'installation correcte<br>2. Réinstallez la fiche de l'adaptateur secteur<br>3.Trouvez un réparateur de connexion professionnel |

**Fabricant :** Shanghaimuxinmuyeyouxiangongsi
**Adresse :** Shuangchenglu 803nong11hao1602A-1609shi, baoshanqu, Shanghai 200 000 CN.
**Importé aux États-Unis :** Sanven Technology Ltd. Suite 250, 9166 Anaheim
Lieu, Rancho Cucamonga, CA 91730



**Assistance technique et certificat de garantie électronique**
**www.vevor.com/support**

VEVOR

Affordable. Reliable. Home Improvement.

# ZIJBRANDER

**MODEL: GSB1 GSB1L GSB2 GSB2L**

Technische ondersteuning en e-garantiecertificaat
www.vevor.com/support

VEVOR

Affordable. Reliable. Home Improvement.

# SIDE BURNER

**MODEL: GSB1 GSB1L GSB2 GSB2L**

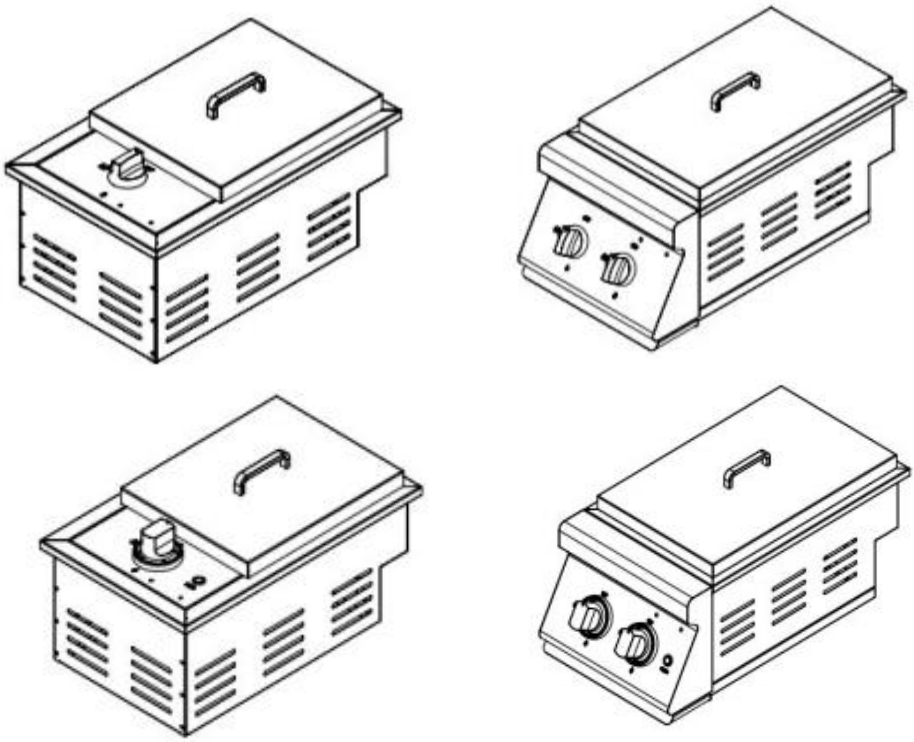

Dit is de originele instructie, lees alle handleidingen zorgvuldig door voordat u het product gebruikt. VEVOR behoudt zich een duidelijke interpretatie van onze gebruikershandleiding voor. Het uiterlijk van het product is afhankelijk van het product dat u hebt ontvangen. Vergeef ons dat we u niet opnieuw zullen informeren als er technologie- of software-updates voor ons product zijn .

| | |
|---|---|
|  | Waarschuwing: om het risico op letsel te verkleinen, moet de gebruiker de gebruiksaanwijzing zorgvuldig lezen. |

## SAFETY INFORMATION&WARNINGS

### ⚠ WAARSCHUWING

**Voor Openlucht Gebruik Alleen ( buiten elk behuizing )**

**VOOR JOUW VEILIGHEID :**

1. Gevaarlijke brand of explosie kan het gevolg zijn als de instructies worden genegeerd
2. Het is de verantwoordelijkheid van de consument om ervoor te zorgen dat de barbecue op de juiste manier wordt gemonteerd, geïnstalleerd en goed onderhouden Het niet opvolgen van de instructies in deze handleiding kan leiden tot lichamelijk letsel en/of schade aan eigendommen.
3. Lees de instructies voordat u het apparaat gebruikt.
4. Bewaar deze handleiding voor toekomstig gebruik.
5. Alleen buitenshuis gebruiken.
6. Waarschuwing: toegankelijke onderdelen kunnen erg heet zijn. Houd jonge kinderen uit de buurt.
7. Verplaats het apparaat niet tijdens gebruik.
8. Draai na gebruik de gastoevoer bij de gasfles dicht.
9. Breng geen wijzigingen aan het apparaat aan.
10. Tijdens gebruik moet dit apparaat uit de buurt van brandbare materialen worden gehouden. 11. De regelaar en de slang moeten correct op het apparaat worden aangesloten.
12. Gebruik een sleutel om de moer op de aansluitdraad vast te draaien.
13. Bewaar geen gasflessen in de barbecuetrolley wanneer u deze gebruikt. Het is verboden om gasflessen in te brengen. cilinder in het apparaat.

**⚠GEVAAR**

VOOR UW VEILIGHEID ALS JE RUIK GAS:
1. Draai de gastoevoer bij de gasfles dicht.
2. Doof alle open vlammen; gebruik geen elektrische apparaten.
3. Ventileer de ruimte.
4. Controleer op lekkages zoals beschreven in deze handleiding.
5. Als de geur aanhoudt, neem dan onmiddellijk contact op met uw dealer of gasleverancier.

**⚠ WAARSCHUWING**

VOORZORGSMAATREGELEN:
1. Test alle verbindingen op lekkage na elke keer dat u de cilinder bijvult of vóór elk gebruik.
2. Controleer nooit op lekkages met een lucifer of open vuur.
3. Bewaar of gebruik geen benzine of andere ontvlambare dampen en vloeistoffen in de buurt van dit of enig ander apparaat. ander apparaat.
4. Een LPG-gasfles die niet is aangesloten voor gebruik, mag niet in de buurt van dit of enig ander apparaat worden opgeslagen.

**⚠ GEVAAR**

Gebruik dit apparaat nooit zonder toezicht.

**Montage**

**WAARSCHUWING:** Hoewel wij bij de productie van uw barbecue alles in het werk hebben gesteld om scherpe randen te vermijden, dient u alle onderdelen met zorg te behandelen om verwondingen te voorkomen.
Benodigd gereedschap: een kruiskop- of platte schroevendraaier en een sleutel of tang.
1. Lees alle instructies zorgvuldig door voordat u verdergaat.
2. Zoek een groot, schoon gebied waar u uw Side Burner kunt monteren. Raadpleeg de onderdelen lijst en assemblageschema indien nodig.
3.Montage van de zijbrander Bij veel grote onderdelen is het raadzaam om het apparaat met twee personen te monteren.
**LET OP:** Zorg ervoor dat alle plastic bescherming verwijderd is voordat u

met de montage begint!

## MODEL AND PARAMETERS

| Model | Natuurlijk (NG)-4 ” WC | | Propaan (LP G )-1 1 ” WC | | Elektrisch parameter |
|---|---|---|---|---|---|
| | BTU | Opening sgrootte | BTU | Opening sgrootte | |
| GSB1 | 15 000 | **Doorsned e** 1,05 mm | 15 000 | **Ø** 1,6 mm | / |
| GSB1L | 17 000 | **Doorsned e** 1,05 mm | 17 000 | **Ø** 1,6 mm | DC 5V/1A (Via 100V-240V 50-60Hz adapter) |
| GSB- 2 | 15 000* 2 | **Doorsned e** 1,05 mm | 15 000* 2 | **Ø** 1,6 mm | / |
| GSB- 2L | 17 000* 2 | **Doorsned e** 1,05 mm | 17 000* 2 | **Ø** 1,6 mm | DC 5V/1A (Via 100V-240V 50-60Hz adapter) |

## INSTRUCTIONS

GSB1 / GSB1L

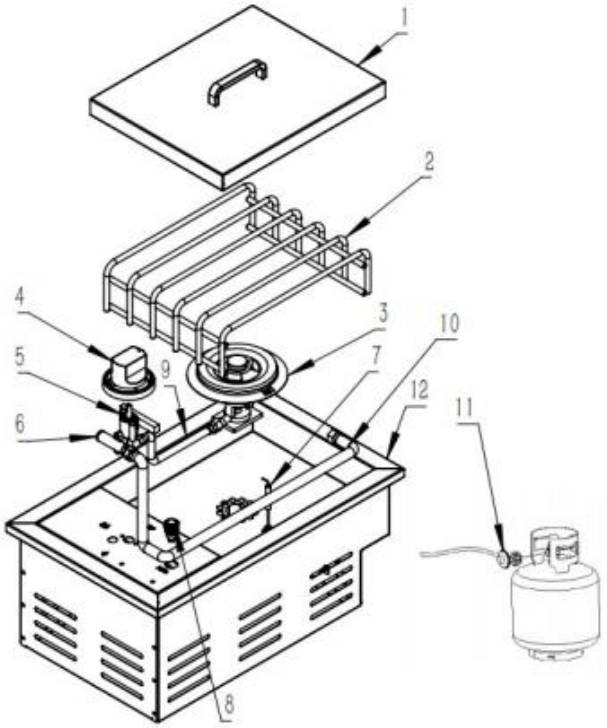


| NEE. | DEEL | Hoeveelheid | Opmerking |
|---|---|---|---|
| 1 | Bovenste omslag | 1 | |
| 2 | Roestvrij staal rooster | 1 | |
| 3 | Brander | 1 | |
| 4 | Knop | 1 | |
| 5 | Stroomklep | 1 | |
| 6 | Inlaat pijp | 1 | |
| 7 | Ontsteking pin | 1 | |
| 8 | Stroom schakelaar | 1 | Alleen voor GSB1 L |
| 9 | Luchtpijp | 1 | |

| | | | |
|---|---|---|---|
| 10 | Inname blaasbalg | 1 | |
| 11 | Reduceerventiel | 1 | |
| 12 | Roestvrij staal schelp | 1 | |

GSB 2/ GSB 2L

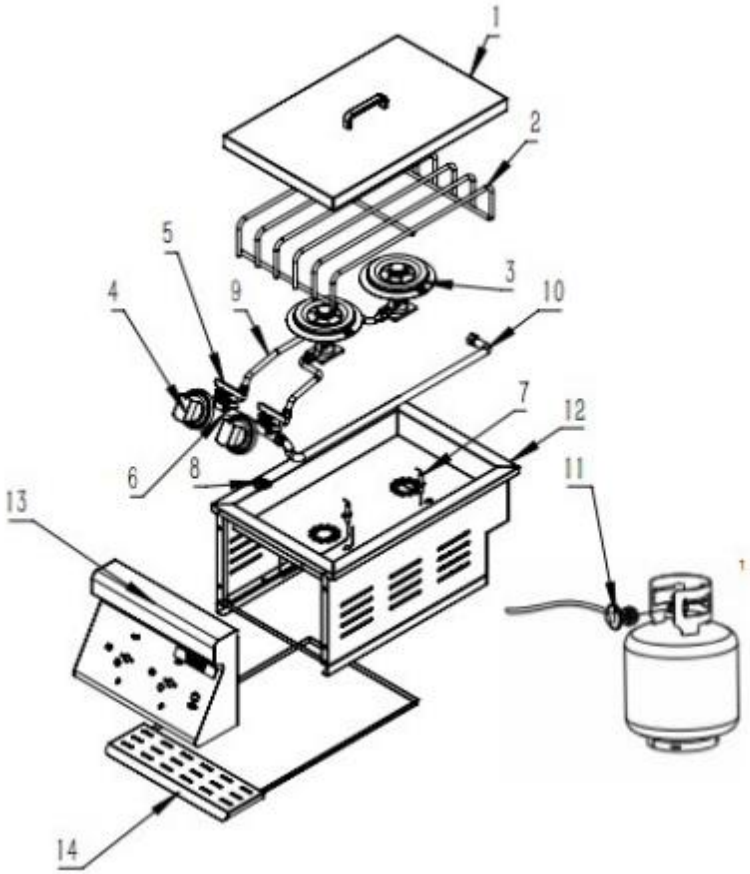


| NEE. | DEEL | Hoeveelheid | Opmerking |
|---|---|---|---|
| 1 | Bovenste omslag | 1 | |
| 2 | Roestvrij staal rooster | 1 | |
| 3 | Brander | 2 | |
| 4 | Knop | 2 | |
| 5 | Stroomklep | 2 | |

| | | | |
|---|---|---|---|
| 6 | Inlaat pijp | 1 | |
| 7 | Ontsteking pin | 2 | |
| 8 | Stroom schakelaar | 1 | Alleen voor GSB 2L |
| 9 | Luchtpijp | 2 | |
| 10 | Inname blaasbalg | 1 | |
| 11 | Reduceerventiel | 1 | |
| 12 | Roestvrij staal schelp | 1 | |
| 13 | Roestvrij staal voorkant paneel | 1 | |
| 14 | Olie slib dienblad | 1 | De lade moet na elk gebruik worden schoongemaakt |

## INSTALLATION GUIDE

**Accessoire montage**

**1. Montage van de bovenste kap:** Gebruik een schroevendraaier om de schroeven op de handgreep te verwijderen en Draai de gaten in het deksel vast zoals aangegeven in de volgende afbeelding.

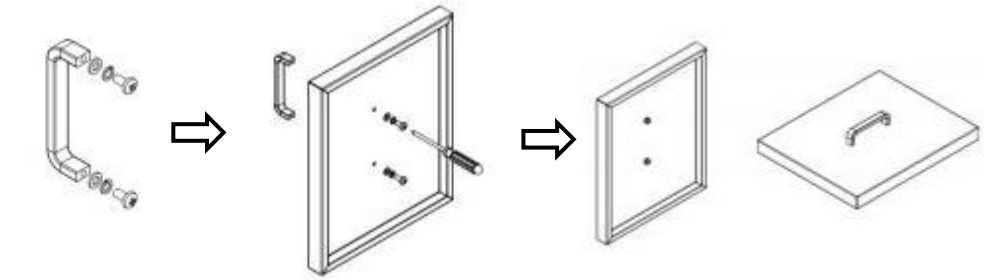

**2. LPG- gas Verbinding modus ：**

De zijbrander zelf wordt geleverd met een 5/8" UNF-flarefitting die permanent aan de gasinvoer is bevestigd. De drukregelklep is aangesloten op de gastank. De drukregeling klep kan de stroomsnelheid aanpassen

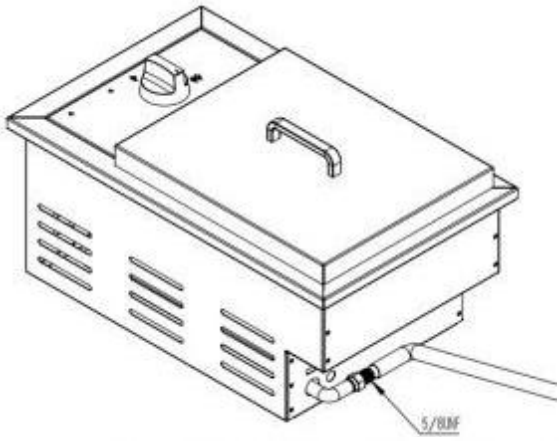


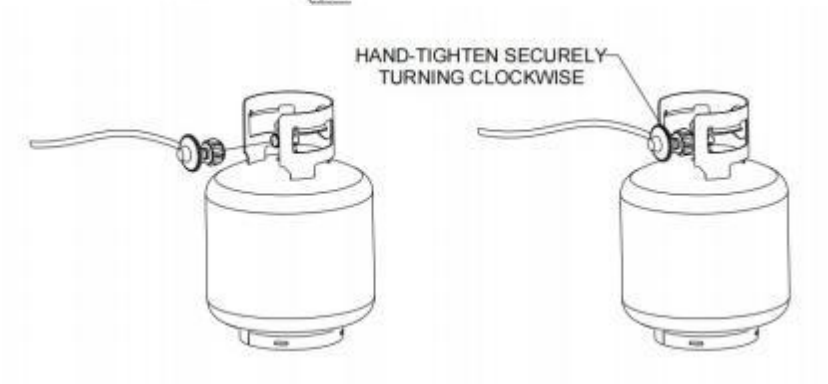


**3.NG Verbinding modus：**

De kant brander montage zelf verzonden met A 5/8" VN F gloed passend permanent bijgevoegd naar de gas invoer.

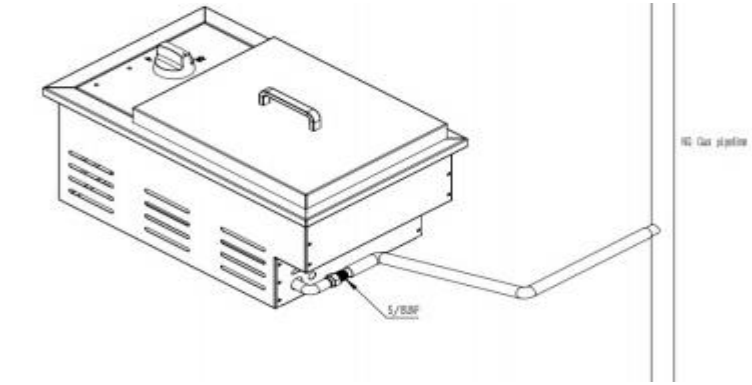

**4. Mondstuk vervanging methode ：**

LPG mondstuk Transformeren NG mondstuk : Verwijder de 1,05 mm mondstuk bij de

onderkant van de haard met de #7 sleutel En vervangen Het met A nieuw 1,60 mm mondstuk.

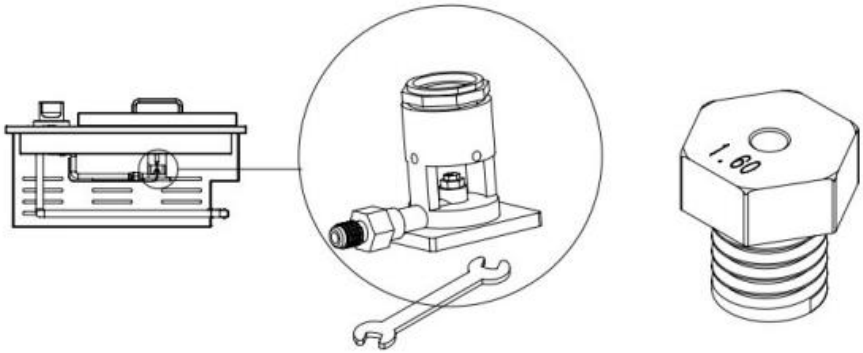


**5.Installatie en gebruik van de stroomadapter:**

Zoals weergegeven in de afbeelding: sluit het apparaat aan op de stroomadapter en gebruik het.

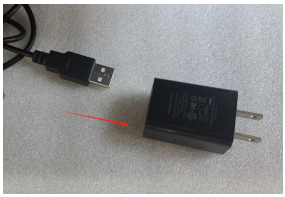



## Uitsparing dimensie:

De luchtcirculatie in de kast zou moeten zijn verzekerd, En de ventilatie gat rondom de oven zou moeten zijn niet minder dan 1 duim .

GSB 1/ GSB 1L:

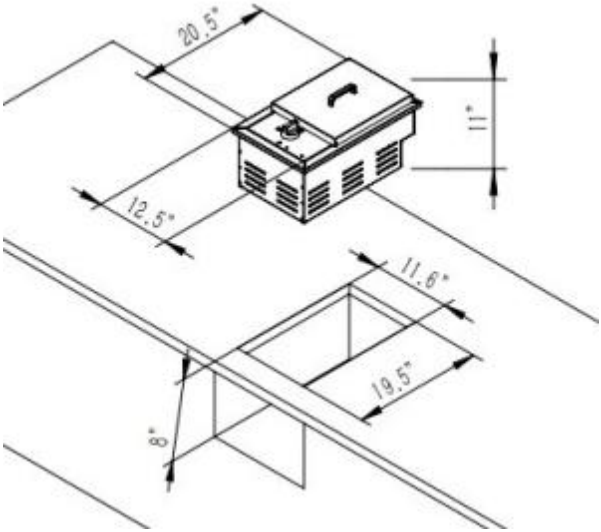


GSB 2/ GSB 2L:

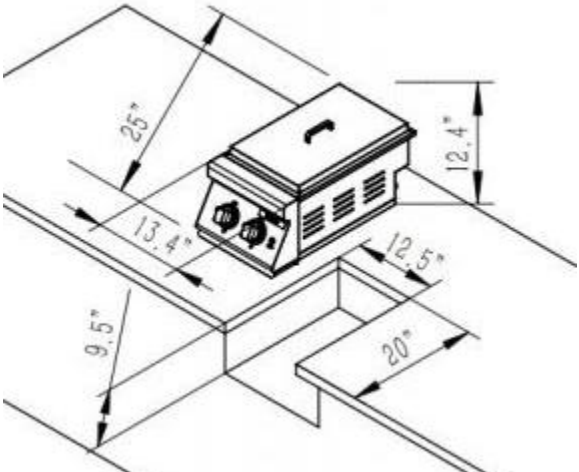

## Operation instructions

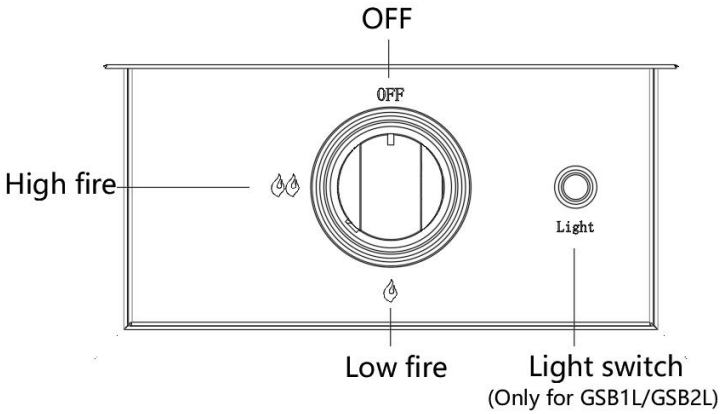


Gebruiksaanwijzing Voor veilig gebruik van de brander, volg onderstaande stappen:

1. Schakel het apparaat in volgens de spanningsvereisten op het typeplaatje ( AC100-240V 50-60Hz) . (Alleen voor GSB1L/GSB2L)
2. Voordat u de brander aansteekt, zet u de kraan op LPG/NG -gas.
3. Voor het eerste gebruik, om de lucht af te voeren, drukt u de knop tegen de klok in naar de " " positie, houdt u deze 3-5 seconden vast en draait u hem vervolgens met de klok mee terug naar de "UIT" positie .
4. Druk op de knop tegen met de klok mee naar de " " positie, en wanneer de vonk ontsteekt de brander, houd deze 5-10 seconden vast voordat u hem loslaat.

5. Als de brander niet aangaat, druk dan de knop met de klok mee terug naar de "UIT"-stand, wacht 3-5 minuten en steek de brander vervolgens opnieuw aan volgens stap 3.

6. Draai de knop naar de stand “  ” of “  ”. 6. Draai de klep na gebruik met de klok mee naar de stand UIT.

## IMPORTANT SAFETY INFORMATION

**BELANGRIJK**

Lees de volgende instructies zorgvuldig door en zorg ervoor dat uw gasfornuis correct is geïnstalleerd, gemonteerd en onderhouden. Het niet naleven van deze instructies kan leiden tot ernstige persoonlijk letsel en/of schade aan eigendommen.

Als u vragen hebt over de montage of bediening, raadpleeg dan uw dealer of LPG Gas Bedrijf.

Uw Outdoor gasfornuis kan worden gebruikt met gasflessen tussen 5 kg en 15 kg. Volg de Raadpleeg de technische informatie in de gebruiksaanwijzing en neem contact op met uw plaatselijke gasleverancier voor een geschikte gasfles voor uw barbecue.

OPMERKING VOOR DE CONSUMENT: Bewaren voor toekomstig gebruik.
DE GASFLES AANSLUITEN OP HET PRODUCT

Dit apparaat is alleen geschikt voor gebruik met vloeibaar propaan . of aardgas, voorzien van de juiste lagedrukregelaar via een flexibele slang.

De slang moet met slangklemmen aan de regelaar en het apparaat worden bevestigd. Zorg ervoor dat de flexibele slang niet in contact kan komen met

een heet oppervlak en vermijd draaien.

Raadpleeg uw LPG-dealer voor informatie over een geschikte regelaar voor de gasfles.

## Regelaar en Slang

Gebruik alleen regelaars en slangen die zijn goedgekeurd voor LPG bij de bovenstaande druk. De verwachte levensduur van de regelaar wordt geschat op 2 jaar.

Het gebruik van de verkeerde regelaar of slang is onveilig: controleer altijd of u over de juiste onderdelen beschikt voordat u de barbecue gebruikt. De gebruikte slang moet voldoen aan de relevante norm voor het land van gebruik. Versleten of beschadigde slangen moeten worden vervangen. Zorg ervoor dat de slang niet wordt geblokkeerd, geknikt of in contact komt met op een ander deel van het product dan de aansluiting.

**Voor flexibele slang:**

Vermijd het draaien van de flexibele buis wanneer het apparaat in gebruik is. De lengte van de flexibele slang mag niet langer zijn dan 1,5 m. De slang moet gecertificeerd zijn volgens de toepasselijke EN-norm en voldoen aan de lokale code.

**Opslag van het apparaat**

Opslag van een apparaat binnenshuis is alleen toegestaan als de gasfles is losgekoppeld en uit het apparaat is verwijderd. Wanneer het apparaat gedurende een bepaalde tijd niet wordt gebruikt, moet het worden bewaard in de originele verpakking en opgeslagen in een droge, stofvrije omgeving.

**Gasfles**

De gasfles mag niet vallen of ruw behandeld worden! Als de
Als het apparaat niet in gebruik is, moet de gasfles losgekoppeld worden. Plaats de beschermkap terug op de gasfles nadat u de gasfles van het

apparaat hebt losgekoppeld.
Sluit de cilinder altijd aan of vervang hem in een goed geventileerde ruimte, uit de buurt van ontstekingsbronnen en nooit in de buurt van vlammen, vonken of hittebronnen.

Cilinders moeten buiten rechtop en buiten bereik van kinderen worden bewaard. De cilinder mag nooit worden bewaard op een plaats waar de temperatuur boven de 50 ℃ kan komen . Bewaar de
cilinder in de buurt van vlammen, waakvlammen of andere ontstekingsbronnen. NIET ROKEN.
Dit product is ontworpen voor gebruik buitenshuis, uit de buurt van brandbare materialen. Het is belangrijk dat er geen obstakels boven het hoofd zijn en dat er een minimale afstand van 122 cm is vanaf de zijkant of achterkant van het product.
apparaat. Het is belangrijk dat de ventilatieopeningen van het apparaat niet worden geblokkeerd. Het product moet worden gebruikt op een vlakke, stabiele ondergrond of ingebed. Het apparaat moet worden beschermd tegen directe tocht en moet worden geplaatst of beschermd tegen directe binnendringing door druppelend water (bijv. regen)
Zorg ervoor dat het gasflescompartiment (indien aanwezig) vrij is, goed geventileerd en schoon.
Onderdelen die door de fabrikant of diens vertegenwoordiger zijn verzegeld, mogen door de gebruiker niet worden gewijzigd.
Er mag slechts één gasfles tegelijk op het apparaat zijn aangesloten.
Vul de gasfles niet verder dan 80%.
Er mogen geen wijzigingen worden aangebracht aan enig onderdeel van dit product en reparaties en Onderhoud mag uitsluitend worden uitgevoerd door een bij CORGI geregistreerde servicetechnicus.

## Aansluiting op apparaat

kan leiden tot brand onder het apparaat.
Maak de boorgaten schoon met een stevige pijpenrager.
Bevestig de slang aan het apparaat met behulp van een sleutel om deze vast te draaien op de verbindingsdraad. Als de slang wordt vervangen,

moet deze worden vastgezet aan de aansluitingen van het apparaat en de regelaar met slang
clips. Koppel de regelaar los van de gasfles (volgens de instructies die bij de regelaar zijn geleverd) wanneer de barbecue niet in gebruik is.

Het product moet worden gebruikt in een goed geventileerde ruimte. Belemmer de stroom van verbrandingslucht naar de brander niet wanneer het product in gebruik is. GEBRUIK DIT PRODUCT ALLEEN BUITEN.

**VOOR GEBRUIK REKENING VOOR LEKKEN**

Controleer nooit op lekt met een geen vlam , altijd gebruik A zeepwateroplossing

**OM TE CONTROLEREN VOOR LEKKEN**

Maak 60-90 ml lekdetectievloeistof door één deel afwasmiddel te mengen met 3 delen water.

Zorg ervoor dat de regelklep op "UIT" staat.

Sluit de regelaar aan op de gasfles en de AAN/UIT-klep op de brander. Zorg ervoor dat de aansluitingen goed vastzitten en zet vervolgens het gas AAN.
Borstel de zeepoplossing op de slang en alle verbindingen. Als er bubbels verschijnen, is er sprake van een lek, dat voor gebruik moet worden verholpen.
Voer de test opnieuw uit nadat de fout is verholpen.
Draai na het testen het gas bij de cilinder UIT.
Als er lekkage wordt gedetecteerd en deze niet kan worden verholpen. Probeer de lekkage niet te verhelpen, maar raadpleeg uw gasleverancier.

**Gasfornuis gebruiker gids**

1. Verwijder de bovenklep voordat u de brander probeert aan te steken.
2. Draai alle bedieningsknoppen met de klok mee naar de "UIT"-positie.
3. Sluit de regelaar aan op de gasfles. Draai de gastoevoer "AAN" op de regelaar. Controleer Gebruik zeepsop om eventuele gaslekken tussen de fles en de regelaar te verhelpen.
4. Druk op de linker voorste bedieningsknop terwijl u deze tegen de klok in naar de "lage" positie draait om te ontsteken op de linkerbrander met de ontsteker, die de linkerbrander zal aansteken. Kijk of de brander brandt. Als u deze procedure niet herhaalt.
5. Als de brander na een nieuwe poging nog steeds niet aangaat, wacht dan 5 minuten en herhaal stap 4.
6. Pas de warmte aan door de knop naar de stand Hoog/Laag te draaien. Pas de vlam aan naar de gewenste Hoogte. De vlam moet compact en blauw zijn met een lichtgele punt.
7. Als de brander niet aangaat. Steek het apparaat aan met een lucifer van bovenaf. Raadpleeg uw benzinedealer om ontstekingsproblemen te verhelpen.
8. Steek de overige branders in volgorde van links naar rechts aan en herhaal stap 4 hierboven.
9. Zodra de brander brandt, kan deze normaal gebruikt worden.
10. Om het product 'UIT' te zetten, draait u de cilinderklep of de regelaarschakelaar naar 'UIT' Zorg er ook voor dat u de bedieningsknop op het apparaat met de klok mee naar de 'UIT'-stand draait.

**Waarschuwing:** Als de brander niet ontsteekt, draai dan de regelknop uit (met de klok mee) en draai ook de cilinderklep uit. Wacht vijf minuten voordat u opnieuw probeert aan te steken met de ontstekingsvolgorde.
Reinig uw product na elk GEBRUIK. Gebruik GEEN schuurmiddelen of bijtende middelen. reinigingsmiddelen, omdat dit de onderdelen van het product beschadigt en brand kan veroorzaken. Reinig in warm zeepsop.
Bij het hanteren van hete componenten wordt het gebruik van beschermende handschoenen aanbevolen.
Zorg ervoor dat de flexibele gastoevoerslang of het elektrische snoer niet

in contact komt met een verhit oppervlak van het apparaat. apparaat.
**Waarschuwing:** Toegankelijke onderdelen kunnen erg heet zijn. Houd jonge kinderen te allen tijde uit de buurt van het hete apparaat (zelfs tijdens het afkoelen!).

## Care & Maintenance

### SCHOONMAAK EN ZORG

**LET OP:** Alle reiniging en onderhoud dienen te worden uitgevoerd wanneer het product is afgekoeld en de brandstoftoevoer is UITGESCHAKELD bij de gascilinder. Draai het gas UIT bij de regelknop en ontkoppel de cilinder.
Verwijder het roestvrijstalen rooster.
Maak de bumner schoon met een zachte borstel of blaas hem schoon met perslucht en veeg hem af met een doek. Veeg de verbrandingskamer schoon met een lap.
Controleer de brander op schade (scheuren of gaten). Als er schade wordt gevonden, vervang deze dan door een nieuwe brander. Plaats de brander terug.

### ONDERHOUD

Uw gasfornuis voor buiten moet jaarlijks worden onderhouden door een gekwalificeerd en geregistreerd persoon.

## Trouble shooting methods

| PROBLEEM | MOGELIJKE OORZAAK | OPLOSSING |
|---|---|---|
| Brander mag niet met een ontsteker worden aangestoken | 1. L P- gascilinder is leeg<br>2.Fout regelaar<br>3. Obstructies in de brander<br>4. Obstructies in gasstralen of gasslang | 1. Vervang door een volle cilinder<br>2. Laat de regelaar controleren of vervangen<br>de brander schoon<br>4. Reinig de sproeiers en de gasslang |

| | | |
|---|---|---|
| Lage vlam of terugslag (brand in de branderbuis - er kan een sissend of brullend geluid te horen zijn) | 1. LPG-cilinder te klein<br>2. Obstructies in de brander<br>3. Obstructies in gasstralen of gas slang<br>4. Winderige omstandigheden | 1. Gebruik een grotere cilinder 2. Maak de brander schoon<br>3. Reinig de sproeiers en de gasslang<br>4. Gebruik het product op een meer beschutte plek positie |
| Knoplampje brandt niet of er is sprake van overspraak (voor producten met lampjes) | 1.Knop niet goed geïnstalleerd<br>2. Controleer of de stroomadapter stekker is correct geïnstalleerd<br>3. Controleer of de stroomkabel goed is aangesloten.<br>kortgesloten | 1.Druk de knop in de juiste installatiepositie<br>2. Plaats de stekker van de stroomadapter terug<br>3. Zoek een professionele verbindingsreparatie |

**Fabrikant:** Shanghaimuxinmuyeyouxiangongsi
**Adres:** Shuangchenglu 803nong11hao1602A-1609shi, baoshanqu, Sjanghai 200000 CN.
**Geïmporteerd naar de VS:** Sanven Technology Ltd. Suite 250, 9166 Anaheim
Plaats, Rancho Cucamonga, CA 91730



**Technische ondersteuning en e-garantiecertificaat**
**www.vevor.com/support**

VEVOR

Affordable. Reliable. Home Improvement.

# SIDOBRÄNNARE

**MODELL: GSB1 GSB1 L GSB 2 GSB 2L**

Teknisk support och e-garanticertifikat
www.vevor.com/support

VEVOR

Affordable. Reliable. Home Improvement.

# SIDE BURNER

**MODELL: GSB1 GSB1 L GSB 2 GSB 2L**

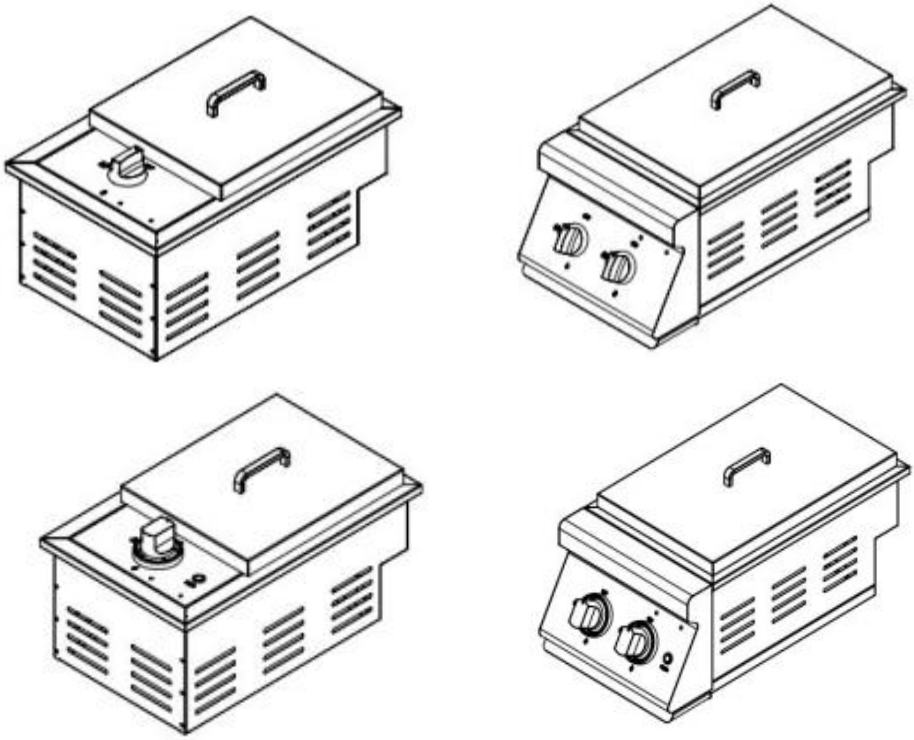

Detta är den ursprungliga instruktionen, läs alla instruktioner noggrant innan du använder den. VEVOR reserverar sig för en tydlig tolkning av vår användarmanual. Utseendet på produkten är beroende av den produkt du fått. Ursäkta oss att vi inte kommer att informera dig igen om det finns någon teknik eller mjukvaruuppdateringar på vår produkt.

| | |
|---|---|
|  | Varning - För att minska risken för skada måste användaren läsa instruktionerna noggrant. |

## SAFETY INFORMATION&WARNINGS

### ⚠ VARNING

**För Utomhus Använda Endast ( utanför några hölje )**

**FÖR DIN SÄKERHET :**

1. Farlig brand eller explosion kan uppstå om instruktionerna ignoreras
2 .Det är konsumentens ansvar att se till att grillen är korrekt monterad, installerad och tas om hand Underlåtenhet att följa instruktionerna i denna manual kan resultera i kroppsskada och/eller egendomsskada.
3.Läs instruktionerna innan du använder apparaten.
4. Spara denna handbok för framtida referens.
5. Använd endast utomhus.
6. Varning tillgängliga delar kan vara mycket varma. Håll små barn borta.
7. Flytta inte apparaten under användning.
8.Stäng av gastillförseln vid gasflaskan efter användning.
9. Modifiera inte apparaten.
10. Denna apparat måste hållas borta från brandfarliga material under användning. 11. Regulatorn och slangen måste vara korrekt anslutna till apparaten.
12. En skiftnyckel måste användas för att dra åt muttern på anslutningsgängan.
13. Förvara ingen gasflaska i grillvagnen när den används. Det är förbjudet att sätta in/sätta gas cylinder in i apparaten.

### ⚠FARA

FÖR DIN SÄKERHET OM DU LUKTAR GAS:
1. Stäng av gastillförseln vid gasflaskan.

2. Släck alla öppna lågor; använd inga elektriska apparater.
3. Ventilera området.
4. Kontrollera om det finns läckor enligt beskrivningen i denna manual.
5. Om lukten kvarstår, kontakta din återförsäljare eller gasleverantör omedelbart.

**⚠ VARNING**

FÖRSIKTIGHETSÅTGÄRDER:
1. Läcktesta alla anslutningar efter varje cylinderpåfyllning eller före varje användning.
2. Kontrollera aldrig efter läckor med en tändsticka eller öppen låga.
3. Förvara inte eller använd bensin eller andra brandfarliga ångor och vätskor i närheten av denna eller någon annan annan apparat.
4. En gasolflaska som inte är ansluten för användning får inte förvaras i närheten av denna eller någon annan apparat.

**⚠ FARA**

Använd aldrig denna apparat utan uppsikt.

**Montering**

**VARNING:** Även om alla ansträngningar har gjorts vid tillverkningen av din grill för att ta bort alla vassa kanter, bör du hantera alla komponenter med försiktighet för att undvika oavsiktlig skada.
Verktyg som krävs: Antingen en tvärskruvmejsel eller en platt skruvmejsel och antingen en skiftnyckel eller en tång.
1. Läs alla instruktioner noggrant innan du fortsätter.
2. Hitta ett stort, rent område där du kan montera din sidobrännare. Se delarna lista och monteringsschema vid behov.
3.Montering av sidobrännaren många stora komponenter är det lämpligt att låta två personer montera enheten.
**OBSERVERA:** Se till att allt plastskydd slits av innan montering!

## MODEL AND PARAMETERS

| Modell | Naturlig (NG)-4 ” WC | | Propan (LP G )-1 1 ” WC | | Elektrisk parameter |
|---|---|---|---|---|---|
| | BTU | Öppningsstorlek | BTU | Öppningsstorlek | |
| GSB1 | 15 000 | Ø 1,05 mm | 15 000 | Ø 1,6 mm | / |
| GSB1 L | 17 000 | Ø 1,05 mm | 17 000 | Ø 1,6 mm | DC 5V/1A (Via 100V-240V 50-60Hz adapter) |
| GSB 2 | 15 000*2 | Ø 1,05 mm | 15 000*2 | Ø 1,6 mm | / |
| GSB 2L | 17 000*2 | Ø 1,05 mm | 17 000*2 | Ø 1,6 mm | DC 5V/1A (Via 100V-240V 50-60Hz adapter) |

## INSTRUCTIONS

GSB1 / GSB1 L

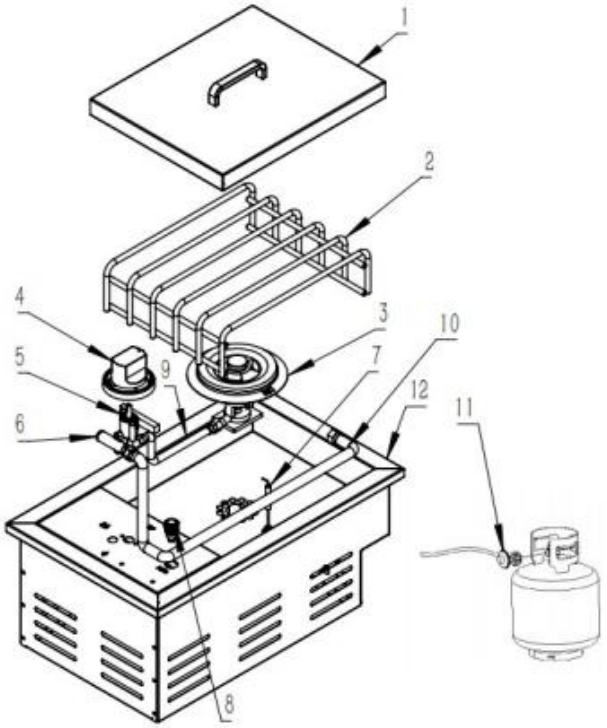


| INGA. | DEL | ANTAL | Anmärkning |
|---|---|---|---|
| 1 | Övre täcka | 1 | |
| 2 | Rostfri stål rutnät | 1 | |
| 3 | Brännare | 1 | |
| 4 | Knopp | 1 | |
| 5 | Flödesventil | 1 | |
| 6 | Inlopp rör | 1 | |
| 7 | Tändning stift | 1 | |
| 8 | Driva växla | 1 | Endast för GSB1 L |
| 9 | Trakea | 1 | |

| | | | |
|---|---|---|---|
| 10 | Intag bälg | 1 | |
| 11 | Reduktionsventil | 1 | |
| 12 | Rostfri stål skal | 1 | |

GSB 2/ GSB 2L

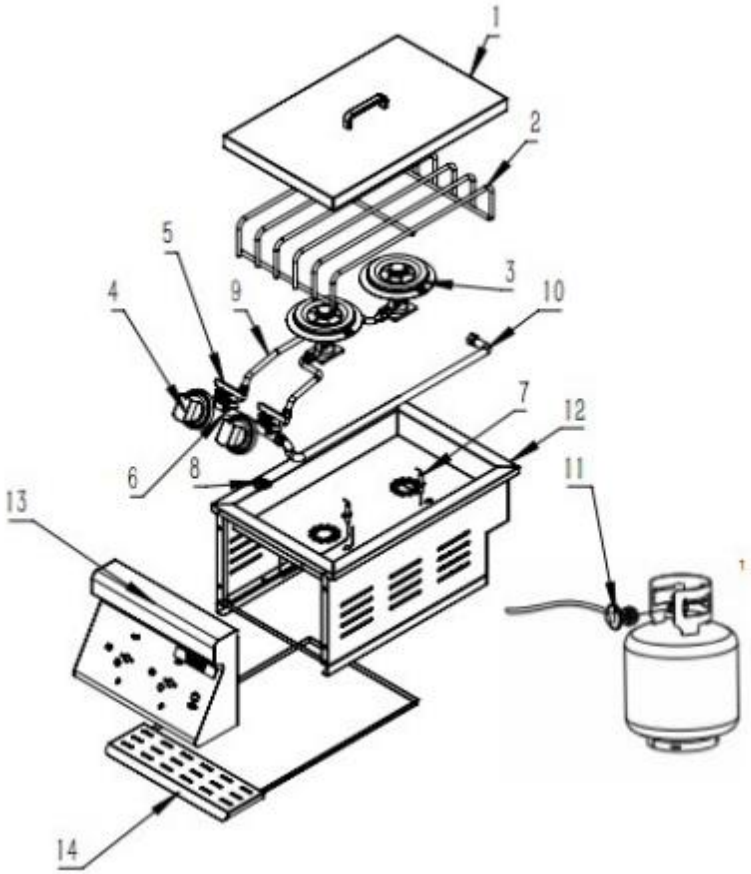


| INGA. | DEL | ANTAL | Anmärkning |
|---|---|---|---|
| 1 | Övre täcka | 1 | |
| 2 | Rostfri stål rutnät | 1 | |
| 3 | Brännare | 2 | |
| 4 | Knopp | 2 | |
| 5 | Flödesventil | 2 | |
| 6 | Inlopp rör | 1 | |

| | | | |
|---|---|---|---|
| 7 | Tändning stift | 2 | |
| 8 | Driva växla | 1 | Endast för GSB 2L |
| 9 | Trakea | 2 | |
| 10 | Intag bälg | 1 | |
| 11 | Reduktionsventil | 1 | |
| 12 | Rostfri stål skal | 1 | |
| 13 | Rostfri stål främre p anel | 1 | |
| 14 | Olja slam bricka | 1 | Brickan bör rengöras efter varje användning |

## INSTALLATION GUIDE

**Åtföljande montering**

**1. Övre kåpa ：** Använd en skruvmejsel för att ta bort skruvarna på handtaget och dra åt lockets hål som visas i följande bild.

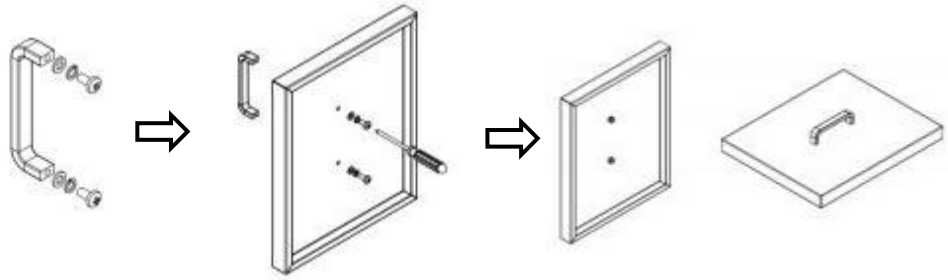

**2 . LPG Förbindelse läge :**

Själva sidobrännarenheten levereras med en 5/8" UNF flare-koppling permanent fäst vid gasinmatningen. Tryckregleringsventilen är

ansluten till bensintanken. Tryckregleringen ventilen kan justera flödet

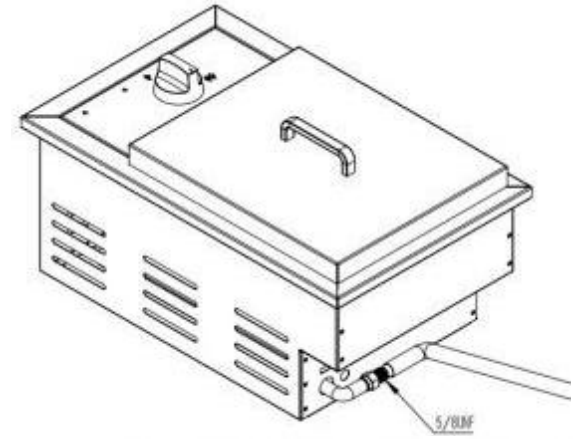


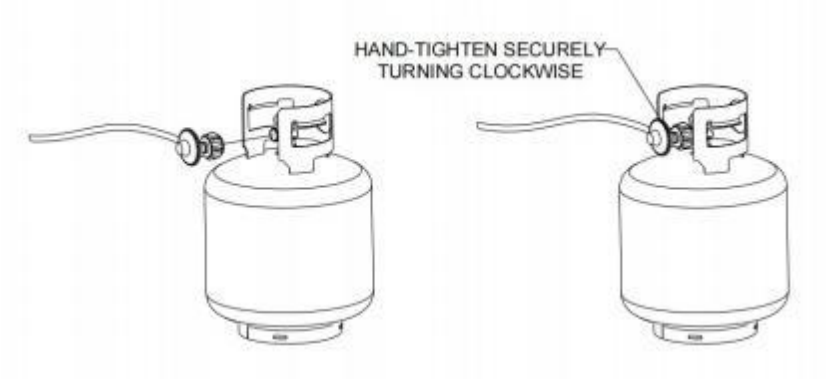


**3.NG Förbindelse läge :**

De sida brännare montering sig skickas med a 5/8" UN F blossa montering permanent bunden till de gas input.

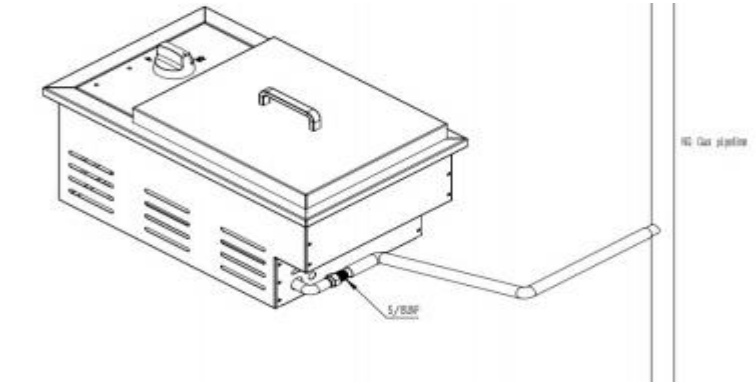

**4. Munstycke ersättning metod :**

LPG munstycke Transform NG munstycke ： Ta bort 1,05 mm munstycke vid

botten av härd med skiftnyckel #7 och ersätta det med a ny 1,60 mm munstycke.

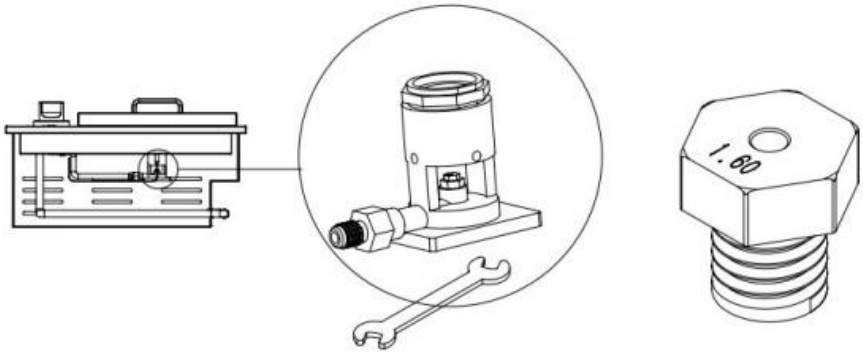


**5. Installation och användning av strömadapter:**

Som visas i bilden, Anslut den till nätadaptern och använd den.

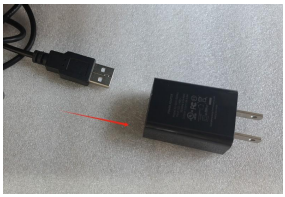



## Utklippsfigur dimensionera:

Luftcirkulationen inne i skåpet skall vara säkerställd, och de ventilation gap runt de ugn skall vara inte mindre än 1 tum .

GSB 1/ GSB 1L:

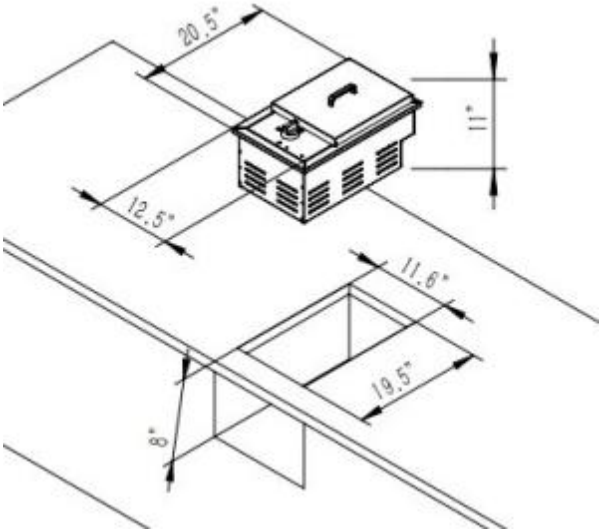


GSB 2/ GSB 2L:

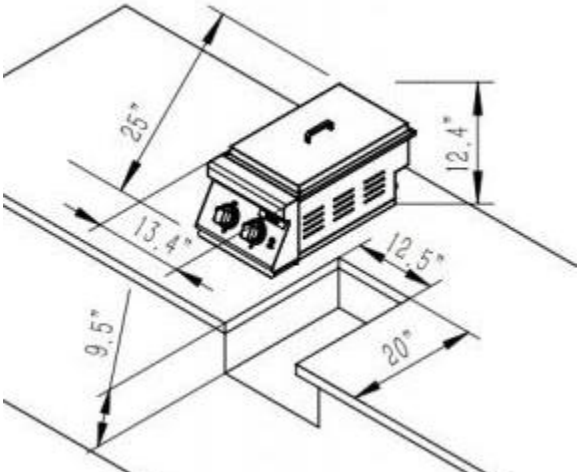

## Operation instructions

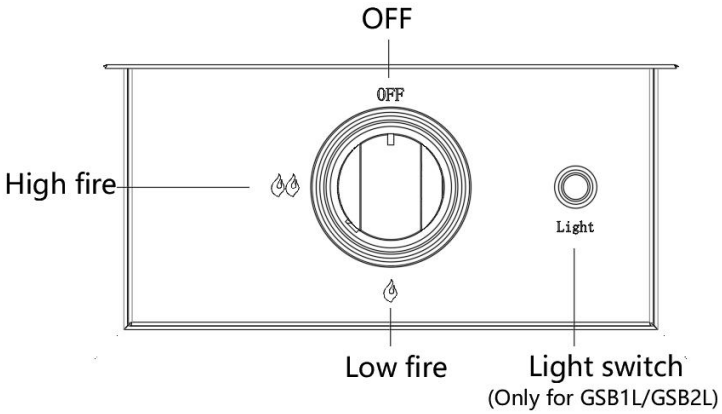


Användningsinstruktion Följ stegen nedan för säker användning av brännaren:

1. Ström på enligt märkskyltens spänningskrav ( AC100-240V 50-60Hz) .(endast för GSB1L/GSB2L)

2 . Innan du tänder brännaren, ställ in ventilen för att slå på LPG/NG -gas.

3 . Före första användningen, för att släppa ut luften, tryck vredet moturs till " "-läget, håll 3-5 sekunder och vrid det sedan medurs tillbaka till "OFF"-läget.

4 . Tryck på ratträknaren medurs till " "-läget och när gnistan tänds brännaren, håll den i 5-10 sekunder innan du släpper den.

5 . Om brännaren inte kan tändas, tryck tillbaka vredet medurs till läget

"OFF", vänta i 3-5 minuter och tänd sedan igen enligt steg 3.

6 . Justera vredet till “  ” eller “  ” position 6. Avslutad användning, vrid ventilen medurs till OFF position.

## IMPORTANT SAFETY INFORMATION

**VIKTIG**

Läs följande instruktioner noggrant och se till att din gasolspis är korrekt installerad, monterad och skött om. Underlåtenhet att följa dessa instruktioner kan leda till allvarliga problem personskada och/eller egendomsskada.

Om du har några frågor angående montering eller drift, kontakta din återförsäljare eller LPG Gas Företag.

Din utomhusgaskamin kan användas med gasflaskor mellan 5 kg och 15 kg. Följ teknisk information som anges i bruksanvisningen och kontrollera med din lokala gasleverantör för att ha en lämplig gasflaska för din grill.

NOTERA FÖR KONSUMENT: Behåll för framtida referens ANSLUTNING AV GASCYLINDERN TILL PRODUKTEN

Denna apparat är endast lämplig för användning med flytande propan eller naturgas, utrustad med lämplig lågtrycksregulator via en flexibel slang.

Slangen ska fästas vid regulatorn och apparaten med slangklämmor. Se till att den flexibla slangen inte kan komma i kontakt med heta ytan och undvik vridning.

Kontakta din LPG-återförsäljare för information om en lämplig regulator för

gasflaskan.

## Regulator och Slang

Använd endast regulatorer och slangar som är godkända för gasol vid ovanstående tryck. Regulatorns förväntade livslängd beräknas till 2 år.

Att använda fel regulator eller slang är osäker: kontrollera alltid att du har rätt saker innan du använder grillen.
Slangen som används måste överensstämma med relevant standard för användningslandet. Sliten eller skadad slang måste bytas ut. Se till att slangen inte är blockerad, böjd eller i kontakt med någon del av produkten annat än vid dess anslutning.

**För flexibel slang:**
Undvik att vrida det flexibla röret när apparaten används. Längden på den flexibla slangen får inte överstiga 1,5 m. Slangen ska vara certifierad enligt gällande EN-standard och överensstämma med lokala regler.

**Förvaring av apparaten**
Förvaring av en apparat inomhus är endast tillåten om cylindern kopplas bort och tas bort från apparaten. När apparaten inte ska användas under en tid bör den
förvaras i originalförpackningen och förvaras i en torr dammfri miljö.

**Gascylinder**
Gasflaskan får inte tappas eller hanteras grovt! Om
apparaten inte används måste cylindern kopplas bort. Sätt tillbaka skyddslocket på cylindern efter att ha kopplat bort cylindern från apparaten.
Anslut eller byt alltid ut cylindern i ett välventilerat utrymme och borta från alla antändningskällor, aldrig i närvaro av en låga, gnista eller värmekälla.

Cylindrar måste förvaras utomhus i upprätt läge och utom räckhåll för barn. Cylindern får aldrig förvaras där temperaturen kan nå över 50 ℃ . Förvara

inte
cylinder nära lågor, pilotljus eller andra antändningskällor. RÖK INTE.
Denna produkt är designad för användning utomhus, borta från lättantändliga material. Det är viktigt att det inte finns några överliggande hinder och att det finns ett minsta avstånd på 122 cm från sidan eller baksidan av
apparat. Det är viktigt att apparatens ventilationsöppningar inte blockeras.
Produkten måste användas på en jämn, stabil yta eller inbäddad användning. Apparaten bör skyddas från direkt drag och ska placeras eller skyddas mot direkt inträngning av rinnande vatten (t.ex. regn)
Se till att gasflaskans utrymme (om sådant finns) inte är blockerat, håll det ventilerat och rent.
Delar som är förseglade av tillverkaren eller dennes agent får inte ändras av användaren.
Endast en gasflaska får anslutas till apparaten åt gången.
Fyll inte gasflaskan med mer än 80 % kapacitet.
Inga ändringar bör göras på någon del av denna produkt och reparationer och underhåll bör endast utföras av en CORGI-registrerad servicetekniker.

## Anslutning till apparaten

kan leda till brand under apparaten.
Rengör borrhålen med en kraftig piprensare.
Montera slangen på apparaten med en skiftnyckel för att dra åt den på anslutningsgängan. Om slangen byts ut måste den säkras till apparaten och regulatoranslutningarna med slang
clips. Koppla bort regulatorn från cylindern (enligt anvisningarna som medföljer regulatorn) när grillen inte används.

Produkten måste användas i ett väl ventilerat utrymme. Hindra inte flödet av förbränningsluft till bumer när produkten används. ANVÄND ENDAST DENNA PRODUKT UTOMHUS.

**FÖRE ANVÄNDA KONTROLLERA FÖR LÄCKOR**

Kolla aldrig efter läcker med en en ked låga, alltid använda a tvålvattenlösning

## ATT KONTROLLERA FÖR LÄCKOR

Gör 2-3 fluid ounces läckagedetekterande lösning genom att blanda en del diskmedel med 3 delar vatten.

Se till att reglerventilen är "OFF".

Anslut regulatorn till cylindern och ON/OFF-ventilen till brännaren, se till att anslutningarna är säkra och slå sedan PÅ gasen.
Borsta tvållösningen på slangen och alla skarvar. Om det uppstår bubblor har du en läcka som måste åtgärdas före användning.
Testa igen efter att felet åtgärdats.
Stäng AV gasen vid cylindern efter testning.
Om läckage upptäcks och inte kan åtgärdas. Försök inte att åtgärda läckage utan kontakta din gashandlare.

**Gasspis användare guide**

1. Ta bort topplocket innan du försöker tända brännaren.
2. Vrid alla reglage medurs till "OFF"-läget.
3.Anslut regulatorn till gasflaskan. Slå på gastillförseln på regulatorn. Kontrollera med användning av tvålvatten för eventuellt gasläckage mellan flaskan och regulatorn.
4. Tryck på vänster främre kontrollratt samtidigt som du vrider moturs till "lågt" läge för att tända på den vänstra brännaren med tändaren, som tänder den vänstra brännaren. Observera om bumern är tänd. Om du inte upprepar denna procedur.
5. Om brännaren inte har tänts efter ett nytt försök, vänta 5 minuter och

upprepa steg 4.
6. Justera värmen genom att vrida vredet till läget Hög/Låg. Justera lågan till önskat höjd. Flamman ska vara kompakt och blå med en lätt gul spets.
7.Om brännaren inte tänds. Tänd apparaten med en tändsticka från toppen. Rådfråga din bensinhandlare för att rätta till tändningsproblem.
8. För att tända de återstående brännarna i sekvens från vänster till höger, och upprepa 4 ovan.
9. Efter att brännaren är tänd kan den användas normalt.
10. För att stänga av produkten vrid flaskventilen eller regulatoromkopplaren till 'AV' läget, se även till att vrida kontrollvredet på apparaten medurs till läget 'OFF'.
**Varning:** Om bumer inte tänds, vrid av kontrollvredet (medurs) och stäng även av cylinderventilen. Vänta fem minuter innan du försöker tända igen med tändningssekvensen.
Rengör din produkt efter varje ANVÄNDNING. ANVÄND INTE slipmedel eller frätande ämnen rengöringsmedel, eftersom det kommer att skada produktens delar och kan starta en brand. Rengör i varmt tvålvatten.
Vid hantering av varma komponenter rekommenderas användning av skyddshandskar.
Låt inte den flexibla gastillförselslangen eller någon elektrisk sladd komma i kontakt med någon uppvärmd yta på den apparat.
**Varning:** Tillgängliga delar kan vara mycket varma. Håll alltid små barn borta från den heta apparaten (även när den svalnar!).

## Care & Maintenance

### RENGÖRING OCH VÅRD

**VARNING:** All rengöring och underhåll bör utföras när produkten är sval och med bränsletillförseln avstängd vid gasflaskan. Stäng AV gasen vid kontrollvredet och koppla loss cylindern.
Ta bort grillen i rostfritt stål.
Rengör bummen med en mjuk borste eller blås rent med tryckluft och torka av med en trasa. Torka ren förbränningskammaren med en trasa.

Inspektera brännaren för eventuella skador (sprickor eller hål). Om skada upptäcks, ersätt med en ny bummer. Sätt tillbaka brännaren.

**UNDERHÅLL**

Din utomhusgasspis måste servas årligen av en kvalificerad registrerad person.

## Trouble shooting methods

| PROBLEM | MÖJLIG ORSAK | LÖSNING |
|---|---|---|
| Bumer inte tändas med en tändare | 1. L P- gasflaskan är tom<br>2.Felaktig regulator<br>3. Hinder i brännaren<br>4. Hinder i gasstrålar eller gasslang | 1.Byt ut mot full cylinder<br>2.Låt regulatorn kontrolleras eller ersätta<br>3.Rengör brännaren<br>4. Rengör strålar och gasslang |
| Låg låga eller tillbakablick (brand i bumerröret - ett väsande eller brusande ljud kan höras) | 1. Gasolflaskan för liten<br>2. Hinder i brännaren<br>3. Hinder i gasstrålar eller gas slang<br>4.Bindiga förhållanden | 1.Använd större cylinder<br>2.Rengör brännaren<br>3. Rengör strålar och gasslang<br>4.Använd produkten i en mer skyddad placera |
| Knappljuset är inte på eller överhörning (för produkter med lampor) | 1. Vred inte korrekt installerad<br>2. Kontrollera att nätadaptern pluggen är korrekt installerad<br>3. Kontrollera om kraftledningen är kortsluten | 1.Tryck på vredet till korrekt installationsläge<br>2.Sätt tillbaka nätadapterns kontakt<br>3. Hitta en professionell anslutningsreparation |

**Tillverkare:** Shanghaimuxinmuyeyouxiangongsi
**Adress:** Shuangchenglu 803nong11hao1602A-1609shi, baoshanqu, shanghai 200 000 CN.
**Importerad till USA:** Sanven Technology Ltd. Suite 250, 9166 Anaheim Place, Rancho Cucamonga, CA 91730

**Teknisk support och e-garanticertifikat**
**www.vevor.com/support**

VEVOR

Affordable. Reliable. Home Improvement.

# QUEMADOR LATERAL

**MODELO: GSB1 GSB1L GSB2 GSB2L**

Soporte técnico y certificado de garantía electrónica
www.vevor.com/support

VEVOR

Affordable. Reliable. Home Improvement.

# SIDE BURNER

**MODELO: GSB1 GSB1L GSB2 GSB2L**

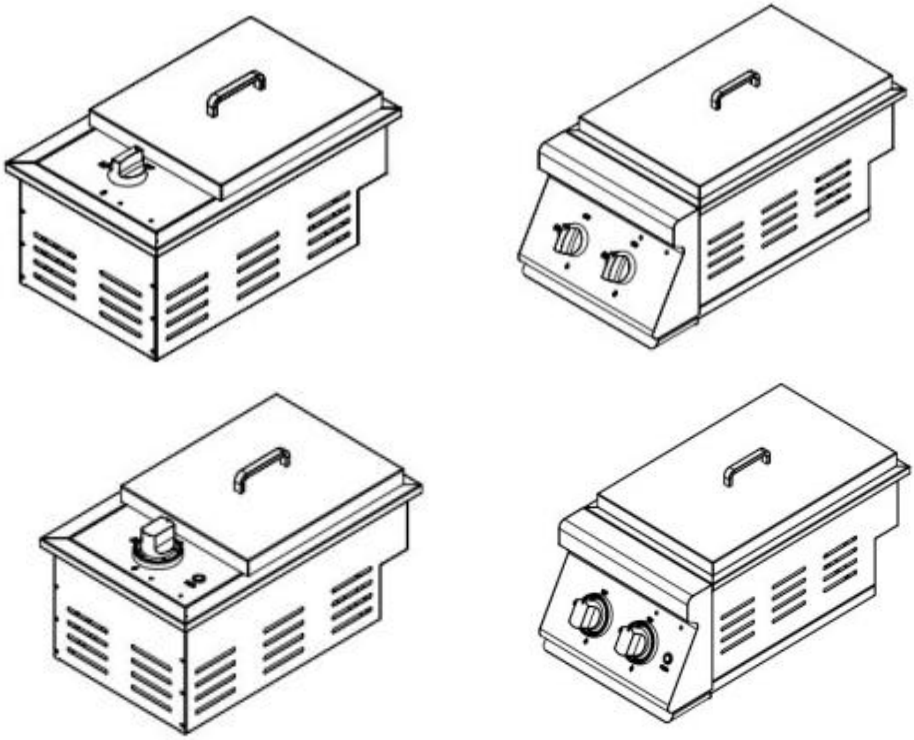

Estas son las instrucciones originales, lea atentamente todas las instrucciones del manual antes de utilizar el producto. VEVOR se reserva una interpretación clara de nuestro manual de usuario. La apariencia del producto estará sujeta al producto que recibió. Perdónenos por no informarle nuevamente si hay actualizaciones de tecnología o software en nuestro producto.

| | |
|---|---|
|  | Advertencia: Para reducir el riesgo de lesiones, el usuario debe leer atentamente el manual de instrucciones. |

## SAFETY INFORMATION&WARNINGS

### ⚠ ADVERTENCIA

**Para Exterior Usar Solo ( afuera cualquier recinto )**

**PARA SU SEGURIDAD :**

1. Puede producirse un incendio o una explosión peligrosos si no se siguen las instrucciones.
2. Es responsabilidad del consumidor asegurarse de que la barbacoa esté correctamente ensamblada, instalada y No seguir las instrucciones de este manual podría ocasionar lesiones corporales y/o daños a la propiedad.
3. Lea las instrucciones antes de utilizar el aparato.
4. Conserve este manual para futuras consultas.
5. Utilizar únicamente en exteriores.
6. Advertencia: las partes accesibles pueden estar muy calientes. Mantenga a los niños alejados.
7. No mueva el aparato durante su uso.
8. Cierre el suministro de gas en el cilindro de gas después de su uso.
9. No modifique el aparato.
10. Este aparato debe mantenerse alejado de materiales inflamables durante su uso. 11. El regulador y la manguera deben estar conectados correctamente al aparato.
12. Se debe utilizar una llave para apretar la tuerca en la rosca de conexión.
13. No guarde bombonas de gas en el interior del carrito de barbacoa cuando lo utilice. Está prohibido introducir o poner gas. cilindro en el aparato.

## ⚠PELIGRO

PARA SU SEGURIDAD SI SIENTE HUELE A GAS:
1. Cierre el suministro de gas en el cilindro de gas.
2. Apague todas las llamas abiertas; no utilice ningún aparato eléctrico.
3. Ventile el área.
4. Compruebe si hay fugas como se detalla en este manual.
5. Si el olor persiste, comuníquese inmediatamente con su distribuidor o proveedor de gas.

## ⚠ ADVERTENCIA

PRECAUCIONES:
1. Pruebe si hay fugas en todas las conexiones después de cada recarga del cilindro o antes de cada uso.
2. Nunca compruebe si hay fugas con un fósforo o una llama abierta.
3. No almacene ni utilice gasolina u otros vapores y líquidos inflamables cerca de este o cualquier otro otro aparato.
4. Ningún cilindro de gas LP que no esté conectado para su uso deberá almacenarse cerca de este o cualquier otro aparato.

## ⚠ PELIGRO

Nunca opere este aparato sin supervisión.

### Asamblea

**ADVERTENCIA:** Si bien durante la fabricación de su barbacoa se ha hecho todo lo posible para eliminar cualquier borde afilado, debe manipular todos los componentes con cuidado para evitar lesiones accidentales.
Herramientas necesarias: Un destornillador de estrella o de punta plana y una llave inglesa o un par de alicates.
1. Lea todas las instrucciones detenidamente antes de continuar.
2. Busque un área grande y limpia donde montar el quemador lateral. Consulte la sección de piezas Lista y diagrama de montaje según sea necesario.

3.Montaje del quemador lateral muchos componentes grandes, es aconsejable que dos personas monten la unidad.

**AVISO:** ¡Asegúrese de quitar toda la protección de plástico antes de ensamblar!

## MODEL AND PARAMETERS

| Modelo | Natural (NG)-4 ” de agua potable | | Propano (LP G )-1 1 ” WC | | Eléctrico parámetro |
|---|---|---|---|---|---|
| | BTU | Tamaño del orificio | BTU | Tamaño del orificio | |
| GSB1 | 15 000 | Diámetro 1,05 mm | 15 000 | Diámetro 1,6 mm | / |
| GSB1L | 17 000 | Diámetro 1,05 mm | 17 000 | Diámetro 1,6 mm | CC 5 V/1 A (Mediante adaptador de 100 V-240 V, 50-60 Hz) |
| GSB2 | 15 000* 2 | Diámetro 1,05 mm | 15 000* 2 | Diámetro 1,6 mm | / |
| GSB2L | 17 000* 2 | Diámetro 1,05 mm | 17 000* 2 | Diámetro 1,6 mm | CC 5 V/1 A (Mediante adaptador de 100 V-240 V, 50-60 Hz) |

## INSTRUCTIONS

GSB1 / GSB1L

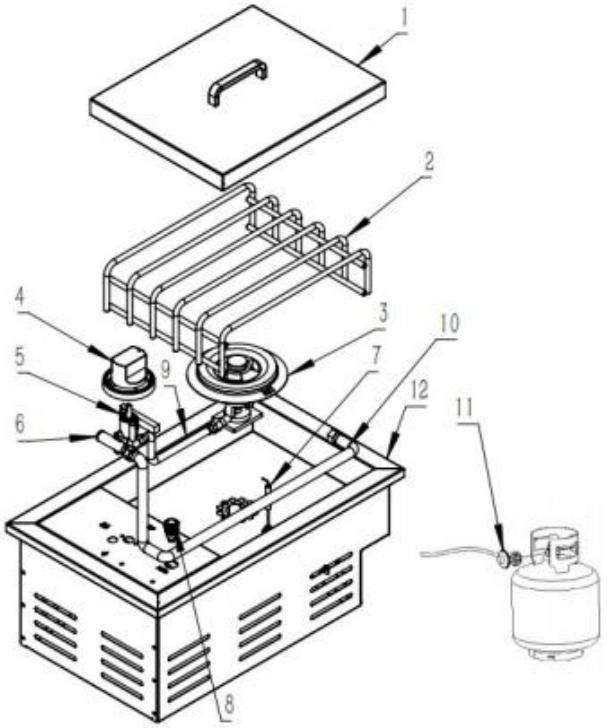


| NO. | PARTE | CANTIDAD | Observación |
|---|---|---|---|
| 1 | Superior cubrir | 1 | |
| 2 | Inoxidable acero red | 1 | |
| 3 | Quemador | 1 | |
| 4 | Perilla | 1 | |
| 5 | Válvula de flujo | 1 | |
| 6 | Entrada tubo | 1 | |
| 7 | Encendido alfiler | 1 | |
| 8 | Fuerza cambiar | 1 | Solo para GSB1 L |
| 9 | Tráquea | 1 | |

| | | | |
|---|---|---|---|
| 10 | Consumo fuelle | 1 | |
| 11 | Válvula reductora | 1 | |
| 12 | Inoxidable acero caparazón | 1 | |

GSB2 / GSB2L

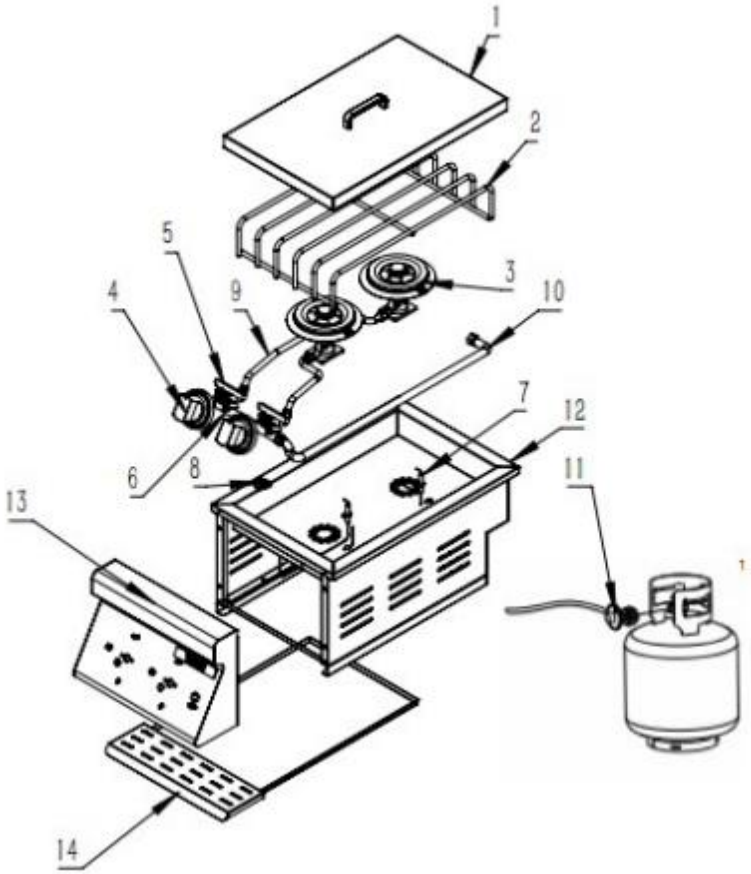


| NO. | PARTE | CANTIDAD | Observación |
|---|---|---|---|
| 1 | Superior cubrir | 1 | |
| 2 | Inoxidable acero red | 1 | |
| 3 | Quemador | 2 | |
| 4 | Perilla | 2 | |
| 5 | Válvula de flujo | 2 | |
| 6 | Entrada tubo | 1 | |

| | | | |
|---|---|---|---|
| 7 | Encendido alfiler | 2 | |
| 8 | Fuerza cambiar | 1 | Solo para GSB 2L |
| 9 | Tráquea | 2 | |
| 10 | Consumo fuelle | 1 | |
| 11 | Válvula reductora | 1 | |
| 12 | Inoxidable acero caparazón | 1 | |
| 13 | Inoxidable acero frente panel | 1 | |
| 14 | Aceite lodo bandeja | 1 | La bandeja debe limpiarse después de cada uso. |

## INSTALLATION GUIDE

**Accesorio asamblea**

**1. Conjunto de cubierta superior:** Use un destornillador para quitar los tornillos del mango y Apriete los orificios de la tapa como se muestra en la siguiente figura.

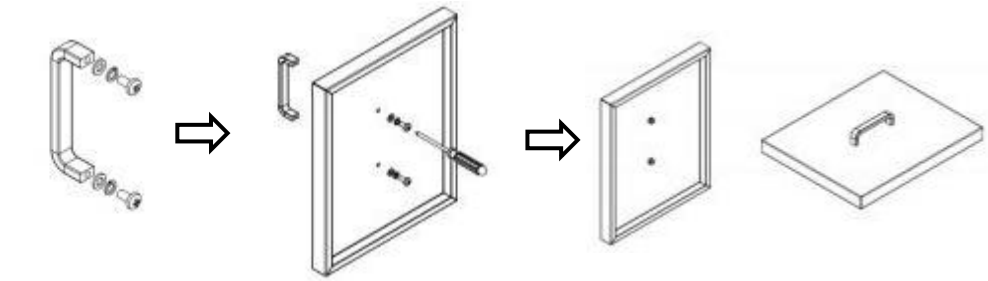

**2 . GLP Conexión modo :**

El conjunto del quemador lateral se envía con un accesorio

abocardado UNF de 5/8" conectado permanentemente a la entrada de gas. La válvula reguladora de presión es

conectado al tanque de gas. El regulador de presión La válvula puede ajustar el caudal.

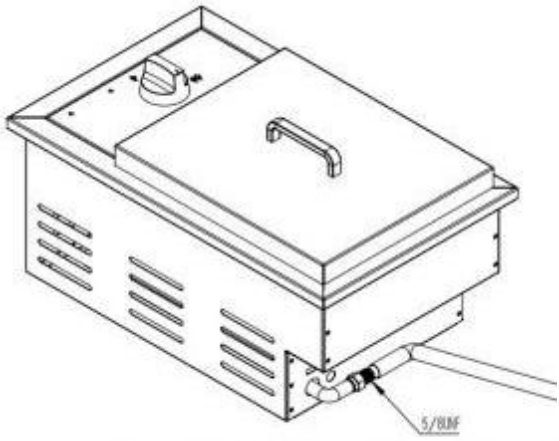


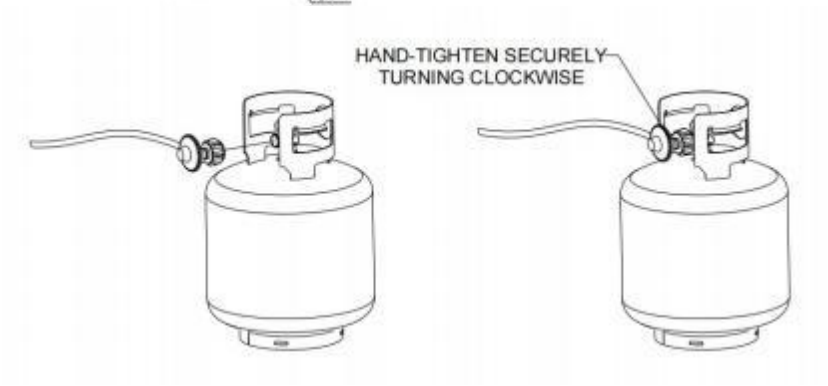


**3.NG Conexión modo :**

El lado quemador asamblea sí mismo enviado con a 5/8" ONU F llamarada adecuado permanentemente adjunto a el gas aporte.

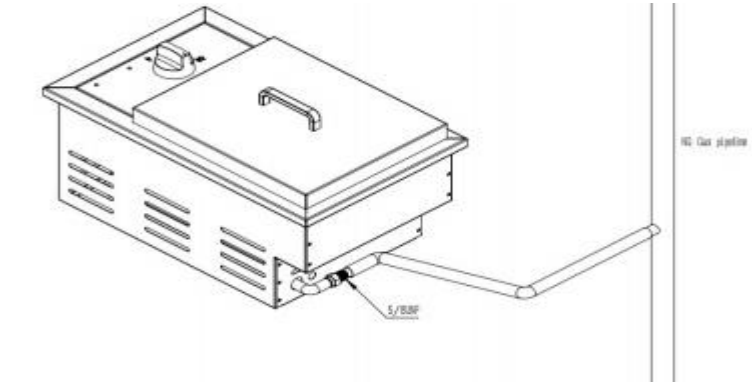

**4. Boquilla reemplazo método :**

GLP Transformar boquilla NG Boquilla : Retire la 1,05 mm boquilla al abajo del hogar con la llave #7 y reemplazar él con a nuevo 1,60 mm boquilla.

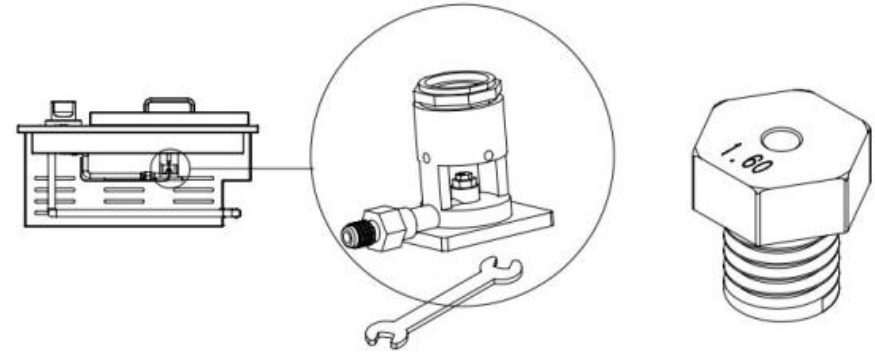


**5. Instalación y uso del adaptador de corriente:**

Como se muestra en la figura, conéctelo al adaptador de corriente y úselo.

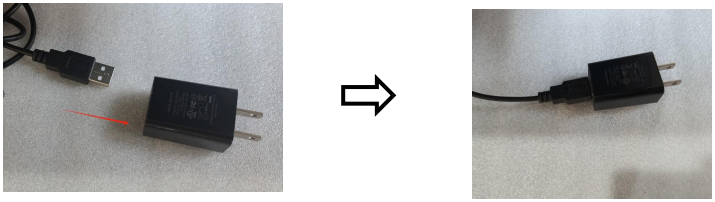

## Separar dimensión:

La circulación del aire Dentro del gabinete debería ser asegurado, y el ventilación brecha alrededor el horno debería ser no menos que 1 pulgada .

GSB 1/ GSB 1L:

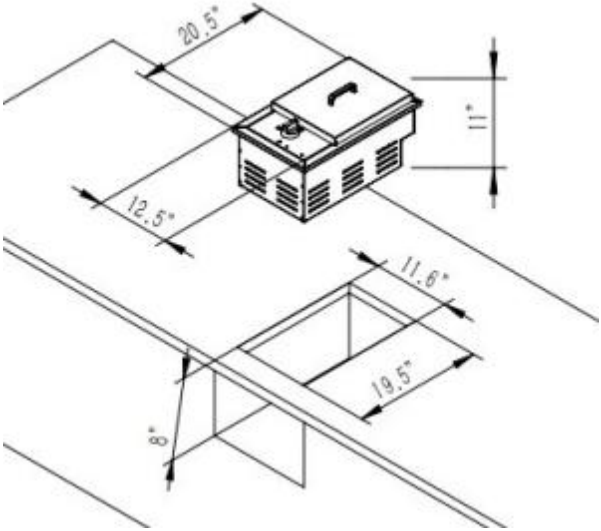


GSB2 / GSB2L :

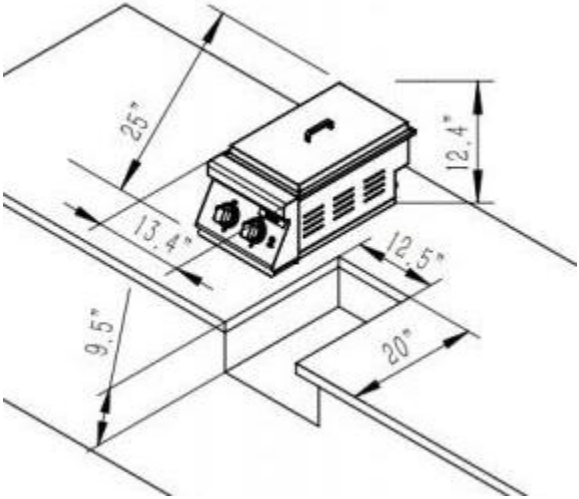

## Operation instructions

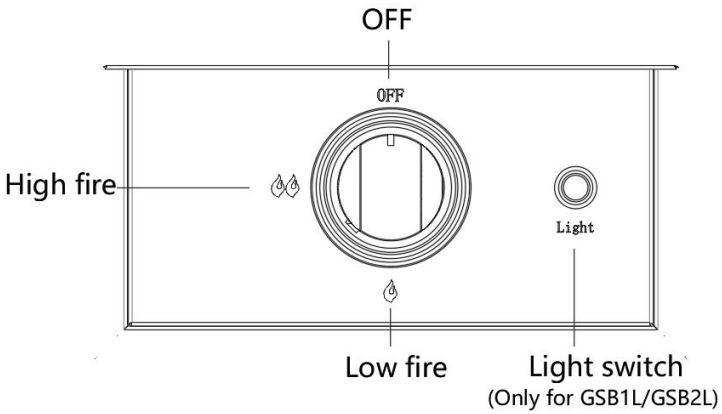


Instrucciones de funcionamiento Para un uso seguro del quemador, siga los pasos a continuación:

1. Encienda el dispositivo de acuerdo con los requisitos de voltaje de la placa de identificación (CA 100-240 V, 50-60 Hz) . (Solo para GSB1L/GSB2L)
2. Antes de encender el quemador, ajuste la válvula para abrir el gas GLP/GN .
3. Antes del primer uso, para extraer el aire, presione la perilla en sentido antihorario hasta la posición " " , manténgala presionada durante 3 a 5 segundos y luego gírela en sentido horario nuevamente hasta la posición "OFF".
4. Presione la perilla del contador en el sentido de las agujas del reloj hasta la posición " ", y cuando se enciende la chispa el quemador, manténgalo así durante 5-10 segundos antes de soltarlo.
5. Si no se puede encender el quemador, presione la perilla en el sentido

de las agujas del reloj hasta la posición "APAGADO", espere de 3 a 5 minutos y luego vuelva a encenderlo según el paso 3.

6. Ajuste la perilla a la posición “  ” o “  ”. 6. Finalizado el uso, gire la válvula en el sentido de las agujas del reloj hasta la posición OFF (APAGADO).

## IMPORTANT SAFETY INFORMATION

**IMPORTANTE**

Lea atentamente las siguientes instrucciones y asegúrese de que su estufa de gas esté correctamente instalada, ensamblada y cuidada. El incumplimiento de estas instrucciones puede provocar lesiones graves. lesiones personales y/o daños a la propiedad.

Si tiene alguna pregunta sobre el montaje o el funcionamiento, consulte a su distribuidor o a LPG Gas. Compañía.

Su estufa de gas para exteriores puede utilizarse con bombonas de gas de entre 5 kg y 15 kg. Siga las instrucciones información técnica como se indica en el manual de instrucciones y consulte con su proveedor de gas local para tener un cilindro de gas adecuado para su barbacoa.

NOTA PARA EL CONSUMIDOR: Conservar para futuras referencias
CONEXIÓN DEL CILINDRO DE GAS AL PRODUCTO

Este aparato solo es apto para usarse con propano líquido . o Gas natural, provisto del regulador de baja presión adecuado a través de una manguera flexible.

La manguera debe estar asegurada al regulador y al aparato con

abrazaderas. Asegúrese de que la manguera flexible no entre en contacto con superficies calientes y evite que se retuerza.

Consulte a su distribuidor de GLP para obtener información sobre un regulador adecuado para el cilindro de gas.

## Regulador y Manguera

Utilice únicamente reguladores y mangueras aprobados para gas LP a las presiones mencionadas anteriormente. La vida útil estimada del regulador es de 2 años.

El uso de un regulador o una manguera incorrectos es peligroso: compruebe siempre que dispone de los elementos correctos antes de utilizar la barbacoa.
La manguera utilizada debe cumplir con la norma correspondiente del país de uso. Las mangueras desgastadas o dañadas deben reemplazarse. Asegúrese de que la manguera no esté obstruida, doblada o en contacto con ningún material. parte del producto que no sea su conexión.

**Para manguera flexible:**
Evite torcer el tubo flexible cuando el aparato esté en uso. La longitud de la manguera flexible no debe superar los 1,5 m. La manguera debe estar certificada de acuerdo con la norma EN aplicable y cumplir con el código local.

**Almacenamiento de electrodomésticos**
El almacenamiento de un aparato en interiores solo está permitido si el cilindro está desconectado y retirado del aparato. Cuando el aparato no se vaya a utilizar durante un período de tiempo, se debe
Almacenado en su embalaje original y almacenado en un ambiente seco y libre de polvo.

**Cilindro de gas**
¡El cilindro de gas no debe dejarse caer ni manipularse bruscamente!

Cuando el aparato no esté en uso, el cilindro debe estar desconectado. Vuelva a colocar la tapa protectora en el cilindro después de desconectar el cilindro del aparato.
Siempre conecte o reemplace el cilindro en un área bien ventilada y lejos de cualquier fuente de ignición, nunca en presencia de una llama, chispa o fuente de calor.

Los cilindros deben almacenarse al aire libre en posición vertical y fuera del alcance de los niños. El cilindro nunca debe almacenarse en lugares donde las temperaturas puedan superar los 50 ℃ . No almacene el cilindro
cilindro cerca de llamas, pilotos u otras fuentes de ignición. NO FUME.
Este producto está diseñado para usarse en exteriores, lejos de materiales inflamables. Es importante que no haya obstrucciones en la parte superior y que haya una distancia mínima de 122 cm desde el costado o la parte trasera del producto.
Es importante que las aberturas de ventilación del aparato no estén obstruidas. El producto debe utilizarse sobre una superficie nivelada y estable o empotrada. El aparato debe estar protegido de corrientes de aire directas y debe colocarse o protegerse contra la penetración directa de cualquier goteo de agua (por ejemplo, lluvia).
Asegúrese de que el compartimento del cilindro de gas (si lo hay) no esté obstruido, manténgalo ventilado y limpio.
Las piezas selladas por el fabricante o su agente no deben ser alteradas por el usuario.
Sólo se podrá conectar una bombona de gas al aparato a la vez.
No llene el cilindro de gas más allá del 80% de su capacidad.
No se deben realizar modificaciones a ninguna parte de este producto y las reparaciones y El mantenimiento sólo debe ser realizado por un ingeniero de servicio registrado por CORGI.

## Conexión al aparato

Puede provocar un incendio debajo del aparato.
Limpie los orificios de las rebabas con un limpiador de pipas de uso

intensivo.
Coloque la manguera en el aparato usando una llave para apretarla en la rosca de conexión. Si se reemplaza la manguera, se debe asegurar a las conexiones del aparato y del regulador con manguera.
Desconecte el regulador del cilindro (de acuerdo con las instrucciones suministradas con el regulador) cuando la barbacoa no esté en uso.

El producto debe utilizarse en un área bien ventilada. No obstruya el flujo de aire de combustión hacia el quemador cuando el producto esté en uso.
UTILICE ESTE PRODUCTO SOLO EN EXTERIORES.

**ANTES USAR CONTROLAR PARA FUGAS**

Nunca verifique Fugas con una llama desnuda , siempre usar a solución de agua jabonosa

**PARA COMPROBAR PARA FUGAS**

Prepare 2 a 3 onzas líquidas de solución detectora de fugas mezclando una parte de líquido lavavajillas con 3 partes de agua.

Asegúrese de que la válvula de control esté en "OFF".

Conecte el regulador al cilindro y la válvula de encendido/apagado al quemador, asegúrese de que las conexiones estén seguras y luego encienda el gas.
Aplique la solución jabonosa sobre la manguera y todas las uniones. Si aparecen burbujas, hay una fuga que debe solucionarse antes de usar el producto.
Vuelva a realizar la prueba después de corregir la falla.
Cierre el gas en el cilindro después de realizar la prueba.
Si se detecta una fuga que no se puede solucionar, no intente repararla, consulte a su distribuidor de gas.

**Estufa de gas usuario guía**

1. Retire la cubierta superior antes de intentar encender el quemador.
2. Gire todas las perillas de control en el sentido de las agujas del reloj a la posición "OFF".
3. Conecte el regulador a la bombona de gas. Encienda el suministro de gas en el regulador. Verifique con el uso de agua jabonosa para cualquier fuga de gas entre la botella y el regulador.
4. Presione la perilla de control delantera izquierda mientras la gira en sentido antihorario hasta la posición "baja" para encender. Encienda el quemador izquierdo con el encendedor, lo que encenderá el quemador izquierdo. Observe si el quemador está encendido. Si no, repita este procedimiento.
5. Si el quemador no se enciende después de volver a intentarlo, espere 5 minutos y repita el paso 4.
6. Ajuste el calor girando la perilla a la posición Alto/Bajo. Ajuste la llama al nivel deseado. altura. La llama debe ser compacta y azul con una punta ligeramente amarilla.
7. Si el quemador no se enciende, encienda el aparato con un fósforo desde la parte superior. Consulte a su médico. Distribuidor de gasolina para corregir problemas de encendido.
8. Encender las brasas restantes en secuencia de izquierda a derecha y repetir el paso 4 anterior.
9. Una vez encendido el quemador, se puede utilizar normalmente.
10. Para apagar el producto, gire la válvula del cilindro o el interruptor del regulador a la posición "APAGADO". posición, asegúrese también de girar la perilla de control del aparato en el sentido de las agujas del reloj hasta la posición 'APAGADO'.

**Advertencia:** Si el quemador no se enciende, gire la perilla de control hacia la derecha y también cierre la válvula del cilindro. Espere cinco minutos antes de intentar volver a encenderlo con la secuencia de encendido.

Limpie su producto después de cada USO. NO utilice productos abrasivos

o cáusticos. Limpiadores, ya que dañarán las piezas del producto y podrían provocar un incendio. Lávelos con agua tibia y jabón.
Al manipular componentes calientes, se recomienda el uso de guantes protectores.
No permita que la manguera flexible de suministro de gas ni ningún cable eléctrico entren en contacto con ninguna superficie caliente del aparato.
**Advertencia:** Las partes accesibles pueden estar muy calientes.
Mantenga a los niños pequeños alejados del aparato caliente en todo momento (incluso mientras se enfría).

## Care & Maintenance

**LIMPIEZA Y CUIDADO**

**PRECAUCIÓN:** Toda limpieza y mantenimiento debe realizarse Cuando el producto esté frío y el suministro de combustible esté cerrado en el cilindro de gas, cierre el gas en la perilla de control y desconecte el cilindro.
Retire la rejilla de acero inoxidable.
Limpie el paragolpes con un cepillo suave o sople con aire comprimido y límpielo con un paño. Limpie la cámara de combustión con un trapo.
Inspeccione el quemador para detectar posibles daños (grietas o agujeros). Si encuentra algún daño, reemplácelo por uno nuevo. Vuelva a instalar el quemador.

**MANTENIMIENTO**

Su estufa de gas para exteriores debe recibir mantenimiento anualmente por parte de una persona calificada y registrada.

## Trouble shooting methods

| PROBLEMA | POSIBLE CAUSA | SOLUCIÓN |
|---|---|---|

| | | |
|---|---|---|
| No se debe encender el encendedor. | 1. El cilindro de gas L P está vacío<br>2. Defectuoso regulador<br>3. Obstrucciones en el quemador<br>4. Obstrucciones en los surtidores de gas o en la manguera de gas. | 1. Reemplazar con cilindro lleno<br>2.Haga revisar el regulador o reemplazar<br>3.Limpie el quemador<br>4.Limpie los chorros y la manguera de gas. |
| Llama baja o retroceso de llama (fuego en el tubo del quemador; se puede escuchar un silbido o un rugido) | 1. El cilindro de gas LP es demasiado pequeño<br>2. Obstrucciones en el quemador<br>3. Obstrucciones en los chorros de gas o en el gas. manguera<br>4. Condiciones de viento | 1. Utilice un cilindro más grande 2. Limpie el quemador<br>3.Limpie los chorros y la manguera de gas.<br>4. Utilice el producto en un lugar más protegido. posición |
| La luz de la perilla no está encendida o hay interferencias (para productos con luces) | 1. La perilla no está instalada correctamente<br>2. Compruebe que el adaptador de corriente El enchufe está instalado correctamente<br>3. Compruebe si la línea eléctrica está Cortocircuitado | 1. Presione la perilla hasta la posición de instalación correcta.<br>2. Vuelva a instalar el enchufe del adaptador de corriente.<br>3. Busque un servicio de reparación de conexiones profesional. |

**Fabricante:** Shanghaimuxinmuyeyouxiangongsi
**Dirección:** Shuangchenglu 803nong11hao1602A-1609shi, baoshanqu, Shangai 200000 CN.
**Importado a EE. UU.:** Sanven Technology Ltd. Suite 250, 9166 Anaheim Lugar, Rancho Cucamonga, CA 91730

**Soporte técnico y certificado de garantía electrónica**
**www.vevor.com/support**

VEVOR

Affordable. Reliable. Home Improvement.

# BRUCIATORE LATERALE

**MODELLO: GSB1 MODELLO GSB1 L MODELLO GSB2 MODELLO GSB2L**

Supporto tecnico e certificato di garanzia elettronica
www.vevor.com/support

VEVOR
Affordable. Reliable. Home Improvement.

# SIDE BURNER

**MODELLO: GSB1 MODELLO GSB1 L MODELLO GSB2 MODELLO GSB2L**

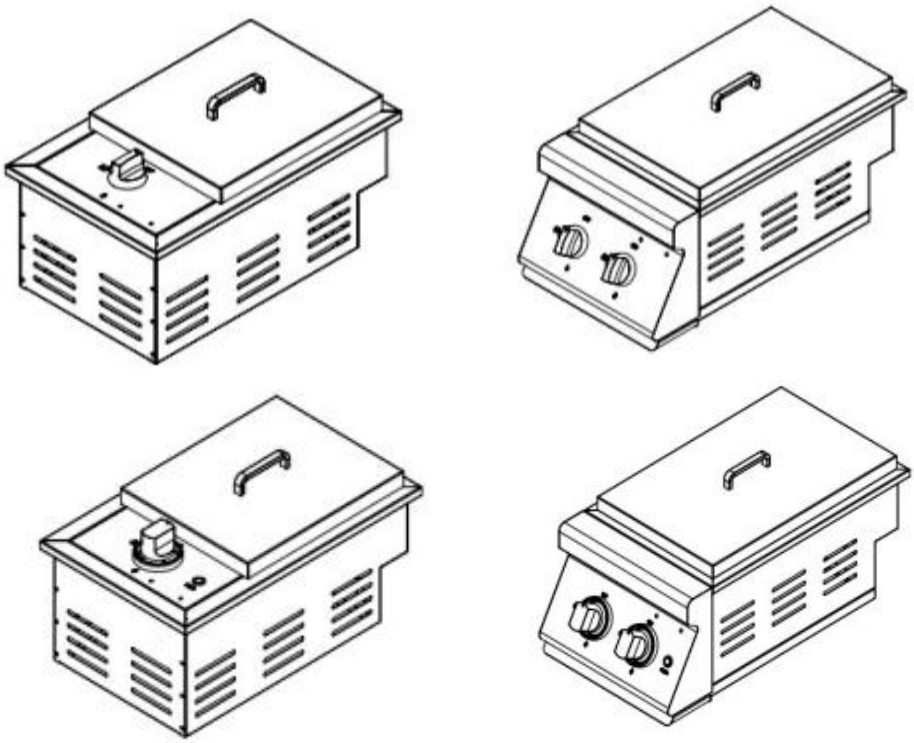

Questa è l'istruzione originale, si prega di leggere attentamente tutte le istruzioni del manuale prima di utilizzare. VEVOR si riserva una chiara interpretazione del nostro manuale utente. L'aspetto del prodotto sarà soggetto al prodotto ricevuto. Vi preghiamo di perdonarci se non vi informeremo di nuovo se ci sono aggiornamenti tecnologici o software sul nostro prodotto.

| | |
|---|---|
|  | Attenzione: per ridurre il rischio di lesioni, l'utente deve leggere attentamente il manuale di istruzioni. |

## SAFETY INFORMATION&WARNINGS

### ⚠ ATTENZIONE

**Per All'aperto Utilizzo Soltanto ( al di fuori Qualunque allegato )**

**PER TUO SICUREZZA :**

1. Se si ignorano le istruzioni, potrebbero verificarsi incendi o esplosioni pericolose.
2. È responsabilità del consumatore assicurarsi che il barbecue sia correttamente assemblato, installato e preso cura di La mancata osservanza delle istruzioni contenute nel presente manuale può causare lesioni personali e/o danni alla proprietà.
3. Leggere le istruzioni prima di utilizzare l'apparecchio.
4. Conservare il presente manuale per riferimento futuro.
5. Utilizzare solo all'aperto.
6. Attenzione: le parti accessibili potrebbero essere molto calde. Tenere lontani i bambini piccoli.
7. Non spostare l'apparecchio durante l'uso.
8. Dopo l'uso, chiudere l'alimentazione del gas dalla bombola.
9. Non modificare l'apparecchio.
10. Questo apparecchio deve essere tenuto lontano da materiali infiammabili durante l'uso. 11. Il regolatore e il tubo flessibile devono essere collegati correttamente all'apparecchio.
12. Per serrare il dado sulla filettatura di collegamento è necessario utilizzare una chiave inglese.
13. Non tenere bombole di gas all'interno del carrello del barbecue quando lo si utilizza. È vietato inserire/mettere bombole di gas cilindro nell'apparecchio.

## ⚠PERICOLO

PER LA TUA SICUREZZA SE SENTI ODORE DI GAS:
1. Chiudere l'alimentazione del gas alla bombola.
2. Spegnere tutte le fiamme libere; non utilizzare apparecchi elettrici.
3. Arieggiare la zona.
4. Controllare eventuali perdite come descritto nel presente manuale.
5. Se l'odore persiste, contattare immediatamente il rivenditore o il fornitore del gas.

## ⚠ ATTENZIONE

PRECAUZIONI:
1. Eseguire il test di tenuta di tutti i collegamenti dopo ogni riempimento della bombola o prima di ogni utilizzo.
2. Non controllare mai eventuali perdite con un fiammifero o una fiamma libera.
3. Non conservare o usare benzina o altri vapori e liquidi infiammabili nelle vicinanze di questo o di qualsiasi altro altro elettrodomestico.
4. Nessuna bombola di GPL non collegata per l'uso deve essere conservata in prossimità di questo o di altri apparecchi.

## ⚠ PERICOLO

Non utilizzare mai questo apparecchio senza sorveglianza.

### Assemblea

**ATTENZIONE:** Sebbene durante la fabbricazione del barbecue siano stati fatti tutti gli sforzi possibili per eliminare qualsiasi bordo tagliente, è necessario maneggiare tutti i componenti con cura per evitare lesioni accidentali.
Attrezzi necessari: un cacciavite a croce o a lama piatta e una chiave inglese o un paio di pinze.
1. Leggere attentamente tutte le istruzioni prima di procedere.
2. Trova un'area ampia e pulita in cui assemblare il tuo Side Burner. Fai riferimento alle parti elenco e schema di montaggio, se necessario.

3.Montaggio del bruciatore laterale molti componenti di grandi dimensioni, è consigliabile che l'unità venga assemblata da due persone.
**AVVISO:** assicurarsi che tutta la protezione in plastica sia stata rimossa prima del montaggio!

## MODEL AND PARAMETERS

| Modello | Naturale (NG)-4 " WC | | Propano (LP G ) - 1 1 " WC | | Elettrico parametro |
|---|---|---|---|---|---|
| | BTU | Dimensioni dell'orifizio | BTU | Dimensioni dell'orifizio | |
| GSB1 | 15 000 | **Diametro** 1,05 mm | 15 000 | **Diametro** 1,6 mm | / |
| GSB1 L | 17 000 | **Diametro** 1,05 mm | 17 000 | **Diametro** 1,6 mm | CC 5V/1A (Tramite adattatore 100V-240V 50-60Hz) |
| GSB2 (Italiano) | 15 000* 2 | **Diametro** 1,05 mm | 15 000* 2 | **Diametro** 1,6 mm | / |
| GSB 2L | 17 000* 2 | **Diametro** 1,05 mm | 17 000* 2 | **Diametro** 1,6 mm | CC 5V/1A (Tramite adattatore 100V-240V 50-60Hz) |

## INSTRUCTIONS

GSB1 / GSB1 L

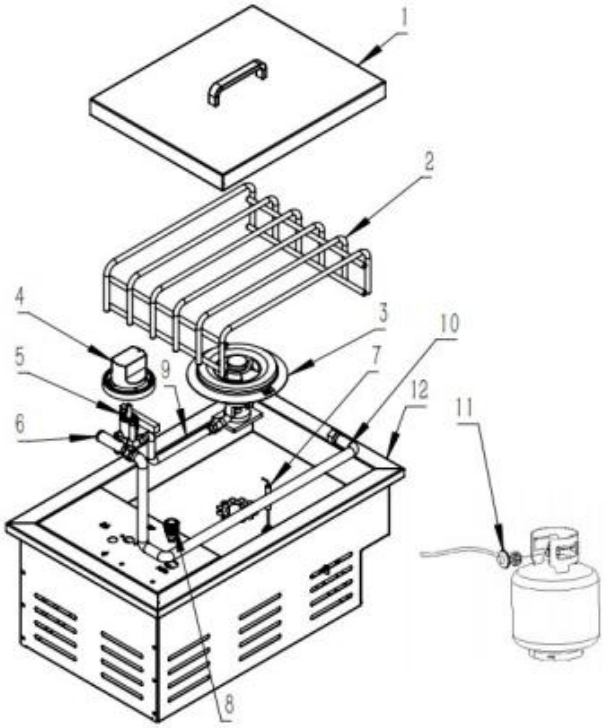


| NO. | PARTE | Quantità | Osservazione |
|---|---|---|---|
| 1 | Superiore copertina | 1 | |
| 2 | Inossidabile acciaio griglia | 1 | |
| 3 | Bruciatore | 1 | |
| 4 | Manopola | 1 | |
| 5 | Valvola di flusso | 1 | |
| 6 | Ingresso tubo | 1 | |
| 7 | Accensione spillo | 1 | |
| 8 | Energia interruttore | 1 | Solo per GSB1 L |
| 9 | Trachea | 1 | |

| | | | |
|---|---|---|---|
| 10 | Assunzione soffietto | 1 | |
| 11 | Valvola di riduzione | 1 | |
| 12 | Inossidabile acciaio conchiglia | 1 | |

GSB 2/ GSB 2L

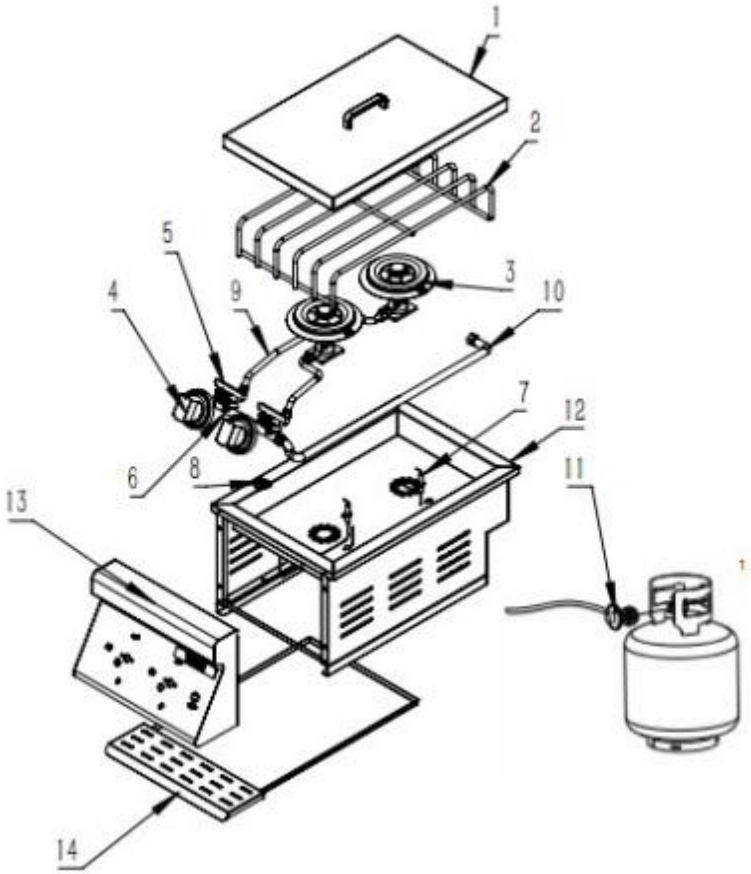


| NO. | PARTE | Quantità | Osservazione |
|---|---|---|---|
| 1 | Superiore copertina | 1 | |
| 2 | Inossidabile acciaio griglia | 1 | |
| 3 | Bruciatore | 2 | |
| 4 | Manopola | 2 | |
| 5 | Valvola di flusso | 2 | |
| 6 | Ingresso tubo | 1 | |

| | | | |
|---|---|---|---|
| 7 | Accensione spillo | 2 | |
| 8 | Energia interruttore | 1 | Solo per GSB 2L |
| 9 | Trachea | 2 | |
| 10 | Assunzione soffietto | 1 | |
| 11 | Valvola di riduzione | 1 | |
| 12 | Inossidabile acciaio conchiglia | 1 | |
| 13 | Inossidabile acciaio anteriore pannello | 1 | |
| 14 | Olio fango vassoio | 1 | Il vassoio deve essere pulito dopo ogni utilizzo |

## INSTALLATION GUIDE

**Accessorio assemblaggio**

**1. Gruppo coperchio superiore:** utilizzare un cacciavite per rimuovere le viti sulla maniglia e serrare i fori del coperchio come mostrato nella figura seguente.

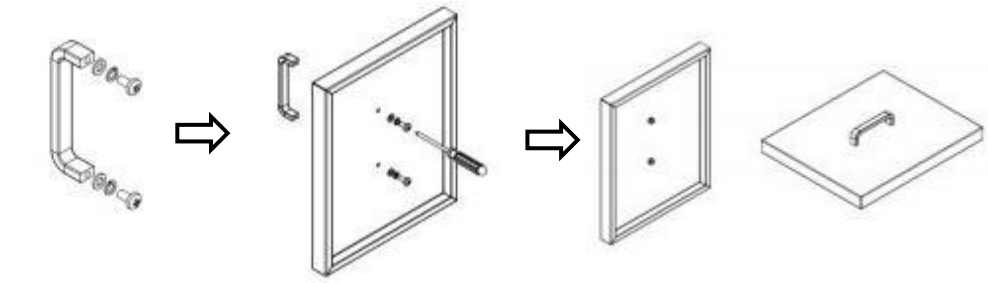

**2. GPL Connessione modalità :**

Il gruppo del bruciatore laterale stesso è spedito con un raccordo

svasato UNF da 5/8" fissato in modo permanente all'ingresso del gas. La valvola di regolazione della pressione è

collegato al serbatoio del gas. La regolazione della pressione la valvola può regolare la portata

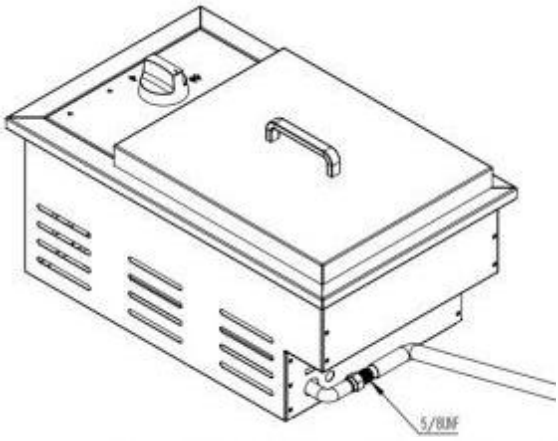


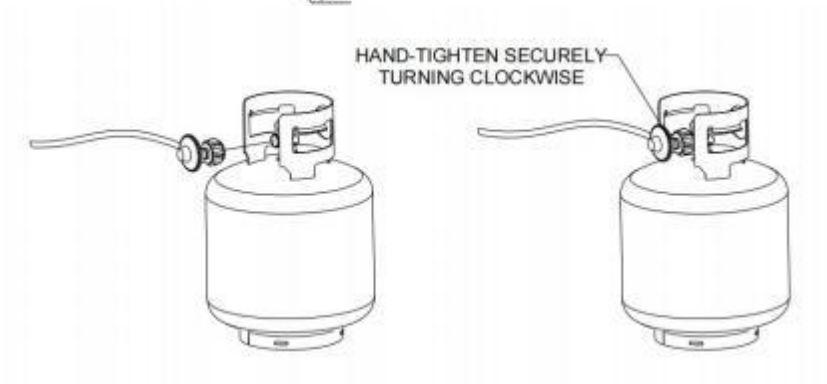


**3.NG Connessione modalità :**

IL lato bruciatore assemblaggio si spedito con UN 5/8" ONU F bagliore adatto in modo permanente allegato A IL gas ingresso.

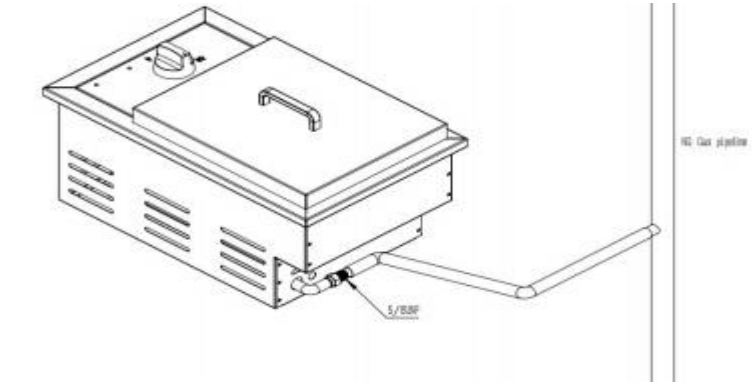

**4. Ugello sostituzione metodo :**

GPL ugello Trasforma NG ugello : rimuovere l' 1,05 mm ugello al metter il fondo a del focolare con la chiave inglese n. 7 E sostituire Esso con UN nuovo 1,60 mm ugello.

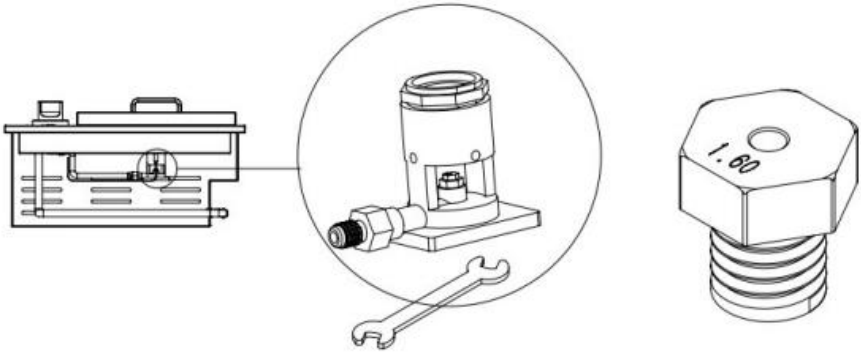


**5. Installazione e utilizzo dell'adattatore di alimentazione:**

Come mostrato nella figura, collegalo all'adattatore di corrente e utilizzalo.

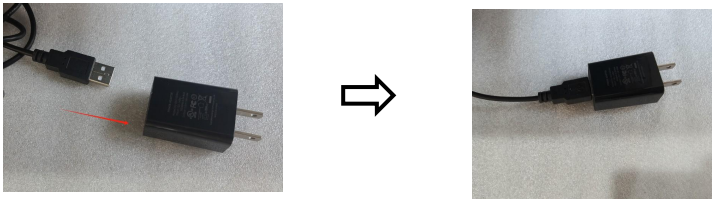

## Ritagliare dimensione:

La circolazione dell'aria dentro l'armadio Dovrebbe Essere assicurato, E IL ventilazione spacco in giro IL forno Dovrebbe Essere non meno di 1 pollice .

GSB 1/ GSB 1L:

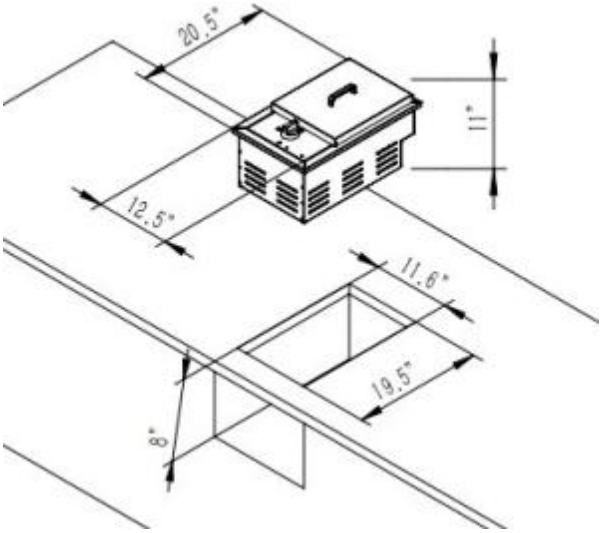


GSB 2/ GSB 2L:

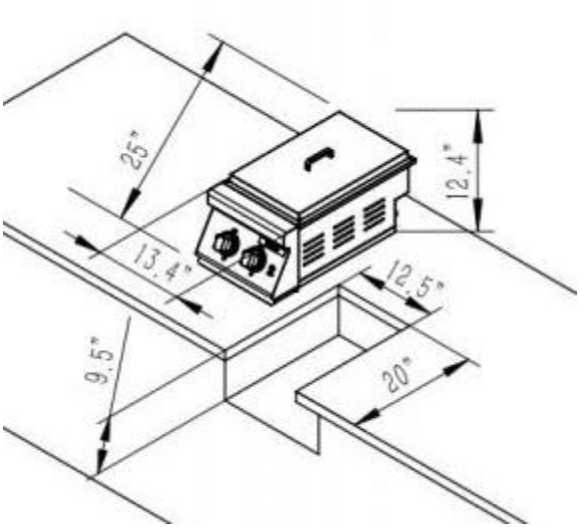

## Operation instructions

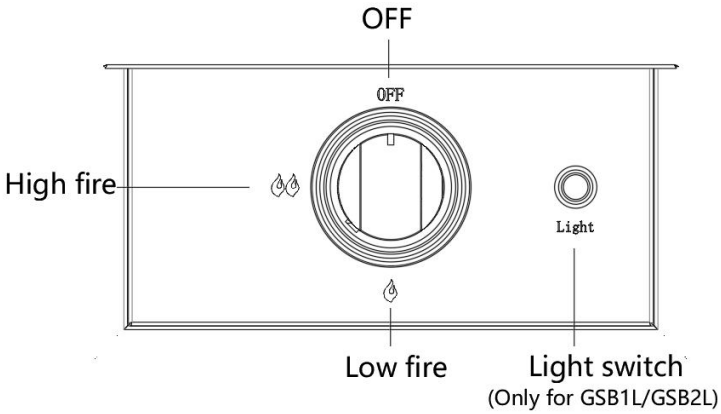


Istruzioni per l'uso Per un uso sicuro del bruciatore, seguire i passaggi sottostanti:

1. Accendere in base ai requisiti di tensione indicati sulla targhetta (AC100-240V 50-60Hz) . (solo per GSB1L/GSB2L)
2. Prima di accendere il bruciatore, impostare la valvola su gas GPL/GN .
3. Prima del primo utilizzo, per espellere l'aria, premere la manopola in senso antiorario fino alla posizione " " , tenere premuto per 3-5 secondi, quindi ruotarla in senso orario fino alla posizione "OFF".
4. Premere il contatore della manopola in senso orario fino alla posizione " " e quando la scintilla si accende il bruciatore, tenerlo premuto per 5-10 secondi prima di rilasciarlo.
5. Se il bruciatore non può essere acceso, premere la manopola in senso orario fino alla posizione "OFF " , attendere 3-5 minuti, quindi riaccendere secondo il passaggio 3.
6. Regolare la manopola in posizione “ ” o “ ” 6. Al termine dell'uso,

ruotare la valvola in senso orario in posizione OFF.

## IMPORTANT SAFETY INFORMATION

**IMPORTANTE**

Leggere attentamente le seguenti istruzioni e assicurarsi che la stufa a gas sia installata, assemblata e curata correttamente. La mancata osservanza di queste istruzioni può causare gravi lesioni personali e/o danni alla proprietà.

In caso di domande relative al montaggio o al funzionamento, consultare il rivenditore o il distributore di gas GPL. Azienda.

La tua stufa a gas da esterno può essere utilizzata con bombole di gas da 5 kg a 15 kg. Segui le istruzioni informazioni tecniche come indicato nel manuale di istruzioni e rivolgersi al proprio fornitore di gas locale per avere una bombola di gas adatta al proprio barbecue.

NOTA PER IL CONSUMATORE: Conservare per riferimento futuro
COLLEGAMENTO DELLA BOMBOLA DEL GAS AL PRODOTTO

Questo apparecchio è adatto solo per l'uso con propano liquido oppure Gas naturale, dotato dell'apposito regolatore di bassa pressione tramite tubo flessibile.

Il tubo flessibile deve essere fissato al regolatore e all'apparecchio con fascette stringitubo. Assicurarsi che il tubo flessibile non entri in contatto con superfici calde ed evitare torsioni.

Per informazioni sul regolatore più adatto alla bombola del gas, consultare il proprio rivenditore di GPL.

## Regolatore e Tubo flessibile

Utilizzare solo regolatori e tubi flessibili approvati per GPL alle pressioni sopra indicate. La durata prevista del regolatore è stimata in 2 anni.

L'uso di un regolatore o di un tubo sbagliato non è sicuro: verificare sempre di avere gli elementi corretti prima di utilizzare il barbecue.
Il tubo flessibile utilizzato deve essere conforme allo standard pertinente per il paese di utilizzo. I tubi flessibili usurati o danneggiati devono essere sostituiti. Assicurarsi che il tubo flessibile non sia ostruito, piegato o a contatto con parte del prodotto diversa dalla sua connessione.

**Per tubo flessibile:**
Evitare di torcere il tubo flessibile quando l'apparecchio è in uso. La lunghezza del tubo flessibile non deve superare 1,5 m. Il tubo deve essere certificato secondo la norma EN applicabile e conforme al codice locale.

**Conservazione dell'elettrodomestico**
Lo stoccaggio di un apparecchio al chiuso è consentito solo se il cilindro è scollegato e rimosso dall'apparecchio. Quando l'apparecchio non deve essere utilizzato per un periodo di tempo, deve essere
conservato nella confezione originale e in un ambiente asciutto e privo di polvere.

**Bombola del gas**
La bombola del gas non deve essere lasciata cadere o maneggiata in modo brusco! Se la
Se l'apparecchio non è in uso, è necessario scollegare la bombola.
Riposizionare il tappo protettivo sulla bombola dopo averla scollegata dall'apparecchio.
Collegare o sostituire sempre la bombola in un'area ben ventilata e lontano da qualsiasi fonte di accensione, mai in presenza di fiamme, scintille o fonti di calore.

Le bombole devono essere conservate all'esterno in posizione verticale e fuori dalla portata dei bambini. La bombola non deve mai essere conservata dove le temperature possono superare i 50 ℃ . Non conservare la bombola
bombola vicino a fiamme, fiamme pilota o altre fonti di accensione. NON FUMARE.
Questo prodotto è progettato per l'uso all'aperto, lontano da materiali infiammabili. È importante che non vi siano ostacoli in alto e che vi sia una distanza minima di 122 cm dal lato o dal retro del
apparecchio. È importante che le aperture di ventilazione dell'apparecchio non siano ostruite. Il prodotto deve essere utilizzato su una superficie piana e stabile o incassato. L'apparecchio deve essere protetto dalle correnti d'aria dirette e deve essere posizionato o protetto dalla penetrazione diretta di qualsiasi gocciolamento d'acqua (ad esempio pioggia)
Assicurarsi che il vano della bombola del gas (se presente) non sia ostruito, mantenerlo ventilato e pulito.
Le parti sigillate dal produttore o dal suo agente non devono essere modificate dall'utente.
È consentito collegare all'apparecchio solo una bombola di gas alla volta.
Non riempire la bombola del gas oltre l'80% della sua capacità.
Non devono essere apportate modifiche a nessuna parte di questo prodotto e le riparazioni e la manutenzione deve essere eseguita esclusivamente da un tecnico di assistenza registrato CORGI.

## Collegamento all'apparecchio

può provocare un incendio sotto l'apparecchio.
Pulire i fori di travaso con uno scovolino robusto.
Montare il tubo flessibile sull'apparecchio utilizzando una chiave per stringerlo sulla filettatura di collegamento. Se il tubo flessibile viene sostituito, deve essere fissato all'apparecchio e ai collegamenti del regolatore con il tubo flessibile
clip. Scollegare il regolatore dalla bombola (secondo le istruzioni fornite con il regolatore) quando il barbecue non è in uso.

Il Prodotto deve essere utilizzato in un'area ben ventilata. Non ostruire il flusso dell'aria di combustione al bruciatore quando il prodotto è in uso. UTILIZZARE QUESTO PRODOTTO SOLO ALL'APERTO.

**PRIMA UTILIZZO CONTROLLO PER PERDITE**

Non controllare mai perdite con un fiamma nuda , Sempre utilizzo UN soluzione di acqua saponata

**PER CONTROLLARE PER PERDITE**

Prepara 2-3 once liquide di soluzione rilevatrice di perdite mescolando una parte di detersivo per piatti con 3 parti di acqua.

Assicurarsi che la valvola di controllo sia su "OFF".

Collegare il regolatore alla bombola e la valvola ON/OFF al bruciatore, accertarsi che i collegamenti siano ben saldi, quindi accendere il gas. Spennellare la soluzione saponata sul tubo e su tutti i giunti. Se compaiono delle bolle, c'è una perdita, che deve essere riparata prima dell'uso. Eseguire nuovamente il test dopo aver risolto il problema.
Dopo la prova, chiudere il gas nella bombola.
Se viene rilevata una perdita e non può essere corretta. Non tentare di riparare la perdita ma consulta il tuo rivenditore di gas.

**Cucina a gas utente guida**

1. Rimuovere il coperchio superiore prima di provare ad accendere il bruciatore.
2. Ruotare tutte le manopole di controllo in senso orario sulla posizione "OFF".
3.Collegare il regolatore alla bombola del gas. Accendere l'alimentazione

del gas sul regolatore. Controllare con l'uso di acqua saponata per eventuali perdite di gas tra la bombola e il regolatore.
4. Premere la manopola di controllo anteriore sinistra ruotandola in senso antiorario fino alla posizione "bassa" per accendere sul bruciatore sinistro con l'accenditore, che accenderà il bruciatore sinistro. Osservare se il bruciatore è acceso. In caso contrario ripetere questa procedura.
5. Se il bruciatore non si è acceso dopo il nuovo tentativo, attendere 5 minuti e ripetere il passaggio 4.
6. Regolare il calore ruotando la manopola in posizione Alto/Basso. Regolare la fiamma al livello desiderato altezza. La fiamma deve essere compatta e blu con una leggera punta gialla.
7.Se il bruciatore non si accende. Accendere l'apparecchio con un fiammifero dall'alto. Consultare il proprio rivenditore di benzina per correggere i problemi di accensione.
8. Accendere i restanti bruciatori in sequenza da sinistra a destra e ripetere il punto 4 sopra.
9. Dopo aver acceso il bruciatore, è possibile utilizzarlo normalmente.
10. Per spegnere il prodotto, portare la valvola della bombola o l'interruttore del regolatore su "OFF" posizione, assicurarsi inoltre di ruotare la manopola di controllo dell'apparecchio in senso orario fino alla posizione "OFF".
**Attenzione:** se il bruciatore non si accende, girare la manopola di controllo su off (in senso orario) e anche la valvola del cilindro su off. Attendere cinque minuti prima di tentare di riaccendere con la sequenza di accensione.
Pulisci il prodotto dopo ogni UTILIZZO. NON usare prodotti abrasivi o caustici. detergenti, poiché danneggerebbero le parti del prodotto e potrebbero provocare un incendio. Pulire con acqua calda e sapone. Quando si maneggiano componenti caldi, si raccomanda l'uso di guanti protettivi.
Non permettere che il tubo flessibile di alimentazione del gas o qualsiasi cavo elettrico entri in contatto con alcuna superficie riscaldata dell'apparecchio. apparecchio.

**Attenzione:** le parti accessibili potrebbero essere molto calde. Tenere i bambini piccoli lontani dall'apparecchio caldo in ogni momento (anche durante il raffreddamento!).

## Care & Maintenance

**PULIZIA E CURA**

**ATTENZIONE:** Tutte le operazioni di pulizia e manutenzione devono essere eseguite quando il prodotto è freddo e con l'alimentazione del carburante DISATTIVATA dalla bombola del gas. Disattivare il gas dalla manopola di controllo e scollegare la bombola.

Rimuovere la griglia in acciaio inox.

Pulisci il paraurti con una spazzola morbida o soffia con aria compressa e pulisci con un panno. Pulisci la camera di combustione con uno straccio. Ispezionare il bruciatore per eventuali danni (crepe o fori). Se si riscontrano danni, sostituirlo con un nuovo bruciatore. Reinstallare il bruciatore.

**MANUTENZIONE**

La manutenzione della stufa a gas da esterno deve essere eseguita annualmente da personale qualificato e registrato.

## Trouble shooting methods

| PROBLEMA | POSSIBILE CAUSA | SOLUZIONE |
|---|---|---|
| Il bruciatore non può essere acceso con un accenditore | 1. La bombola del gas GPL è vuota<br>2. Difettoso regolatore<br>3. Ostruzioni nel bruciatore<br>4.Ostruzioni nei getti del gas o nel tubo del gas | 1.Sostituire con cilindro pieno<br>2. Far controllare il regolatore o sostituire<br>3. Pulisci il bruciatore<br>4.Pulire i getti e il tubo del gas |

| | | |
|---|---|---|
| Fiamma bassa o ritorno di fiamma (incendio nel tubo del bruciatore: si può udire un sibilo o un rumore ruggente) | 1. Bombola di gas GPL troppo piccola<br>2. Ostruzioni nel bruciatore<br>3.Ostruzioni nei getti del gas o nel gas tubo flessibile<br>4. Condizioni ventose | 1. Utilizzare un cilindro più grande 2. Pulire il bruciatore<br>3.Pulire i getti e il tubo del gas<br>4. Utilizzare il prodotto in un luogo più riparato posizione |
| La luce della manopola non è accesa o c'è diafonia (per i prodotti con luci) | 1. Manopola non installata correttamente<br>2. Controllare che l'adattatore di alimentazione la spina è installata correttamente<br>3. Controllare se la linea elettrica è in cortocircuito | 1.Premere la manopola nella posizione di installazione corretta<br>2. Reinstallare la spina dell'adattatore di alimentazione<br>3. Trova un professionista per la riparazione delle connessioni |

**Produttore:** Shanghaimuxinmuyeyouxiangongsi
**Indirizzo:** Shuangchenglu 803nong11hao1602A-1609shi, baoshanqu, shanghai 200000 CN.
**Importato negli USA:** Sanven Technology Ltd. Suite 250, 9166 Anaheim Luogo, Rancho Cucamonga, CA 91730

**Supporto tecnico e certificato di garanzia elettronica**
**www.vevor.com/support**