ASSEMBLY INSTRUCTION
INSTRUCTIONS DE MONTAGE

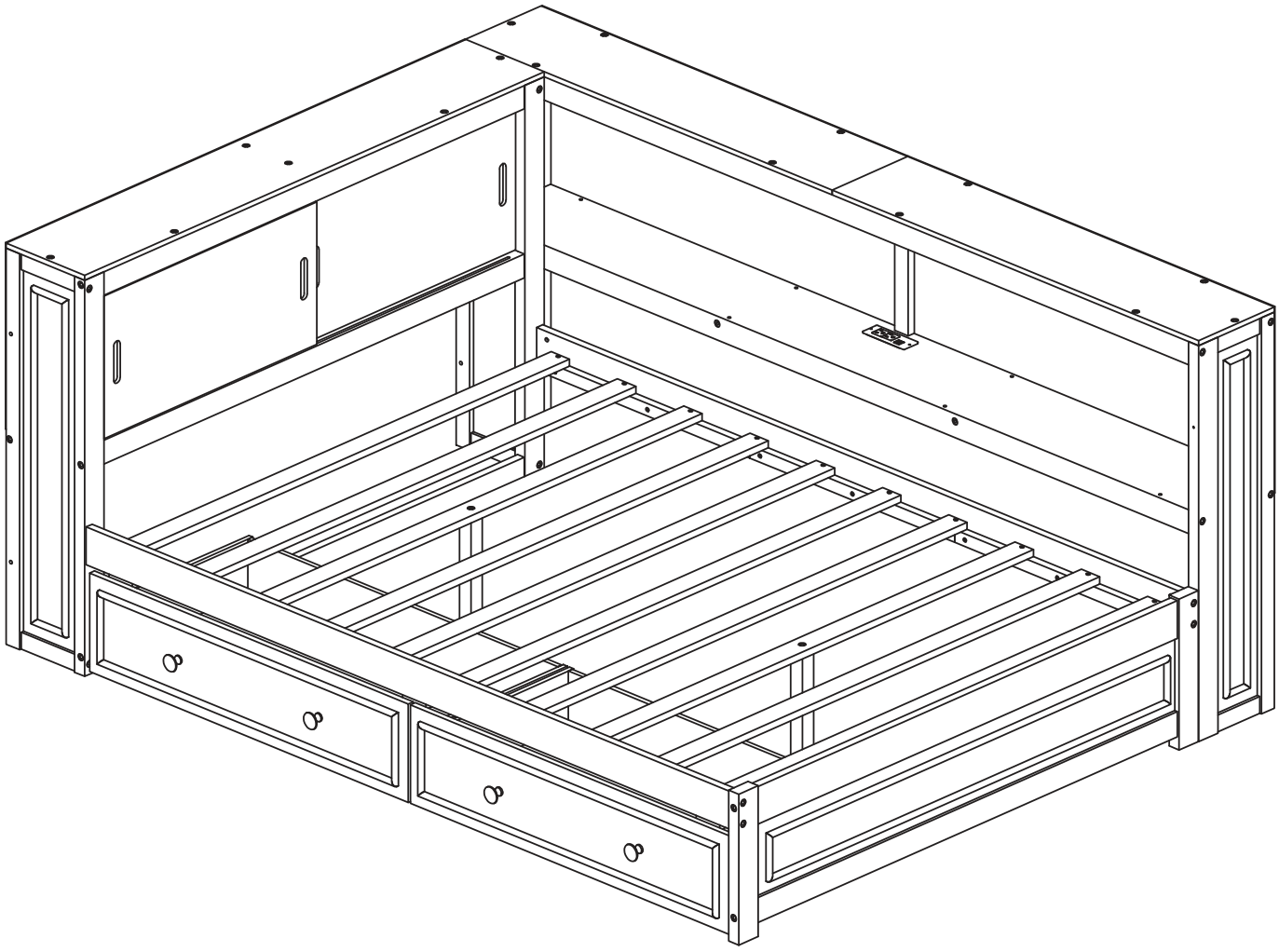

01/29

OPTION 1:

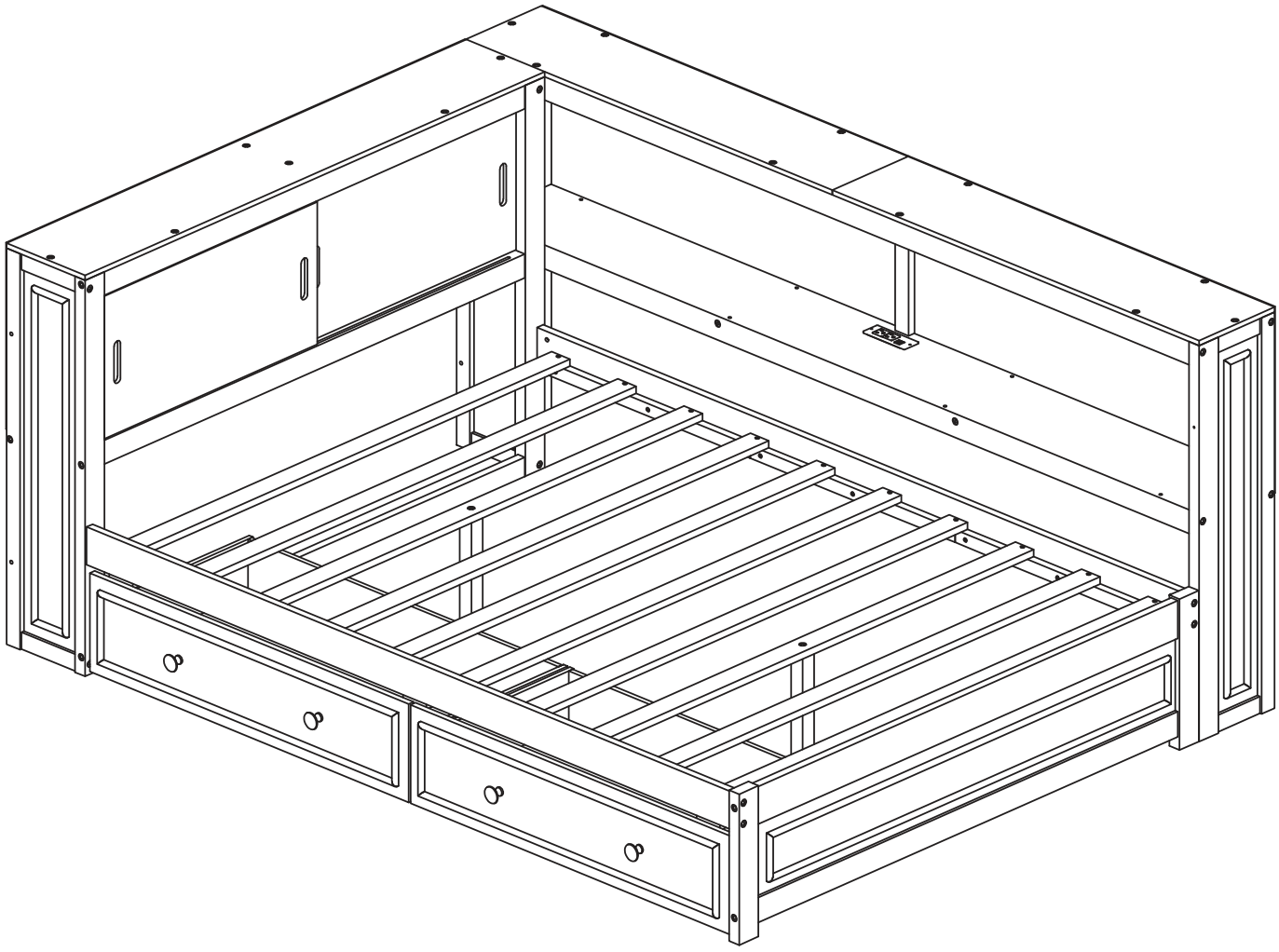

OPTION 2:

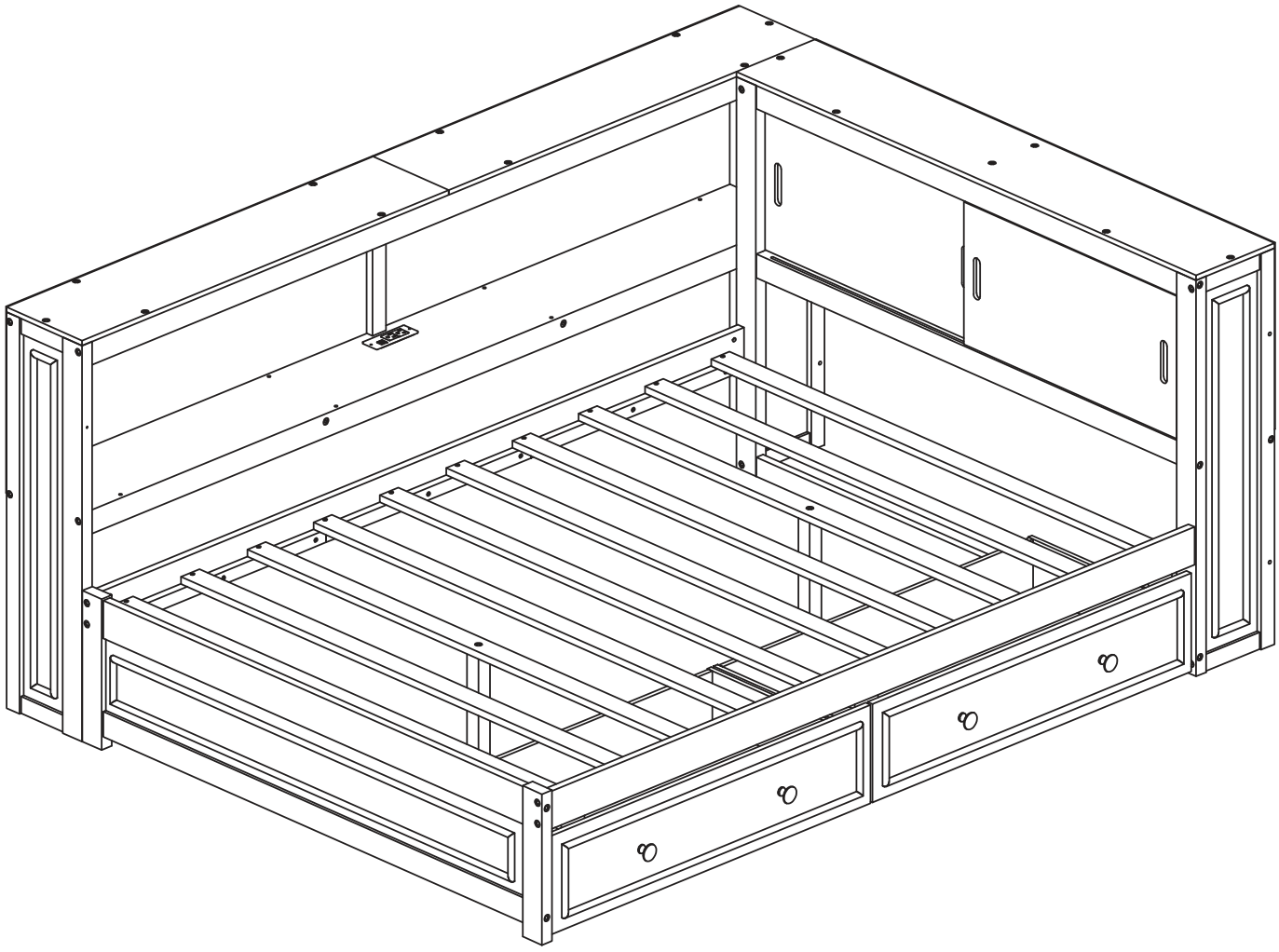

ASSEMBLY INSTRUCTION
INSTRUCTIONS DEMONTAGE

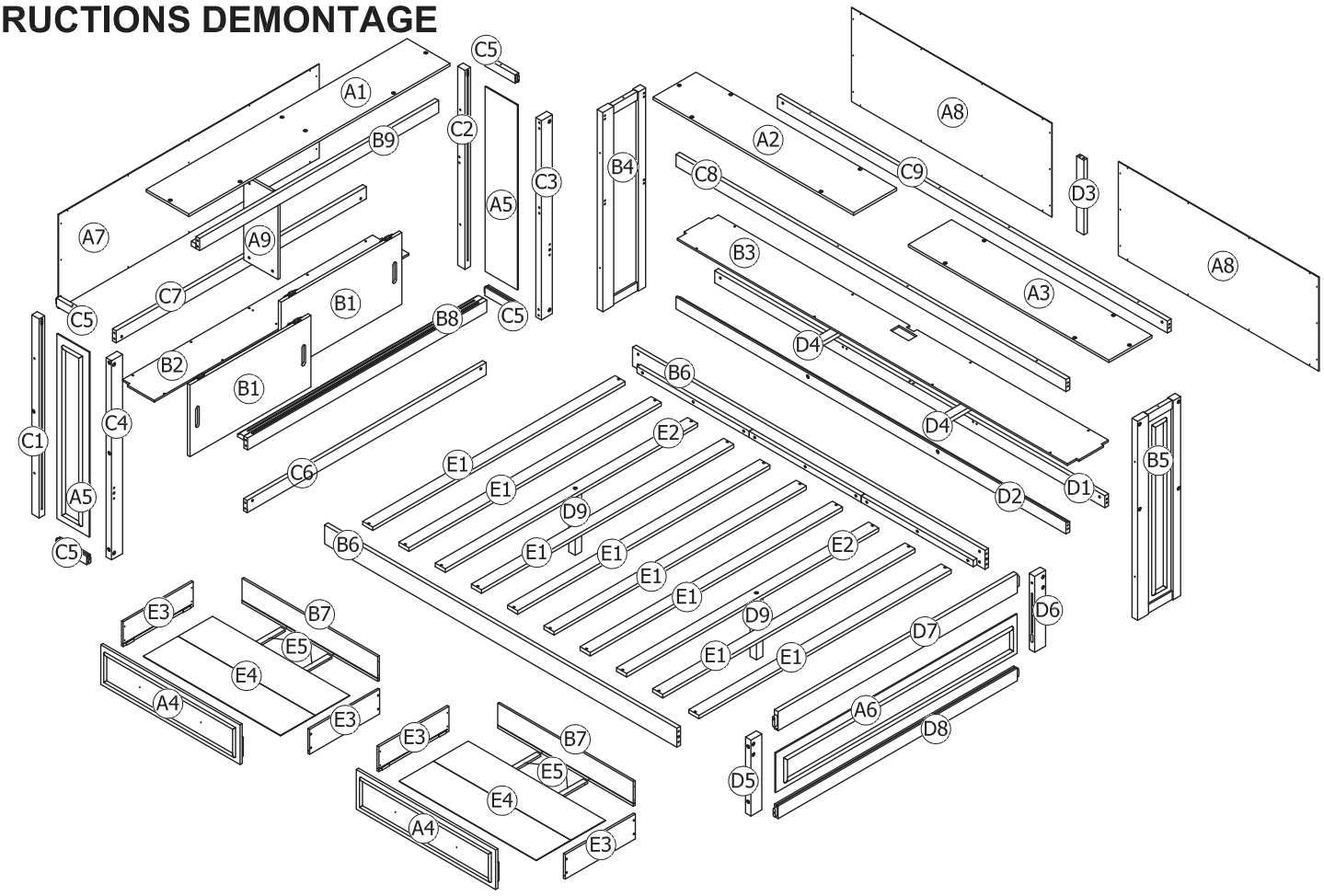

Part List
Liste des pièces

A1 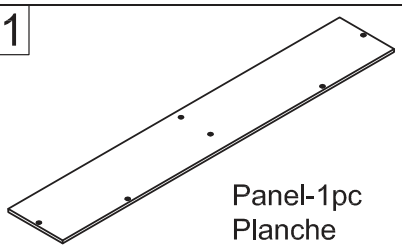 Panel-1pc Planche	A2 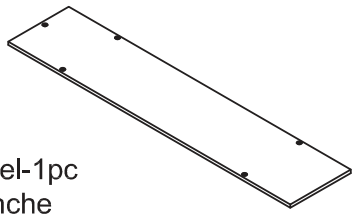 Panel-1pc Planche	A3 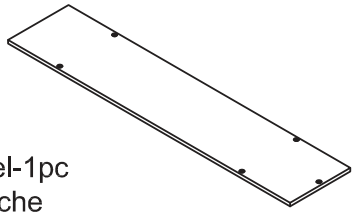 Panel-1pc Planche
A5  Panel - 2pcs Planche	A6 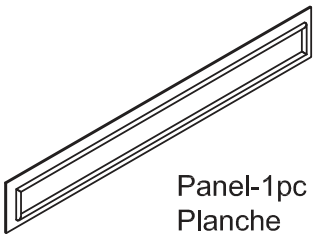 Panel-1pc Planche	A7 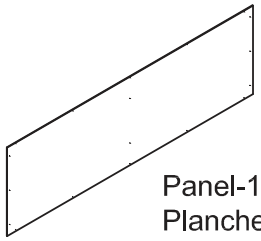 Panel-1pc Planche
A8 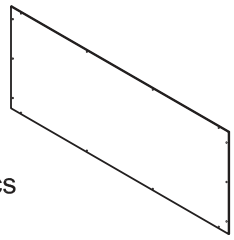 Panel - 2pcs Planche	A9 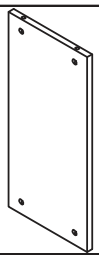 Panel-1pc Planche	B1 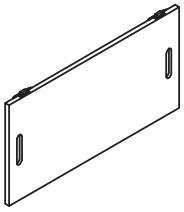 Panel - 2pcs Planche
E5 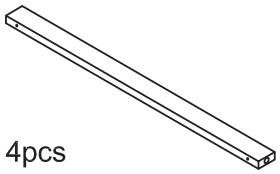 wood bar - 4pcs échelle en bois	B4  wood frame - 1pc cadre en bois	B5 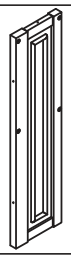 wood frame - 1pc cadre en bois
C7 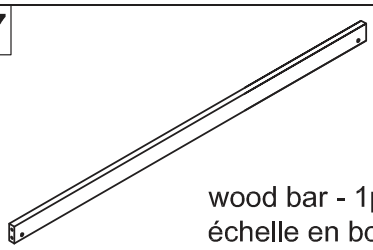 wood bar - 1pc échelle en bois	D7 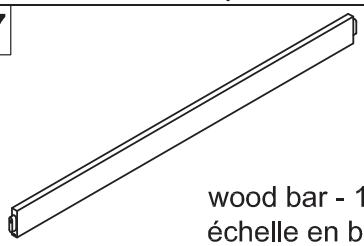 wood bar - 1pc échelle en bois	E1 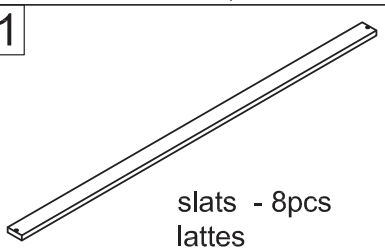 slats - 8pcs lattes
E2 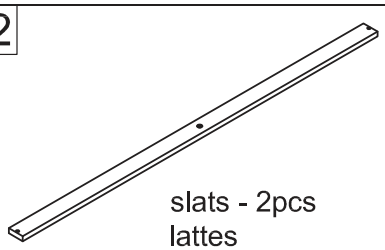 slats - 2pcs lattes	E3 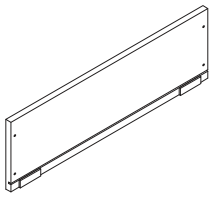 Panel - 4pcs Planche	B8 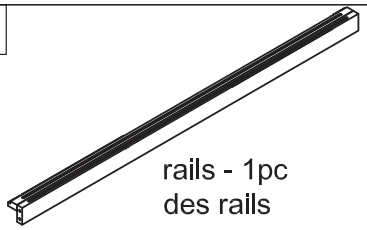 rails - 1pc des rails
18 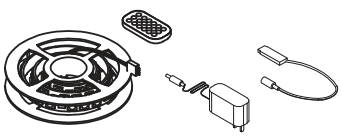 Led Light - 1set	19 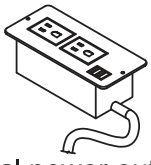 universal power outlet - 1pc prise de courant universelle	

Part List
Liste des pièces

B9

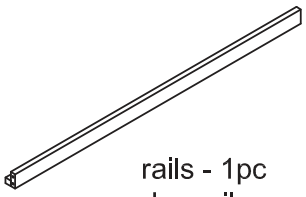

rails - 1pc
des rails

C6

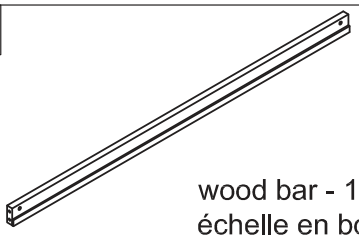

wood bar - 1pc
échelle en bois

D8



wood bar - 1pc
échelle en bois

D9



wood bar - 2pcs
échelle en bois

Part List & Hardware List
Liste des pièces et liste du matériel

A4

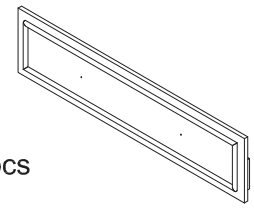

Panel - 2pcs
Planche

B3

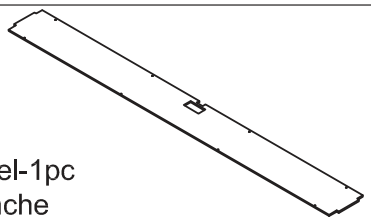

Panel-1pc
Planche

B6

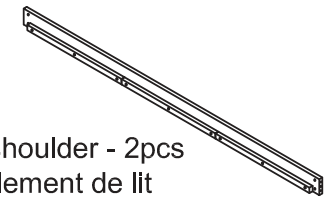

bed shoulder - 2pcs
épaulement de lit

C1



wood bar - 1pc
échelle en bois

C2



wood bar - 1pc
échelle en bois

C3



wood bar - 1pc
échelle en bois

C4



wood bar - 1pc
échelle en bois

C5

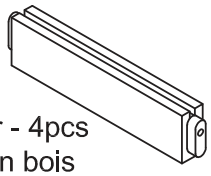

wood bar - 4pcs
échelle en bois

B2

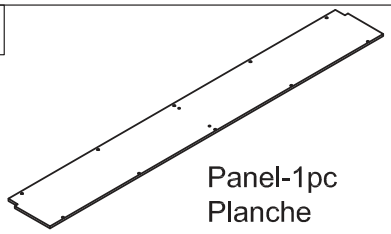

Panel-1pc
Planche

C8

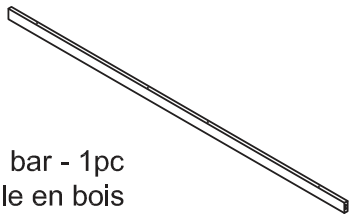

wood bar - 1pc
échelle en bois

C9

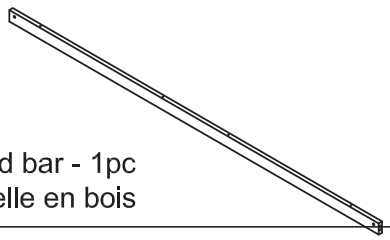

wood bar - 1pc
échelle en bois

D1

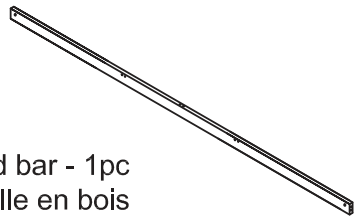

wood bar - 1pc
échelle en bois

D2

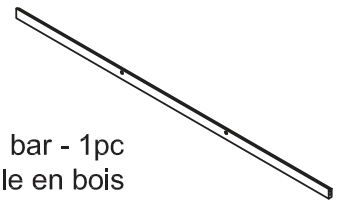

wood bar - 1pc
échelle en bois

D3



wood bar - 1pc
échelle en bois

D4

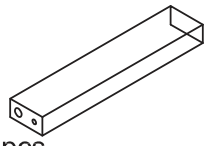

wood bar - 2pcs
échelle en bois

D5



wood bar - 1pc
échelle en bois

D6

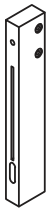

wood bar - 1pc
échelle en bois

E4

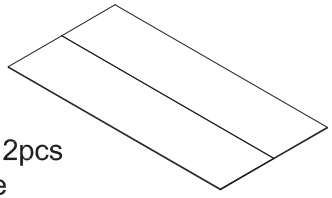

Panel - 2pcs
Planche

B7

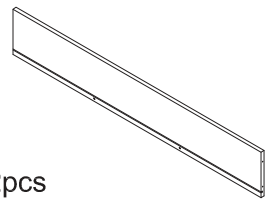

Panel - 2pcs
Planche

07/29

Hardware List
Liste du matériel

1 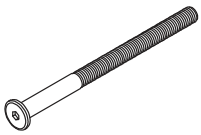 Bolts Ø1/4" x 100 mm - 10pcs Boulon	2 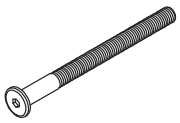 Bolts Ø1/4" x 70 mm - 18pcs Boulon	3  Bolts Ø1/4" x 50 mm - 4pcs Boulon
4  Screws 1/4" x 60mm - 4pcs Vis	5  Screws 1/4" x 50mm - 10pcs Vis	6  Screws 1/4" x 30mm - 14pcs Vis
7  Wood Screws M4 x 30mm -46pcs Les vis à bois	8 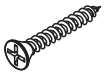 Wood Screws M4 x 20mm -8pcs Les vis à bois	9 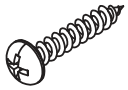 Wood Screws M3.5 x 15mm - 92pcs Les vis à bois
10  Wood Screws M3.5 x 12mm -10pcs Les vis à bois	11  Bolts Ø1/4" x 35 mm - 2pcs Boulon	12 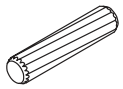 Wood dowel Ø10 x 40 mm - 4pcs Cheville en bois
13 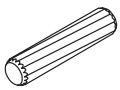 Wood dowel Ø8 x 30 mm - 24pcs Cheville en bois	14  Ø1/4" x 13 mm Horizontal-Hole bolts - 32pcs Boulons à trou horizontal	15 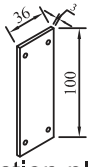 metal connection plate - 1pc plaque de connexion en métal
16 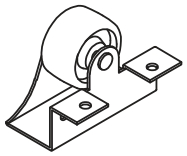 Wheels -8pcs Roues	17 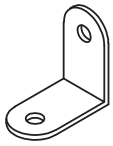 Bracket 1.2*12*25 - 4 pcs Plat en fer	18  Allen Key - 1pc Clé Allen
19  Handle Wood 4pcs Manche en bois	20 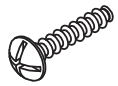 Bolts 1/6" x 25 mm - 4pcs Boulon	21 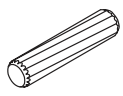 Wood dowel Ø6 x 30 mm - 4pcs Cheville en bois
22 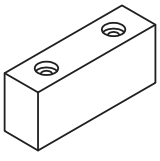 WoodBar-3pcs Barres de bois	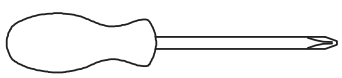 **Assembly Tools Required (Not Included)** **Outils d'assemblage requis (Non Inclus)**	08/29

STEP 1:

Étape 1:

1	14	13
6(pcs)	6(pcs)	6(pcs)

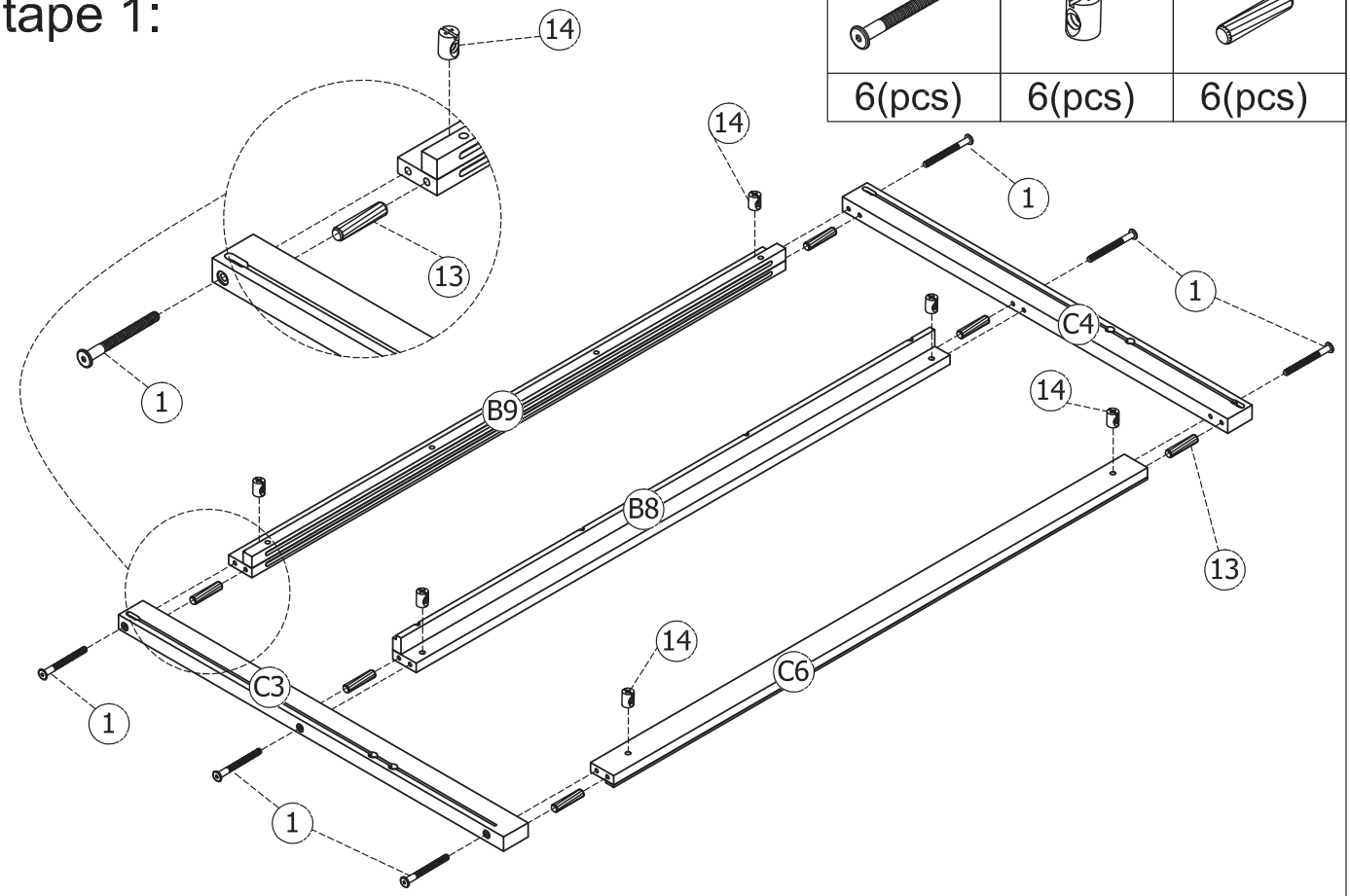

STEP 2:

Étape 2:

1	14
4(pcs)	4(pcs)

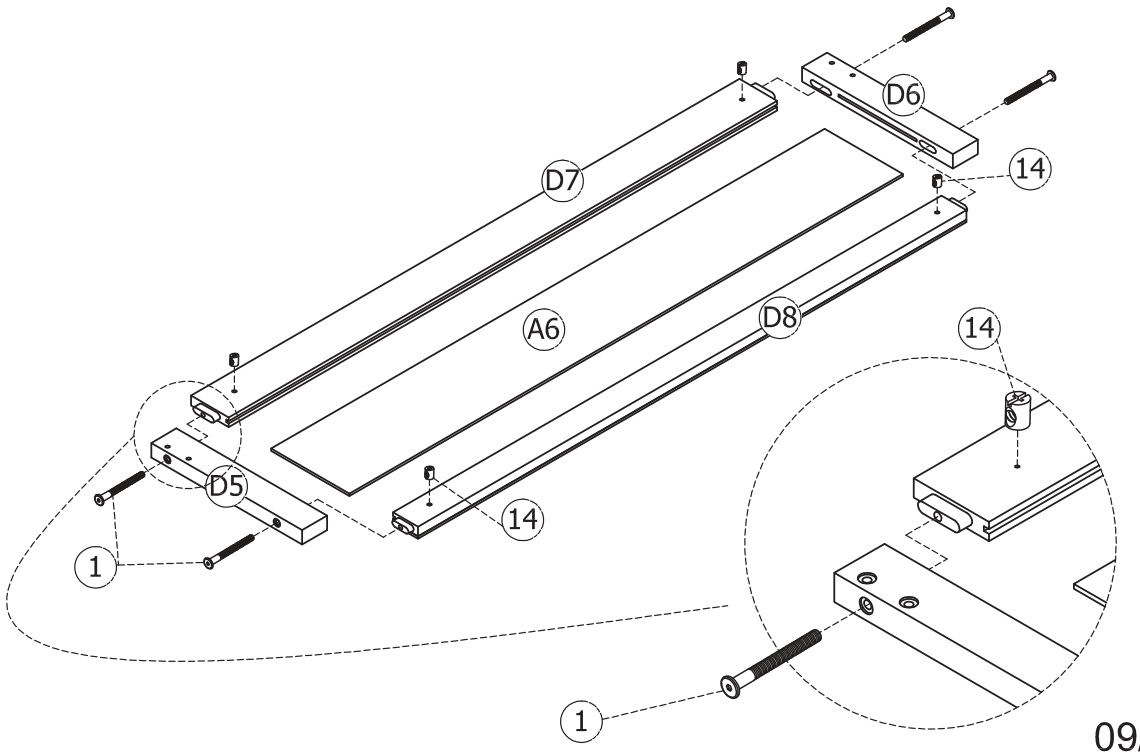

09/29

STEP 3:
Étape 3:

2	14	12
8(pcs)	8(pcs)	4(pcs)

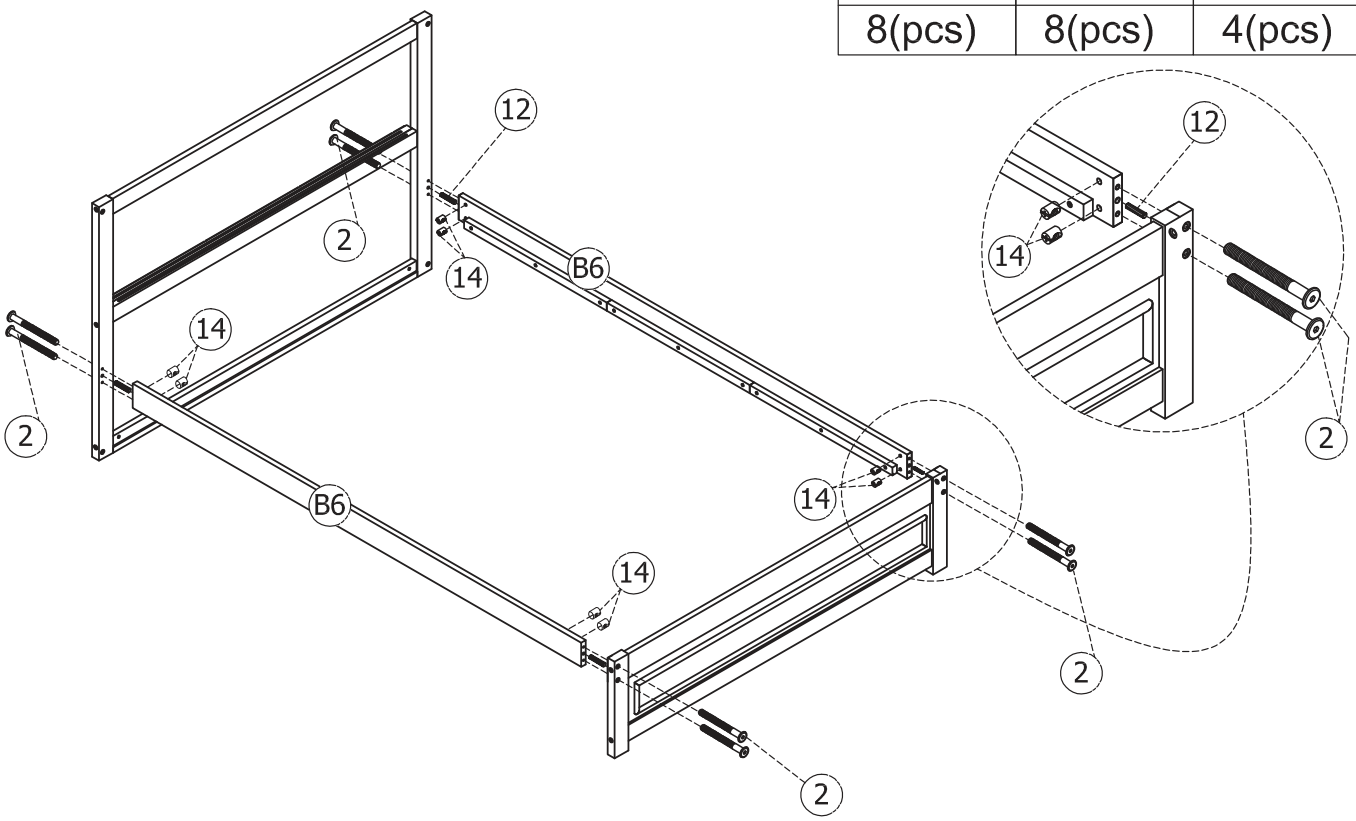

STEP 4:
Étape 4:

5
4(pcs)

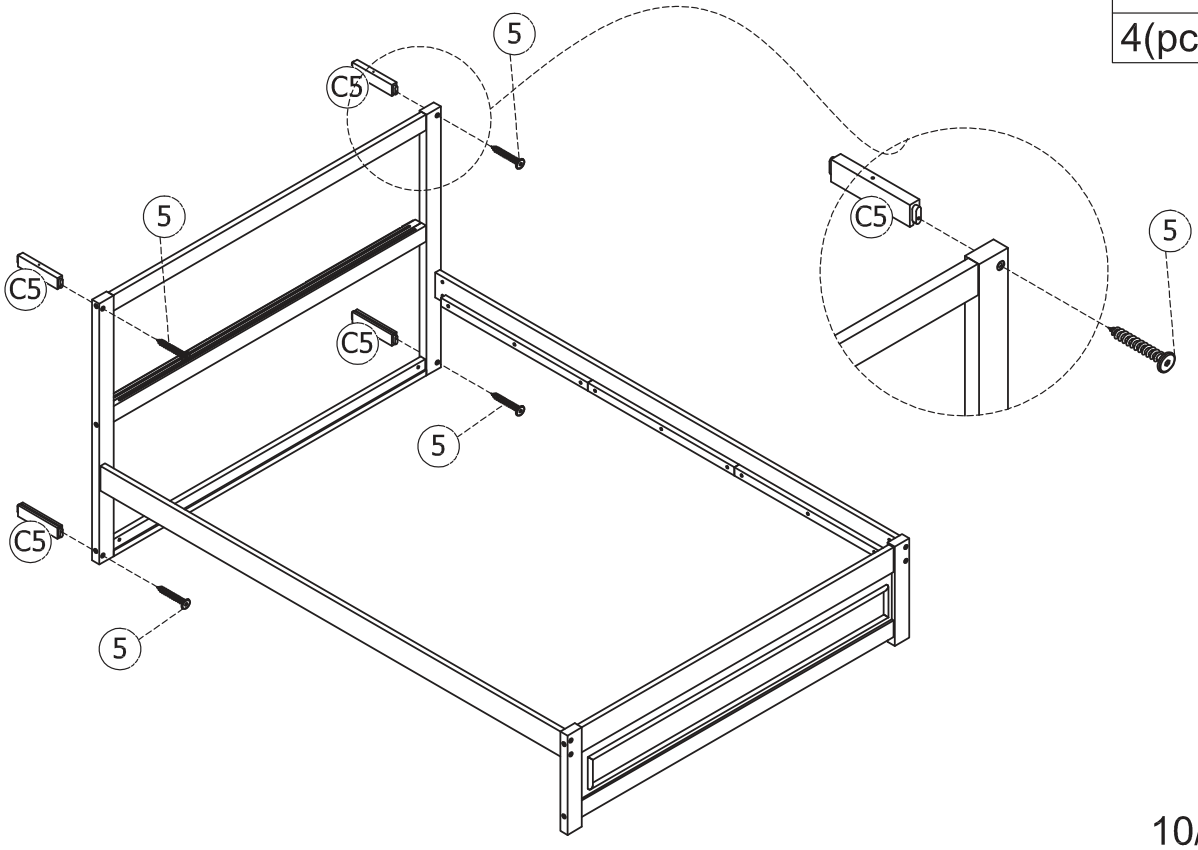

STEP 5:

Étape 5:

2	13	14
2(pcs)	2(pcs)	2(pcs)

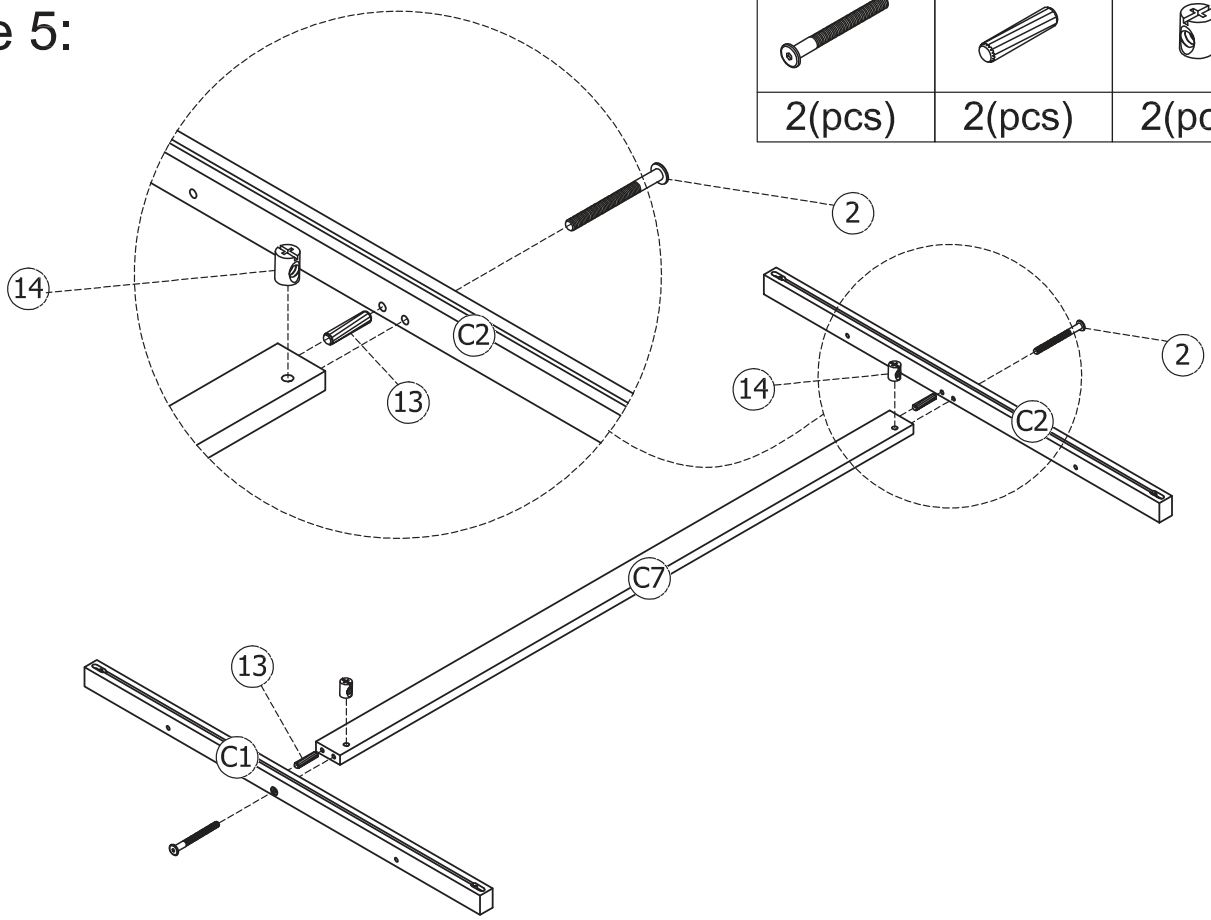

STEP 6:

Étape 6:

4
4(pcs)

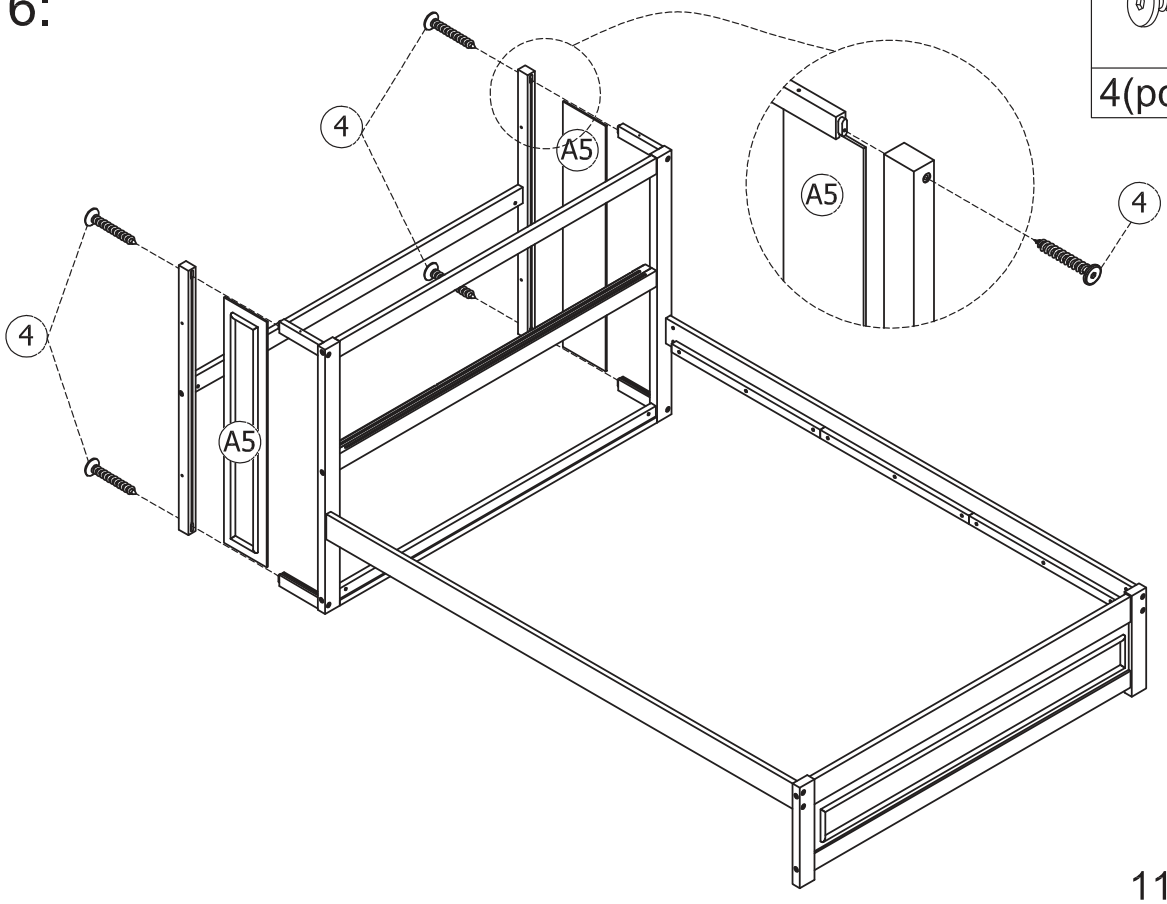

STEP 7:

Étape 7:

9
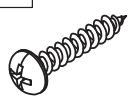
10(pcs)

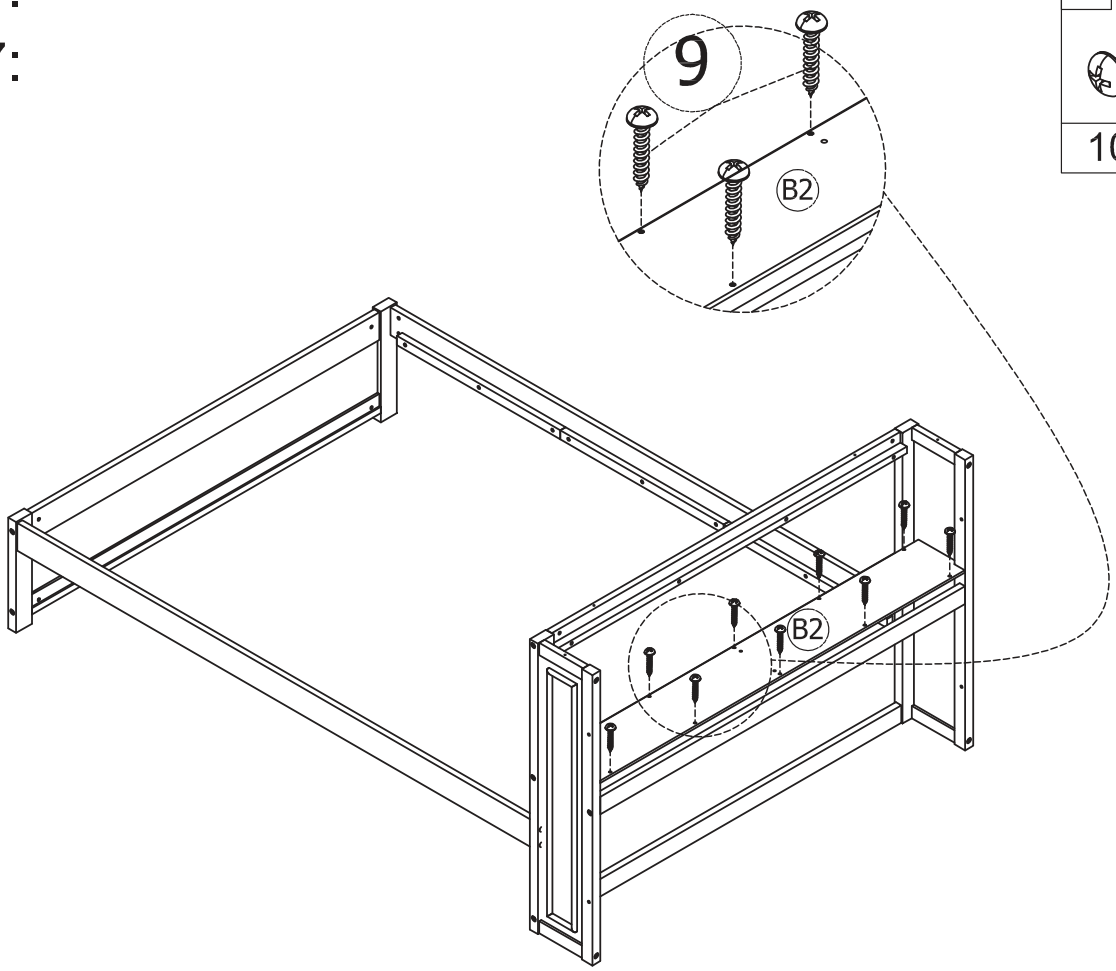

STEP 8:

Étape 8:

3	14
	
2(pcs)	2(pcs)

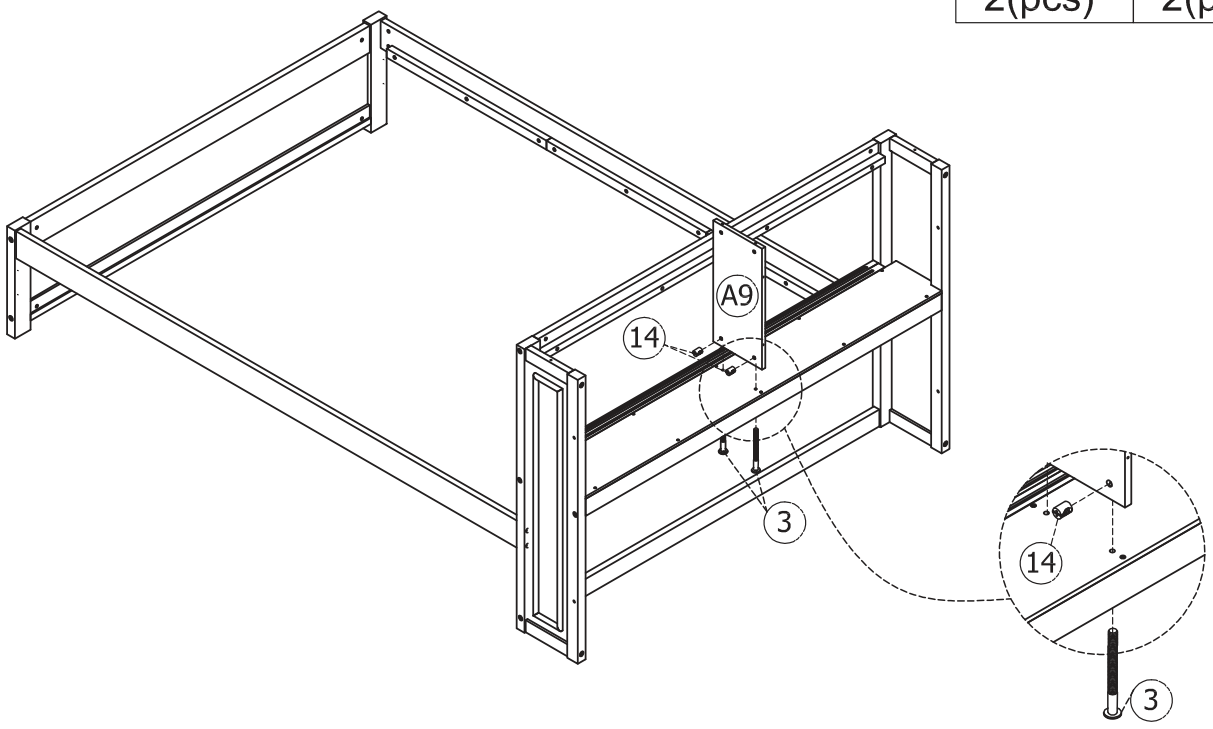

STEP 9:

Étape 9:

3	6	14
		
2(pcs)	4(pcs)	2(pcs)

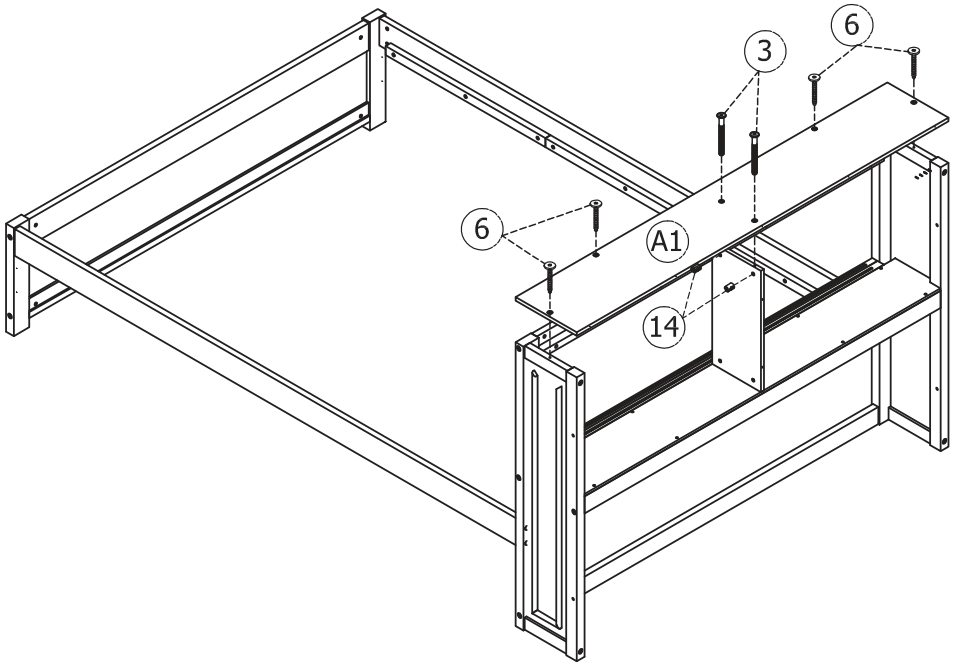

STEP 10:

Étape 10:

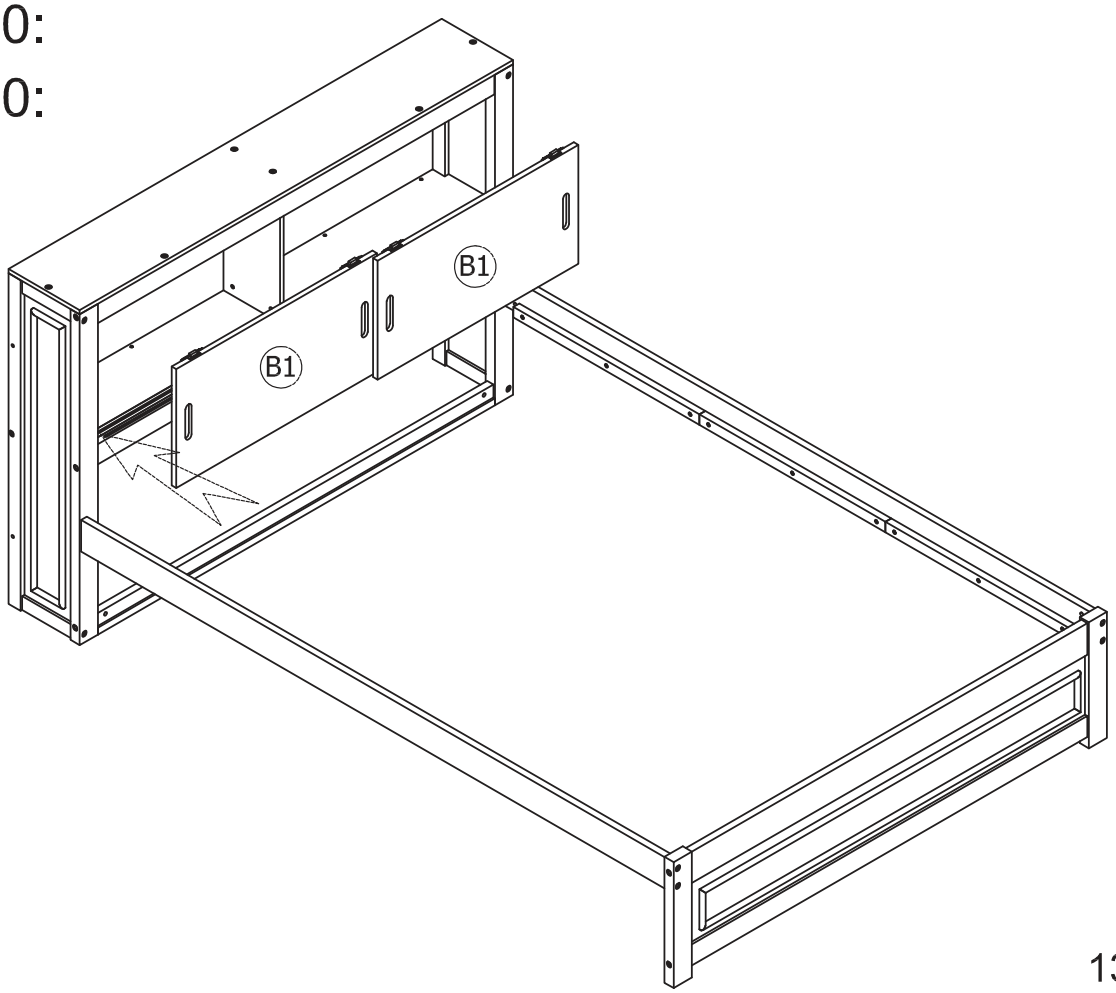

STEP 11:
Étape 11:

- Pull the latch down to snap the accessory into place
- Tirez le loquet vers le bas pour enclencher l'accessoire en place

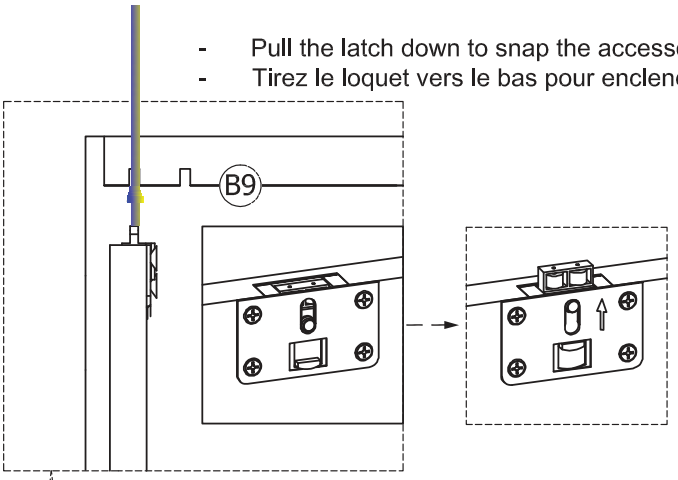

- Rotate left or right to adjust the height of the drawer
- Tournez à gauche ou à droite pour régler la hauteur du tiroir

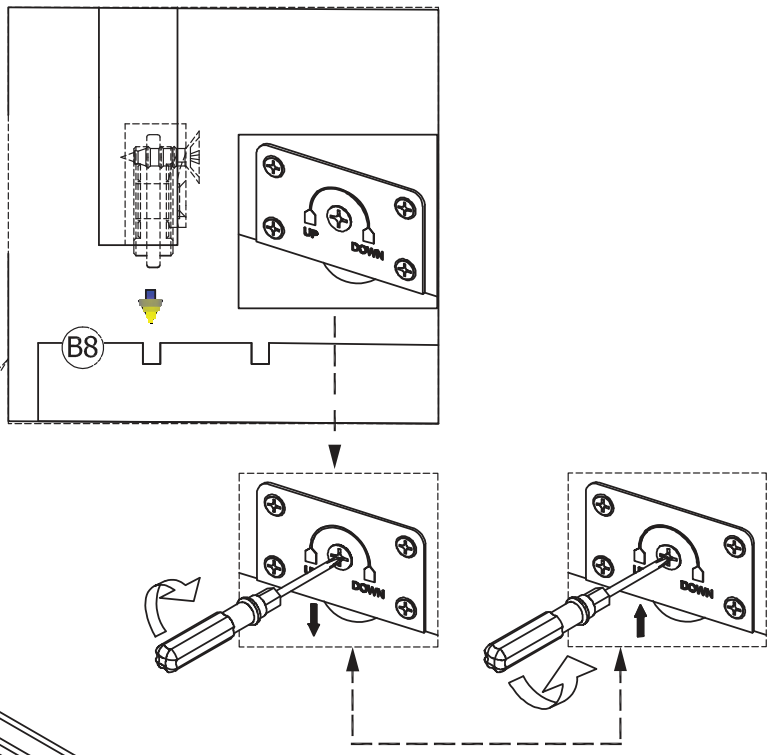

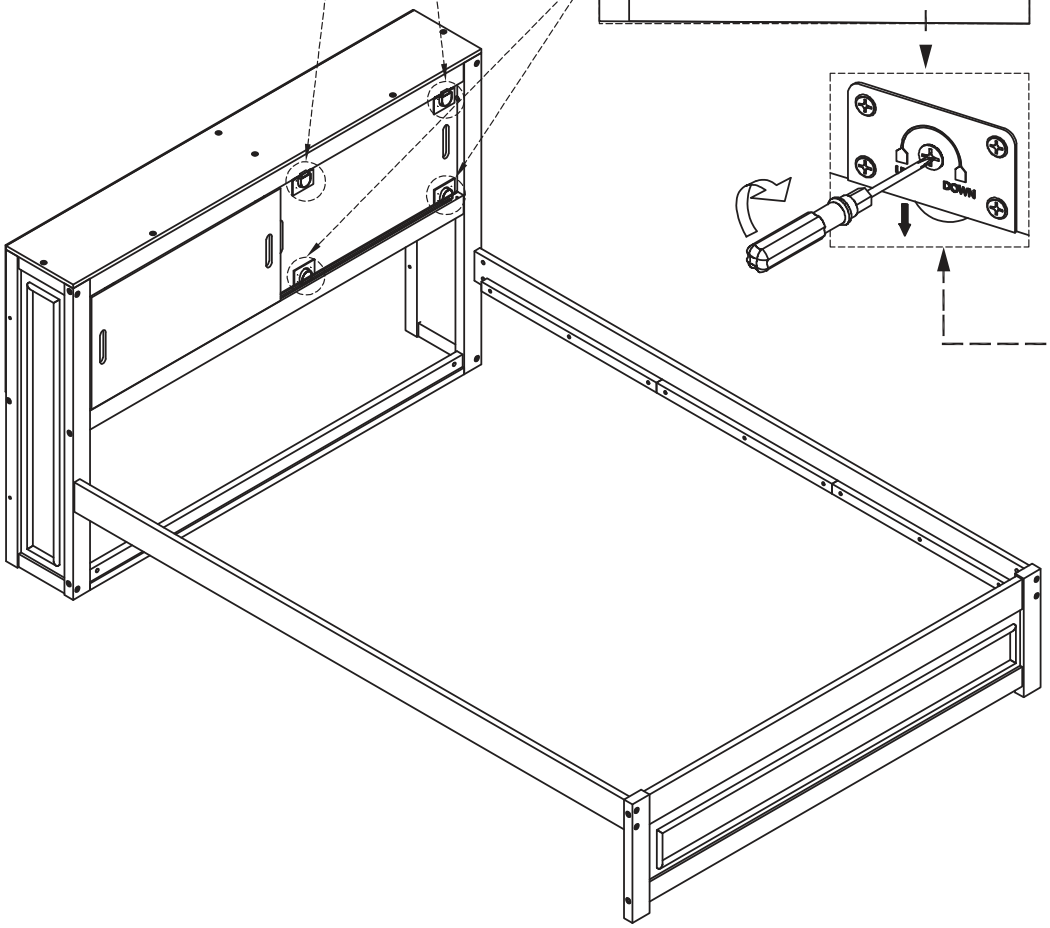

STEP 12:

Étape 12:

9



18(pcs)

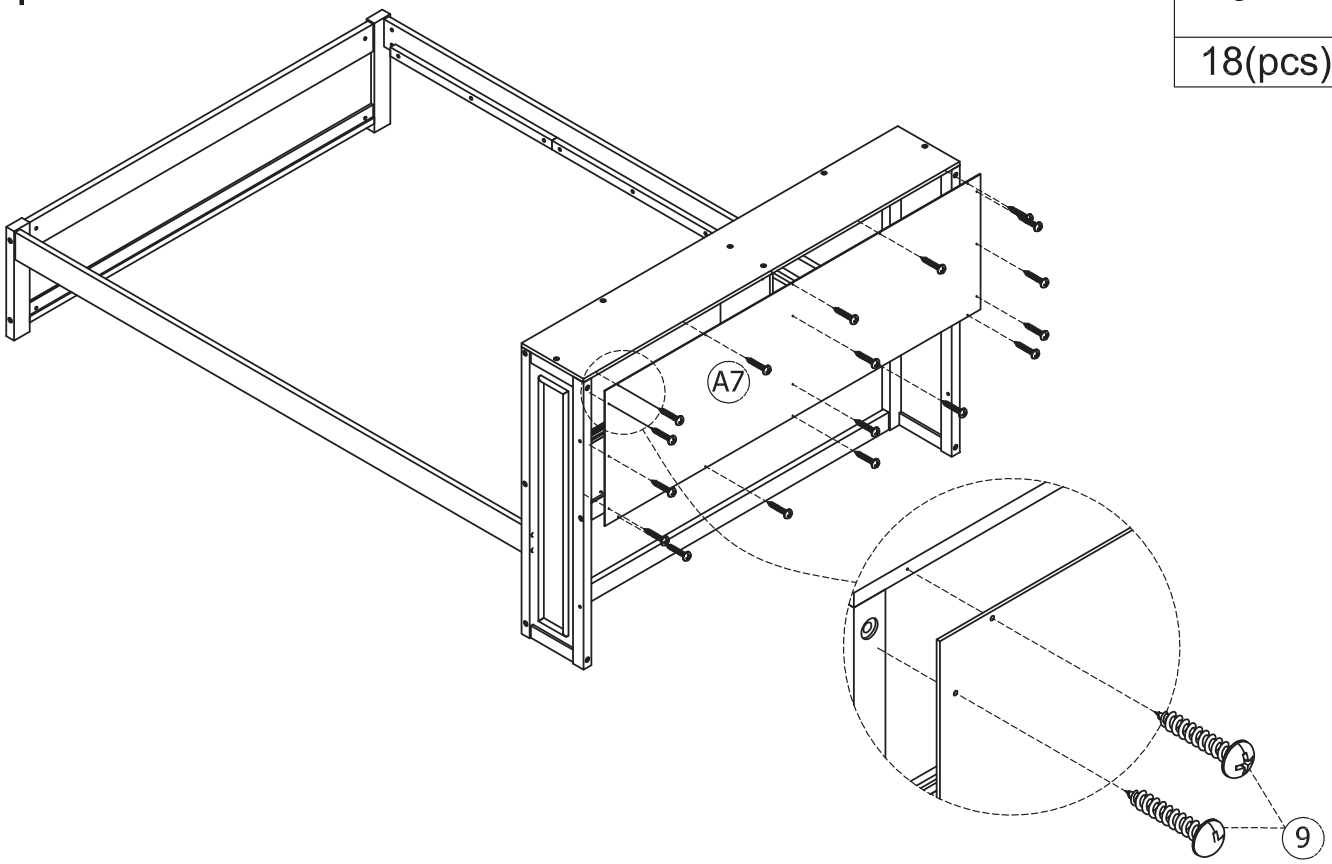

STEP 13:

Étape 13:

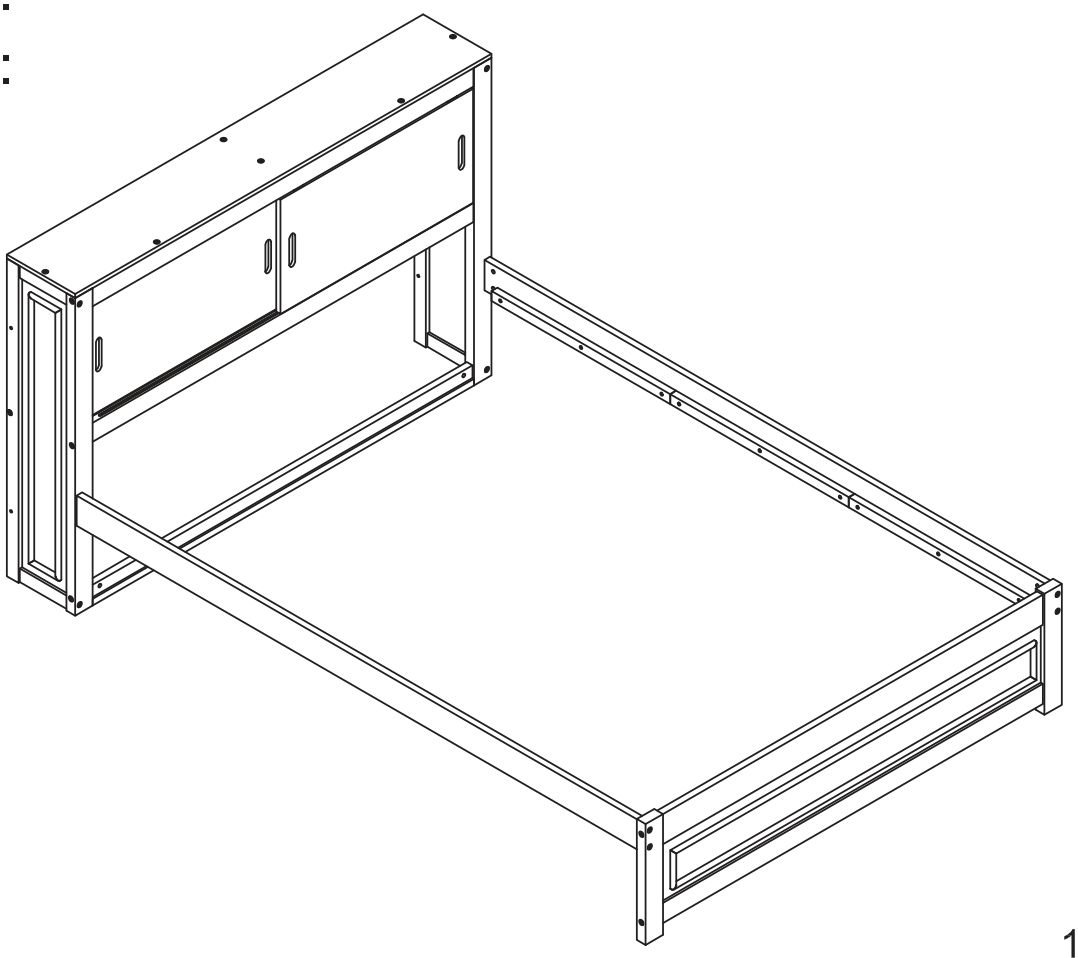

Step 14: x 2

Étape 14: x 2

7	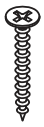
8(pcs)	

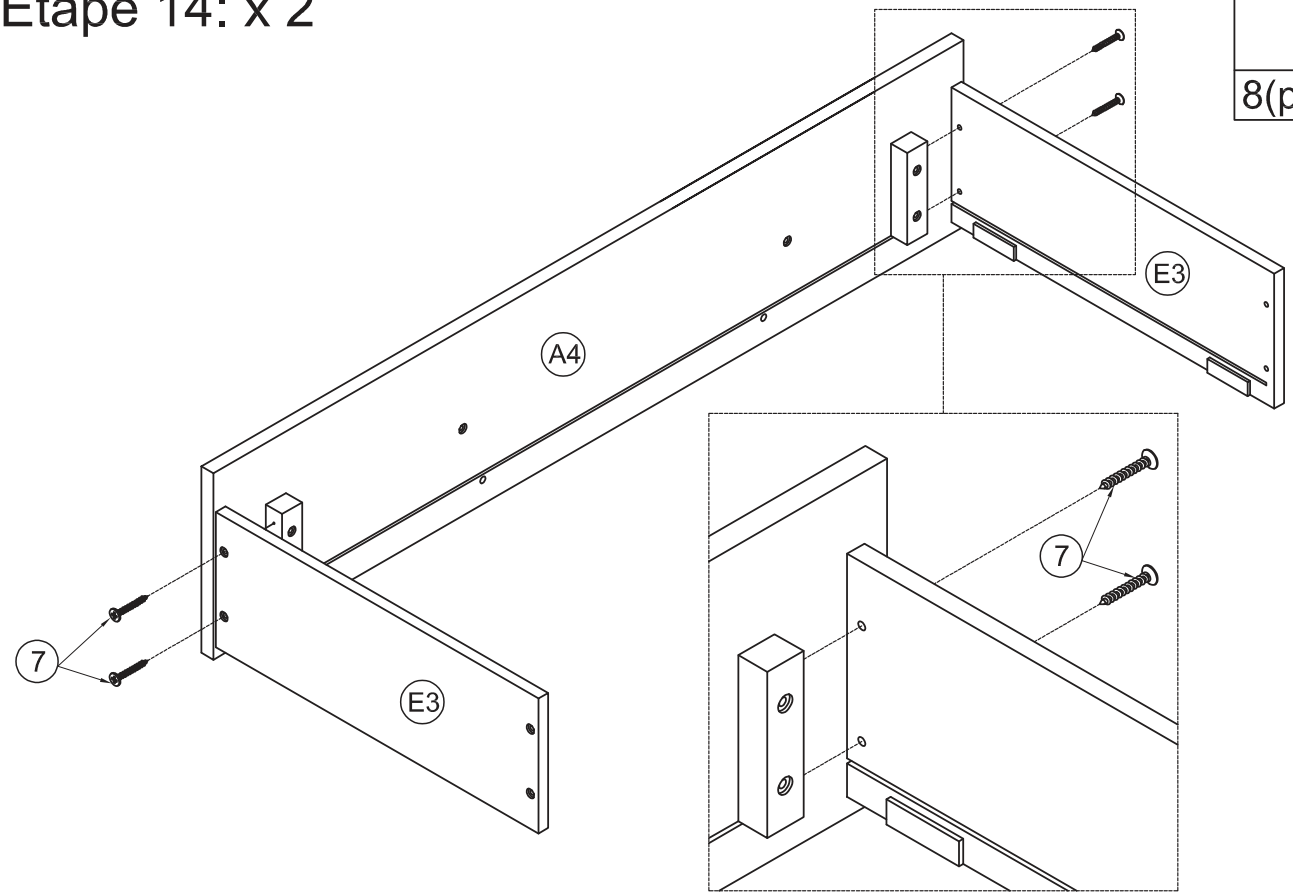

Step 15: x 2

Étape 15: x 2

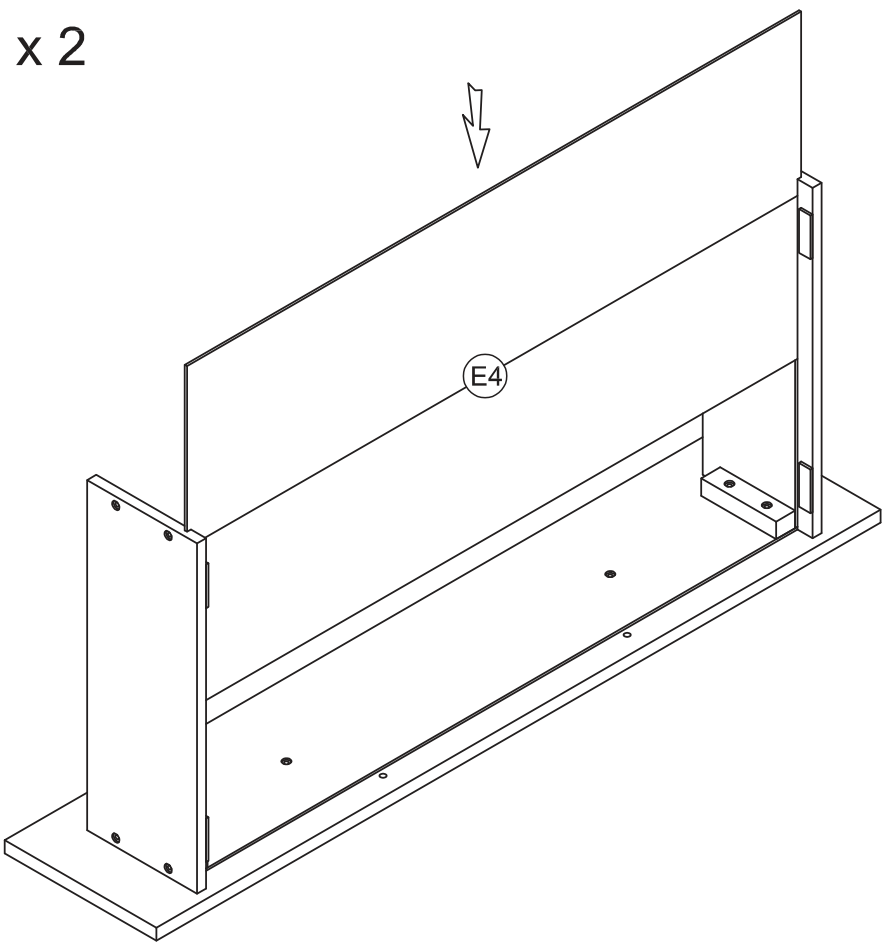

Step 16: x 2

Étape 16: x 2

21

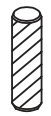

4(pcs)

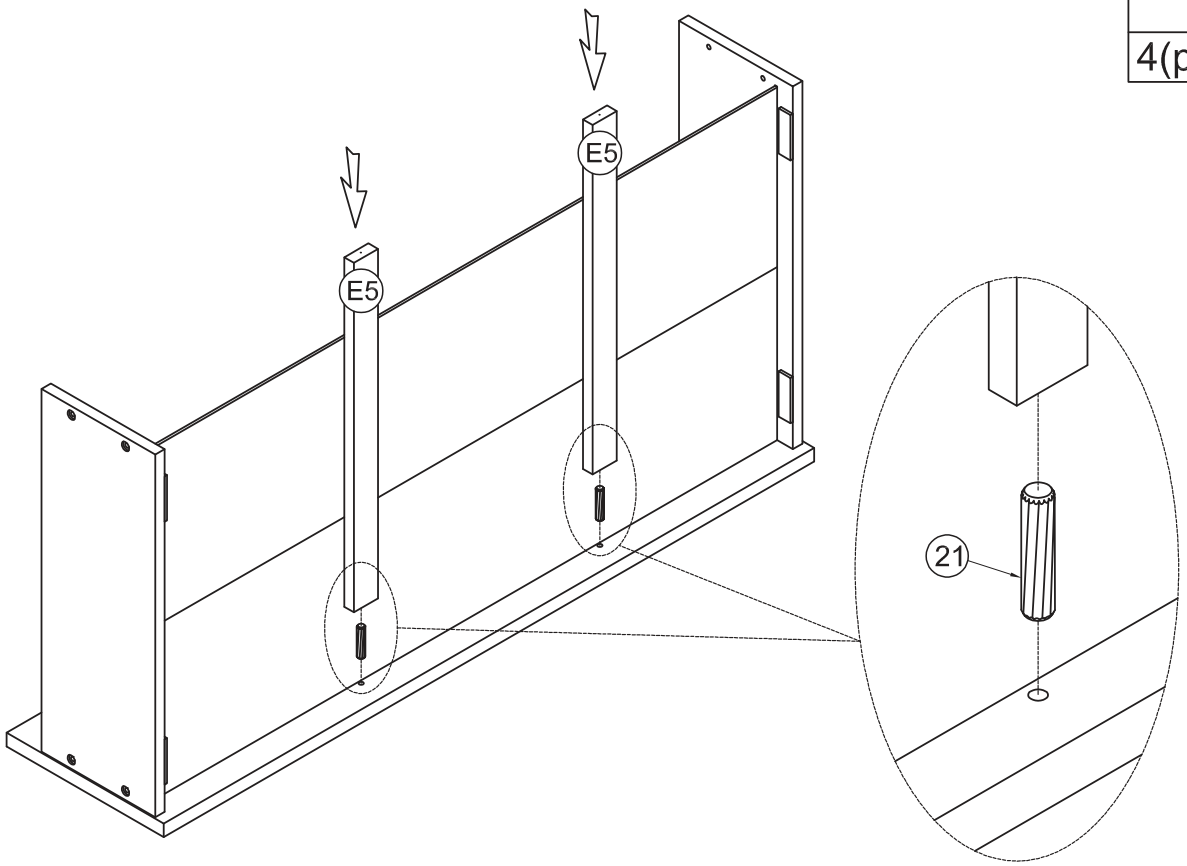

Step 17: x 2

Étape 17: x 2

17



4(pcs)

10

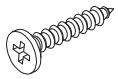

8(pcs)

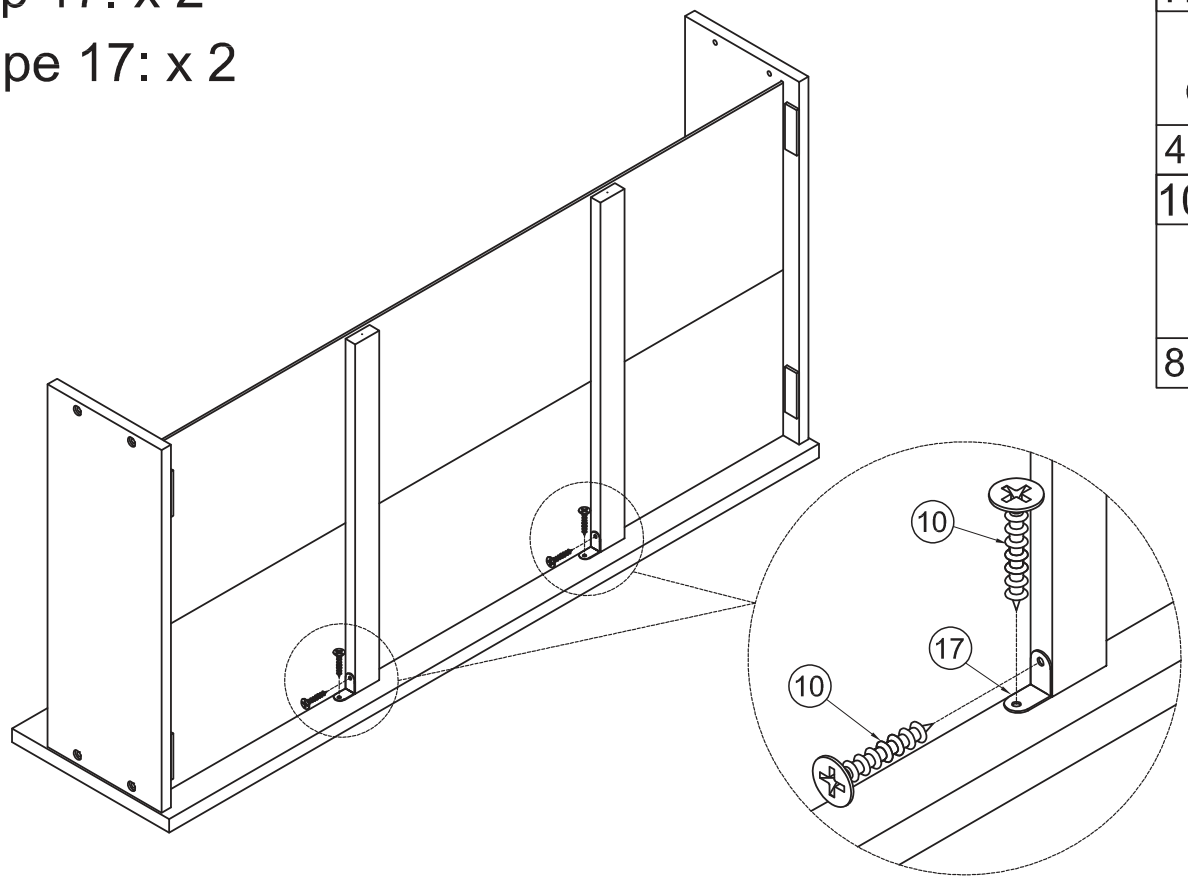

Step 18: x 2

Étape 18: x 2

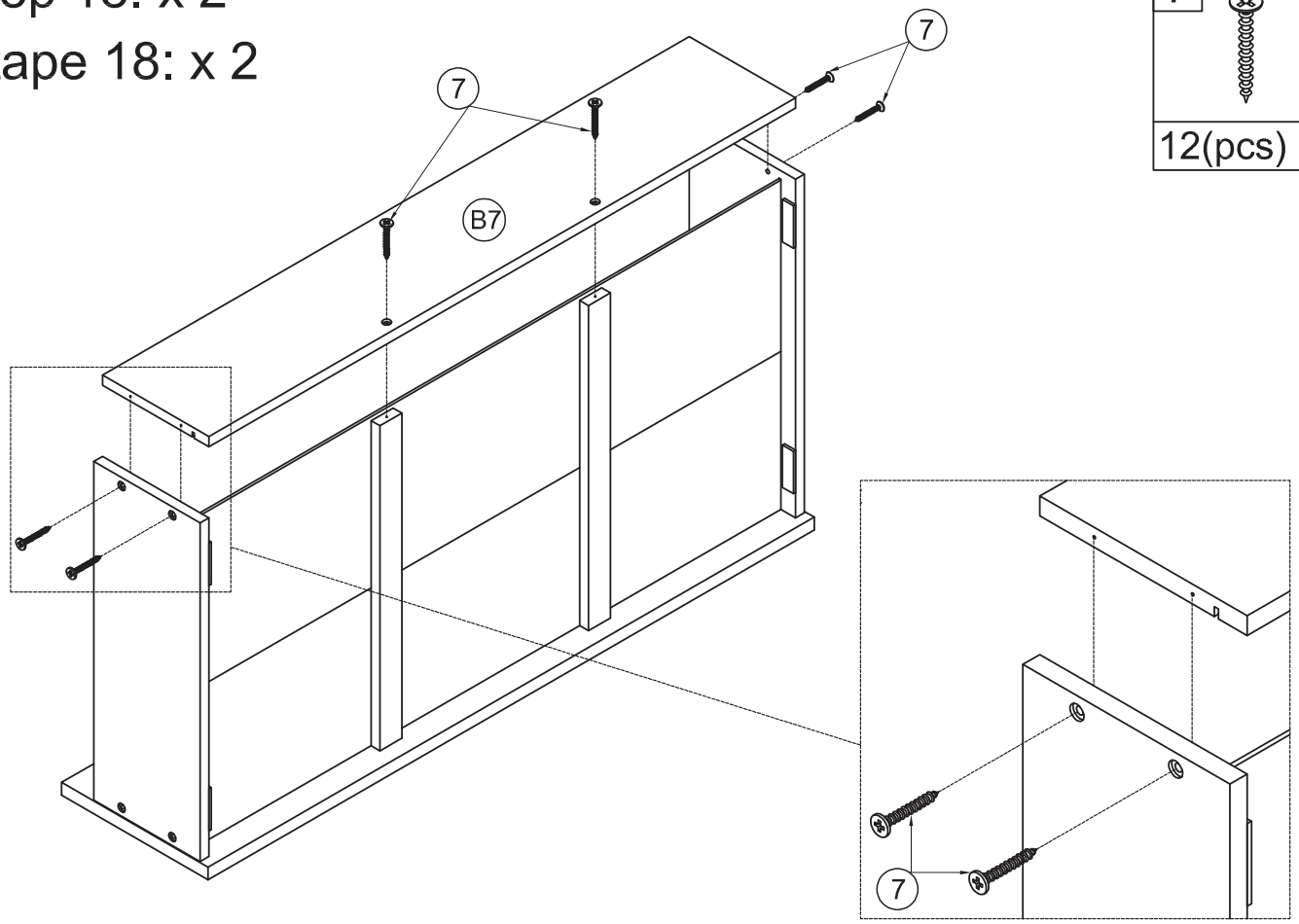

7	
	12(pcs)

Step 19: x 2

Étape 19: x 2

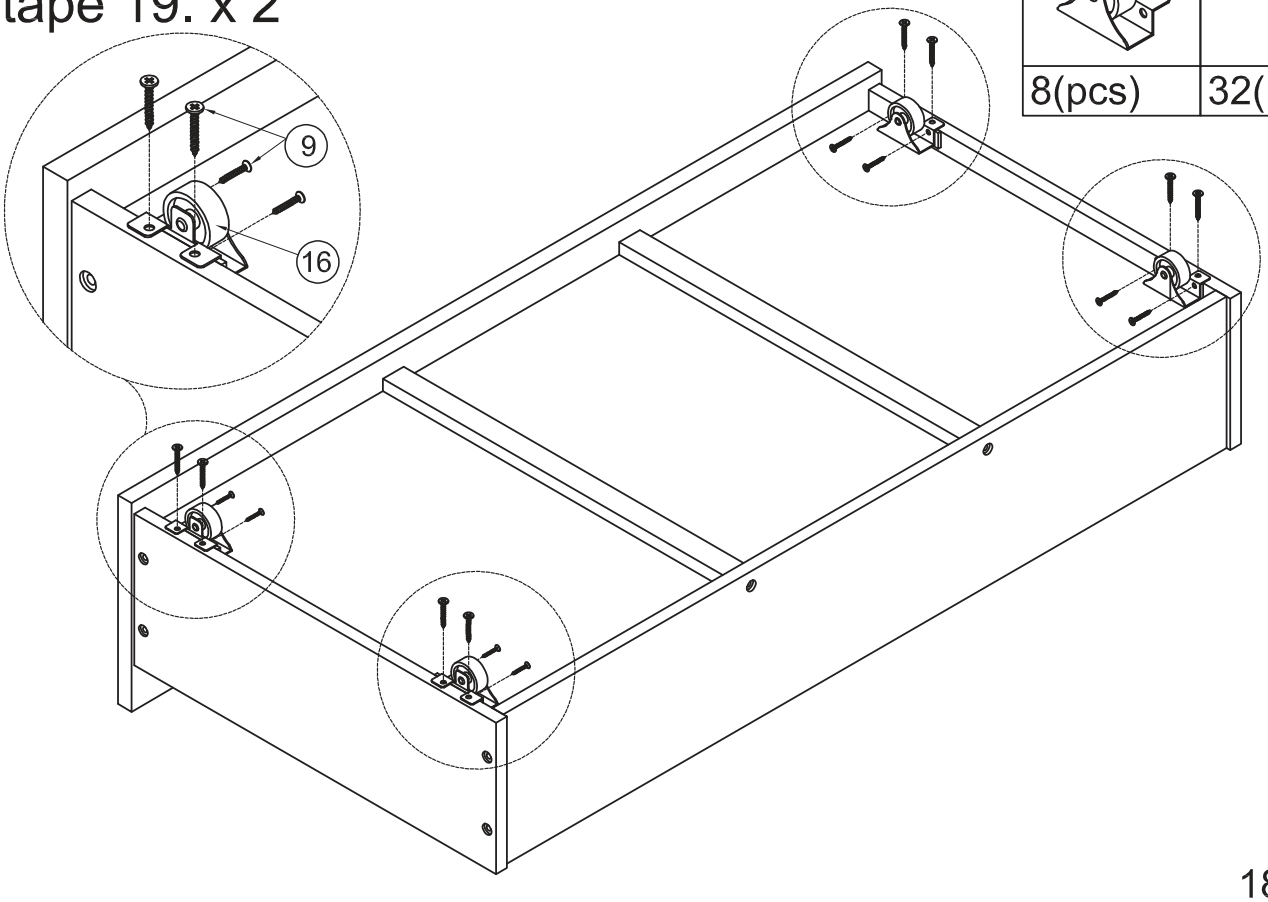

16	9
8(pcs)	32(pcs)

Step 20: x 2

Étape 20: x 2

19	20
4(pcs)	4(pcs)

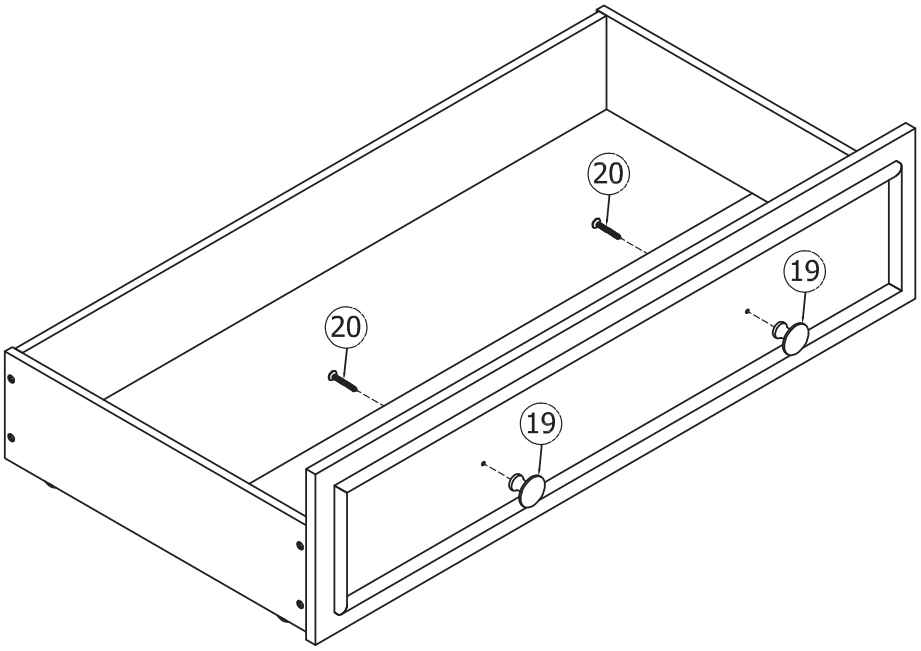

STEP 21:

Étape 21:

13
4(pcs)

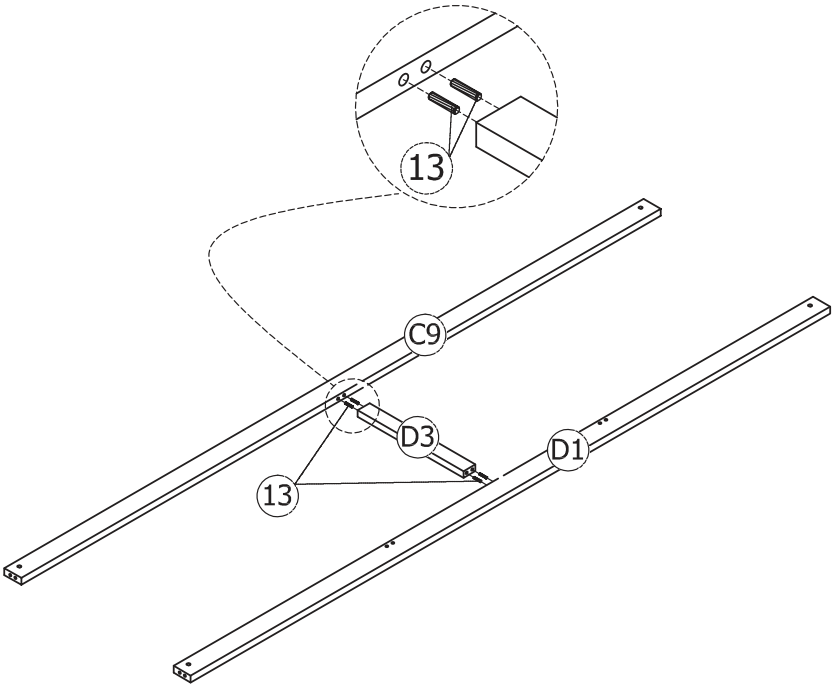

STEP 22:
Étape 22:

2	14	13
4(pcs)	4(pcs)	4(pcs)

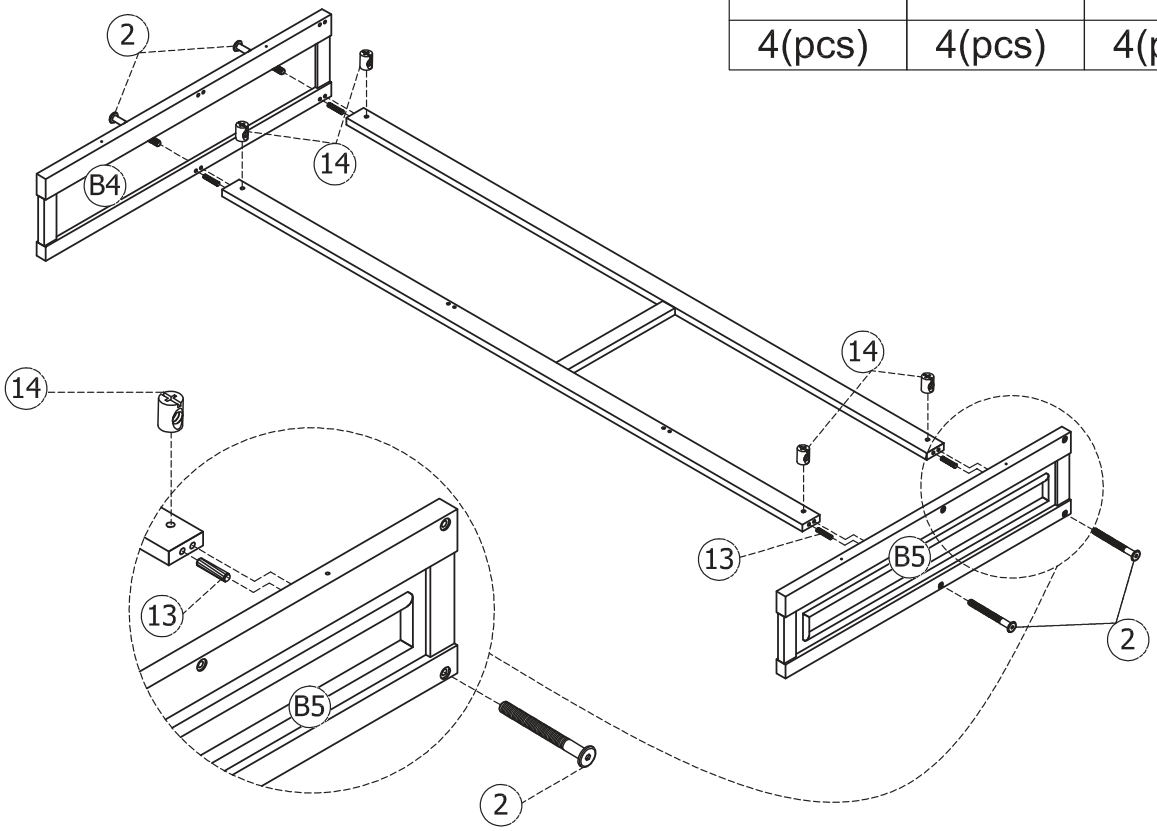

STEP 23:
Étape 23:

5	13
2(pcs)	2(pcs)

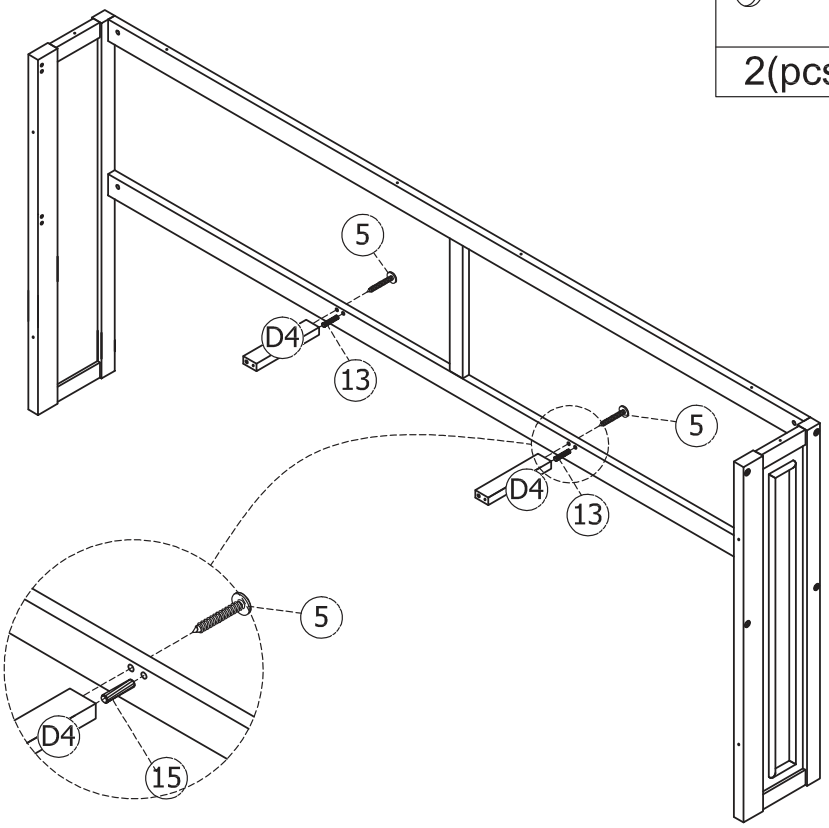

STEP 24:

Étape 24:

5	13	2
2(pcs)	6(pcs)	4(pcs)

14
4(pcs)

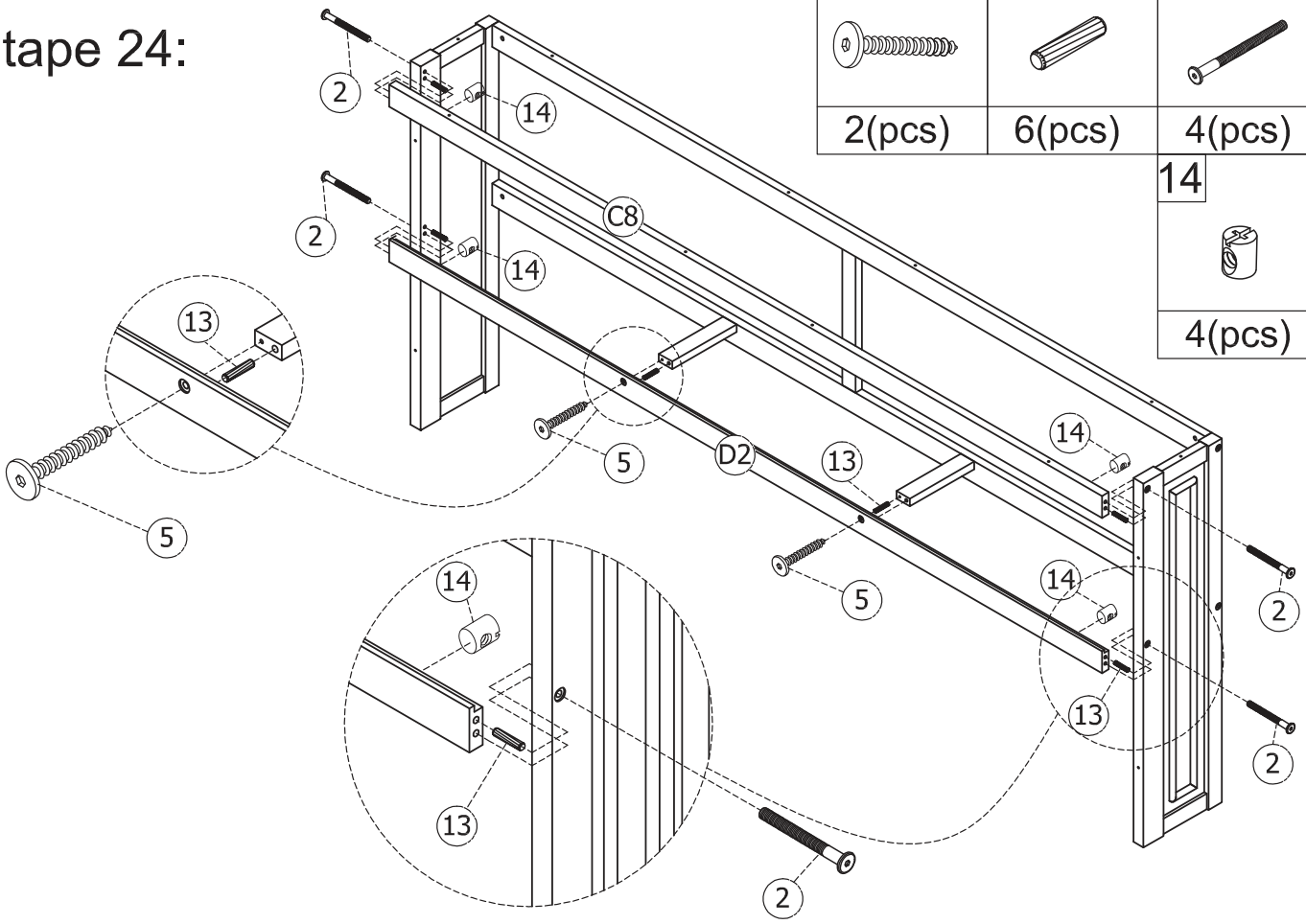

STEP 25:

Étape 25:

8
8(pcs)

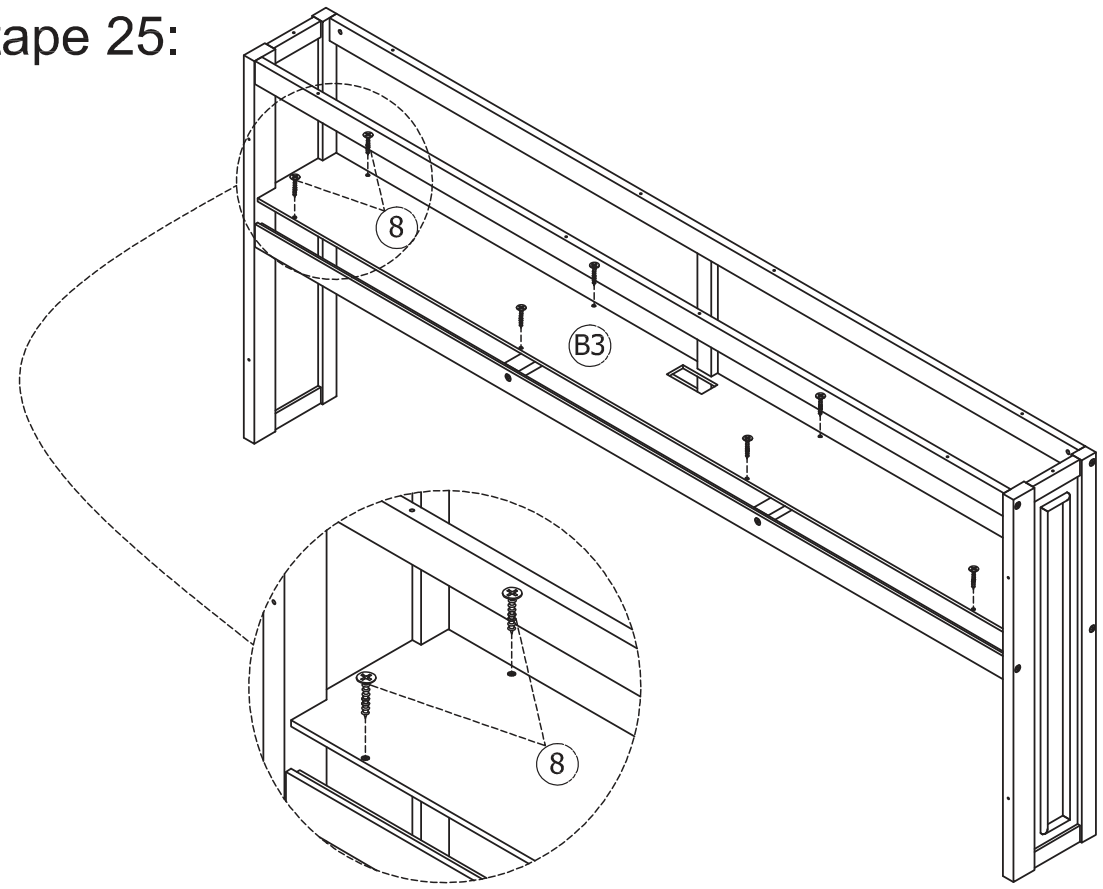

STEP 26:

Étape 26:

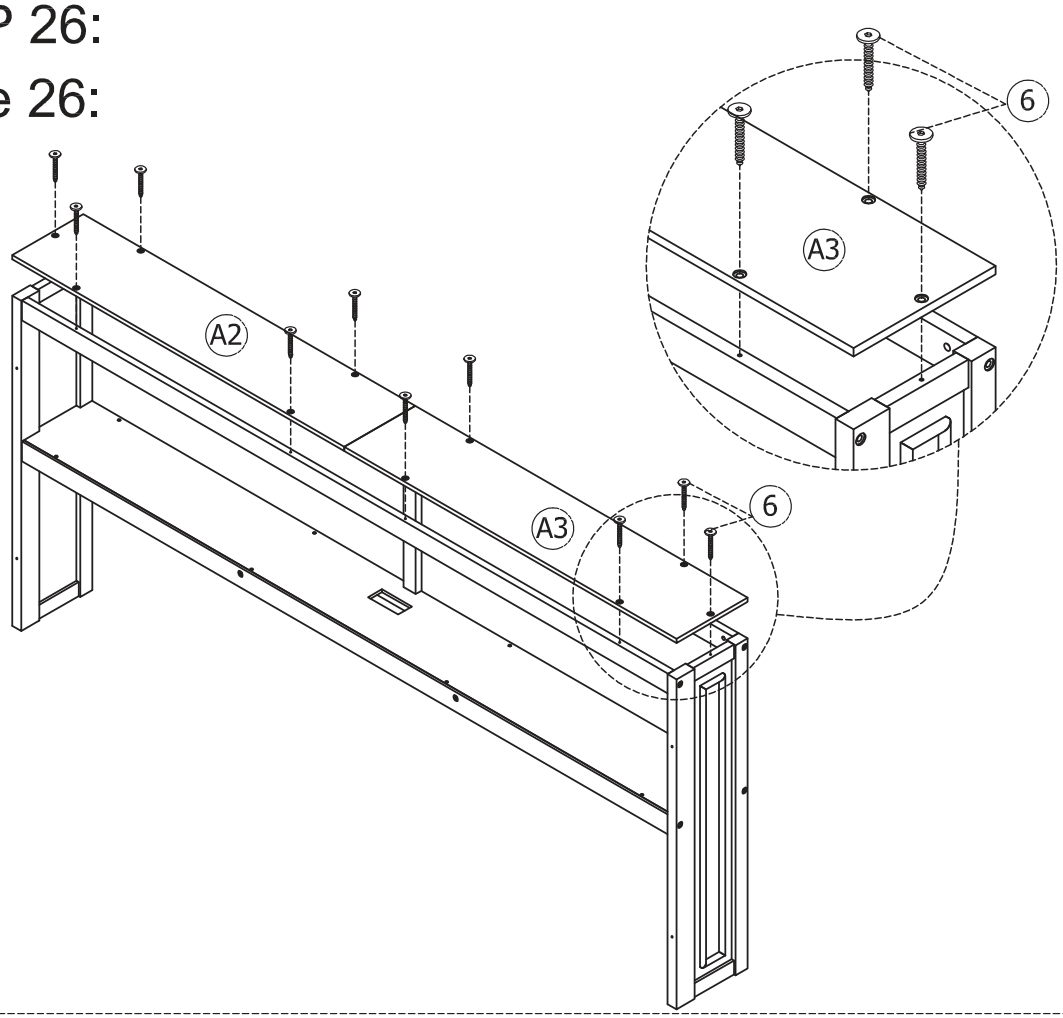

6



10(pcs)

STEP 27:

Étape 27:

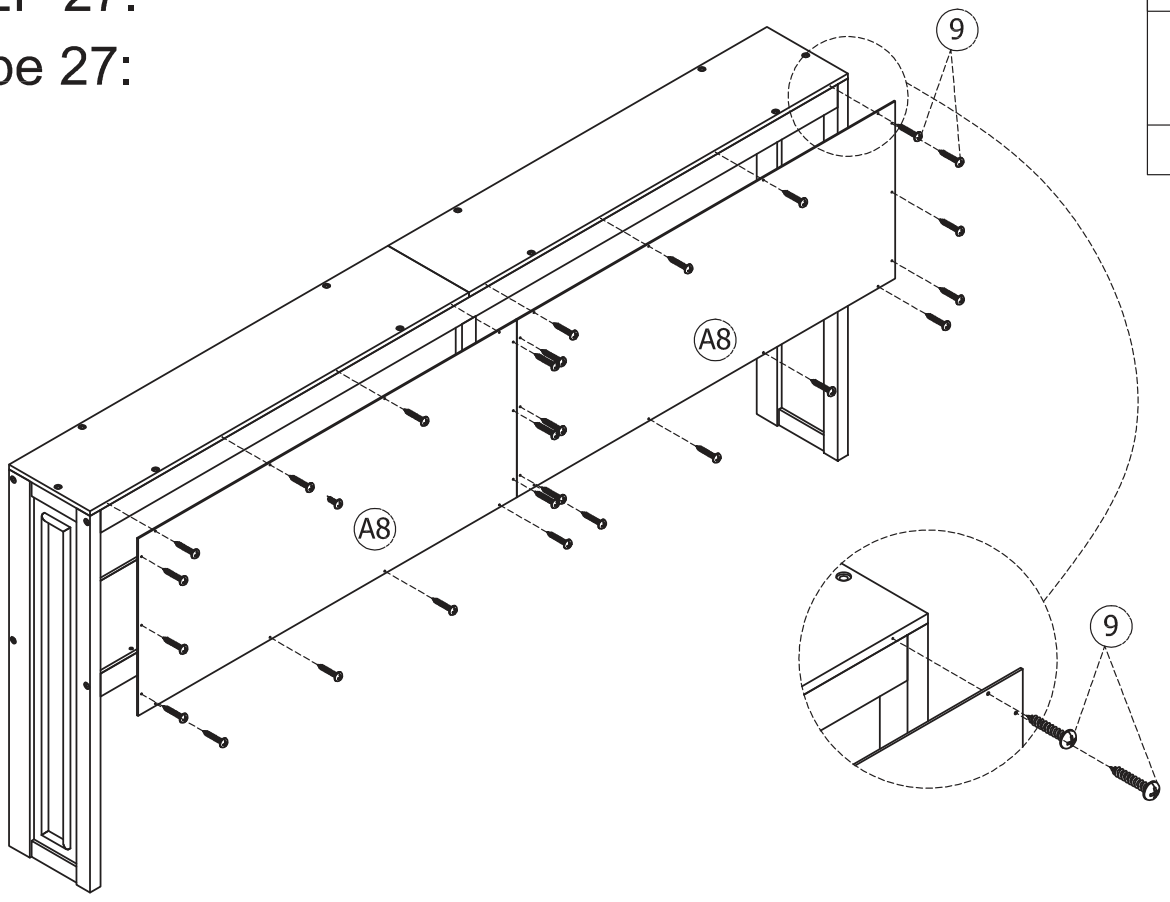

9



28(pcs)

STEP 28:

Étape 28:

10	19
2(pcs)	1(pcs)

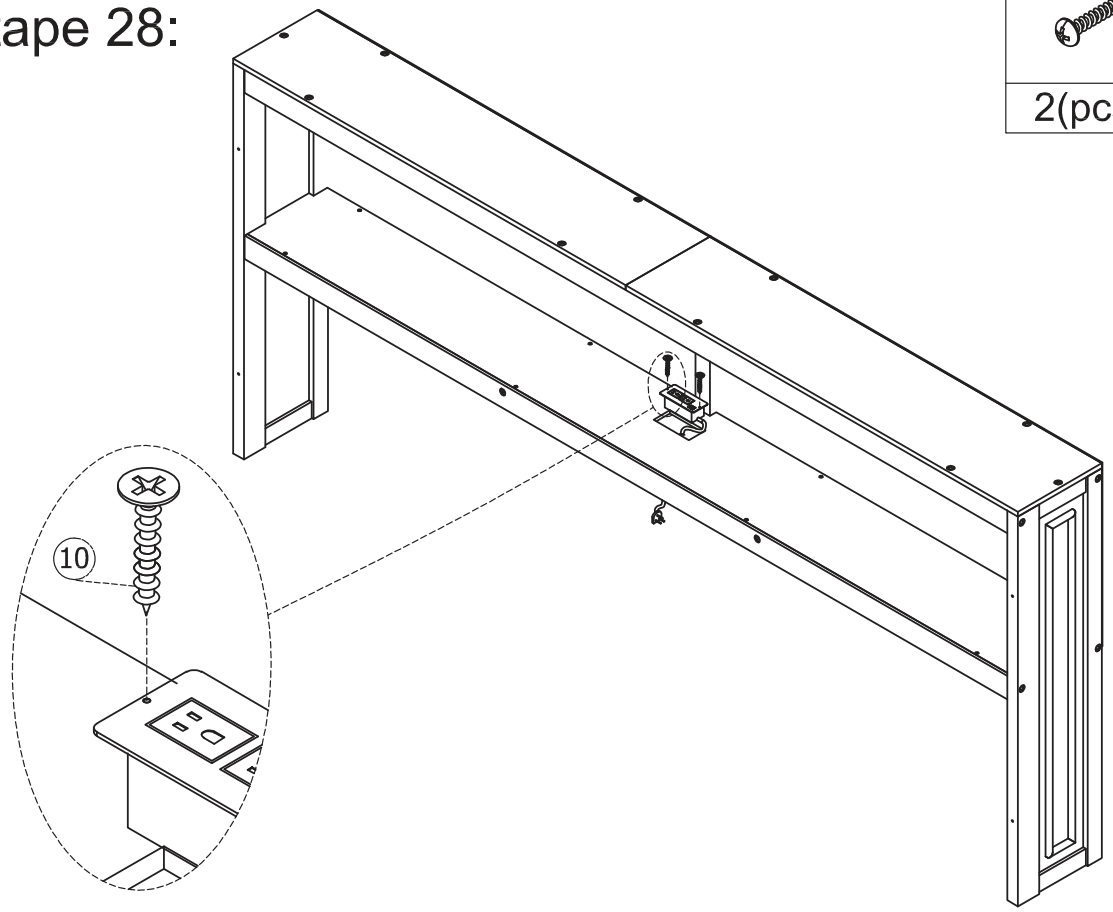

STEP 29:

Étape 29:

18
1(pc)

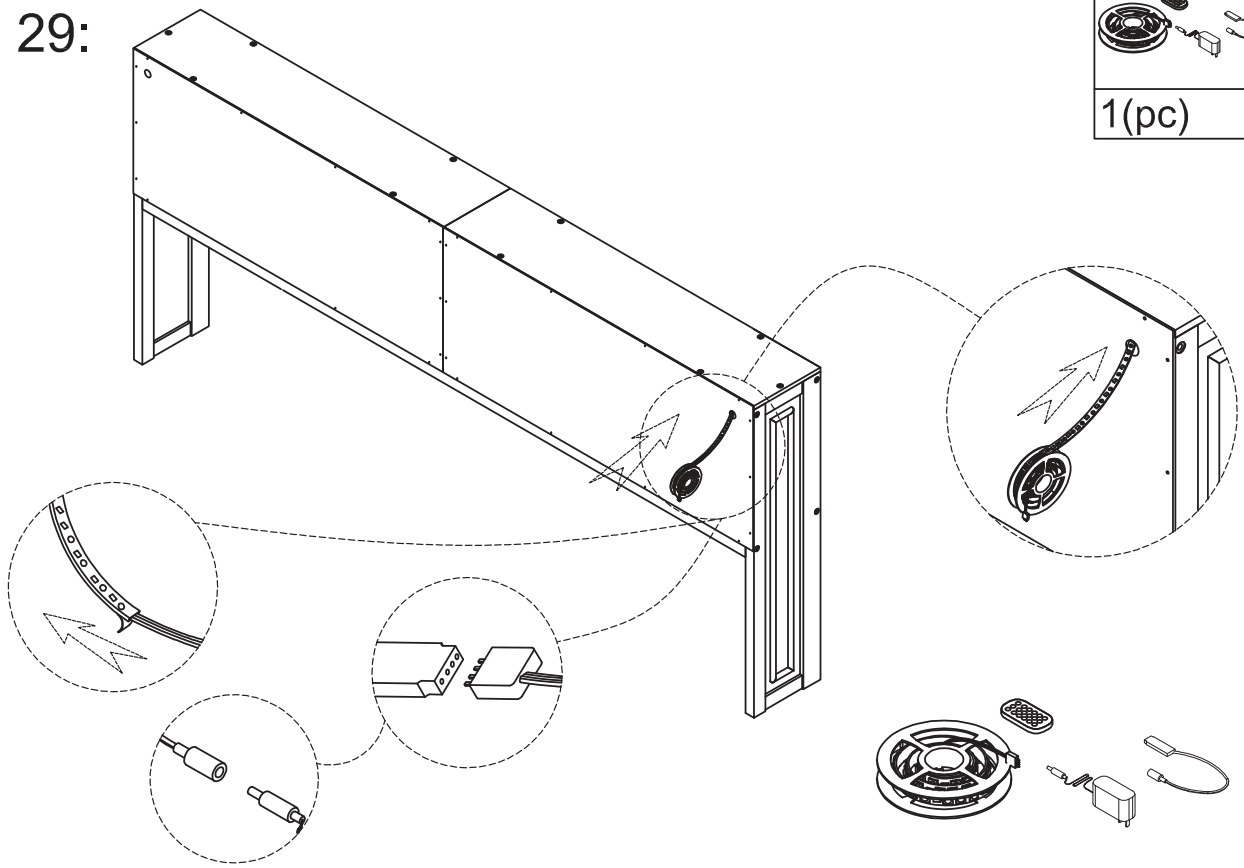

STEP 30:

Étape 30:

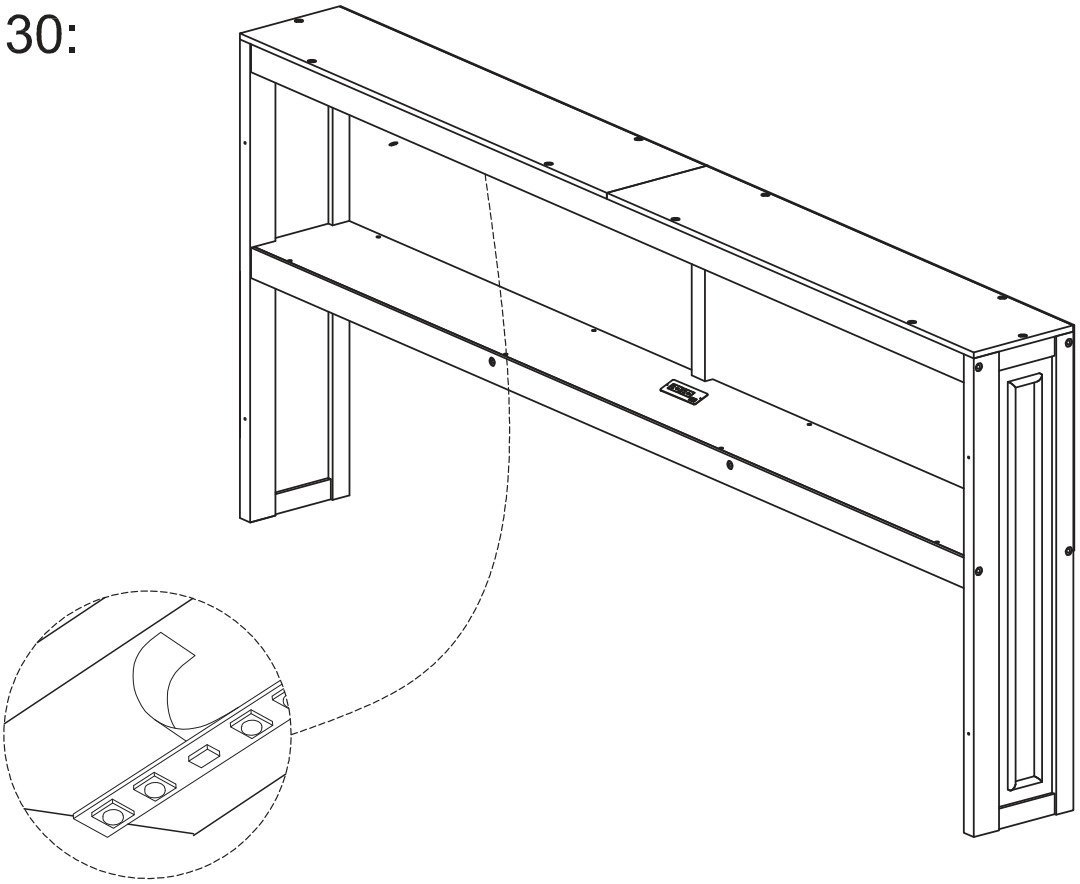

OPTION 1

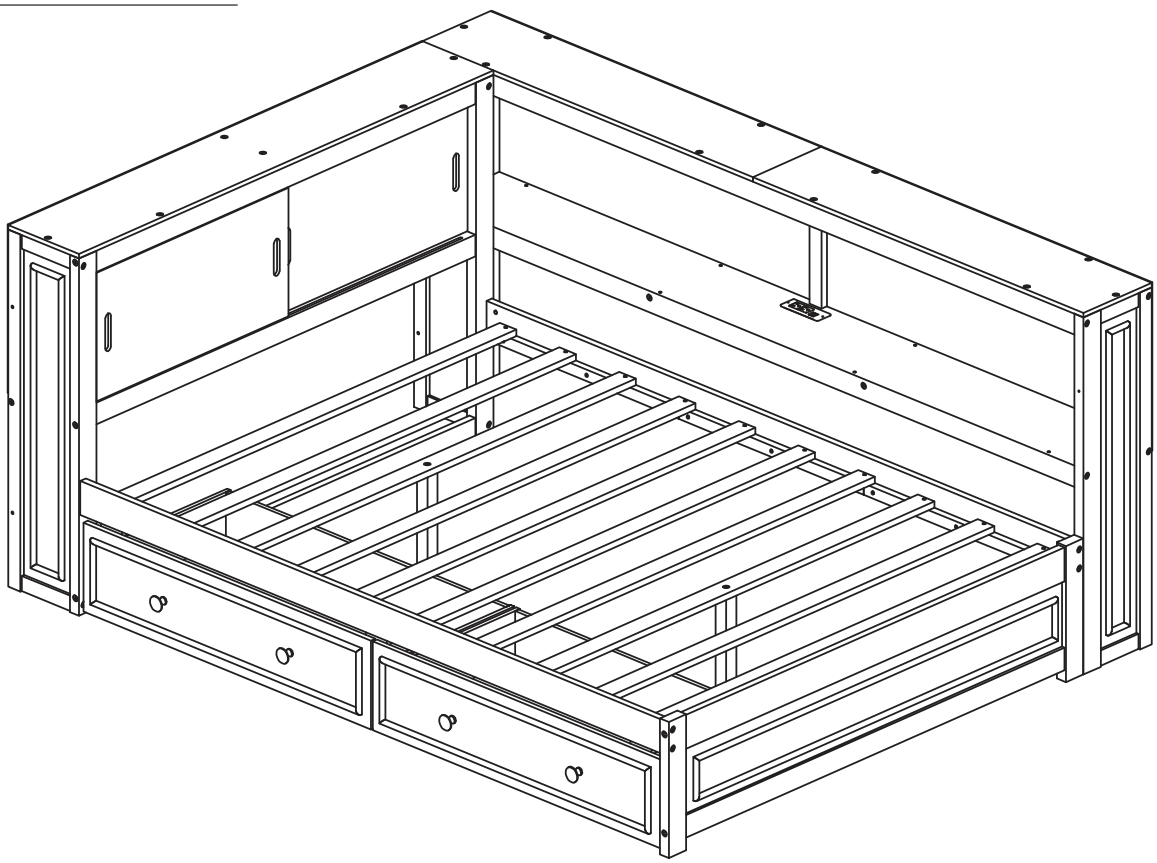

STEP 1:

Étape 1:

5

2(pcs)

STEP 2:

Étape 2:

9	15
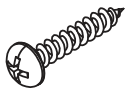	
4(pcs)	1(pc)

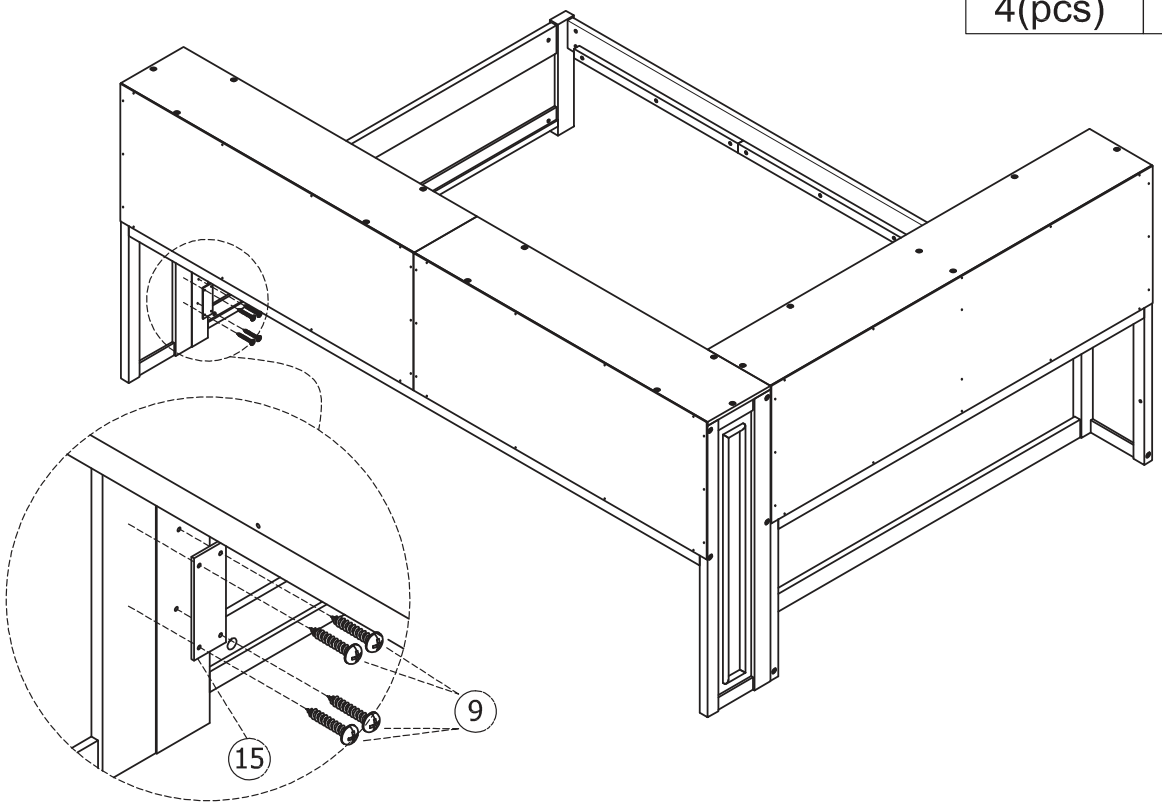

STEP 3:

Étape 3:

7	11
20(pcs)	2(pcs)

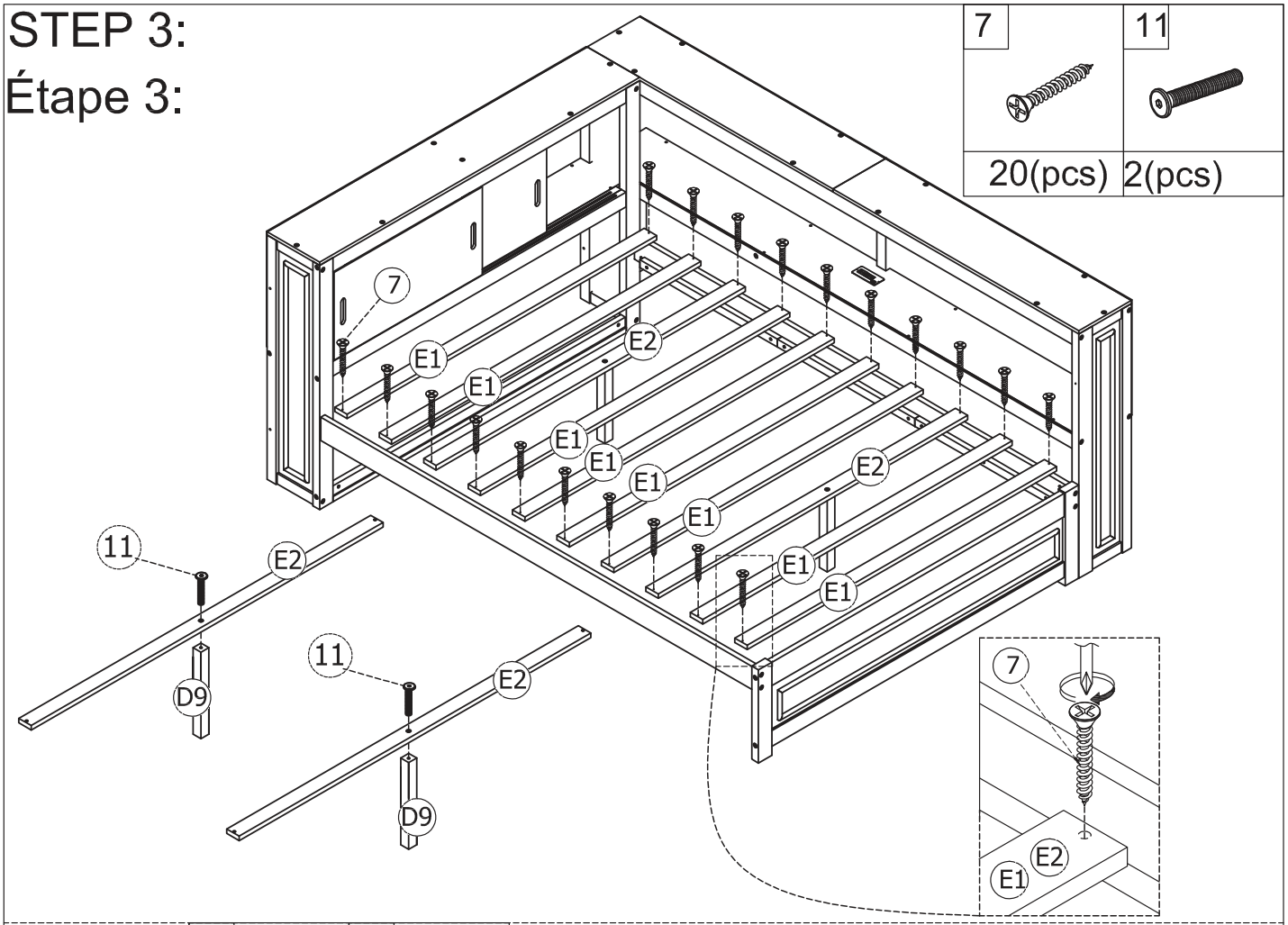

STEP 4:

Étape 4:

7	22
6(pcs)	3(pcs)

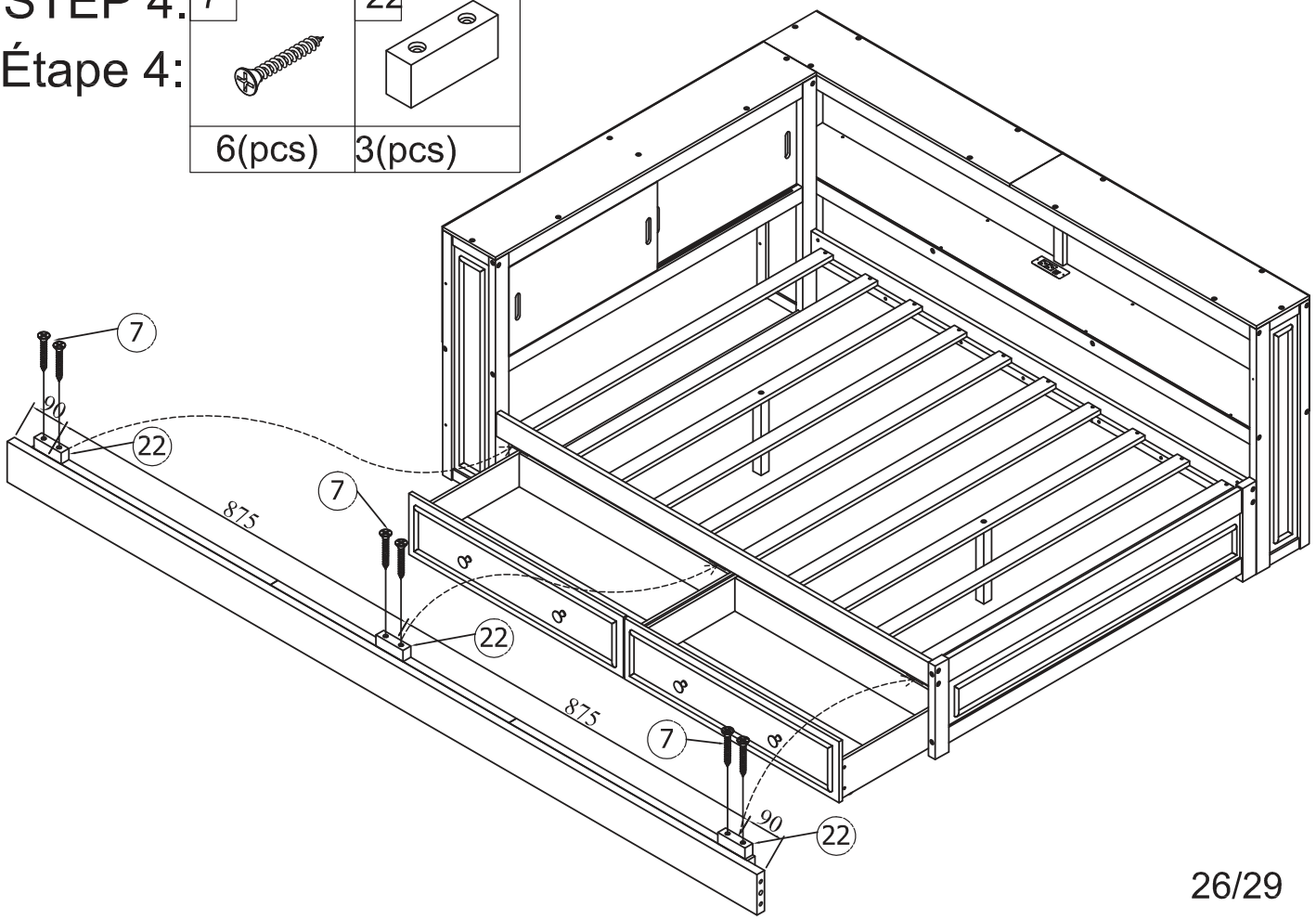

OPTION 2

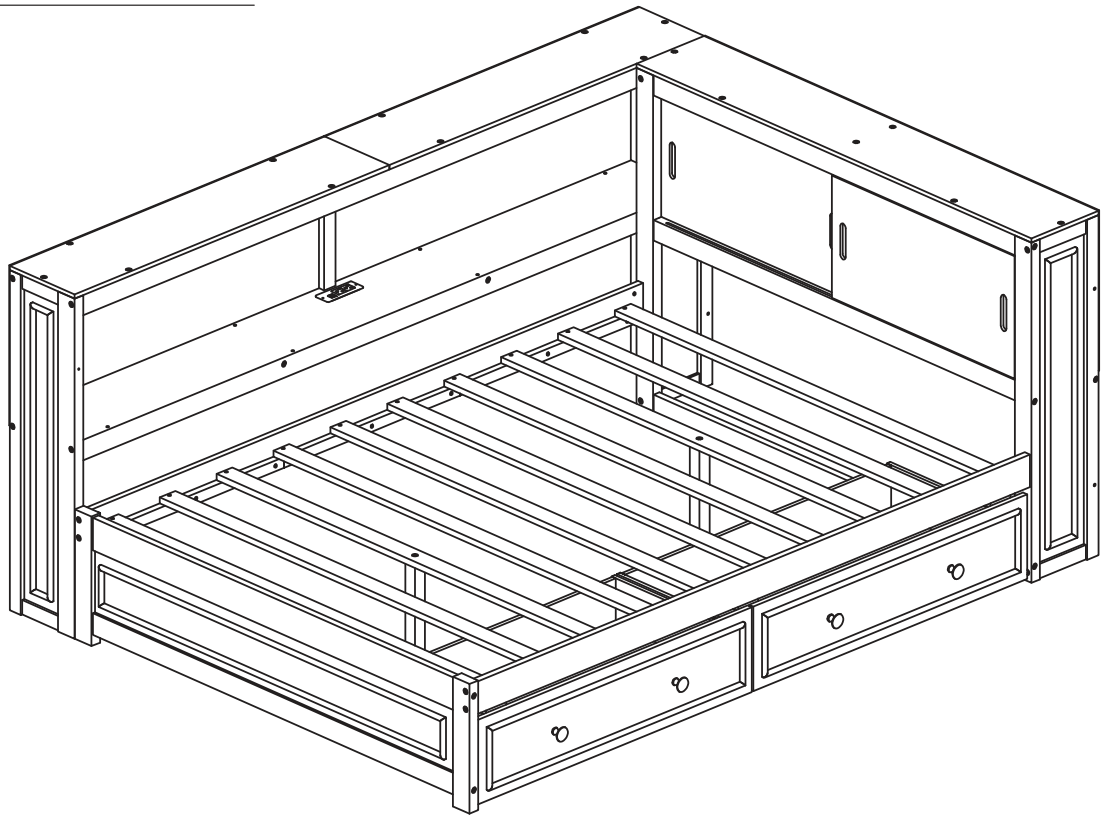

STEP 1:

Étape 1:

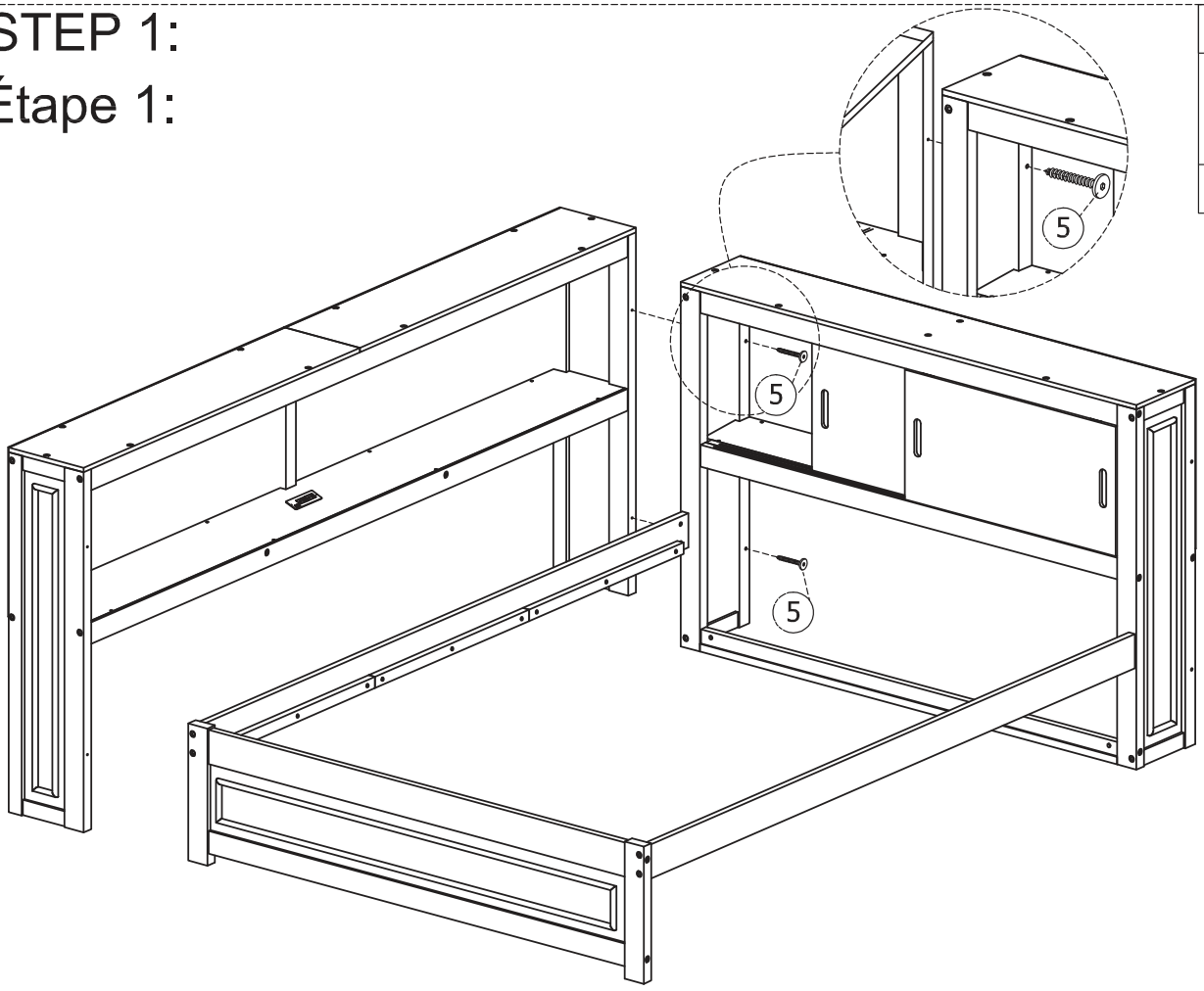

STEP 2:
Étape 2:

9	15
4(pcs)	1(pc)

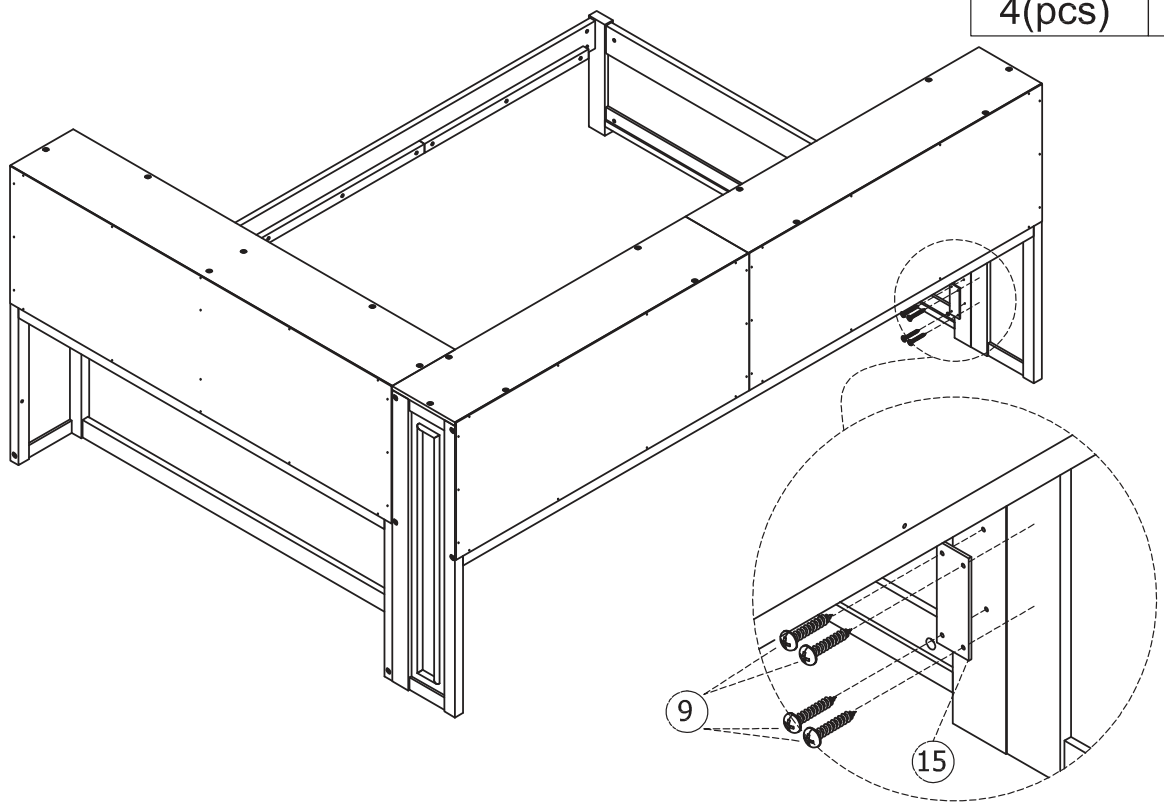

STEP 3:
Étape 3:

7	11
20(pcs)	2(pcs)

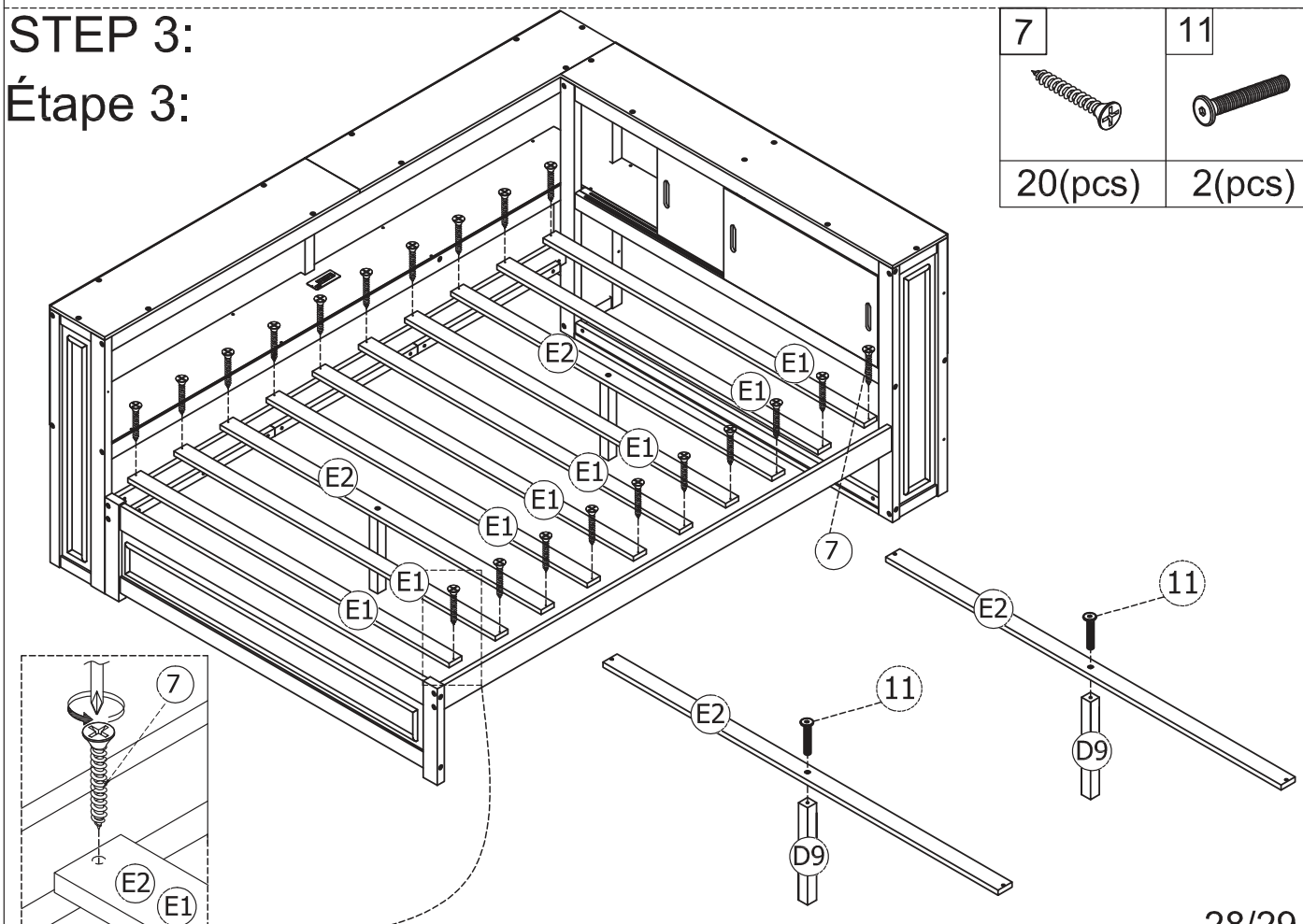

STEP 4:

Étape 4:

