Interworld Commerce Inc.

Wall Mounted Garage Cabinet

Armario de garaje montado en la pared

Armoire de garage murale

GM-IWC20

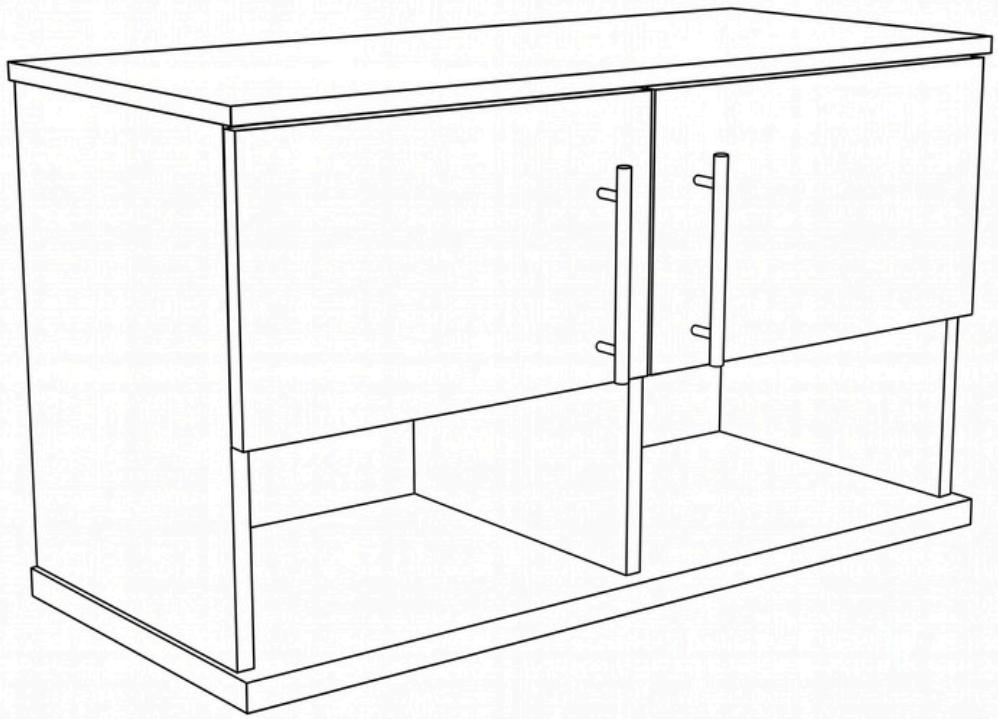

Assembly Instructions / Instrucciones de montaje / Instructions de montage

Guarantee / Garantia / Garantie

LOT N°

Index / *Índice / Table des matières*

What will you need? 2
¿Qué necesitarás?
De quoi aurez-vous besoin ?

Where should you start? 3
¿Por dónde deberías empezar?
Par où devriez-vous commencer ?

What's in the hardware bag? 4
¿Qué contiene la bolsa de herrajes?
Que contient le sac de quincaillerie ?

How do the dowels and Minifix system work? 5
¿Cómo funcionan los tarugos y el sistema Minifix?
Comment fonctionnent les tourillons et le système Minifix ?

Let's start assembling! 6
¡Comencemos el ensamblaje!
Commençons l'assemblage !

How much weight does your cabinet resist? 15
¿Cuánto peso soporta tu gabinete?
Quel poids votre armoire peut-elle supporter ?

Our last recommendations for taking care of your cabinet 16
Nuestras últimas recomendaciones para cuidar tu gabinete
Nos dernières recommandations pour prendre soin de votre armoire

What will you need?

¿Qué necesitarás?
De quoi aurez-vous besoin ?



Philips head screwdriver
Destornillador Phillips
Tournevis cruciforme

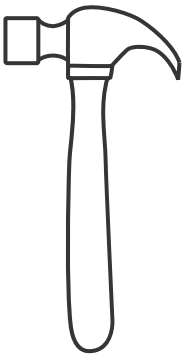

Hammer
Martillo
Marteau

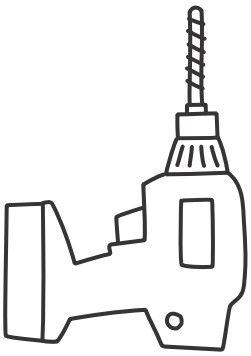

Drill and Drill-bits
Taladro y brocas
Perceuse et forets

A flat, smooth surface. You can use the cardboard of the box or a rug.
Una superficie plana y lisa. Puedes usar el cartón de la caja o una alfombra.
Une surface plane et lisse. Vous pouvez utiliser le carton de la boîte ou un tapis.



An electric screwdriver isn't necessary, but it can make the work much easier :)
No es necesario un destornillador eléctrico, pero puede facilitar mucho el trabajo :)
Un tournevis électrique n'est pas nécessaire, mais il peut grandement faciliter le travail :)

Where should you start?

¿Por dónde deberías empezar? / Par où devriez-vous commencer ?

This is so IMPORTANT!

¡Esto es tan IMPORTANTE! / C'est tellement IMPORTANT !

Over the next few pages is the panel and hardware content for this cabinet.

En las próximas páginas se encuentra el contenido de los paneles y herrajes de este gabinete.
Dans les pages suivantes se trouvent les panneaux et la quincaillerie de cette armoire.

Please make sure that the quantity of each one is correct, and that everything is in good shape.

Asegúrate de que la cantidad de cada uno sea correcta y de que todo esté en buen estado.
Veuillez vous assurer que la quantité de chacun est correcte et que tout est en bon état.

(When the cabinet is already assembled there's no warranty for this)

(Cuando el gabinete ya está ensamblado, no hay garantía para este)
(Lorsque l'armoire est déjà assemblée, elle n'est pas couverte par la garantie)

Panel quantity

Cantidad de paneles / Quantité de panneaux

A - x1

B - x1

C - x1

D - x1

E - x1

F - x1

G - x2

H - x1

I - x1

J - x1

K - x1

Cabinet panels

Paneles del gabinete / Panneaux de l'armoire

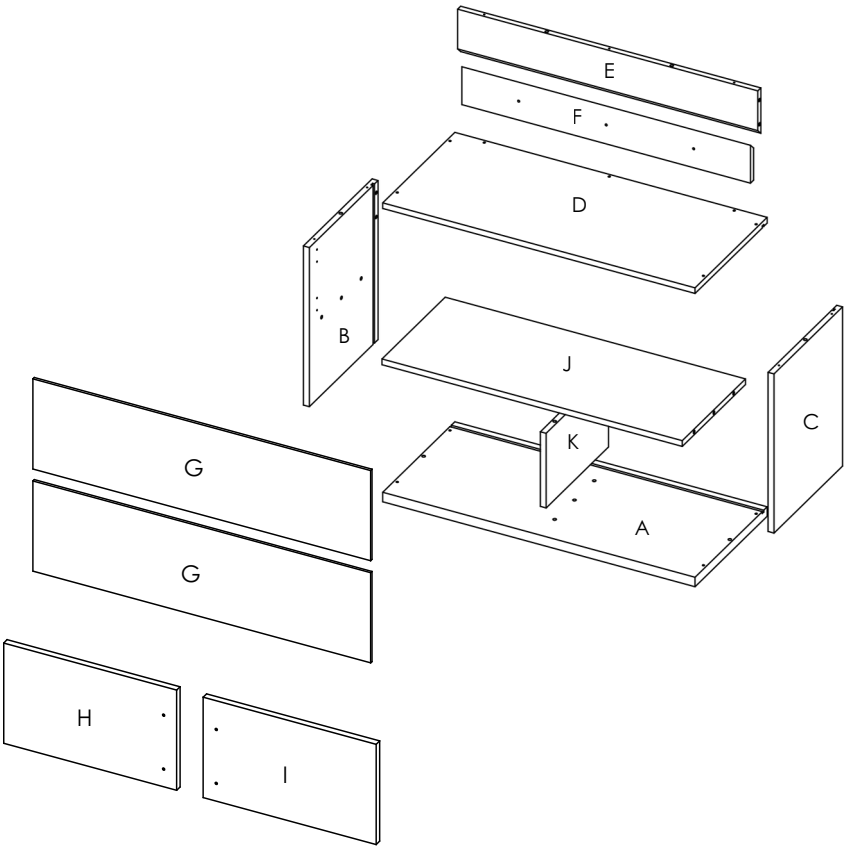

What's in the hardware bag?

¿Qué contiene la bolsa de herrajes? / Que contient le sac de quincaillerie ?

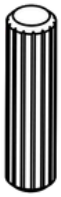 Wood dowel *Tarugo de madera* *Tourillon en bois* x14	 Spreading bolt *Perno de expansión* *Boulon d'expansion* x8	 Minifix cam *Leva Minifix* *Came Minifix* x8	 Cover caps *Tapas cubretornillos* *Cache-vis* x20
 Cover caps *Tapas cubretornillos* *Cache-vis* x4	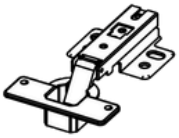 Hinge + screws *Bisagra + tornillos* *Charnière + vis* x4	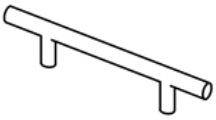 Handle *Jaladera* *poignée* x2	 Drywall screw *Tornillo para panel de yeso* *Vis pour cloison sèche* x7
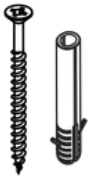 Wall anchor + screw *Taquete de pared + tornillo* *Cheville murale + vis* x3	 Nail *Clavo* *Clou* x4		

Be careful, try not to lose anything from this bag, its content is necessary for assembling your cabinet.

Ten cuidado, intenta no perder nada de esta bolsa, su contenido es necesario para ensamblar tu gabinete.

Faites attention, essayez de ne rien perdre de ce sac, son contenu est nécessaire pour assembler votre armoire.

How do the dowels and Minifix system work?

¿Cómo funcionan los tarugos y el sistema Minifix? / Comment fonctionnent les tourillons et le système Minifix ?

this is so important too!

¡Esto también es muy importante! / C'est aussi très important !

Everytime you're using one of these connectors during the assembly, you should follow these same steps.

Cada vez que uses uno de estos conectores durante el montaje, debes seguir estos mismos pasos.

Chaque fois que vous utilisez l'un de ces connecteurs pendant l'assemblage, vous devez suivre ces mêmes étapes.

Wood dowels

Tarugos de madera / Tourillons en bois

They are little wooden cylinders.

Son pequeños cilindros de madera. / Ce sont de petits cylindres en bois.

1

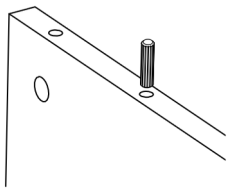

Put in the dowel inside the indicated hole and softly hit it until it's fully inside.

Inserta el tarugo en el orificio indicado y golpéalo suavemente hasta que quede completamente dentro.

Insérez le tourillon dans le trou indiqué et frappez-le doucement jusqu'à ce qu'il soit complètement enfoncé.

2

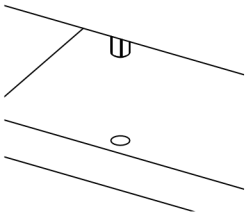

When joining two panels together, don't forget to gently hit the panels to adjust the joint.

Al unir dos paneles, no olvides golpearlos suavemente para ajustar la unión.

Lorsque vous assemblez deux panneaux, n'oubliez pas de les frapper doucement pour ajuster l'assemblage.

Minifix system

Sistema Minifix / Système Minifix

It's a joint compound of two parts: a spreading bolt and a Minifix cam.

Es un ensamble compuesto por dos piezas: un perno de expansión y una leva Minifix.
Il s'agit d'un assemblage composé de deux pièces : un boulon d'expansion et une came Minifix.

1

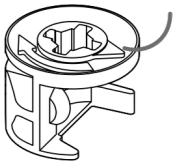

small arrow / flecha pequeña / petite flèche

This is a Minifix cam.
It has a little arrow on its upper surface.

Esta es una leva Minifix. Tiene una pequeña flecha en su superficie superior.

Il s'agit d'une came Minifix. Elle comporte une petite flèche sur sa surface supérieure.

2

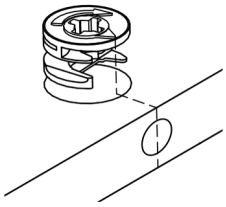

You should insert these cams with the little arrow pointing towards the drilling on the panel's edge (shown on the left).

Debes insertar estas levas con la pequeña flecha apuntando hacia el orificio del borde del panel (que se muestra a la izquierda).

Vous devez insérer ces cames avec la petite flèche orientée vers le perçage sur le bord du panneau (illustré à gauche).

3

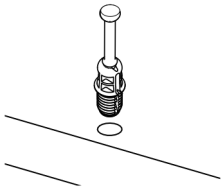

This is a spreading bolt.
You should put it with the black plastic part facing down.

Este es un perno de expansión. Debes colocarlo con la parte de plástico negro hacia abajo.

Il s'agit d'un boulon d'expansion. Vous devez le placer avec la partie en plastique noir vers le bas.

4

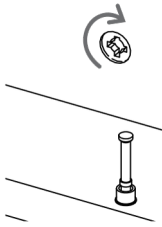

After joining two panels together you should turn the cams 180° with a phillips head screwdriver to adjust and secure the joint.

Después de unir dos paneles, debes girar las levas 180° con un destornillador Phillips para ajustar y asegurar la unión.

Après avoir assemblé deux panneaux, vous devez tourner les cames de 180° à l'aide d'un tournevis cruciforme pour ajuster et sécuriser l'assemblage.

1

Let’s start assembling!

¡Comencemos a ensamblar! / Commençons l’assemblage !

You can see page #3 of this manual to have a full look of the panels of this cabinet.

Puedes consultar la página #3 de este manual para ver todos los paneles de este gabinete.

Vous pouvez consulter la page 3 de ce manuel pour voir tous les panneaux de ce boîtier.

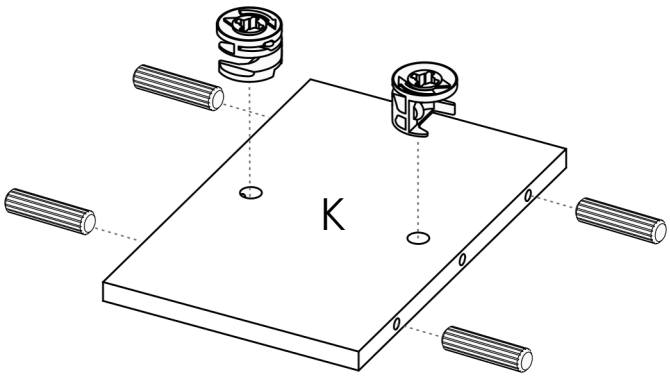

2

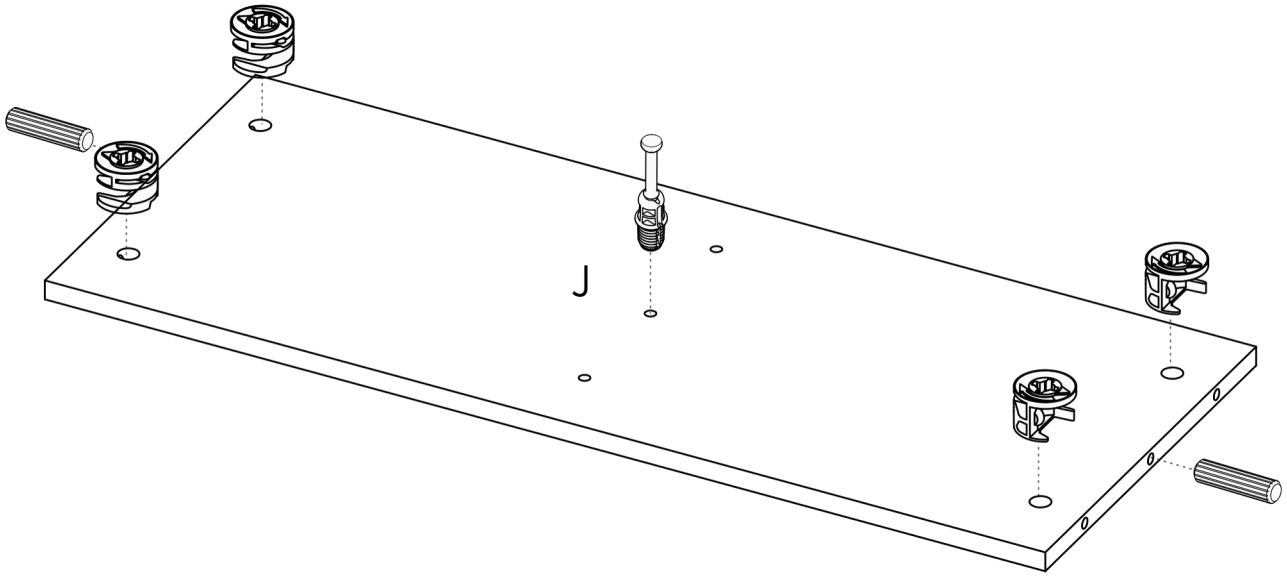

3

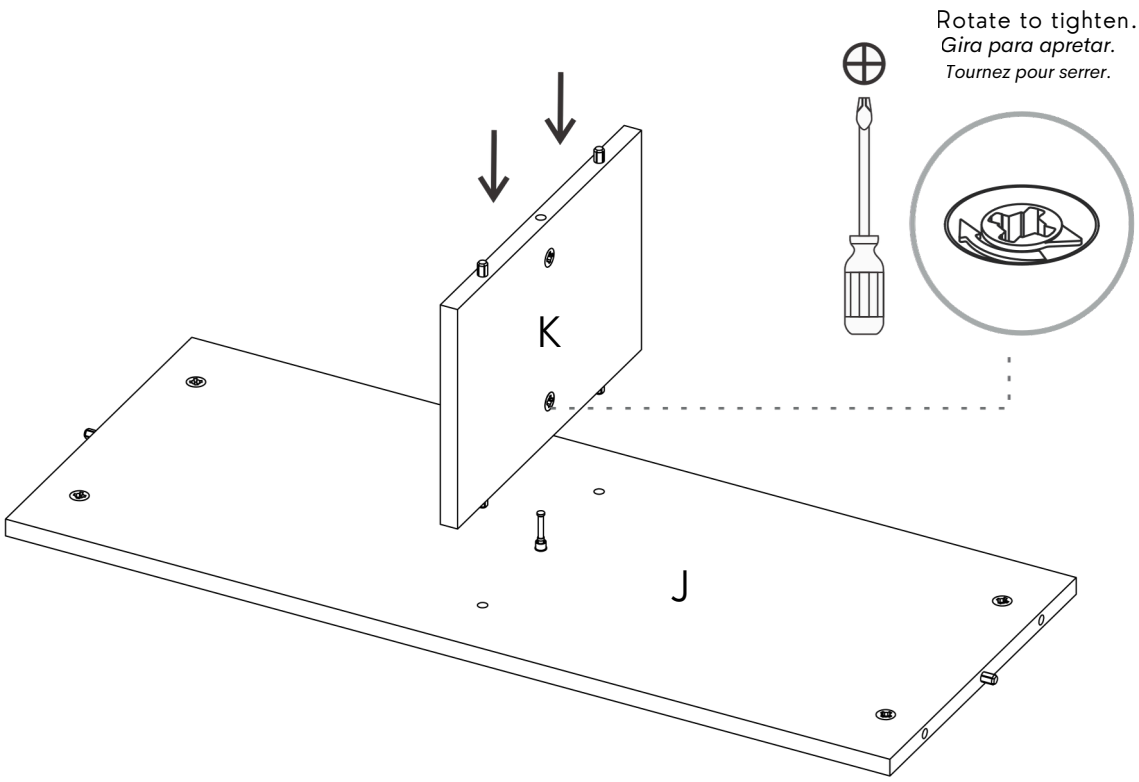
Rotate to tighten.
Gira para apretar.
Tournez pour serrer.
K
J

4

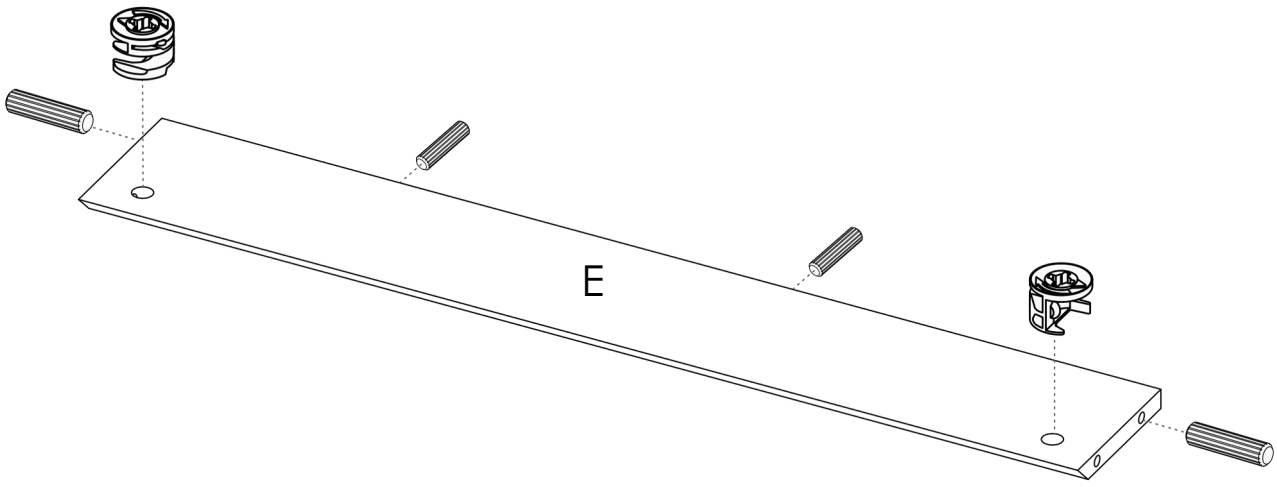
E

5

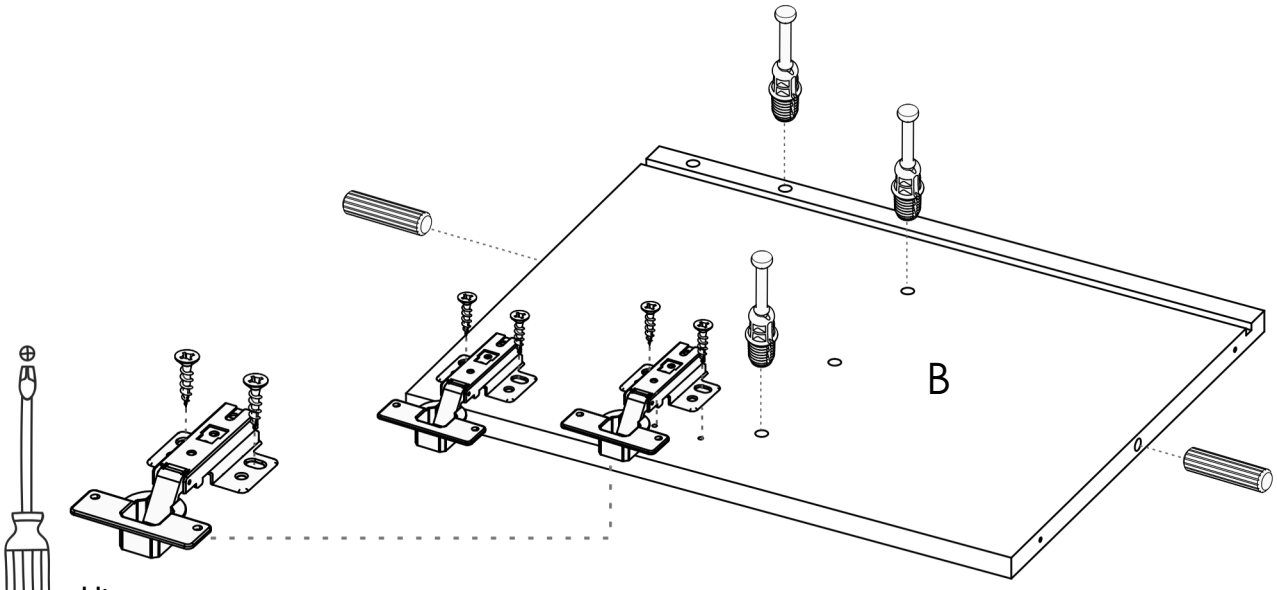

Hinge + screws
Bisagra + tornillos
Charnière + vis

6

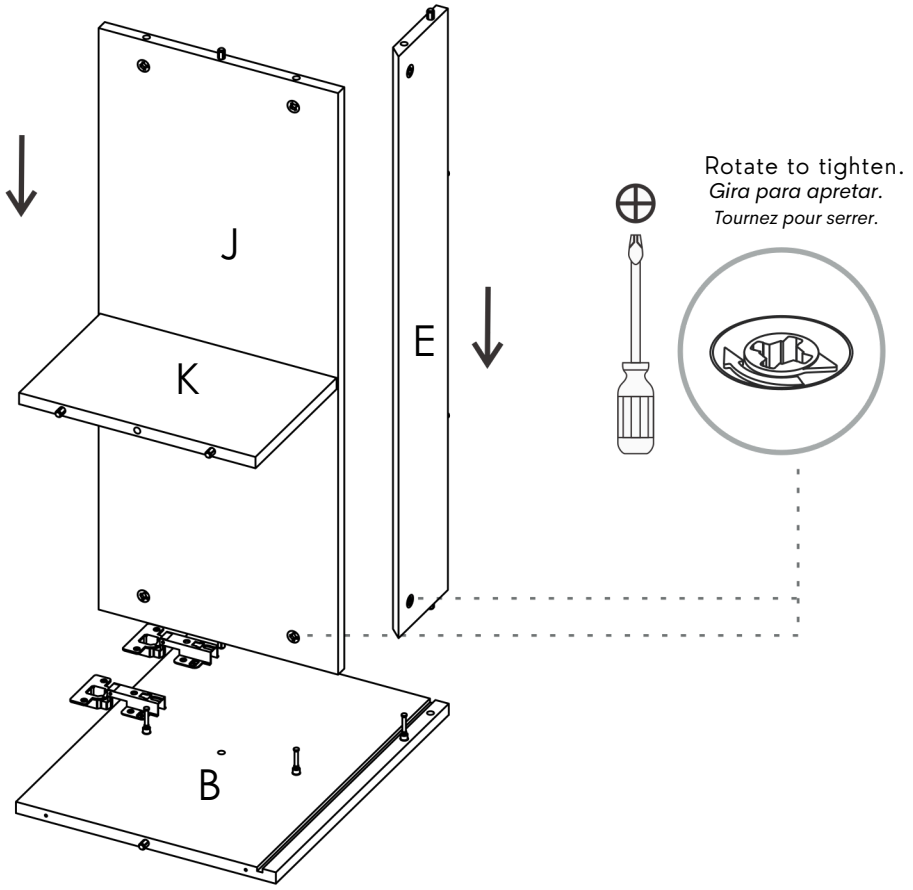

Rotate to tighten.
Gira para apretar.
Tournez pour serrer.

7

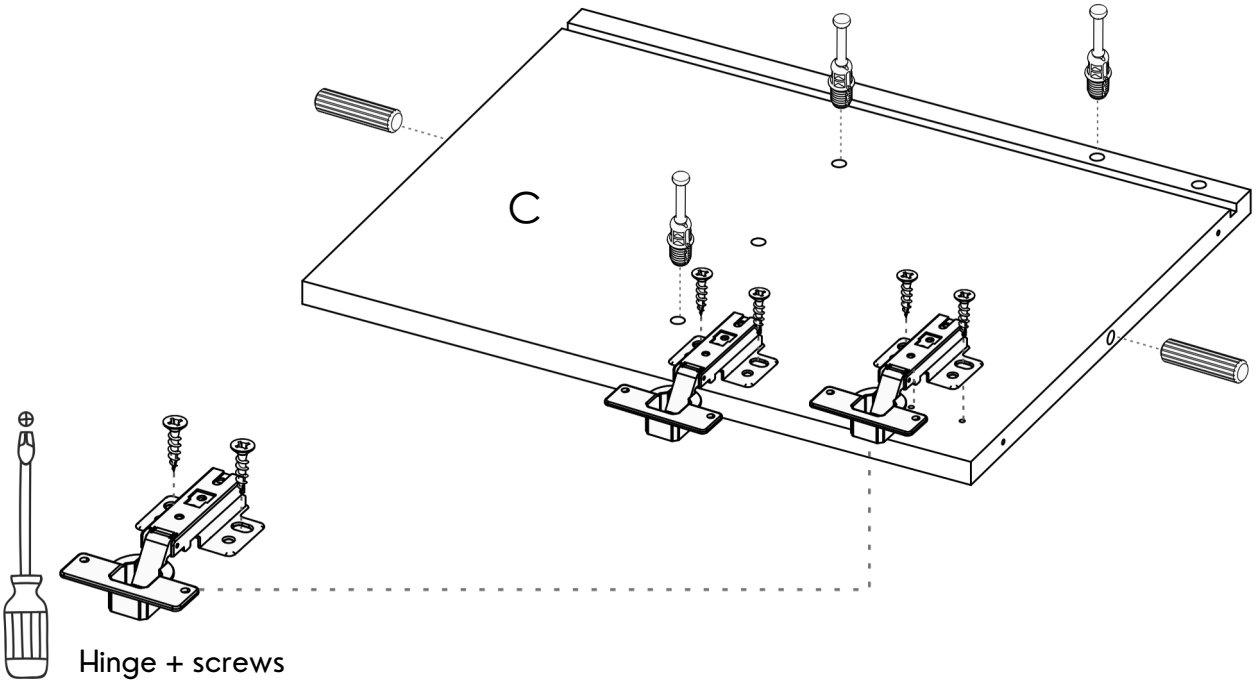

Hinge + screws

Bisagra + tornillos

Charnière + vis

8

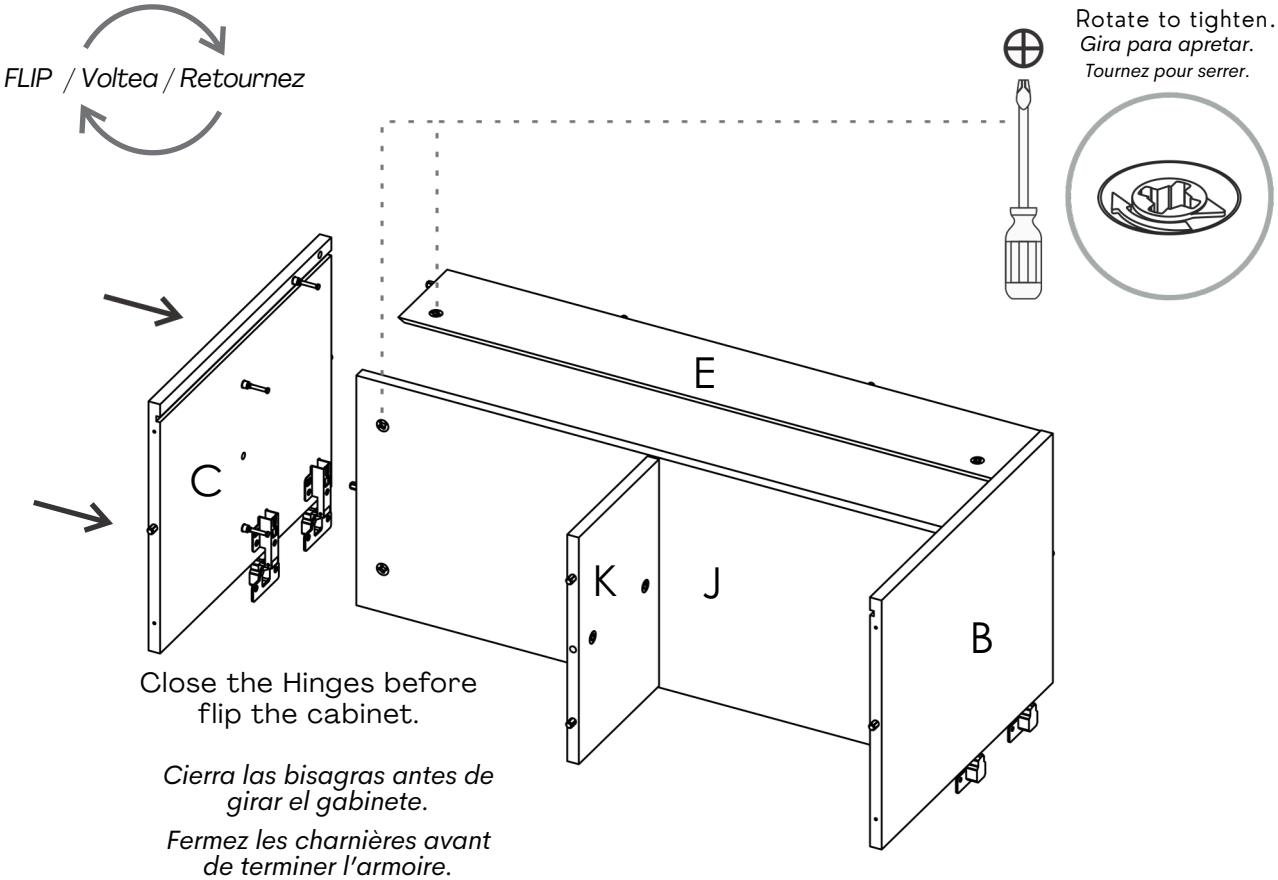

Close the Hinges before flip the cabinet.

Cierra las bisagras antes de girar el gabinete.

Fermez les charnières avant de terminer l'armoire.

9

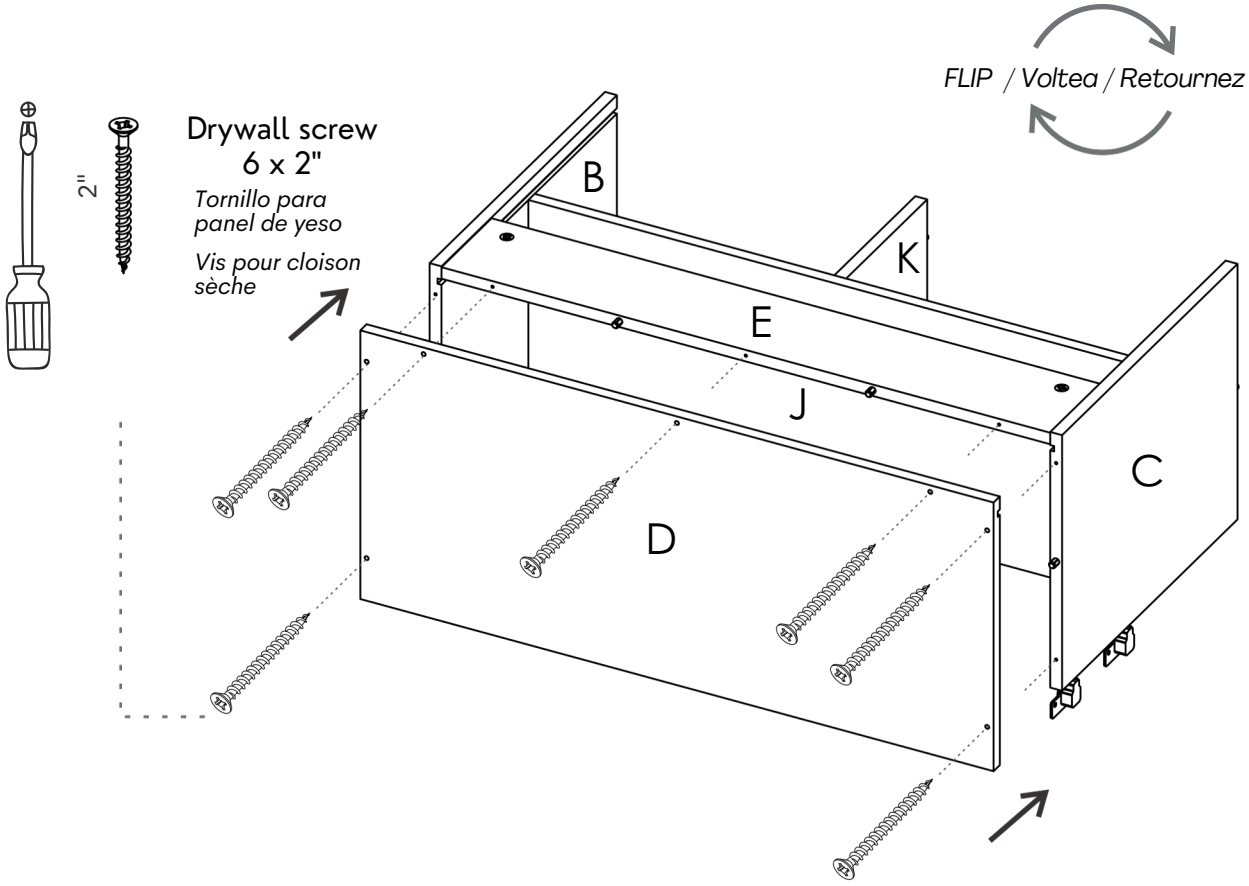

10

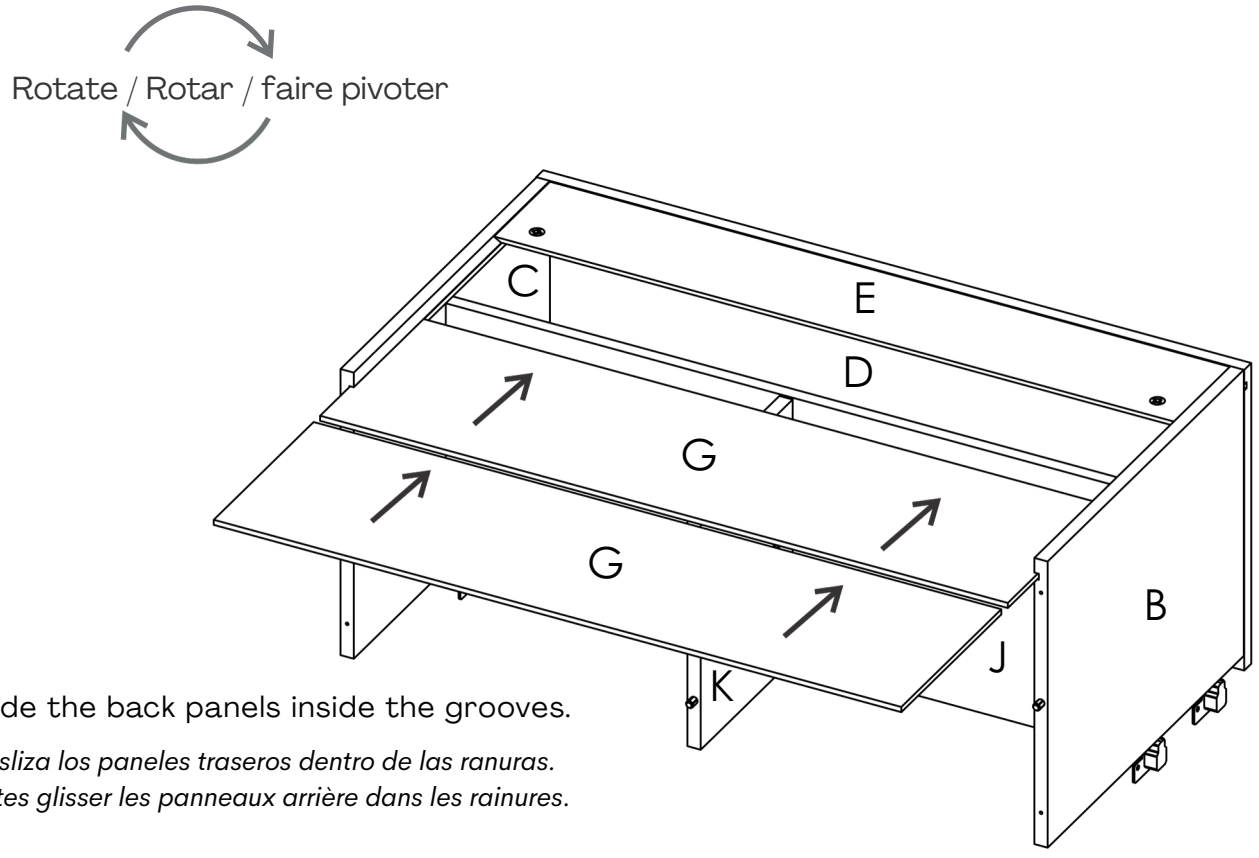

Slide the back panels inside the grooves.

Desliza los paneles traseros dentro de las ranuras.
Faites glisser les panneaux arrière dans les rainures.

11

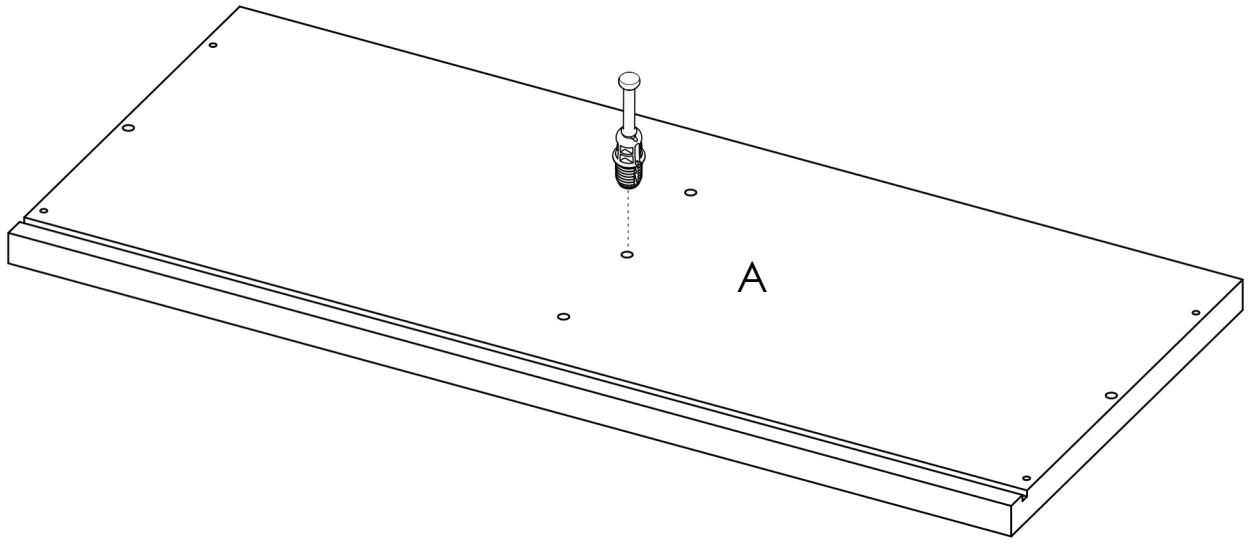

12

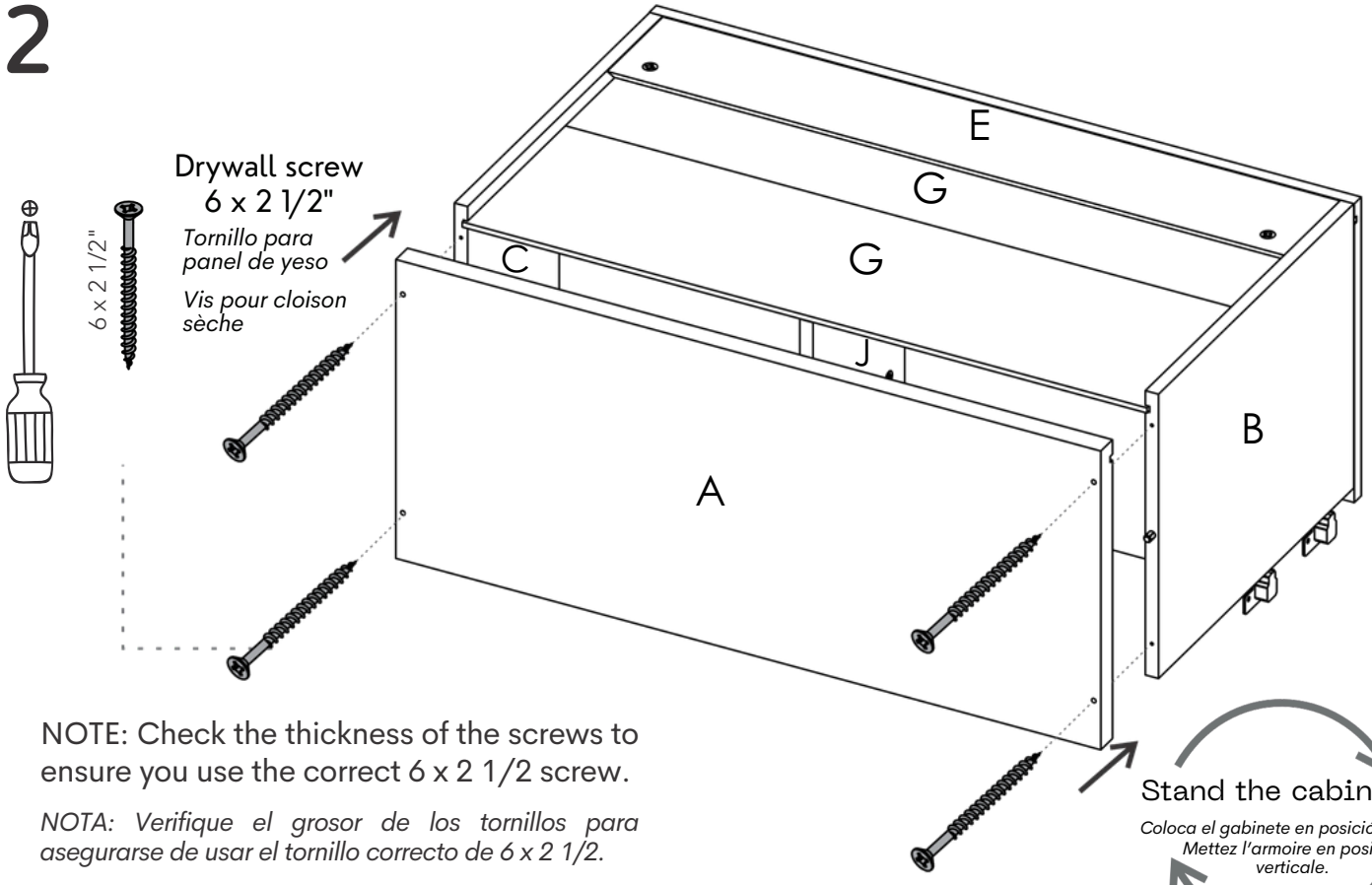

NOTE: Check the thickness of the screws to ensure you use the correct 6 x 2 1/2 screw.

NOTA: Verifique el grosor de los tornillos para asegurarse de usar el tornillo correcto de 6 x 2 1/2.

REMARQUE : Vérifiez l'épaisseur des vis afin de vous assurer d'utiliser la bonne vis de 6 x 2 1/2.

13

Fix your cabinet to the wall

Fija tu gabinete a la pared. / Fixez votre armoire au mur.

1 On the wall, measure and mark the points shown below.
En la pared, mide y marca los puntos que se muestran a continuación.
Sur le mur, mesurez et marquez les points indiqués ci-dessous.



2 Drill on the markings with a 5/16" drill bit.
Taladra en las marcas con una broca de 5/16".
Percez sur les marques avec une mèche de 5/16 po.



3 Insert the wall anchors inside the drillings.
Inserta los anclajes de pared en los orificios taladrados.
Insérez les chevilles murales dans les trous percés.



4 Place the cabinet and secure it with the 10 x 2 ½ screws.
Coloca el gabinete y asegúralo con los tornillos 10 x 2 ½.
Placez l'armoire et fixez-la avec les vis 10 x 2 ½.



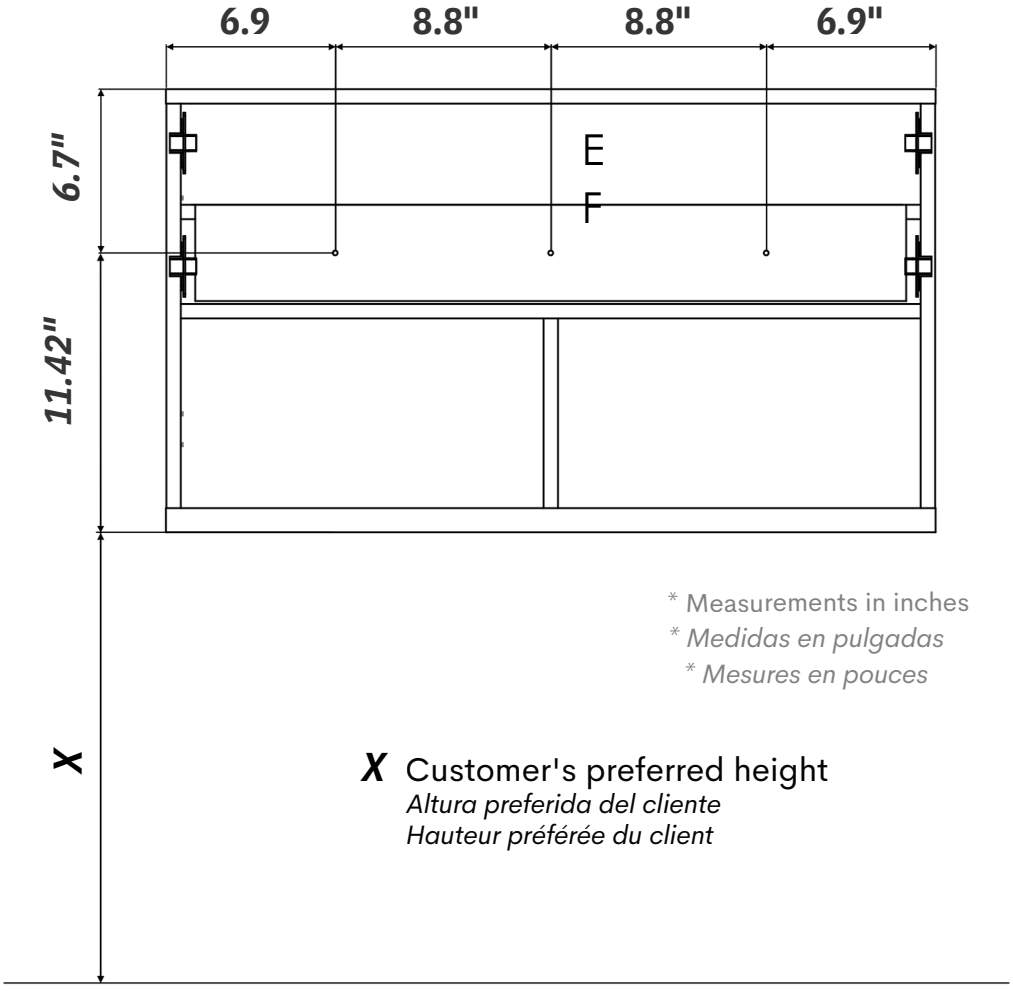

* Measurements in inches
** Medidas en pulgadas*
** Mesures en pouces*

X Customer's preferred height
Altura preferida del cliente
Hauteur préférée du client

Floor / Piso / Sol

Door Installation

Instalación de la puerta / Installation de la porte

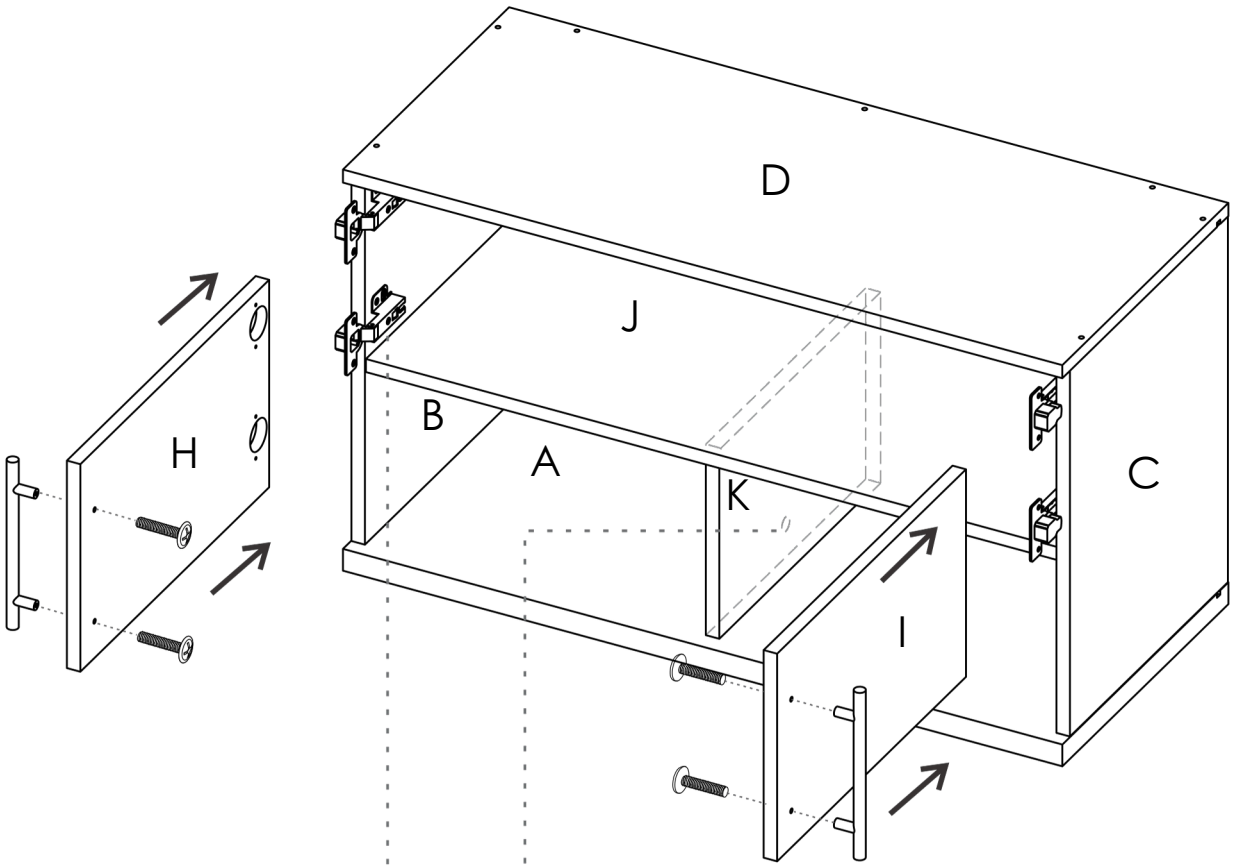

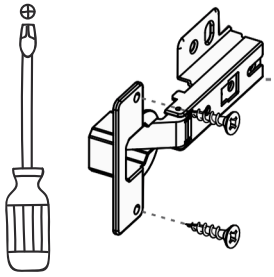

Hinge + screws
Bisagra + tornillos
Charnière + vis

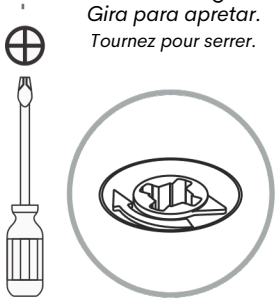

Rotate to tighten.
Gira para apretar.
Tournez pour serrer.

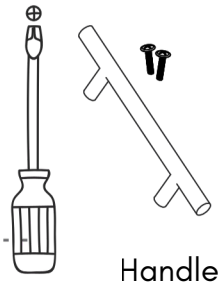

Handle
Manija
Poignée

Follow the adjustment instructions on the next page.
Sigue las instrucciones de ajuste de la página siguiente.
Suivez les instructions de réglage de la page suivante. ⟶

15 Hinge adjustment / Ajuste de la bisagra / Réglage de la charnière

Depth adjustment *Ajuste de profundidad* *Réglage de la profondeur*	Side adjustment *Ajuste lateral* *Réglage latéral*	Height adjustment *Ajuste de altura* *Réglage de la hauteur*
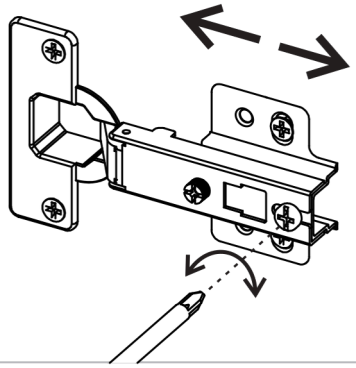	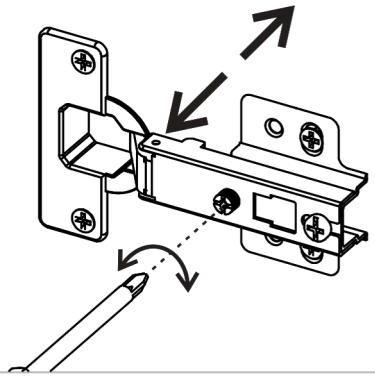	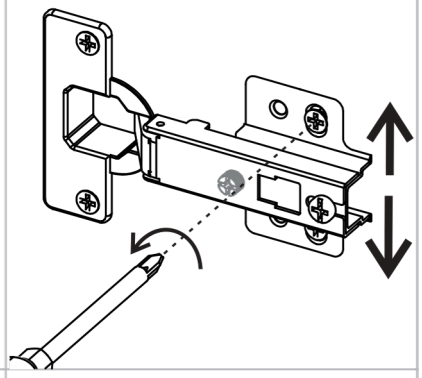
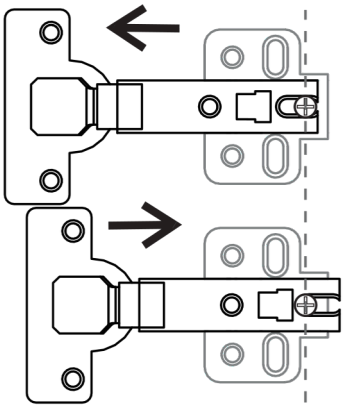	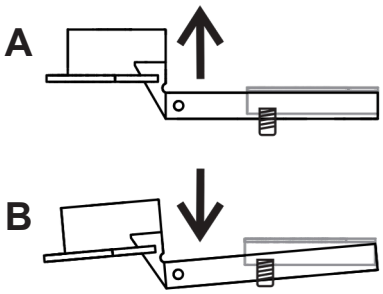	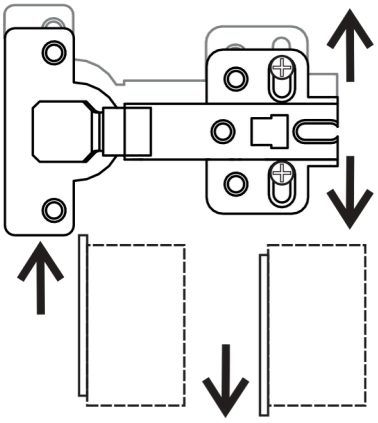
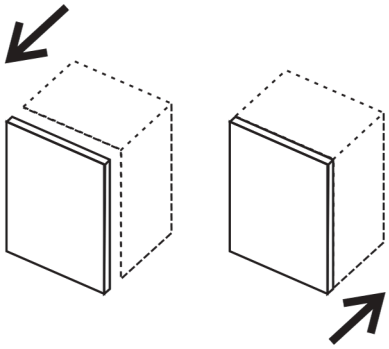	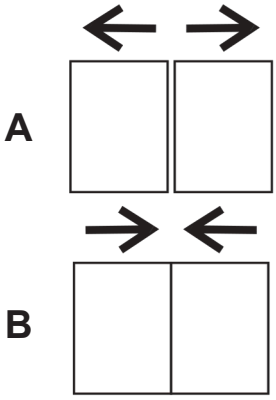	Screws adjustment *Ajuste de los tornillos* *Réglage des vis* 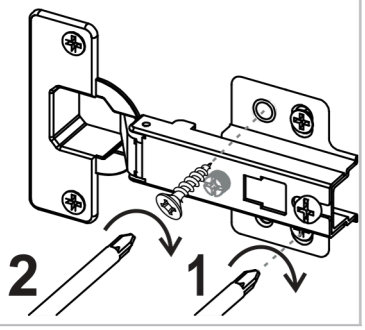

Use the settings according to the specific need
Usa los ajustes según la necesidad específica
Utilisez les réglages selon le besoin spécifique

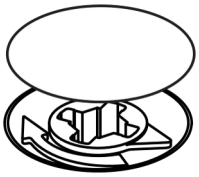

After adjusting all the Minifix cams, cover them up with the cover caps.

Después de ajustar todas las excéntricas Minifix, cúbrelas con las tapas

Après avoir réglé toutes les cames Minifix, recouvrez-les avec les cache-cames

A

After finishing the assembly, lift off al the adhesive letters.

Después de terminar el ensamblaje, retira todas las letras adhesivas

Après avoir terminé l'assemblage, retirez toutes les lettres autocollantes

How much weight does my cabinet resist?

¿Cuánto peso soporta mi gabinete? / Quel poids mon armoire peut-elle supporter ?

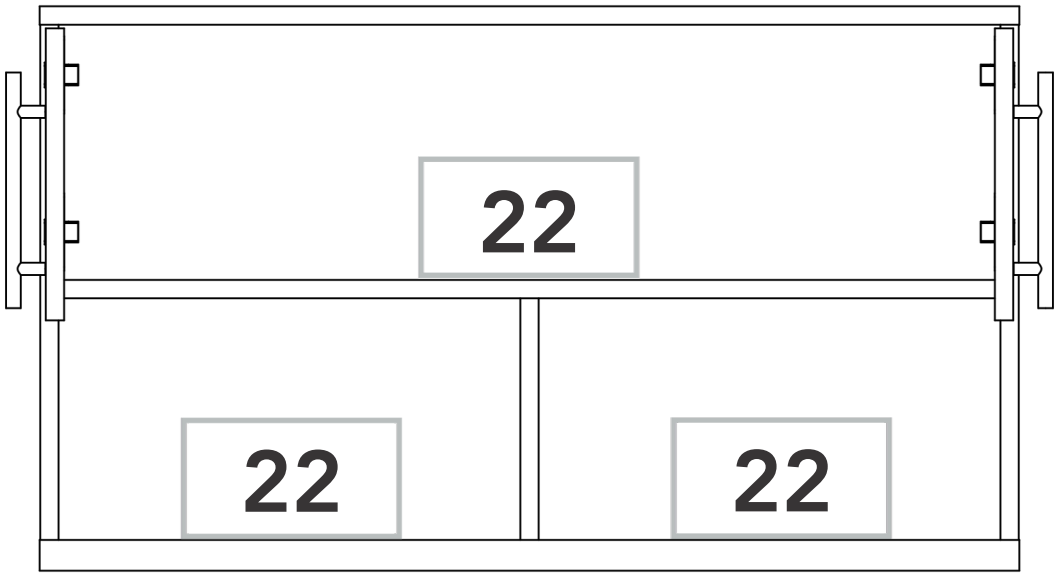

*weight in pounds / *peso en libras / *poids en livres

Congratulations! It's done

¡Felicidades! / Está listo

Félicitations ! / C'est terminé

But don't go yet!

¡Pero no te vayas todavía!

Mais ne partez pas encore !

There are some recommendations left for you to take care of your cabinet correctly from now on.

Aún quedan algunas recomendaciones para que cuides correctamente tu gabinete a partir de ahora.

Il reste quelques recommandations pour prendre correctement soin de votre armoire à partir de maintenant.

Taking care of your cabinet:

Cuidado de tu gabinete / Entretien de votre armoire :

Do not paint the cabinet.
No pintes el gabinete. / Ne peignez pas l'armoire.

The cabinet it's exclusively for indoor spaces. Do not expose it to the direct sun.
El gabinete es exclusivamente para espacios interiores. No lo expongas al sol directo.
L'armoire est exclusivement destinée aux espaces intérieurs. Ne l'exposez pas directement au soleil.

Clean the metallic hardware with a dry cloth.
Limpia los herrajes metálicos con un paño seco.
Nettoyez les pièces métalliques avec un chiffon sec.

DO NOT overload the cabinet (see suggested loads)
NO sobrecargues el gabinete (consulta las cargas recomendadas).
NE surchargez PAS l'armoire (voir les charges recommandées).

Do not hit or hammer the cabinet (only when indicated here).
No golpees ni martilles el gabinete (solo cuando se indique aquí).
Ne frappez pas et ne martelez pas l'armoire (sauf indication contraire ici).

Clean it with thinner, a soft soap solution or simply a damp cloth.
Límpialo con thinner, una solución de jabón suave o simplemente un paño húmedo.
Nettoyez-la avec du diluant, une solution de savon doux ou simplement un chiffon humide.

Don't drag the cabinet, lift it up with other people.
No arrastres el gabinete; levántalo con ayuda de otras personas.
Ne traînez pas l'armoire ; soulevez-la avec l'aide d'autres personnes.

Avoid direct contact with water, fire or exposing it to high heat.
Evita el contacto directo con el agua y el fuego, y no lo expongas a altas temperaturas.
Évitez tout contact direct avec l'eau ou le feu et ne l'exposez pas à une chaleur élevée.

Interworld Commerce Inc.

Guarantee

Interworld Commerce Inc. provides a limited guarantee of one (1) year from the date of purchase to the original purchaser. This warranty covers manufacturing or material defects in the product components that substantially impair its functionality or intended use.

This warranty does not cover damage or defects resulting from failure to follow assembly instructions, use guidelines, or warnings; misuse, abuse, negligence, or intentional damage; fire, flood, or other acts of nature; unauthorized alterations or modifications; use of the product for purposes other than those intended; or improper maintenance, cleaning, or care. This warranty also does not apply to rented products, used products, items sold "as is," or products purchased through liquidation, closeout, distress sales, or from unauthorized sellers.

Garantía

Interworld Commerce Inc. ofrece una garantía limitada de un (1) año al comprador original. Cubre defectos de fabricación o de materiales que afecten el funcionamiento o uso previsto del producto.

No cubre daños derivados del incumplimiento de instrucciones, uso indebido, abuso, negligencia, modificaciones no autorizadas, desastres naturales, o productos vendidos "tal como están" o adquiridos de vendedores no autorizados.

Garantie

Interworld Commerce Inc. accorde une garantie limitée d'un (1) an à l'acheteur initial. Elle couvre uniquement les défauts de fabrication ou de matériaux affectant le fonctionnement ou l'usage prévu du produit.

Cette garantie ne couvre pas les dommages ou défauts résultant du non-respect des instructions de montage ou d'utilisation; mauvaise utilisation, abus, négligence ou dommages intentionnels; incendie, inondation ou autres cas de force majeure; modifications non autorisées; utilisation à d'autres fins que celles prévues; ou entretien inadéquat. Elle ne s'applique pas non plus aux produits loués, usagés, vendus « tels quels » ou achetés auprès de vendeurs non autorisés

if you experience any problems with this product, please contact us

Si tiene algún problema con este producto, por favor póngase en contacto con nosotros.

Si vous rencontrez des problèmes con ce produit, veuillez nous contacter.

Customer Service

INTERWORLD COMMERCE INC.

service@interworldcommerceinc.com

1 (800) 333-0665 EXT 178

(USA/CANADA)

+1 (305) 592-9506 EXT 178

OTHER COUNTRIES