Version:1.0

DJ505584

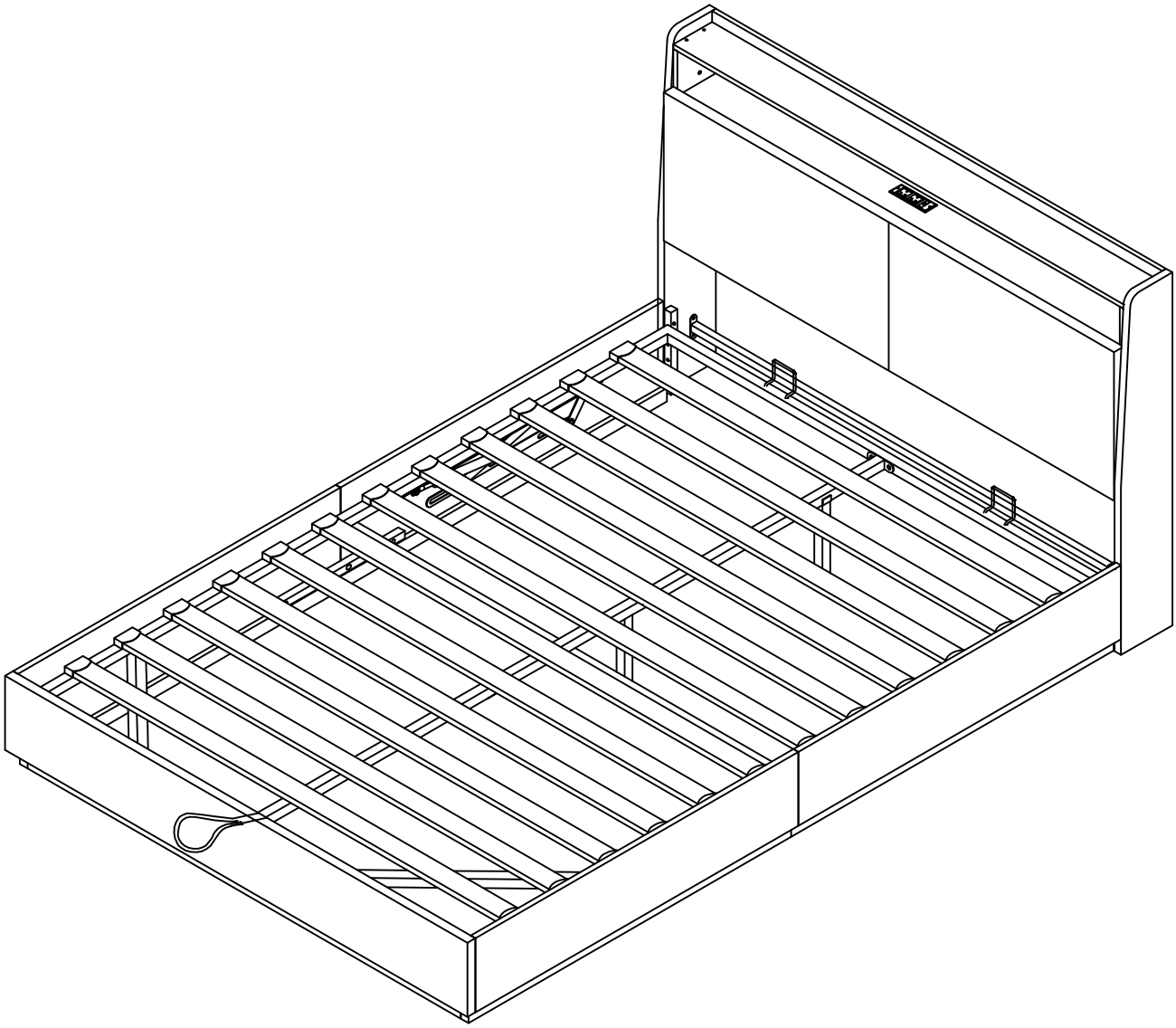

UK:The item will be delivered in 2 packages (A/B)
If you only receive one package,
please be patient and wait for the second package
DE: Der Artikel wird in 2 Paketen (A/B) geliefert.
Wenn Sie nur ein Paket erhalten,
haben Sie bitte etwas Geduld und warten Sie auf das zweite Paket.
FR : Livré en 2 colis(A/B)
Si vous ne recevez qu'un seul colis
Soyez patient pour la livraison du deuxième
IT:L'articolo verrà consegnato in 2 pacchi (A/B).
Se ricevi un solo pacco, sii paziente e attendi il secondo pacco.
ES:El articulo se entregará en 2 paquetes (A/B).
Si solo recibe un paquete, tenga paciencia y espere a que llegue el segundo.

Warnung

- Das Produkt muss gemäß den Schritten und Empfehlungen in der Anleitung installiert und verwendet werden. Der Verkäufer übernimmt keine Verantwortung für Verletzungen oder Schäden, die durch unsachgemäße Montage oder unsachgemäße Verwendung durch den Benutzer entstehen.
- Kinder dürfen dieses Produkt nicht zusammenbauen. Während des Zusammenbaus sind alle Kleinteile außerhalb der Reichweite von Kindern zu halten, um ein Verschlucken oder Einatmen und damit verbundene Verletzungen zu vermeiden.
- Bitte halten Sie Plastikverpackungen von Kindern fern, um Erstickungsgefahr beim Spielen zu vermeiden.
- Bitte tragen Sie während des Zusammenbaus/Abbaus Handschuhe, um Schnittverletzungen zu vermeiden.
- Bitte bauen Sie das Produkt auf einer großzügigen Fläche zusammen und stellen Sie das unverpackte Produkt nicht direkt auf den Boden, um Beschädigungen zu vermeiden.
- Bitte vermeiden Sie langfristige Feuchtigkeit, um Schimmelbildung und Verformung zu verhindern.
- Bitte halten Sie das Produkt von scharfen Gegenständen und korrosiven Substanzen fern.
- Bitte Überprüfen Sie während der Nutzung regelmäßig den festen Sitz der Schrauben. Ziehen Sie lose Schrauben erneut fest, um die strukturelle Integrität zu gewährleisten.
- Berücksichtigen Sie je nach Möbeltyp und Einsatzumgebung die Verwendung von Befestigungselementen, um das Möbelstück an der Wand oder anderen Gegenständen zu fixieren und ein Umkippen zu verhindern.
- Stellen Sie das Produkt während der Nutzung auf eine ebene und feste Unterlage.

Avertissements

- Veuillez suivre le manuel d'utilisation pour assembler et utiliser le produit. Le vendeur décline toute responsabilité ou obligation pour tout dommage/blessure résultant d'un mauvais montage ou utilisation
- Il est interdit aux enfants d'assembler ce produit. Veuillez garder toutes les petites pièces hors de portée des enfants lors de l'assemblage pour prévenir tous risques mortels causés par l'ingestion ou l'inhalation accidentelles
- Pour éviter tout risque potentiel d'étouffement, veuillez garder les sacs plastiques hors de portée des enfants
- Veuillez porter des gants avant d'assembler ou de démonter le produit pour éviter de vous blesser par les bords tranchants
- Veuillez assembler le produit sur une surface plane et spacieuse et ne pas placer les pièces déballées directement sur le sol pour éviter les rayures ou dommage
- Veuillez éviter son exposition prolongée à l'humidité pour éviter la moisissure
- Veuillez garder le produit à l'écart des objets tranchants et pointus ou des substances corrosives pour éviter tout dommage
- Veuillez vérifier régulièrement si toutes les vis sont bien serrées lors d'utilisation. En cas de nécessité, resserrez-les pour assurer l'intégrité de la structure
- Veuillez fixer le produit au mur ou à d'autres objets en fonction du type de meuble et de l'environnement d'utilisation avec le dispositif anti-basculement fourni pour éviter tout basculement
- Veuillez placer le produit sur une surface plane et solide lors de votre utilisation

Warning

- The product must be installed and used according to the steps and recommendations in the instructions. The seller assumes no responsibility for any injury or damage caused by improper assembly or improper use by the user.
- Children are not allowed to assemble this product. During assembly, all small parts should be kept out of the reach of children to avoid swallowing or inhaling and related injuries.
- Please keep plastic packaging away from children to avoid choking hazards when playing.
- Please wear gloves during assembly/disassembly to avoid cuts.
- Please assemble the product on a spacious area and do not place the unpacked product directly on the floor to avoid damage.
- Please avoid long-term moisture to prevent mold and deformation.
- Please keep the product away from sharp objects and corrosive substances.
- Please check the tightness of the screws regularly during use. Re-tighten loose screws to ensure structural integrity.
- Depending on the type of furniture and the environment in which it is used, consider using fasteners to secure the furniture to the wall or other objects to prevent it from tipping over.
- Place the product on a flat and stable surface during use.

advertencia

- El producto debe instalarse y utilizarse según los pasos y recomendaciones de las instrucciones. El vendedor no asume ninguna responsabilidad por lesiones o daños resultantes de un montaje inadecuado o un uso inadecuado por parte del usuario.
- No se permite que los niños monten este producto. Durante el montaje, todas las piezas pequeñas deben mantenerse fuera del alcance de los niños para evitar asfixia o inhalación y lesiones asociadas.
- Mantenga los envases de plástico fuera del alcance de los niños para evitar el riesgo de asfixia cuando juegan.
- Utilice guantes durante el montaje/desmontaje para evitar cortes.
- Monte el producto en un área espaciosa y no coloque el producto desembalado directamente en el suelo para evitar daños.
- Evite la humedad a largo plazo para evitar el moho y la deformación.
- Mantenga el producto alejado de objetos punzantes y sustancias corrosivas.
- Compruebe periódicamente el apriete de los tornillos durante el uso. Vuelva a apretar los tornillos flojos para garantizar la integridad estructural.
- Dependiendo del tipo de mueble y del entorno de uso, considere el uso de fijaciones para fijar el mueble a la pared u otros objetos y evitar que se vuelque.
- Colocar el producto sobre una superficie plana y firme durante su uso.

avvertimento

- Il prodotto deve essere installato e utilizzato secondo i passaggi e le raccomandazioni contenute nelle istruzioni. Il venditore non si assume alcuna responsabilità per eventuali lesioni o danni derivanti da un montaggio improprio o da un uso improprio da parte dell'utente.
- I bambini non sono autorizzati a montare questo prodotto. Durante il montaggio, tutte le piccole parti devono essere tenute fuori dalla portata dei bambini per evitare soffocamento o inalazione e lesioni correlate.
- Si prega di tenere gli imballaggi di plastica lontano dalla portata dei bambini per evitare il rischio di soffocamento durante il gioco.
- Si prega di indossare guanti durante il montaggio/smontaggio per evitare tagli.
- Si prega di montare il prodotto su un'area spaziosa e di non posizionare il prodotto disimballato direttamente a terra per evitare danni.
- Si prega di evitare l'umidità a lungo termine per prevenire muffe e deformazioni.
- Tenere il prodotto lontano da oggetti appuntiti e sostanze corrosive.
- Controllare regolarmente il serraggio delle viti durante l'uso. Stringere nuovamente le viti allentate per garantire l'integrità strutturale.
- A seconda del tipo di mobile e dell'ambiente di utilizzo, considerare l'uso di elementi di fissaggio per fissare il mobile alla parete o ad altri oggetti ed evitare che si ribalti.
- Posizionare il prodotto su una superficie piana e solida durante l'uso.

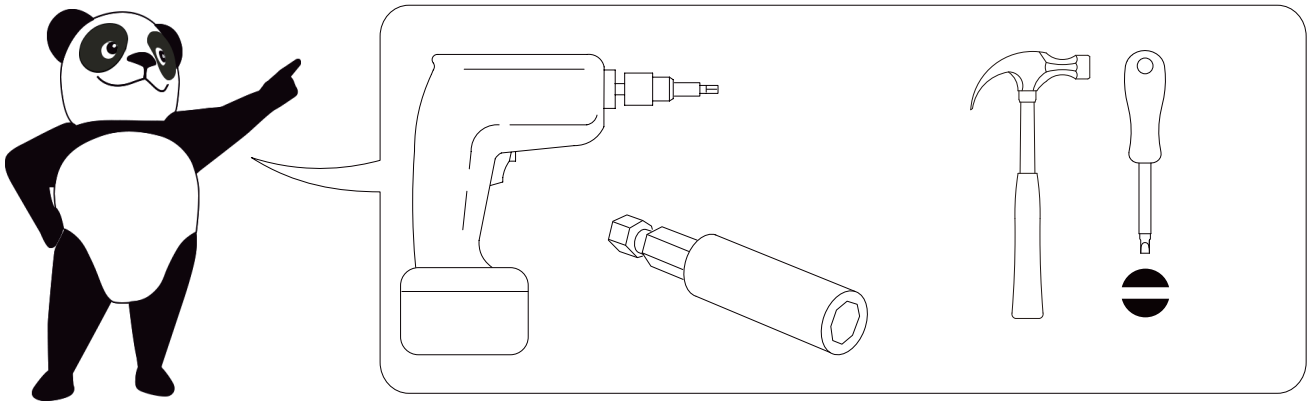

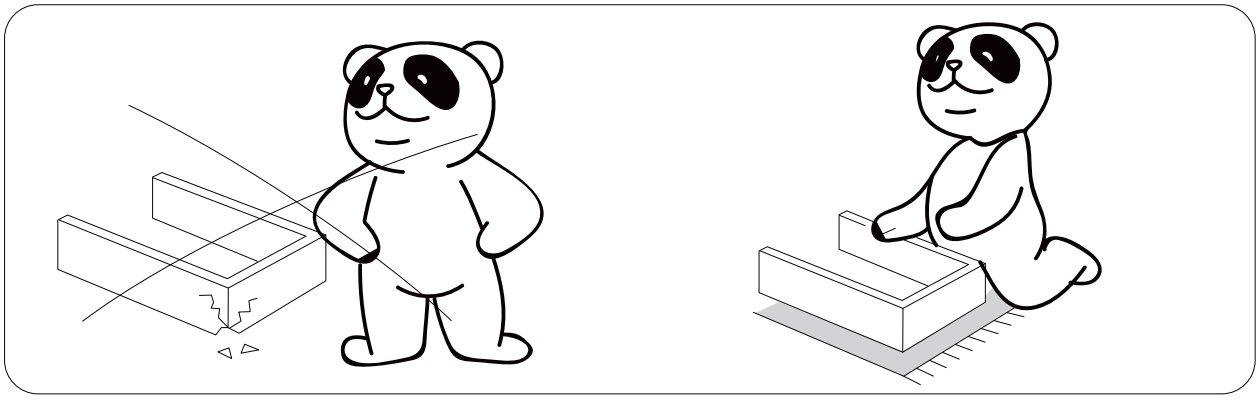

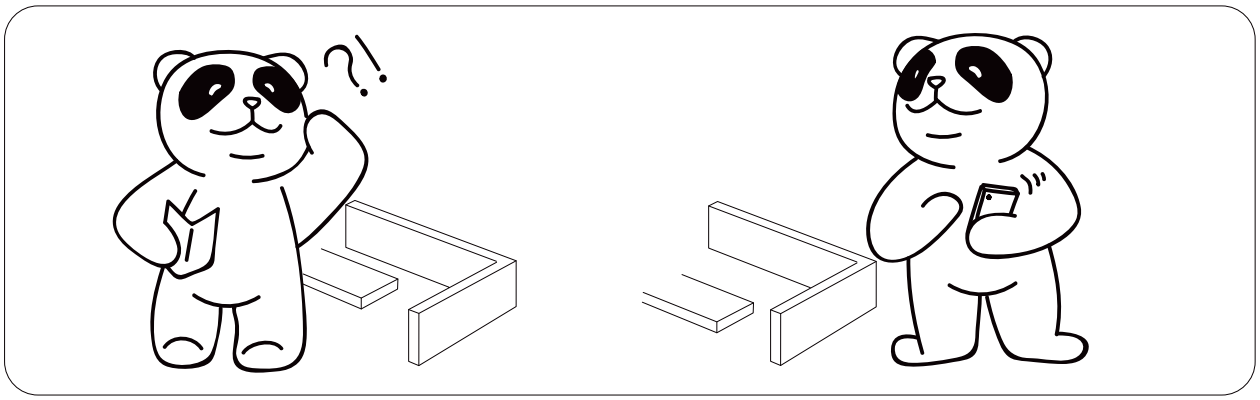

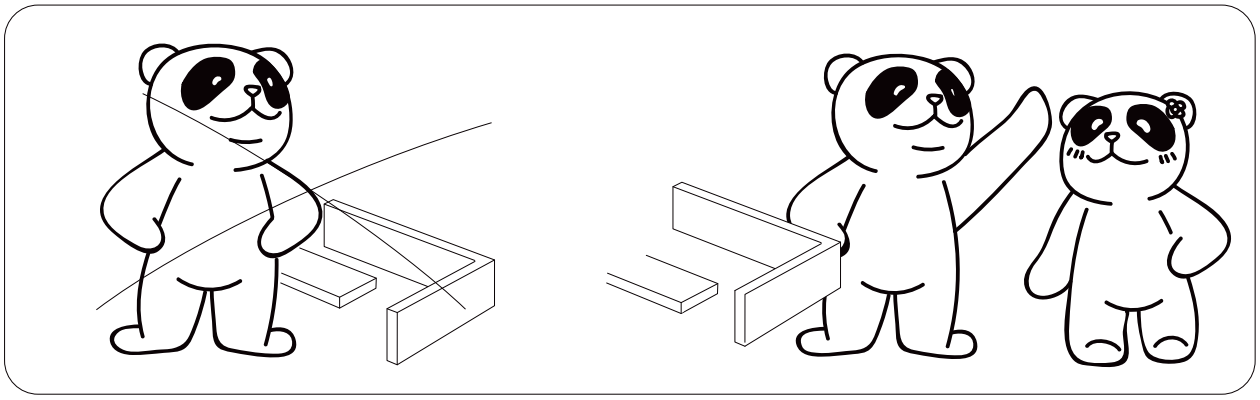

UK:Note:
1.should be assembled on flat ground to keep balance.
2.Before completing the installation,do not tighten the screws
DE:Anmerkung:
1.Die Montage des Produktes muss auf ebenem Untergrund durchgefuhrt werden, um das Gleichgewicht zu halten
2.Ziehen Sie die Schrauben bitte zuerst nicht an, bevor Sie die Montage abschließen.
FR:Note :
1.Veuillez l'assembler sur un sol plat pour maintenir l'équilibre
2.Ne serrez pas les vis avant la fin d' installation



2 PERS.

UK:It needs at least two people to install.
DE: Für die Montage sind mindestens zwei Erwachsene erforderlich.
FR:Il faut au moins Deux personnes à installer.

UK:Before starting the assembly you must read the whole manual and follow the instructions
DE:Lesen Sie vor der Montage die Anleitung aufmerksam durch und befolgen Sie streng die Anleitung.
FR:Veuillez lire attentivement le manuel et puis bien suivre les instructions pour l'assemblage

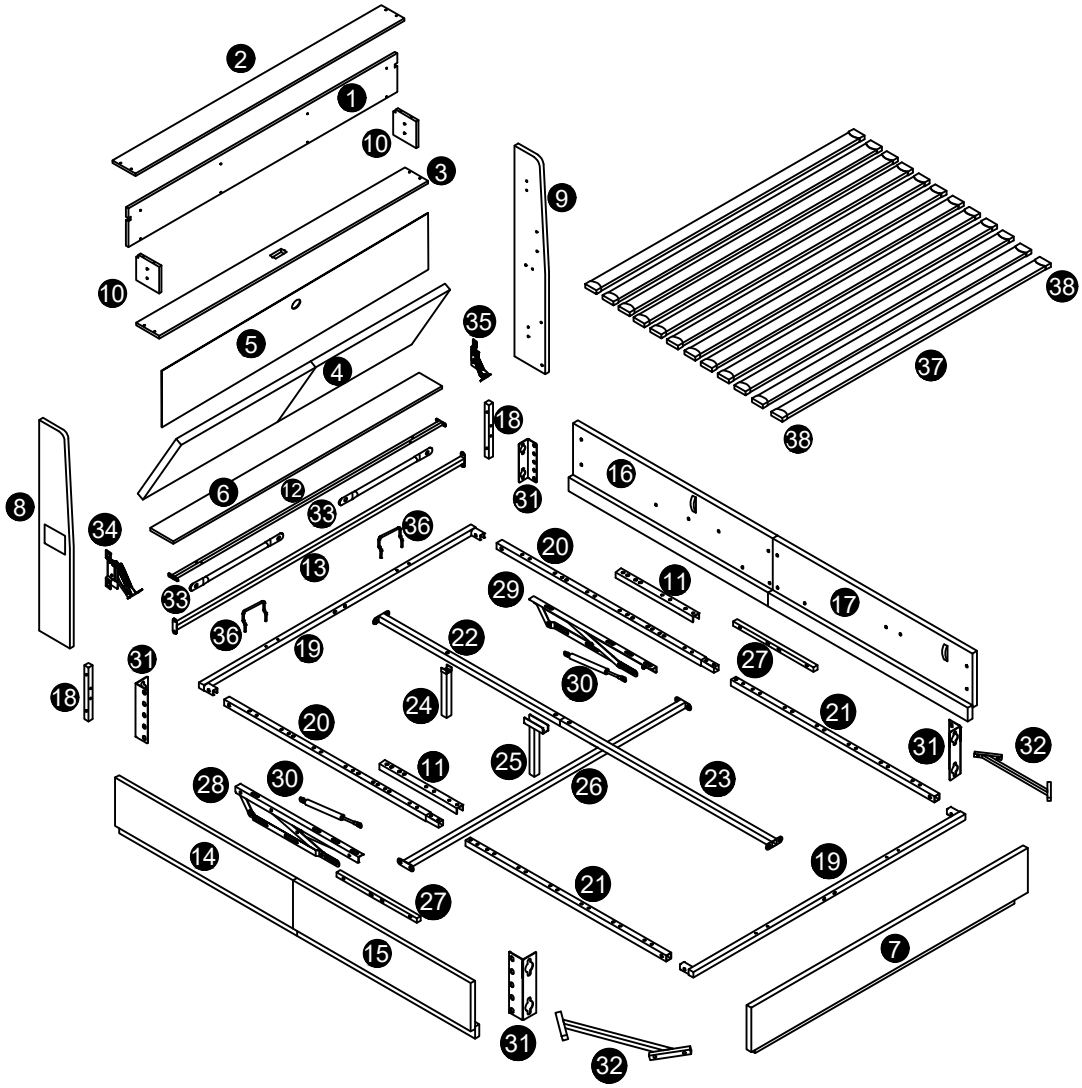

Part list Box-A

8  1PC	9  1PC	10 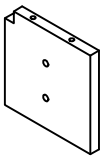 2PCS	11 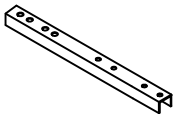 2PCS
14 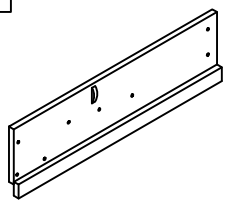 1PC	15 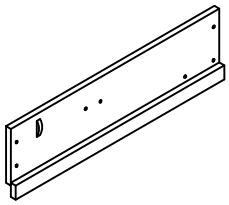 1PC	16 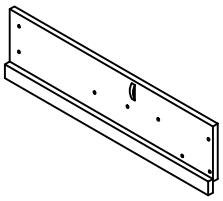 1PC	17 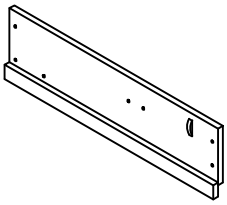 1PC
18 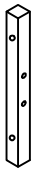 2PCS	24  1PC	25 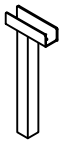 1PC	27 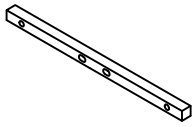 2PCS
31 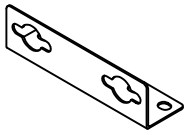 4PCS	32 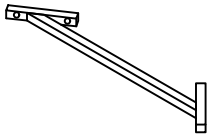 2PCS	33 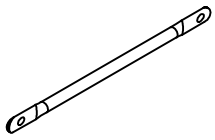 2PCS	34 R 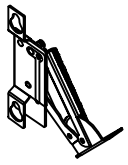 1PC
35 L  1PC	36 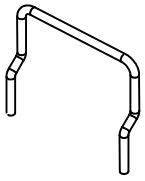 2PCS	38 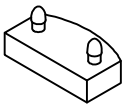 26PCS	39 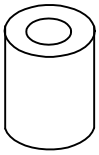 6PCS
40  1PC	41 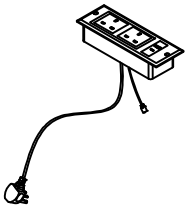 1PC	42 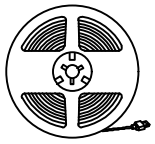 short 1PC	43 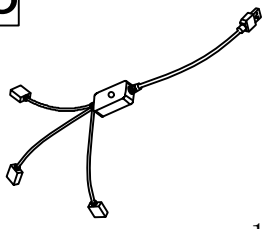 1PC

Part list Box-A

	45 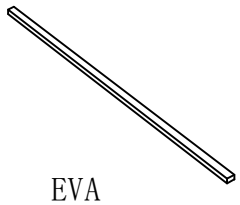 EVA 1PC	46  EVA 7PCS	47  long 2PCS

Hardware list Box-A

A 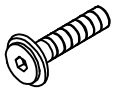 M8*55mm 4PCS	B 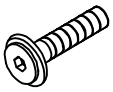 M8*35mm 37PCS	C 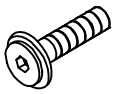 M8*25mm 4PCS	D 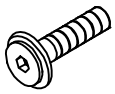 M8*20mm 17PCS	E 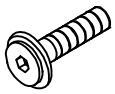 M8*15mm 22PCS
F  M4*12mm 3PCS	G  M8 18PCS	H 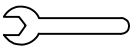 M8 1PC	I  M4*30mm 17PCS	J 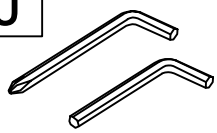 M5*65MM 1PC
K  M3*65MM 1PC	L 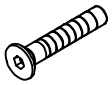 M8*40mm 8PCS	M 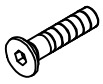 M6*12mm 4PCS	N 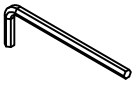 M4*65MM 1PC	

Part list Box-B

1 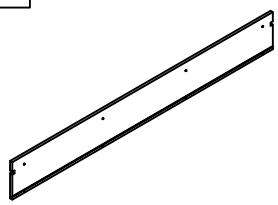 1PC	2 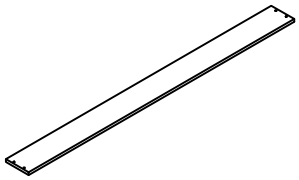 1PC	3 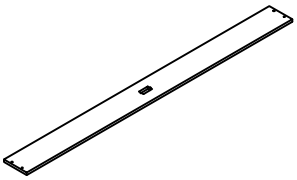 1PC	4 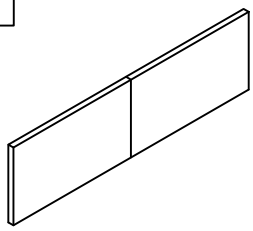 1PC
5 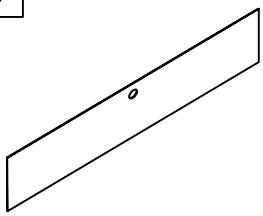 1PC	6 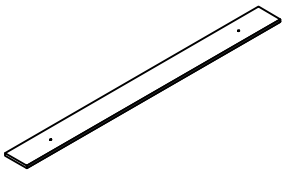 1PC	7 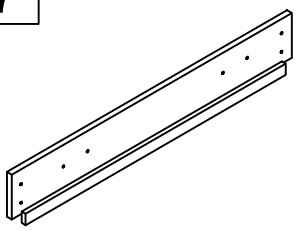 1PC	12 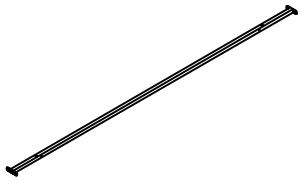 1PC
13 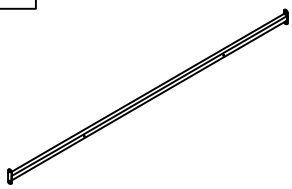 1PC	19 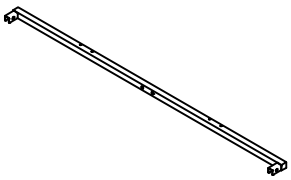 2PCS	20 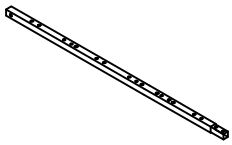 2PCS	21 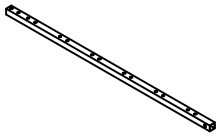 2PCS
22 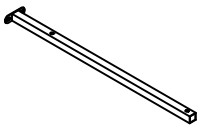 1PC	23 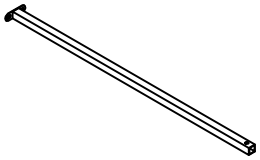 1PC	26 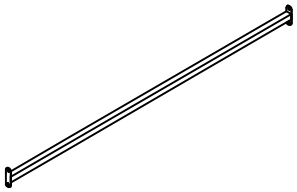 1PC	28 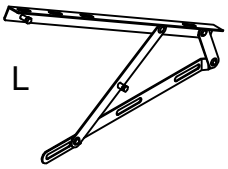 L 1PC
29 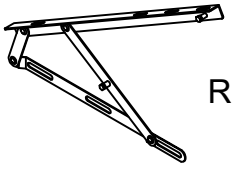 R 1PC	30 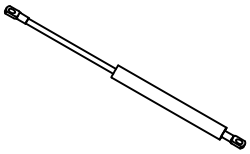 2PCS	37 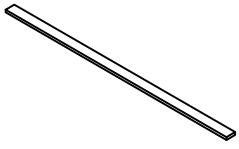 12PCS	

Step1

F		M4*12mm	2pcs
J		M5*65	1pc

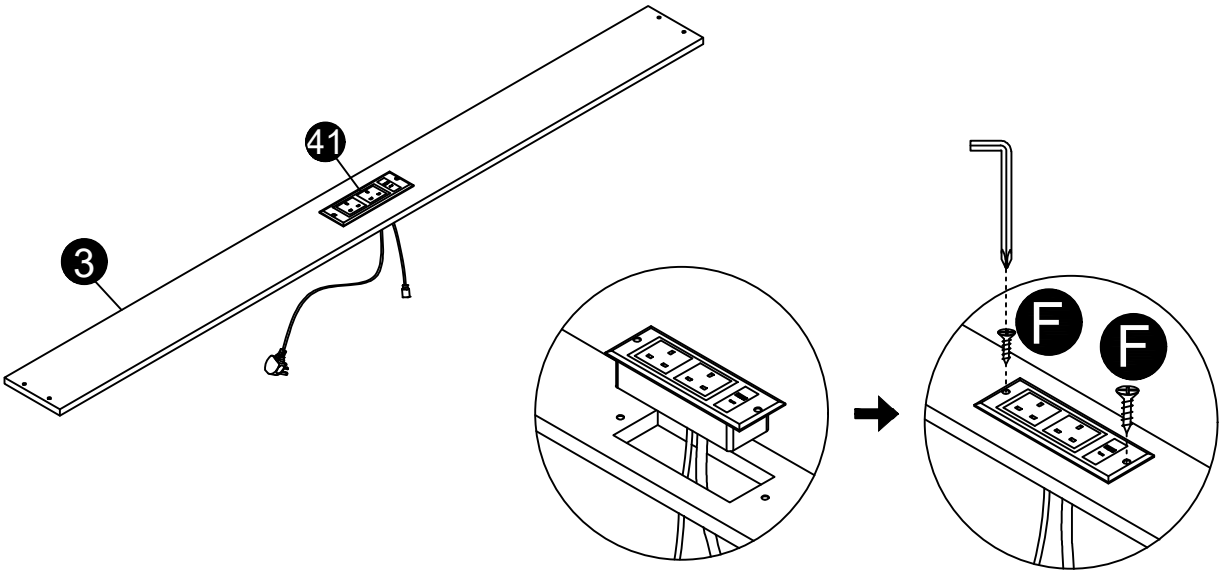

Step2

UK:Lamp strip 42 is glued onto board 2.

FR:La bande de lampe 42 est collée sur la carte 2

DE:Lampenstreifen 42 wird auf die Platte 2 geklebt

short



UK:Unfold the light strip and secure it

FR:Dépliez la bande lumineuse et fixez-la

DE:Entfalten Sie den Lichtstreifen und sichern Sie ihn

Step3

I		M4x30mm	4pcs
K		M3*65mm	1pc

UK:Please pay attention to the direction of component (10)

FR:Veuillez faire attention à la direction du composant (10)

DE:Bitte beachten Sie die Richtung der Komponente (10)

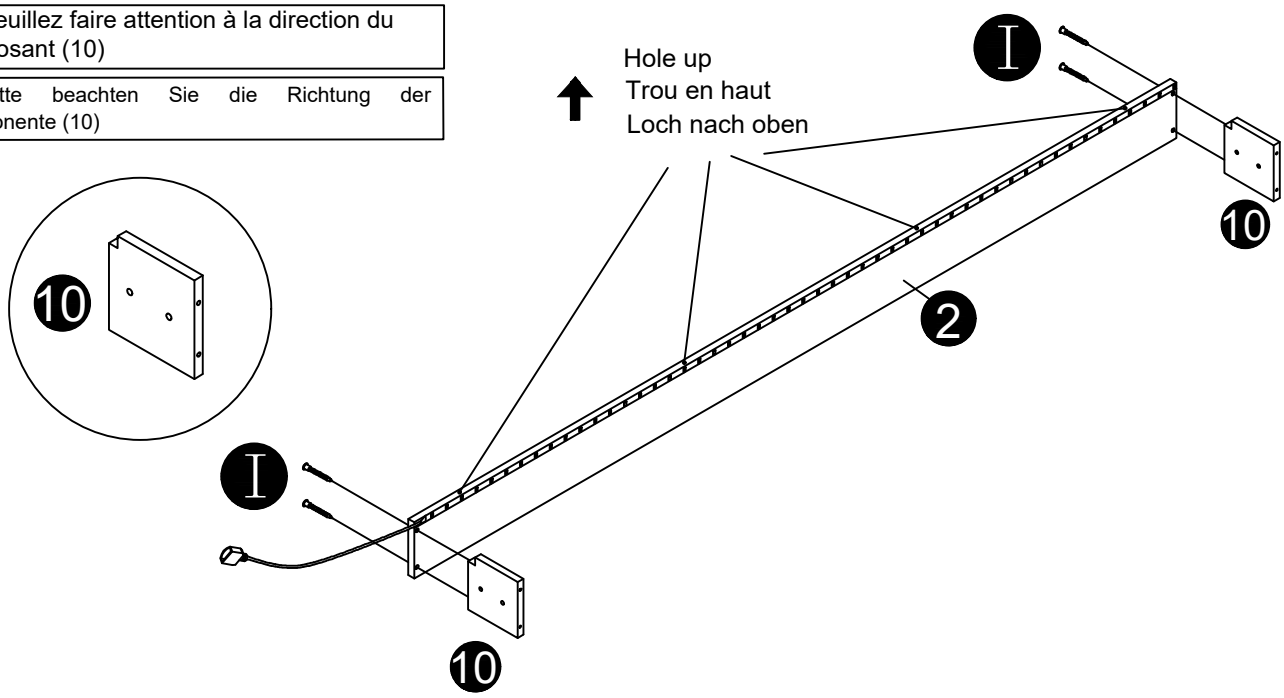

Step4

I		M4x30mm	4pcs
K		M3*65mm	1pc

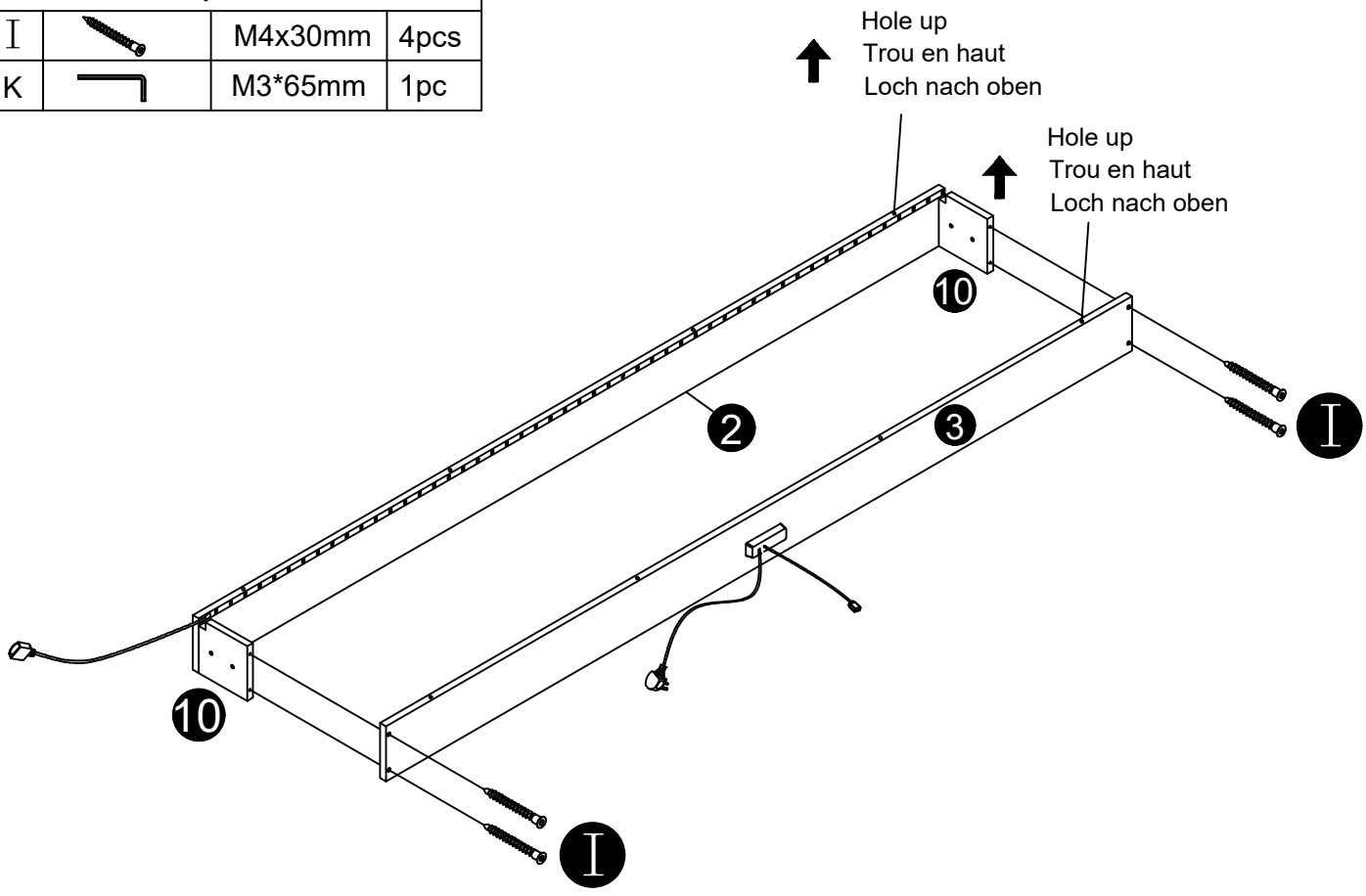

Step5			
I		M4x30mm	8pcs
K		M3*65mm	1pc

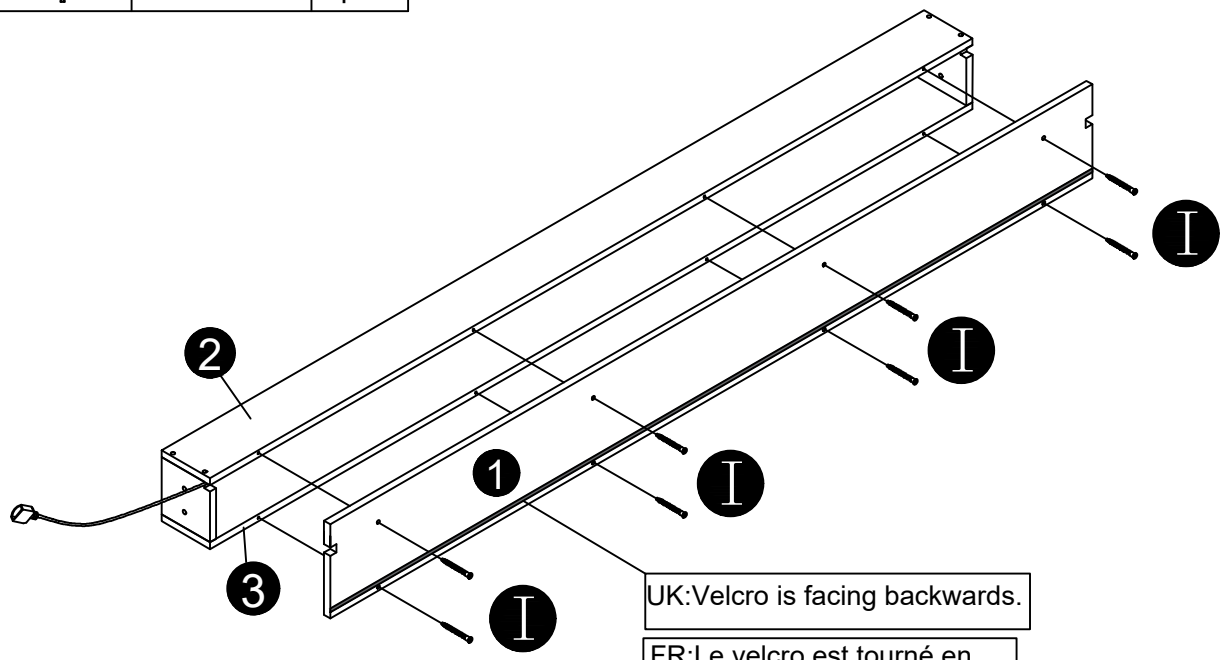

UK:Velcro is facing backwards.

FR:Le velcro est tourné en arrière.

DE:Klettverschluss ist rückwärts gerichtet.

Step6			
C		M8x25mm	4pcs
J		M5*65mm	1pc

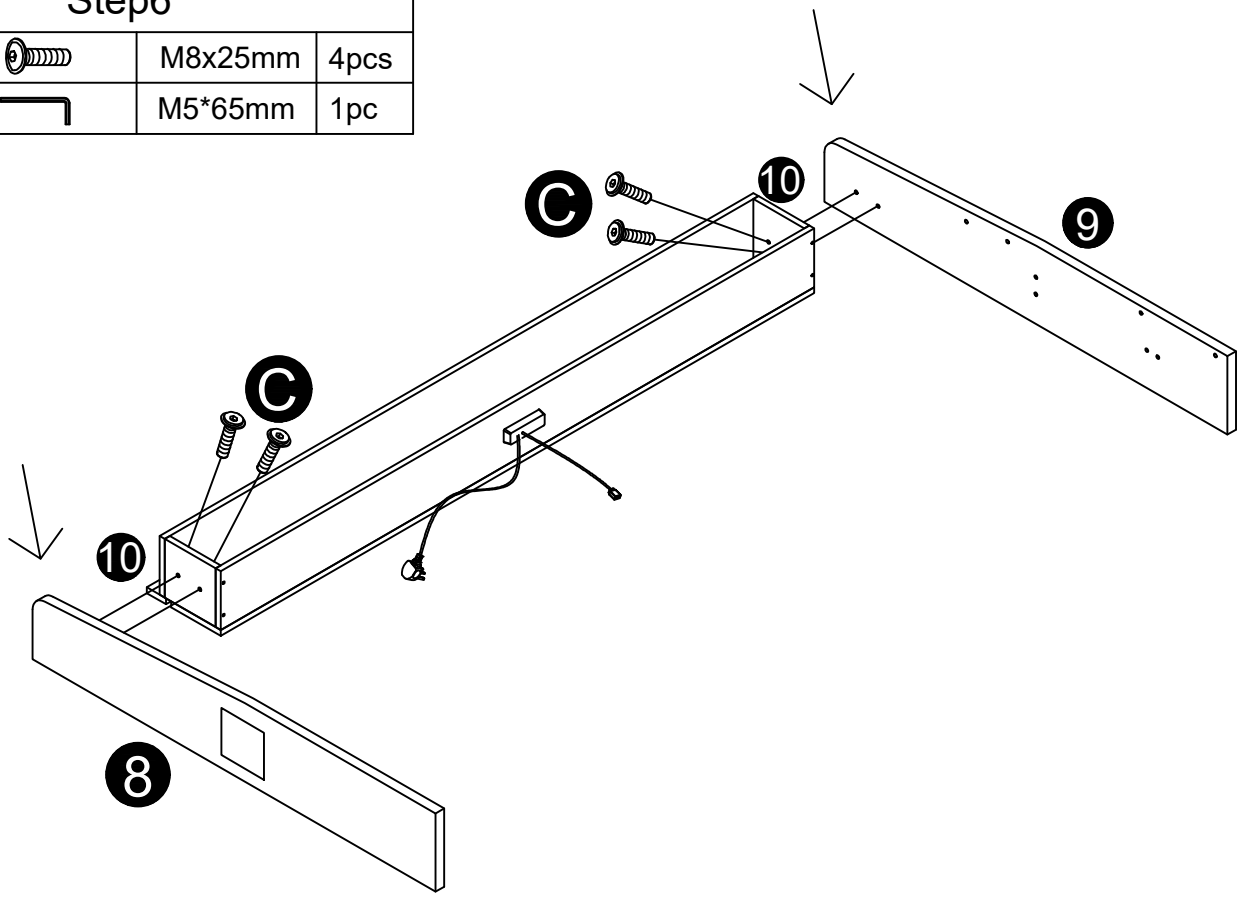

Step7

E		M8x15mm	4pcs
J		M5*65mm	1pc

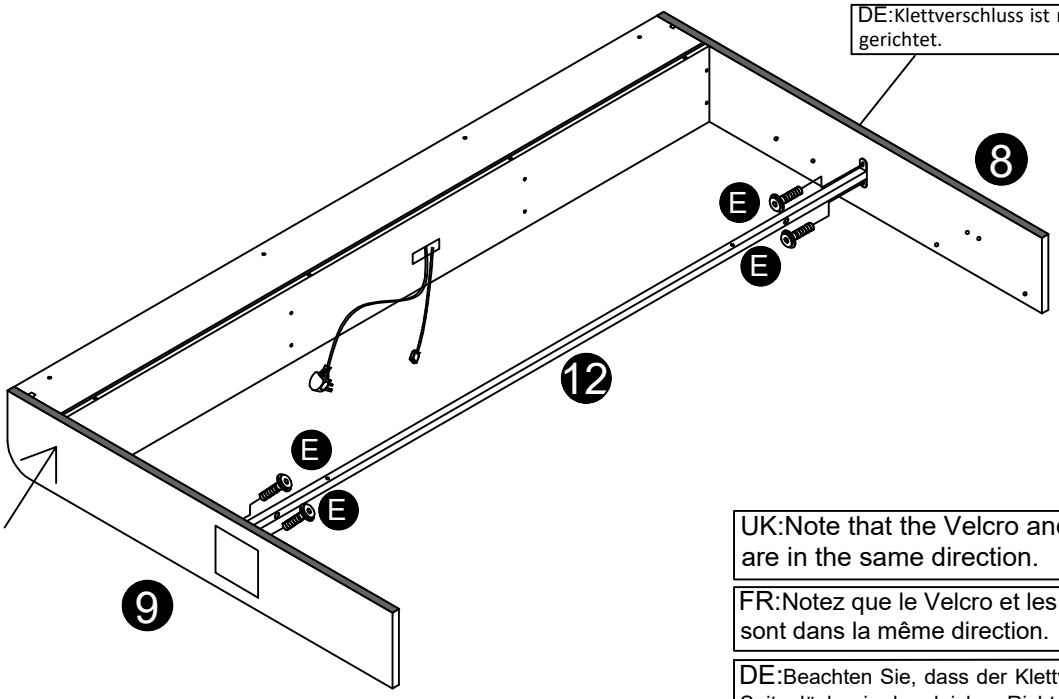

UK:Note that the Velcro and side holes are in the same direction.

FR:Notez que le Velcro et les trous latéraux sont dans la même direction.

DE:Beachten Sie, dass der Klettverschluss und die Seitenlöcher in der gleichen Richtung sind.

Step8

B		M8x35mm	2pcs
J		M5*65mm	1pc

UK:Note that the Velcro and side holes are in the same direction.

FR:Notez que le Velcro et les trous latéraux sont dans la même direction.

DE:Beachten Sie, dass der Klettverschluss und die Seitenlöcher in der gleichen Richtung sind.

Step9			
A		M8x55mm	4pcs
J		M5*65mm	1pc

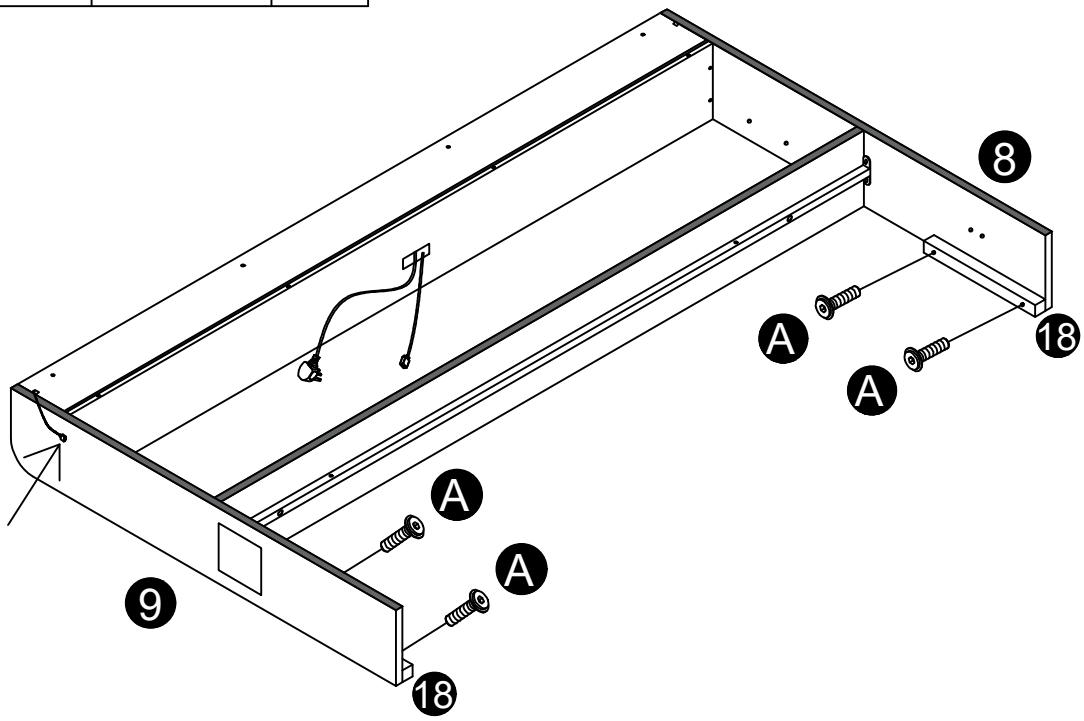

Step10			
E		M8x15mm	4pcs
J		M5*65mm	1pc

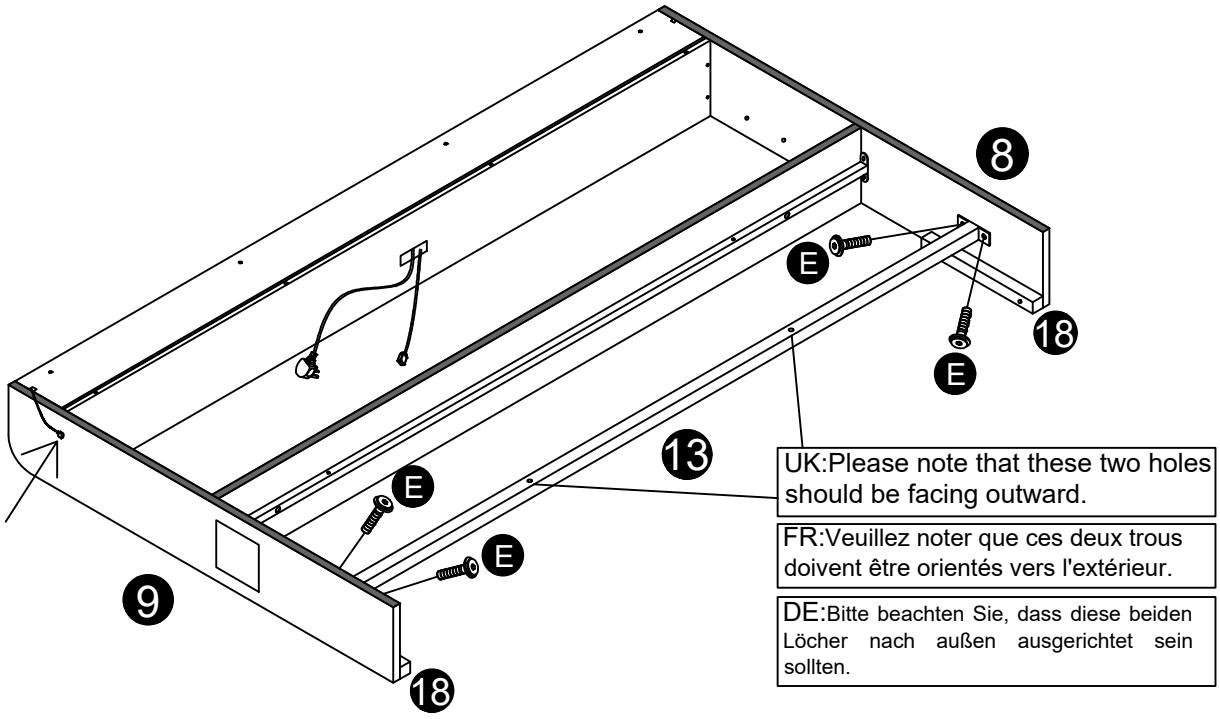

Step11

D		M8x20mm	4pcs
J		M5*65mm	1pc

Step12

D		M8x20mm	4pcs
J		M5*65mm	1pc

Step13

UK:RECOMMEND 2 OR MORE ADULTS FOR QUICKER ASSEMBLY

FR:RECOMMANDER 2 ou plus d'adultes pour un assemblage plus rapide

DE:2 oder mehr Erwachsene für eine schnellere Versammlung empfehlen

2PERS

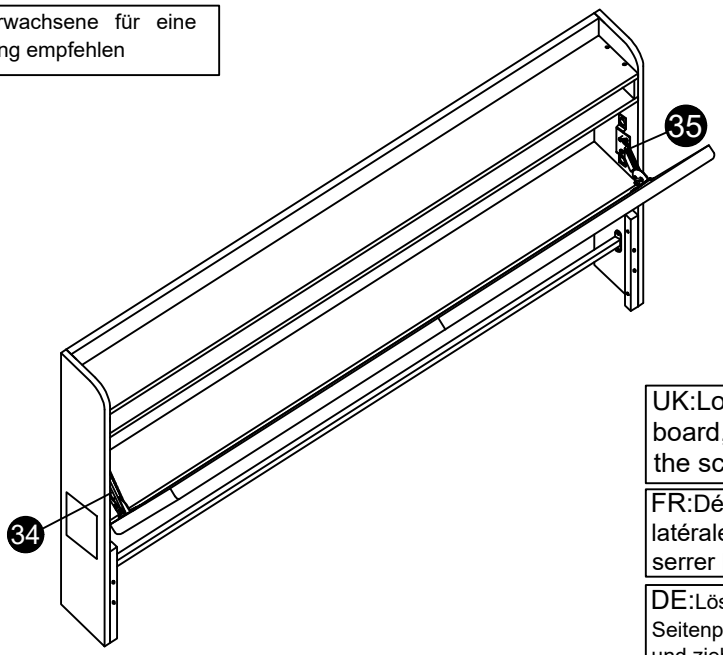

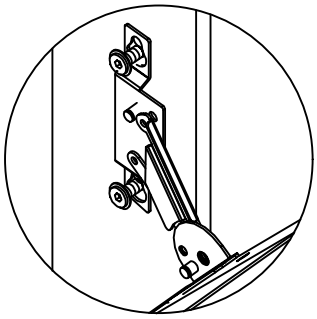

UK:Loosen the screws on the side board, hang the brackets and tighten the screws.

FR:Détendre les vis sur la planche latérale, accrocher les supports et serrer les vis.

DE:Lösen Sie die Schrauben auf der Seitenplatte, hängen Sie die Halterungen und ziehen Sie die Schrauben fest.

Step14

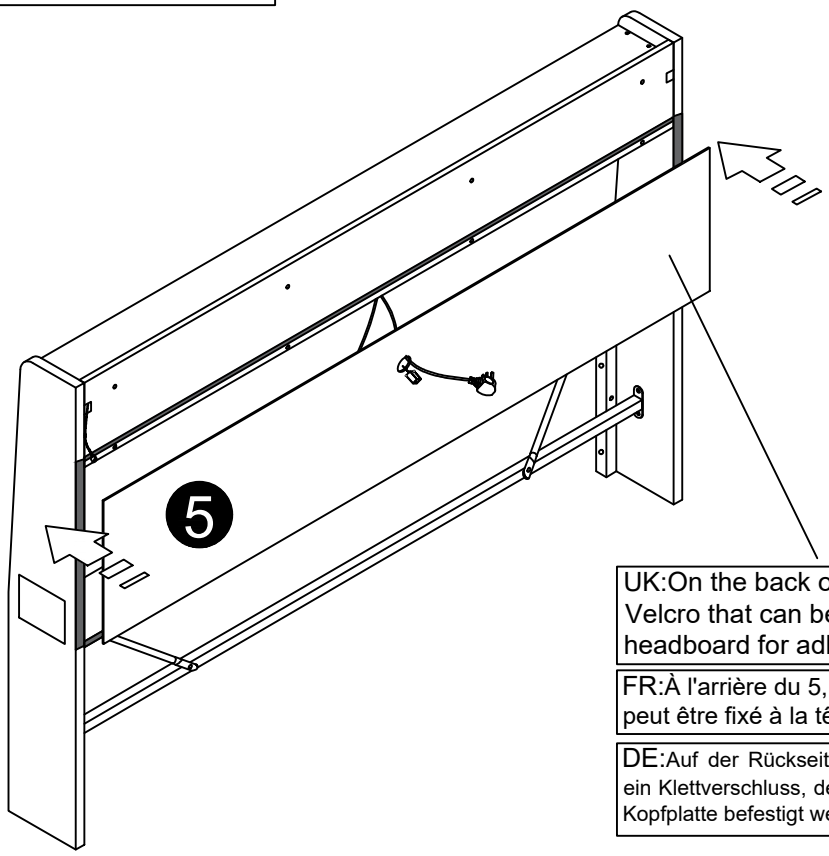

UK:On the back of the 5, there is a Velcro that can be fixed to the headboard for adhesion

FR:À l'arrière du 5, il y a un Velcro qui peut être fixé à la tête pour l'adhésion

DE:Auf der Rückseite der 5 befindet sich ein Klettverschluss, der zur Haftung an der Kopfplatte befestigt werden kann

Step15

B		M8x35mm	8pcs
E		M8x15mm	8pcs
J		M5*65mm	1pc

Step16

D		M8x20mm	8pcs
J		M5*65mm	1pc

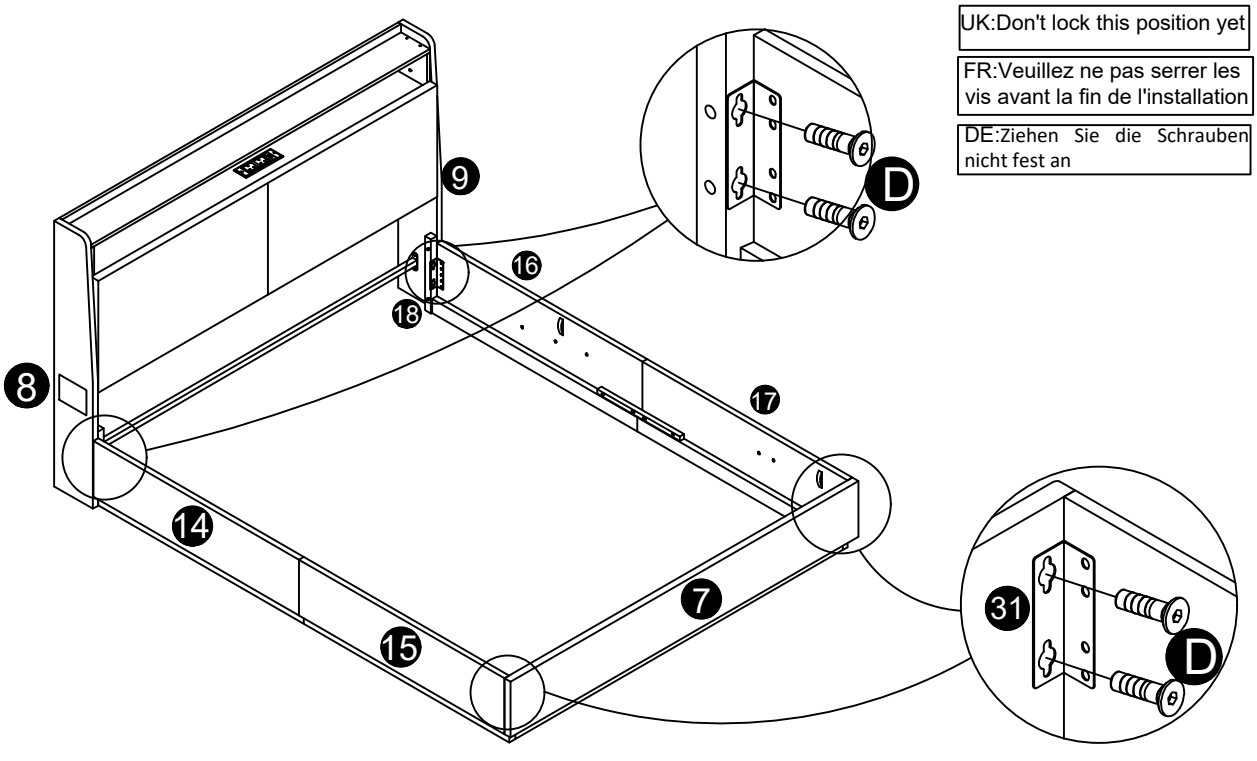

Step17

E		M8x15mm	4pcs
J		M5*65mm	1pc

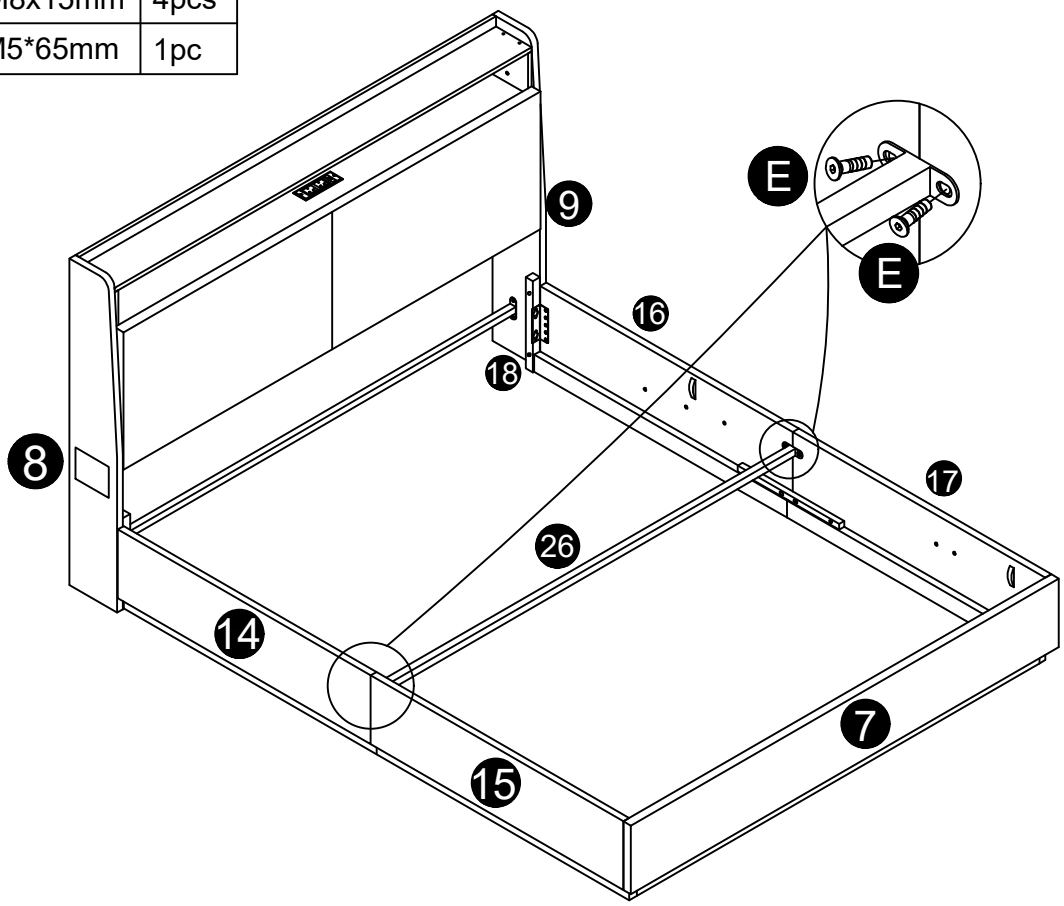

Step18

B		M8x35mm	8pcs
J		M5*65mm	1pc

UK:Wait until the 32 diagonal braces are installed and locked together

FR:Veuillez aligner les trous avant de serrer les vis des pièces n°32

DE:Ziehen Sie die Schrauben erst nach Montage von Teil Nr. 32 fest an

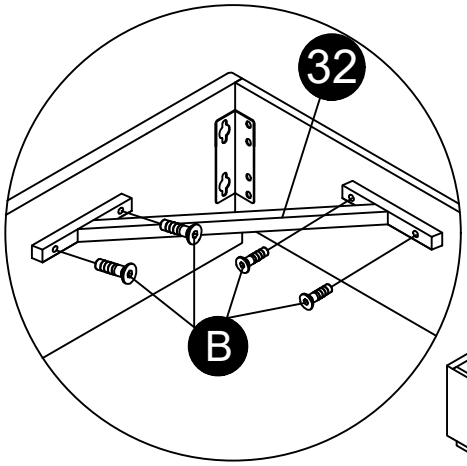

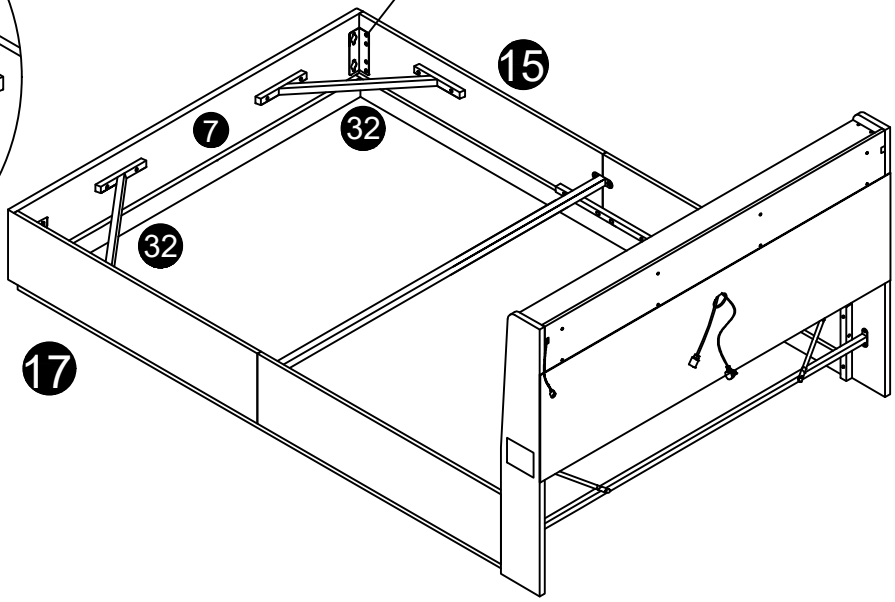

Step19

B		M8x35mm	6pcs
J		M5*65mm	1pc

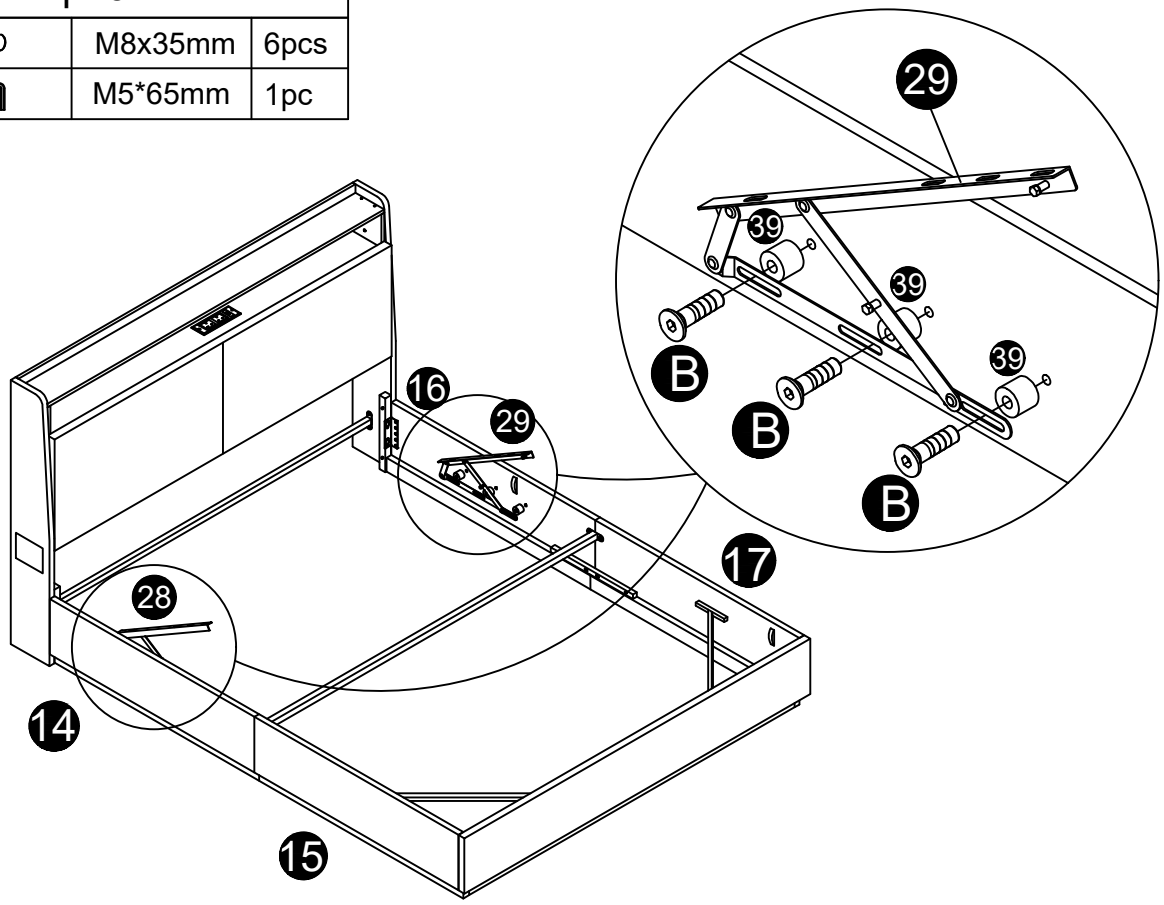

Step20

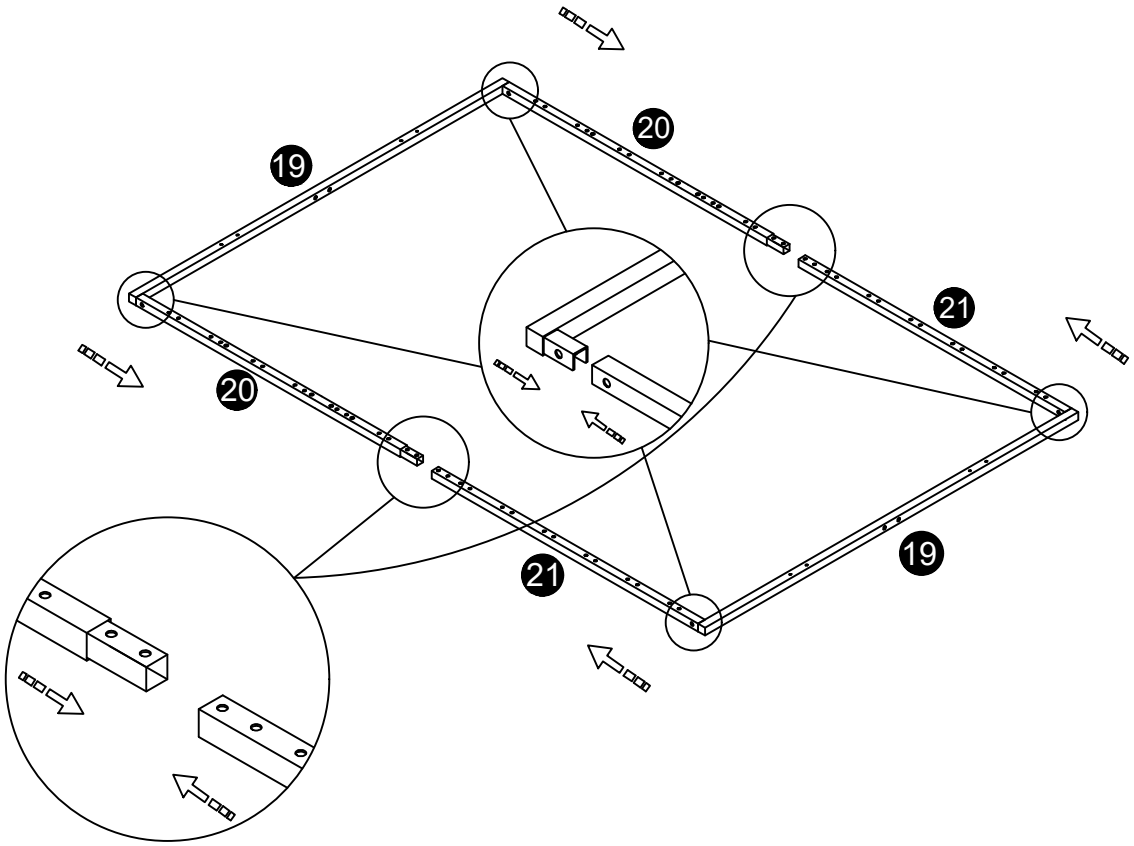

Step21

B		M8x35mm	4pcs
M		M6x12mm	4pcs
G		M8	4pcs
H		M8	1pc
J		M5*65	1pc
N		M4*65	1pc

UK: Insert U-shaped reinforcement tube

FR: Insérer un tube de renforcement en forme de U

DE : U-förmiges Verstärkungsrohr einfügen

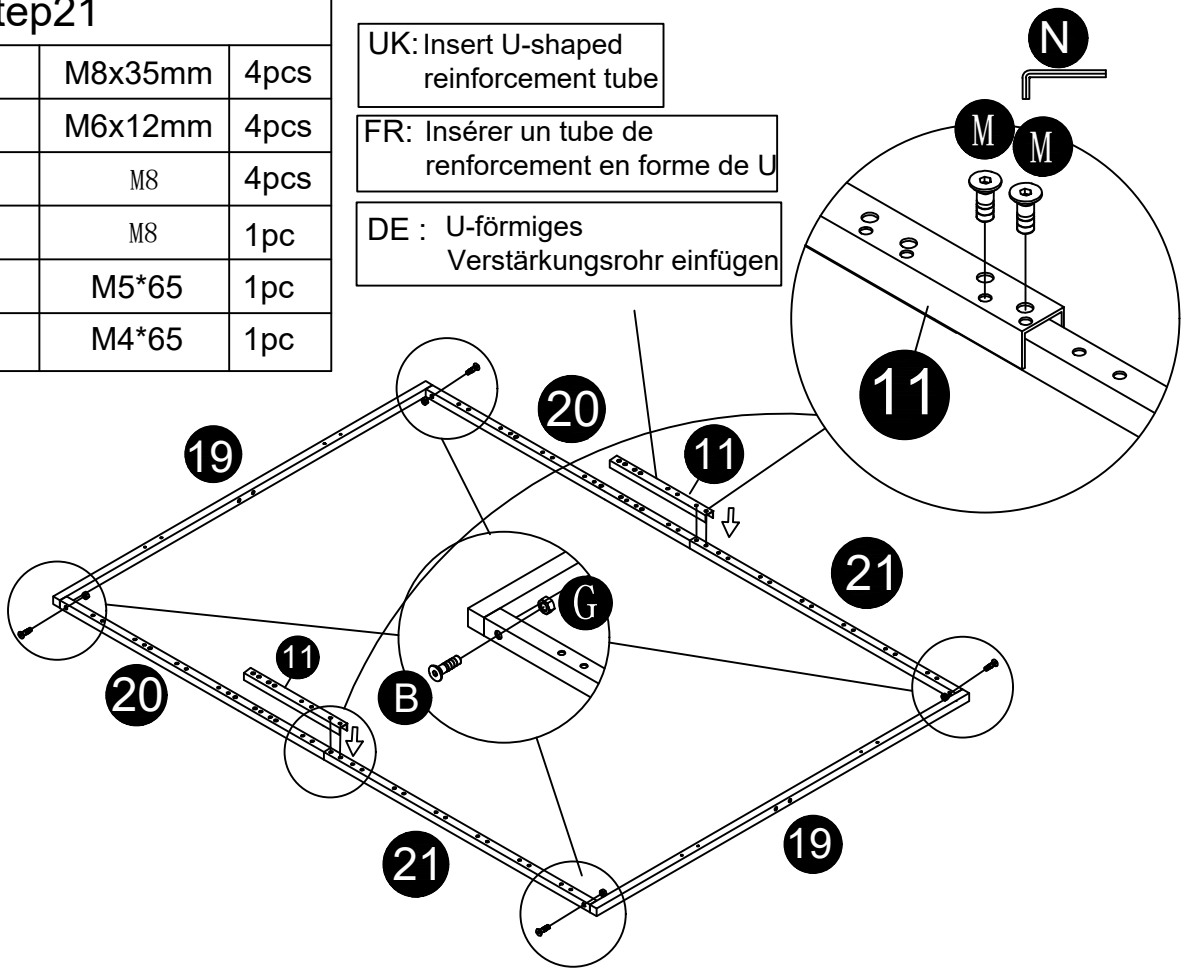

Step22

L		M8x40mm	8pcs

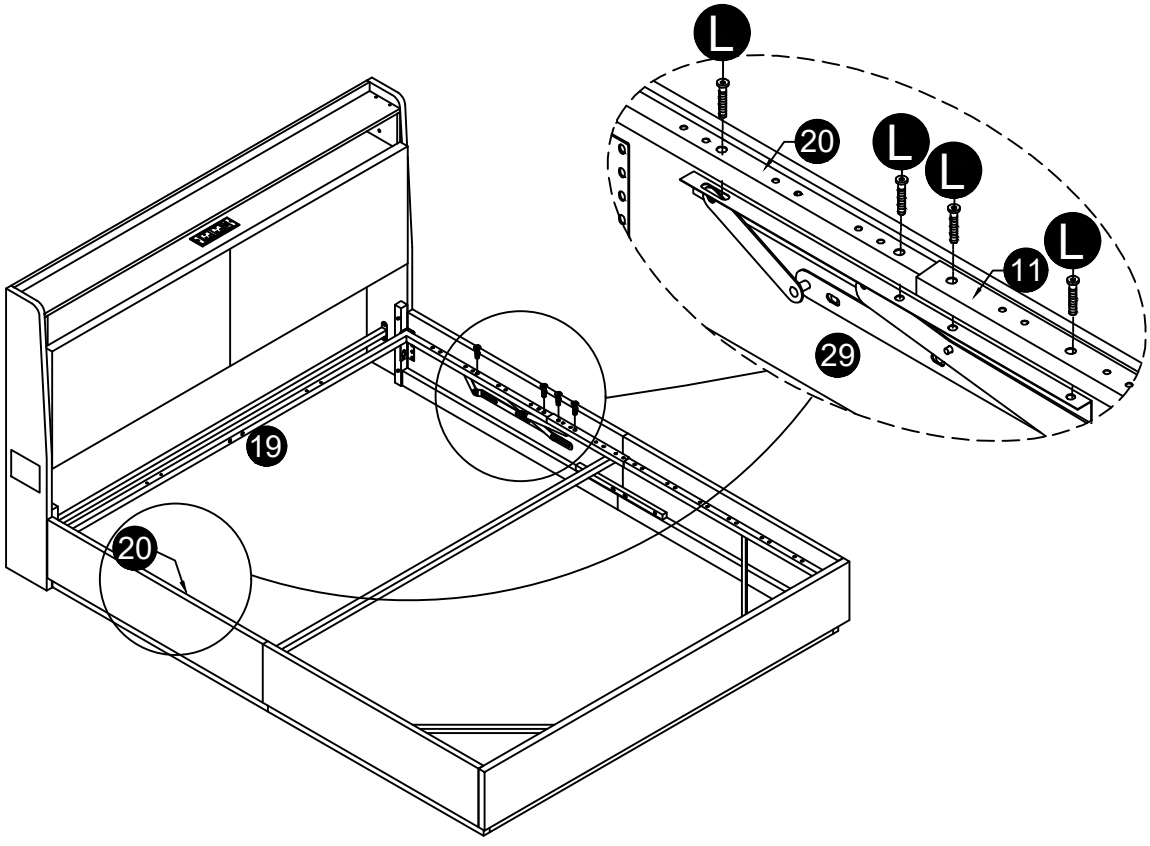

Step23

G		M8	8pcs
H	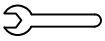	M8	1pc
J		M5*65mm	1pc

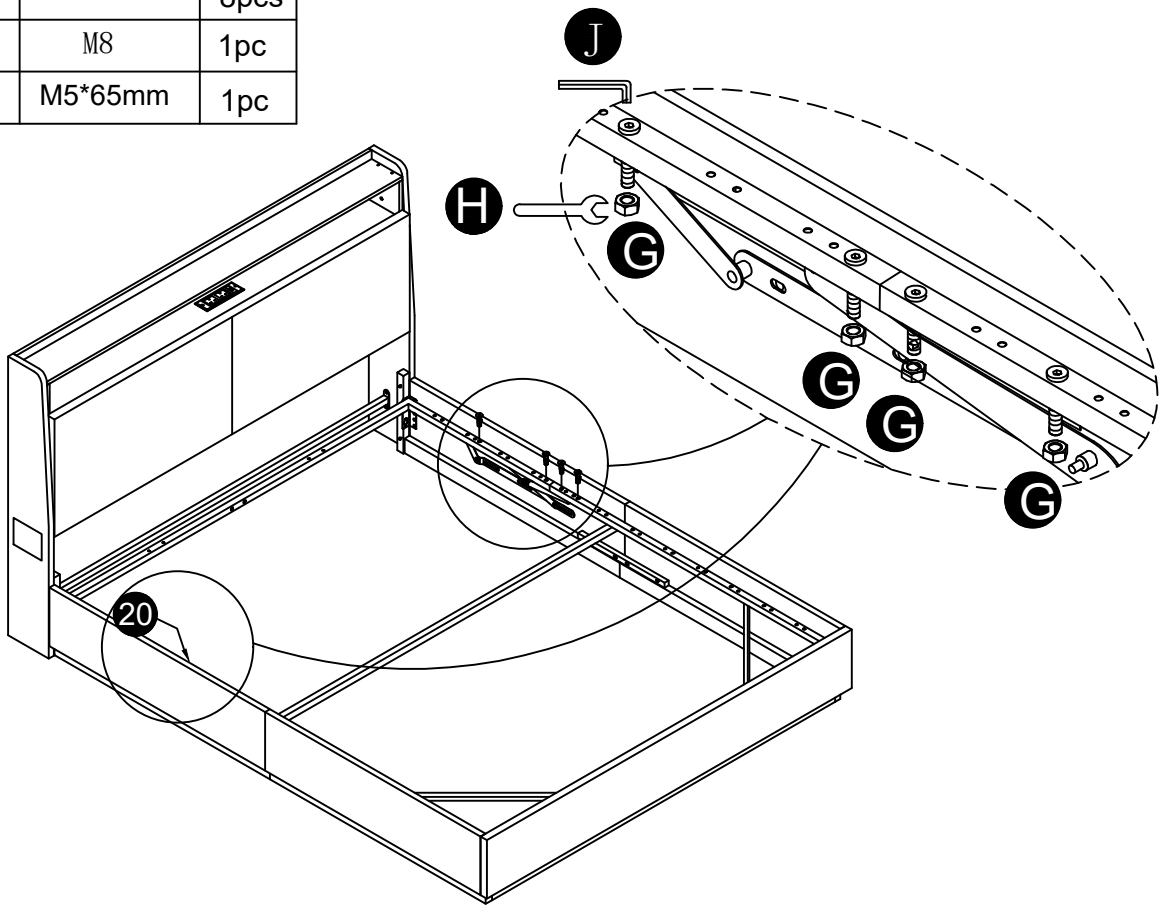

Step24

B		M8x35mm	3pcs
J		M5*65mm	1pc

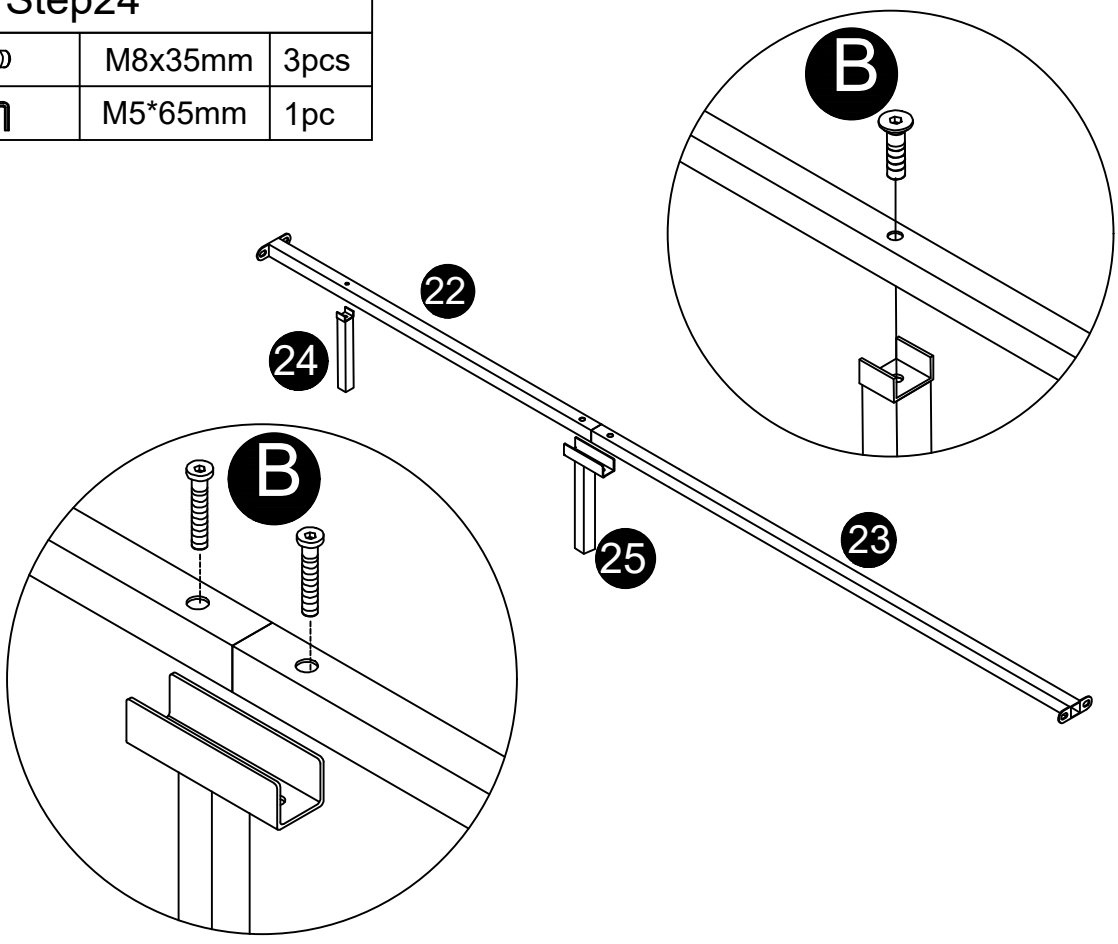

Step25

B		M8*35mm	4pcs
G		M8	4pcs
H	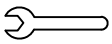	M8	1pc
J	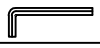	M5*65mm	1pc

Step26

G		M8	4pcs
H	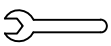	M8	1pc

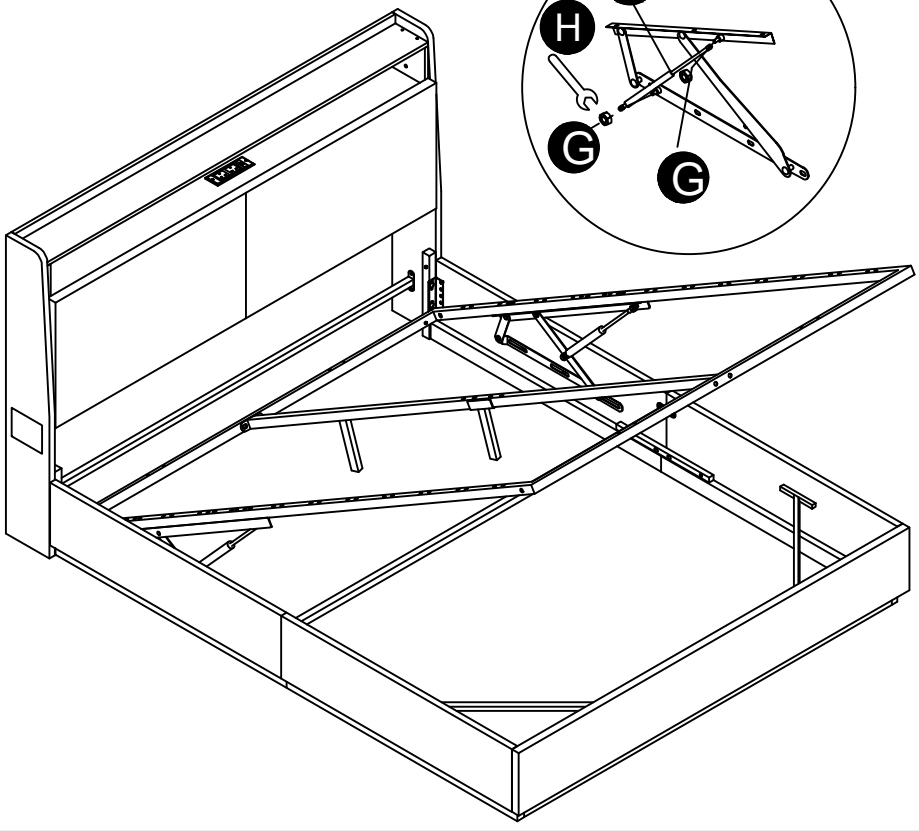

UK:Remove the nut first, hang the 30th, and then tighten the nut

FR:Veuillez d'abord desserrer les écrous pour installer la pièce n°30, puis resserrer les écrous

DE:Lösen Sie die Schraubenmutter, setzen Sie das Teil Nr. 30 ein und ziehen Sie dann sie wieder an

Step27

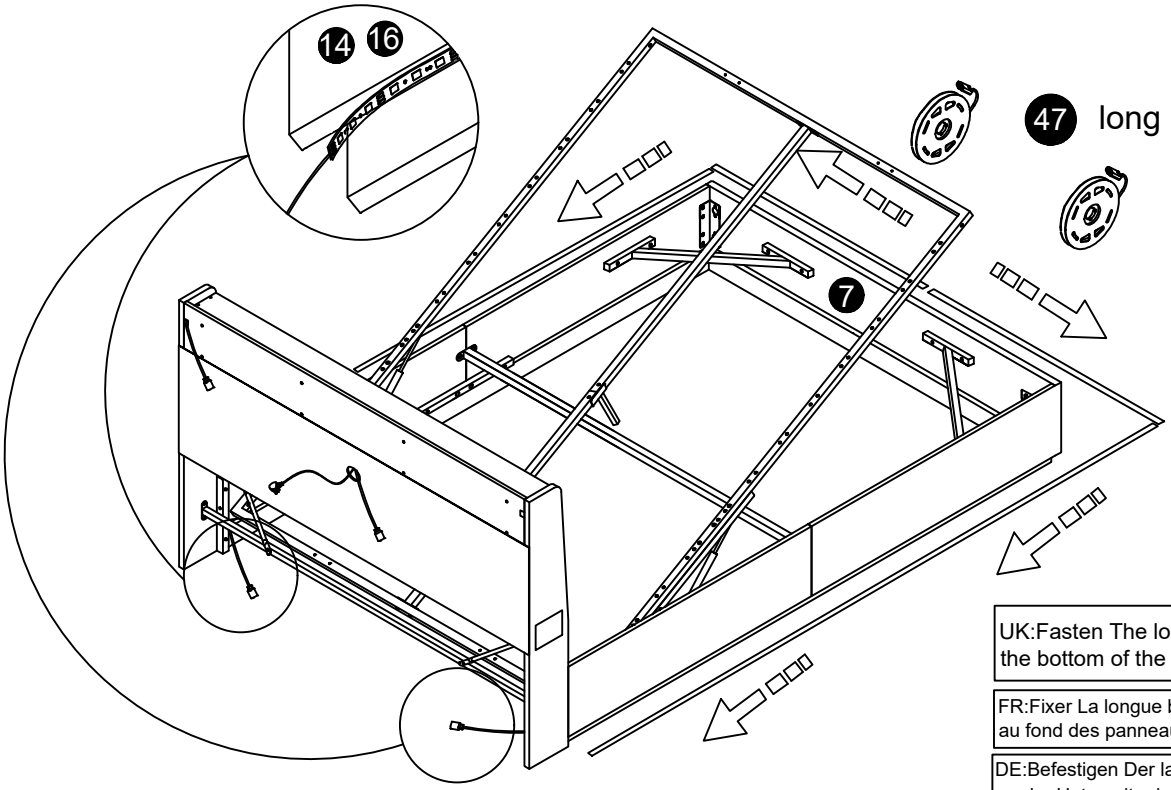

UK:Fasten The long light strip to the bottom of the side panels

FR:Fixer La longue bande de lumière au fond des panneaux latéraux

DE:Befestigen Der lange Lichtstreifen an der Unterseite der Seitenplatten

Step28

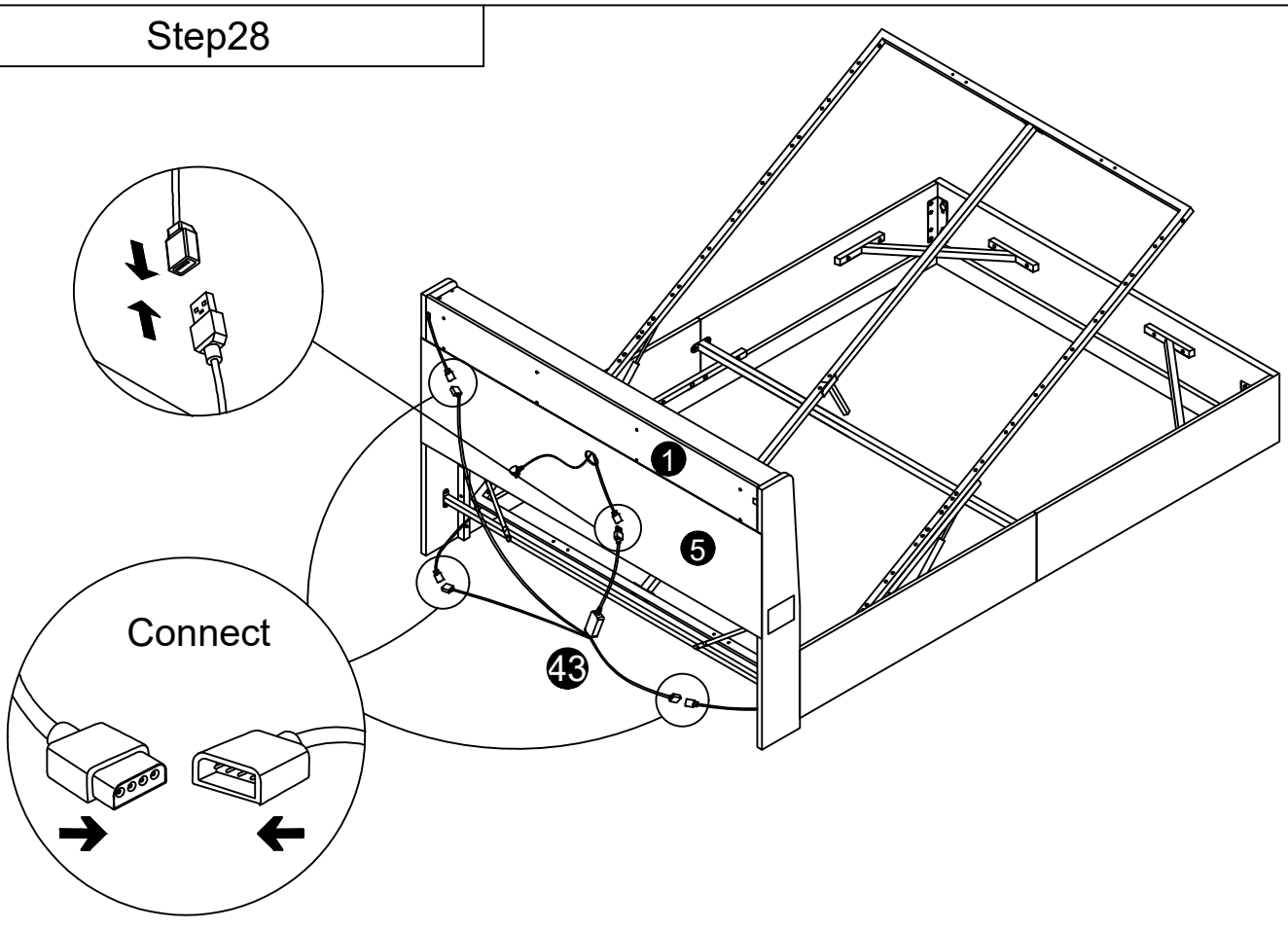

Step29

UK:Paste the 45 # foam pad on the middle pipe

FR:Veuillez coller le coussin EVA anti-vibration n°45 sur le tube central

DE:Kleben Sie den Dämpferstreifen Nr. 45 auf die mittlere Stange

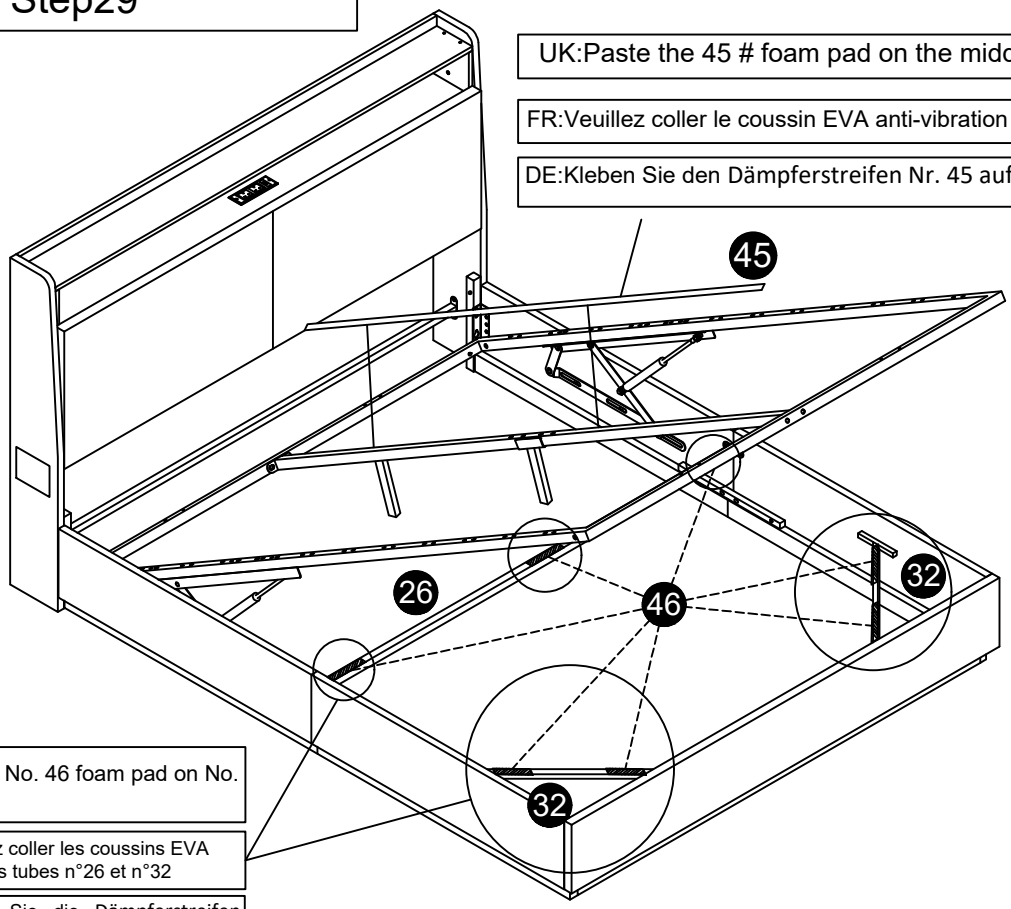

UK:Paste No. 46 foam pad on No. 26-32

FR:Veuillez coller les coussins EVA n°46 sur les tubes n°26 et n°32

DE:Kleben Sie die Dämpferstreifen Nr. 46 auf die Stangen Nr. 26-32

Step30

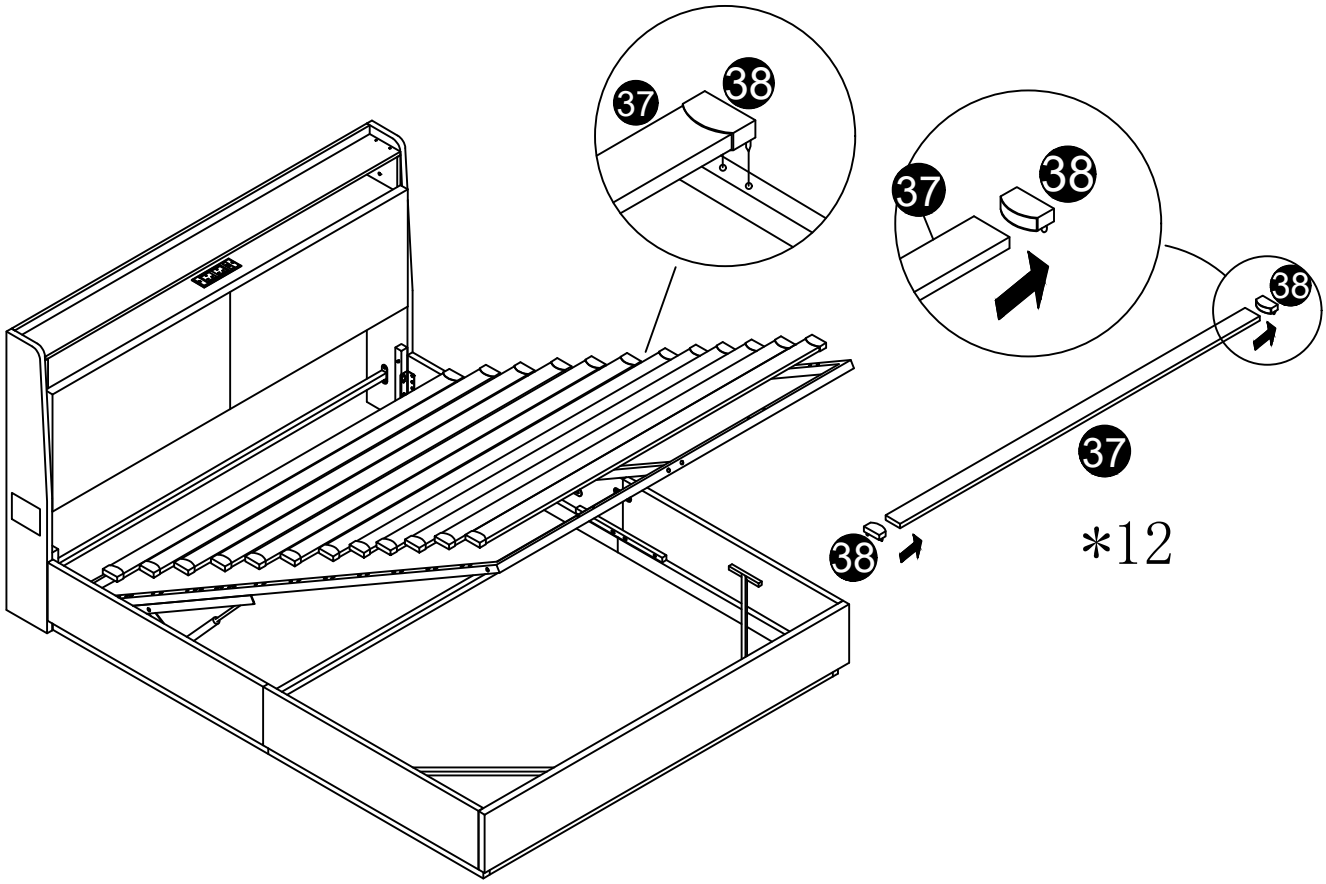

Step31

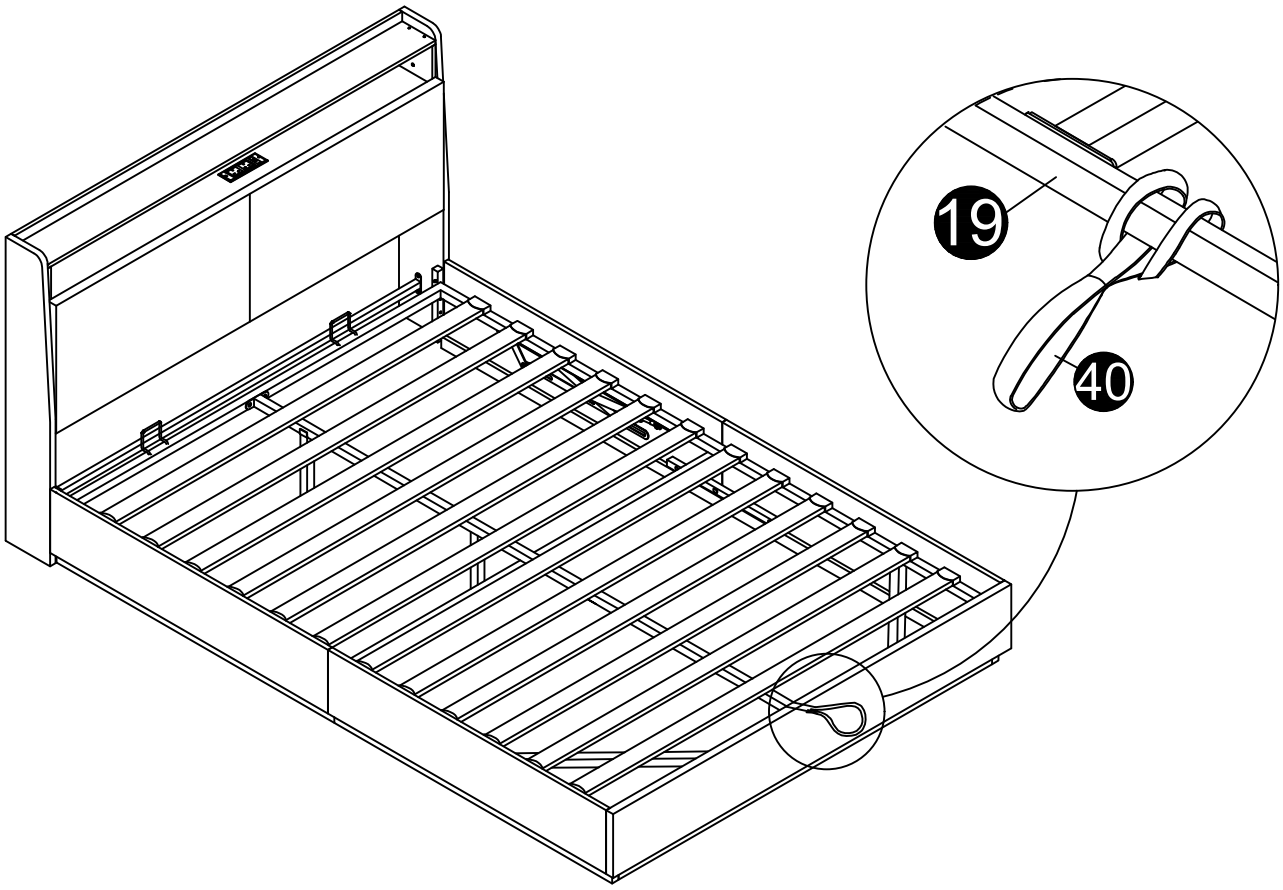

Step32

UK: The pressing direction should be perpendicular to the bed frame.

FR: La direction de pression doit être perpendiculaire au cadre du lit.

DE: Die Pressrichtung sollte senkrecht zum Bettrahmen liegen.

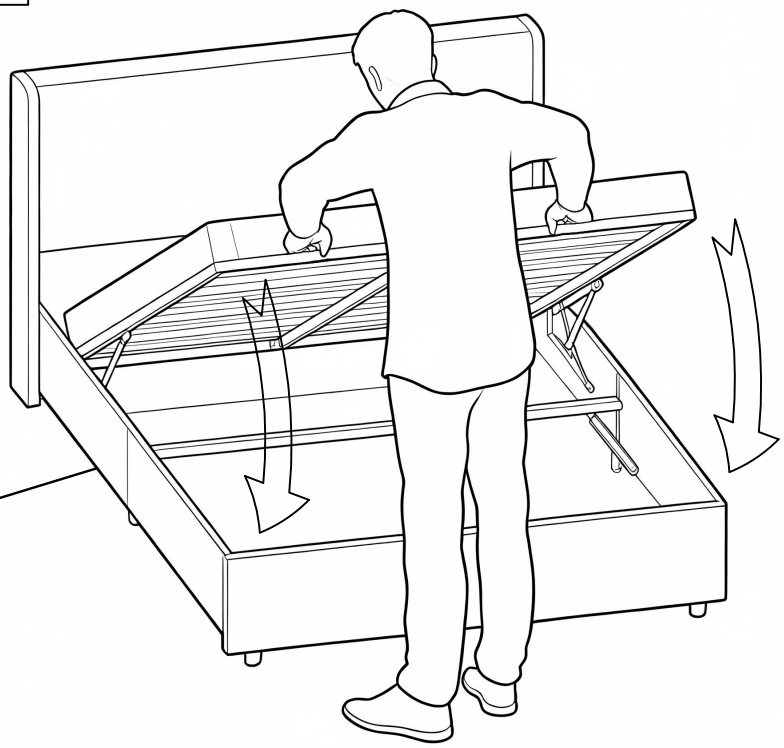

UK: Press down with a force of approximately 200N. If you can't press it down, place the mattress and press it down again.

FR: Appuyer avec une force d'environ 200N. Si vous ne pouvez pas presser, pressez vers le bas après avoir placé le matelas.

DE: Unterdruck mit einer Kraft von ca. 200N. Wenn du nicht drücken kannst, dann drücke die Matratze nach unten.

