ITEM NAME / NOM D' ITEM : COSMOPOLITAN ARM CHAIR

PARTS LIST / Liste des pièces

(1)	(2)	(3)	(4)
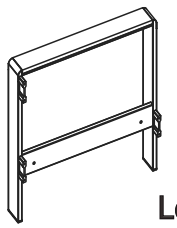 Left X1	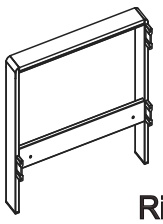 Right X1	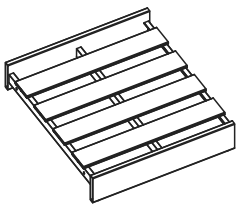 X1	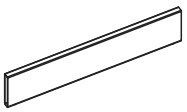 X1

(5)

1. X10

2.  X1

INSTRUCTIONS

A

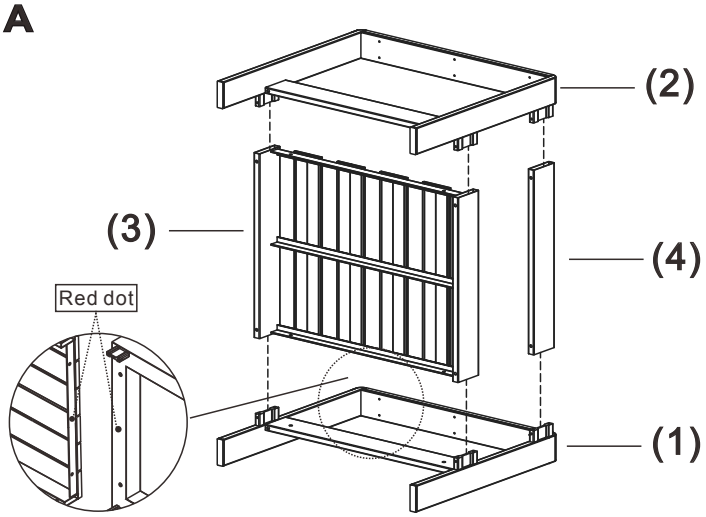

C

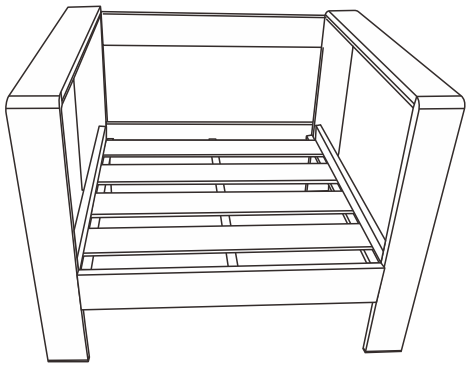

B

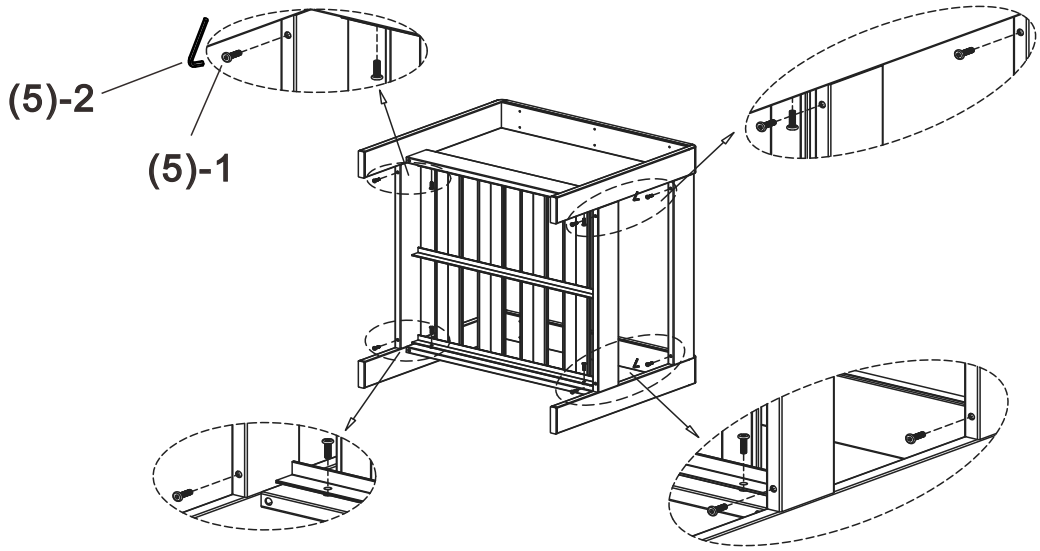

V1