ITEM NO : BATHROOM VAINITY SINK / MEUBLE LAVABO

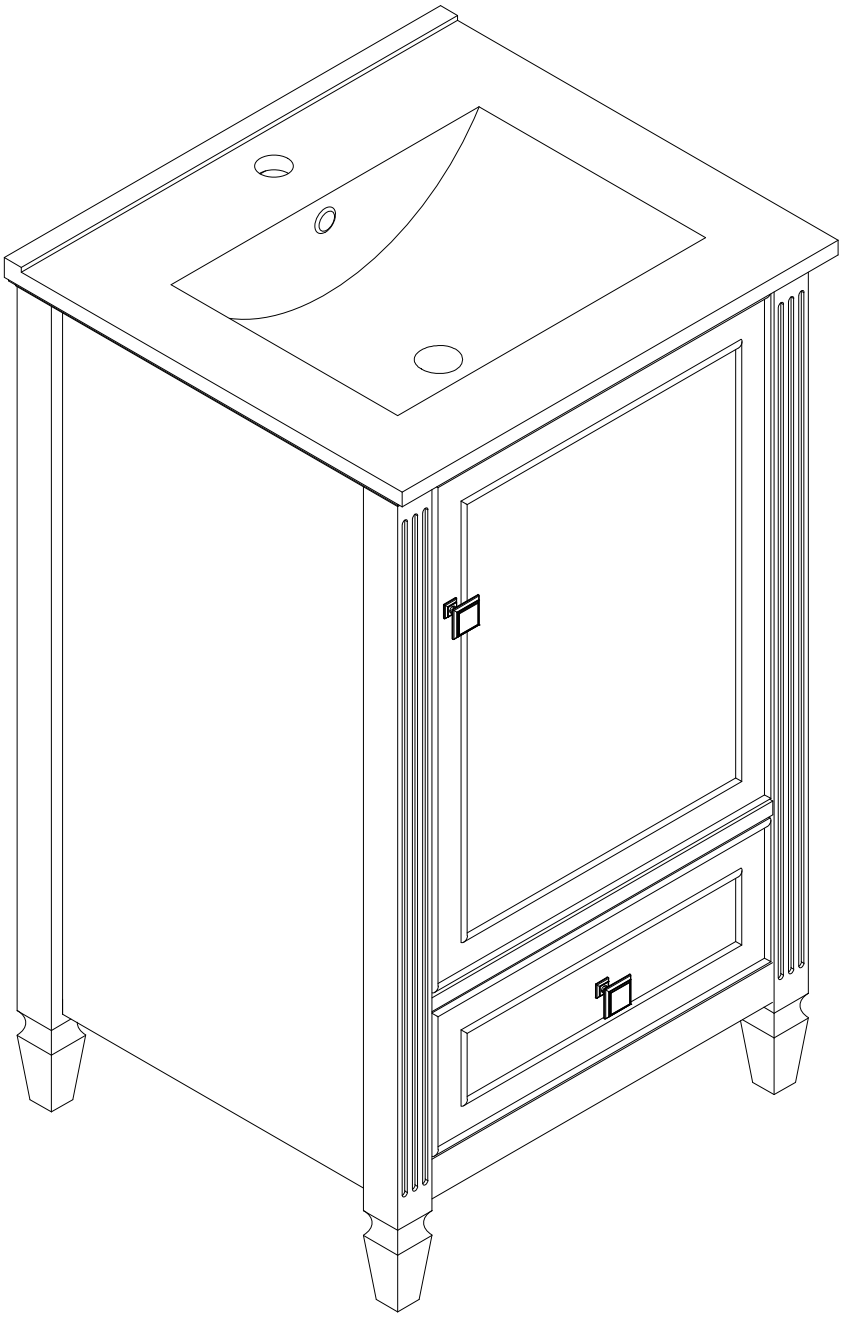

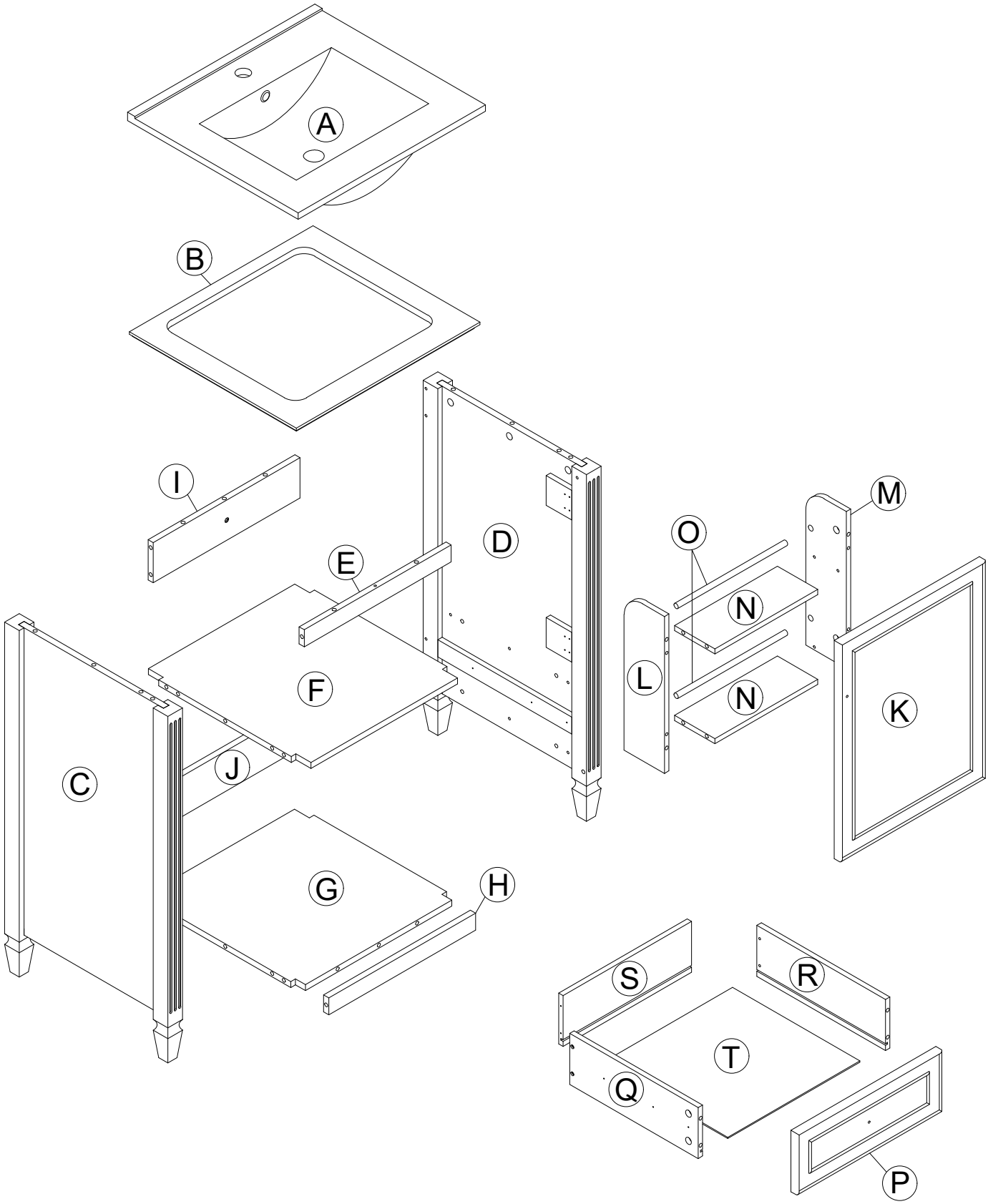
A
B
I
D
E
F
C
J
G
H
O
M
N
L
N
K
S
R
T
Q
P

PRODUCT PARTS: PIÈCES DU PRODUIT :

A	B	C	D	E
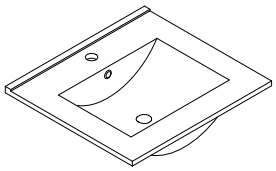	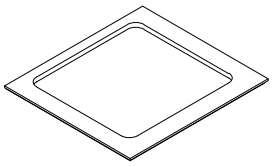	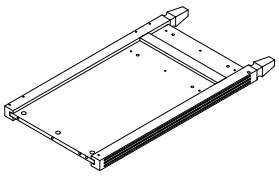	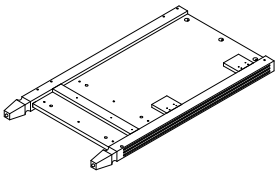	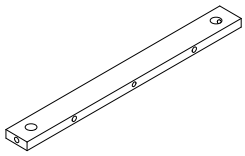
1 PC	1 PC	1 PC	1 PC	1 PC
F	G	H	I	J
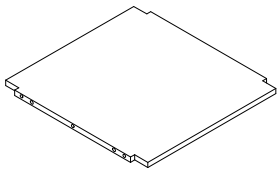	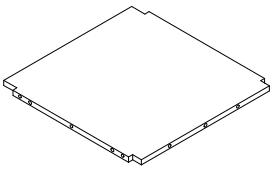	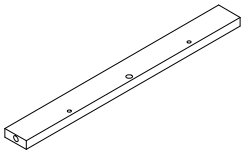	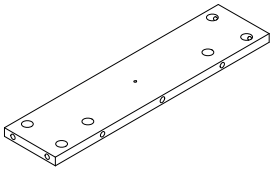	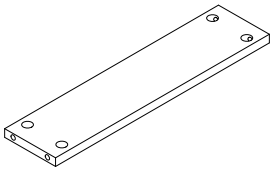
1 PC	1 PC	1 PC	1 PC	1 PC
K	L	M	N	O
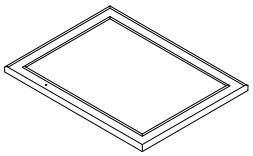	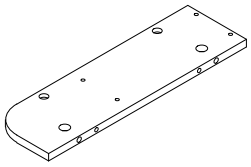	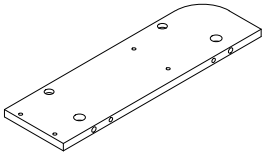	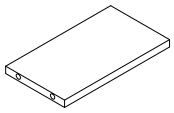	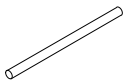
1 PC	1 PC	1 PC	2 PCS	2 PCS
P	Q	R	S	T
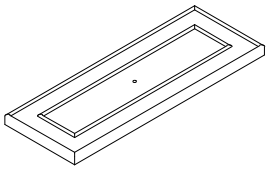	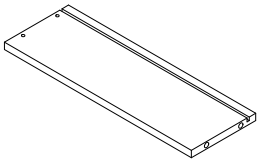	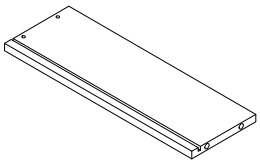	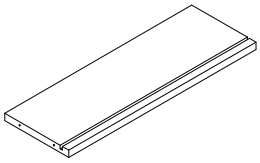	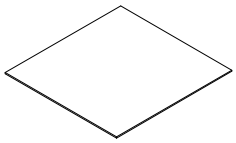
1 PC	1 PC	1 PC	1 PC	1 PC

HARDWARE: MATÉRIEL:

①	②	③	④	⑤
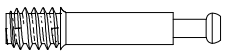 Ø6x33mm	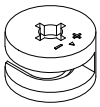 Ø15x9.5mm	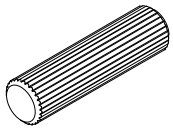 Ø8x30mm	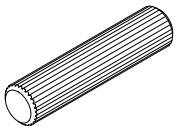 Ø6x30mm	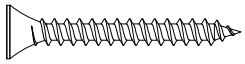 Ø4x30mm
48+2 PCS	48+2 PCS	18 PCS	4 PCS	4 PCS

⑥	⑦	⑧	⑨
Ø3.5x12mm	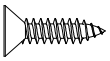 Ø3.5x15mm	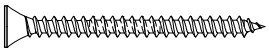 Ø4x44mm	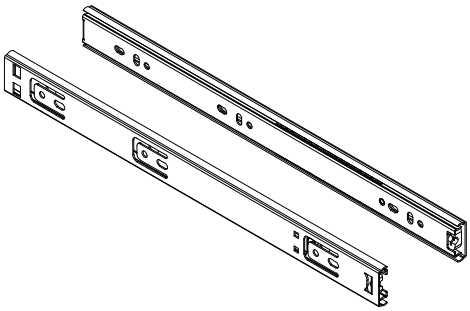 L350mm
12 PCS	12 PCS	1 PC	1 SET

⑩	⑪	⑫
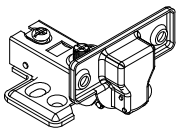 Full Overlay Hinge	Ø5/32"x18mm	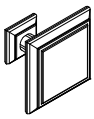
2 PCS	2 PCS	2 PCS

⑬
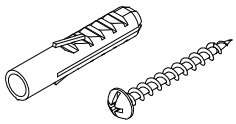
1 SET

STEP:ÉTAPE: 1

9 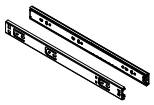 1set

The left and right release levers operate in opposite directions: move the left lever upward and the right lever downward.
Les leviers de déverrouillage gauche et droit fonctionnent dans des directions opposées : relevez le levier gauche vers le haut et abaissez le levier droit vers le bas.

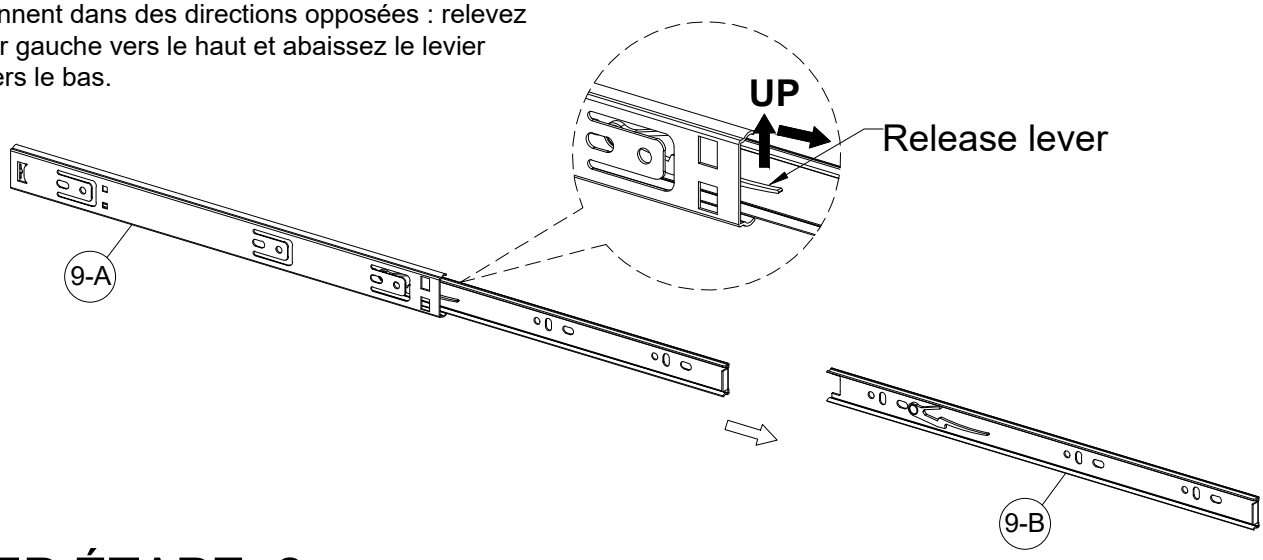

STEP:ÉTAPE: 2

9-A 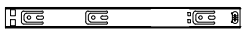 2pcs

6 Ø3.5x12mm 6pcs

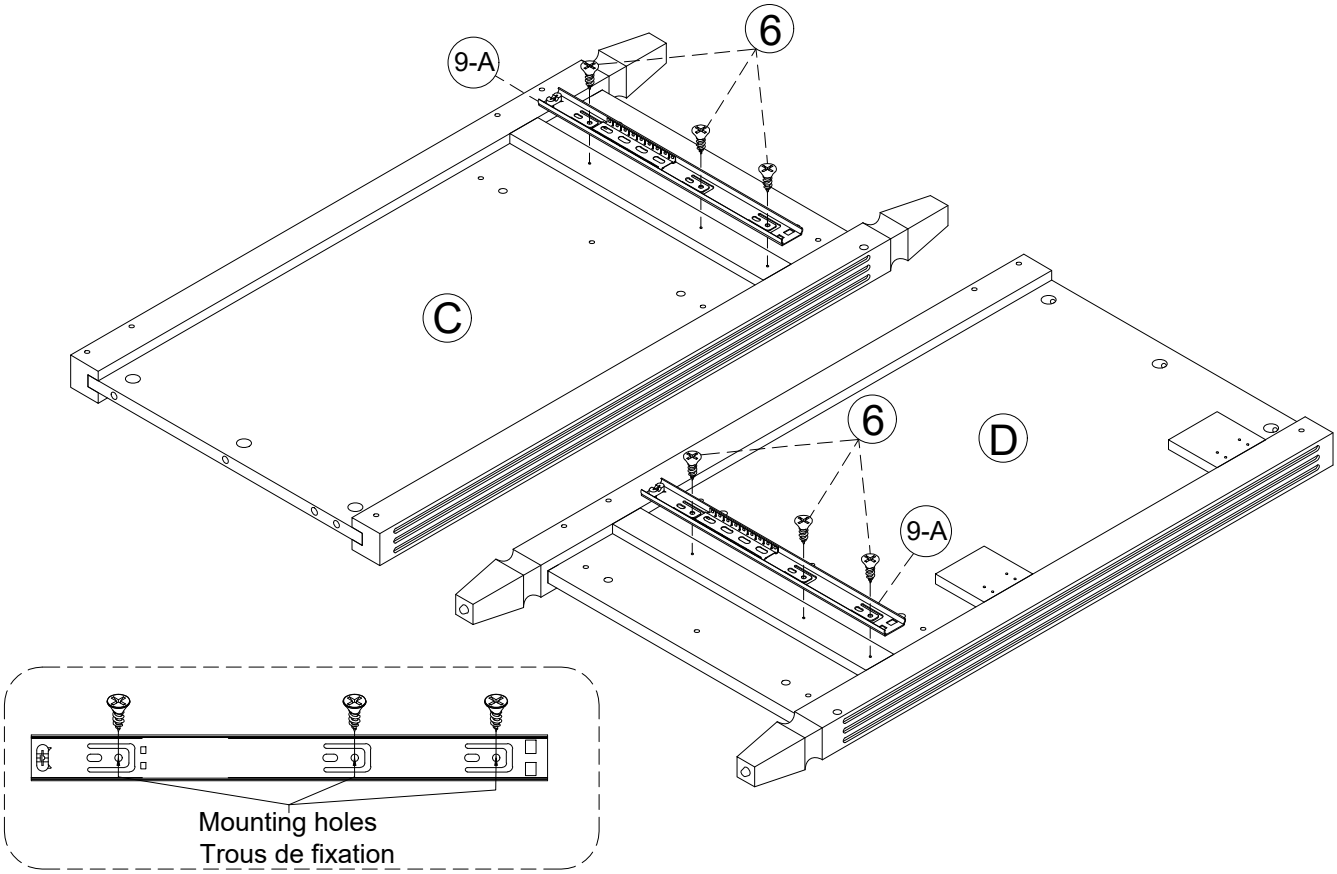

STEP:ÉTAPE: 3

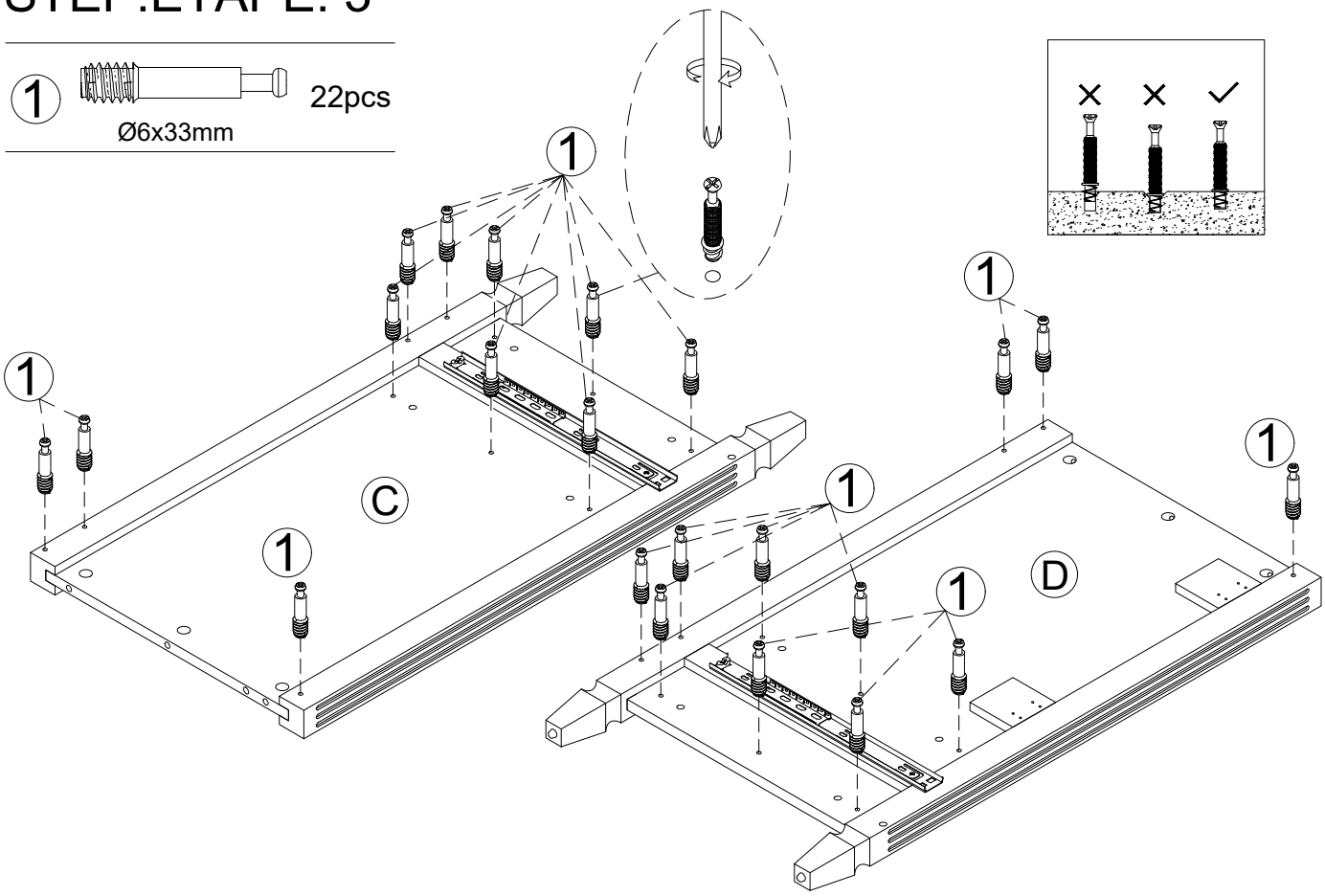

STEP:ÉTAPE: 4

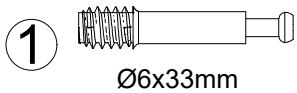

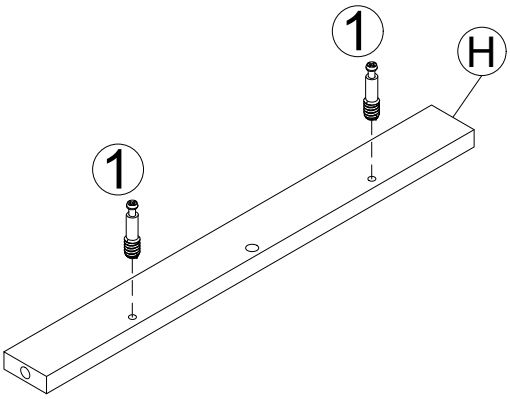

STEP:ÉTAPE: 5

2	Ø15x9.5mm	2pcs	3	Ø8x30mm	1pc

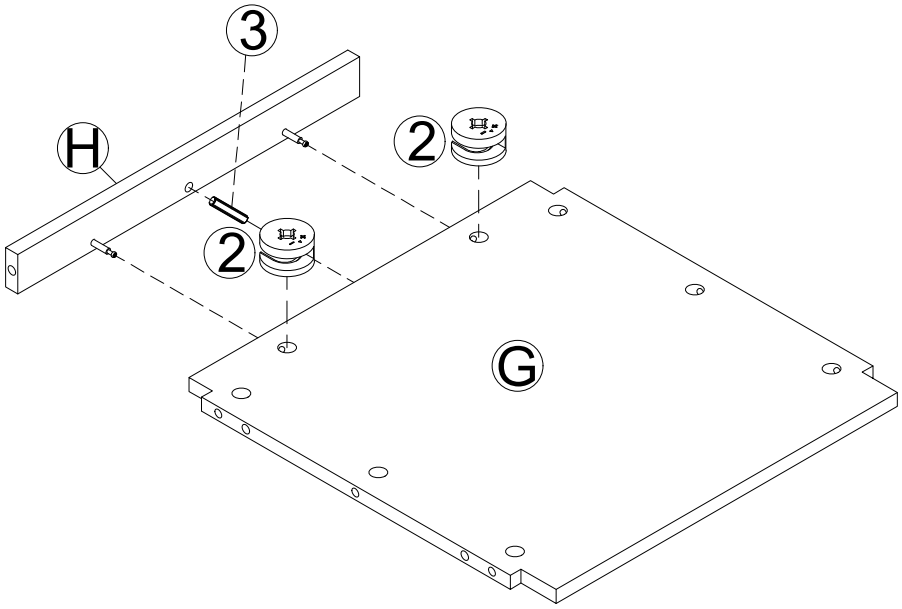

1

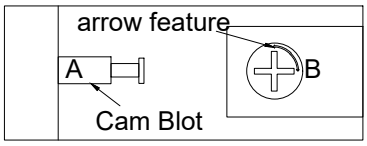

• Make sure arrow feature on Cam (B) points to Cam bolt (A)
• Assurez-vous que la flèche sur la came (B) pointe vers le boulon à came (A)

2

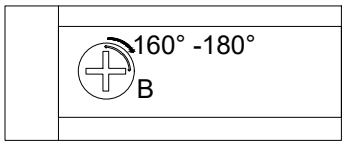

• Rotate cam (B) clockwise 160°-180° to lock parts together.
• Tournez la came (B) dans le sens des aiguilles d'une montre de 160° à 180° afin de verrouiller les pièces ensemble.

3

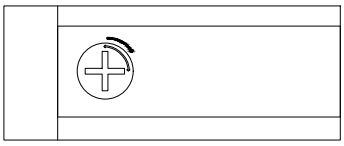

• Parts should be tight against each other and connection shoild be rigid
• Les pièces doivent être bien serrées l'une contre l'autre et la connexion doit être rigide.

STEP:ÉTAPE: 6

2	Ø15x9.5mm	8pcs	3	Ø8x30mm	2pcs

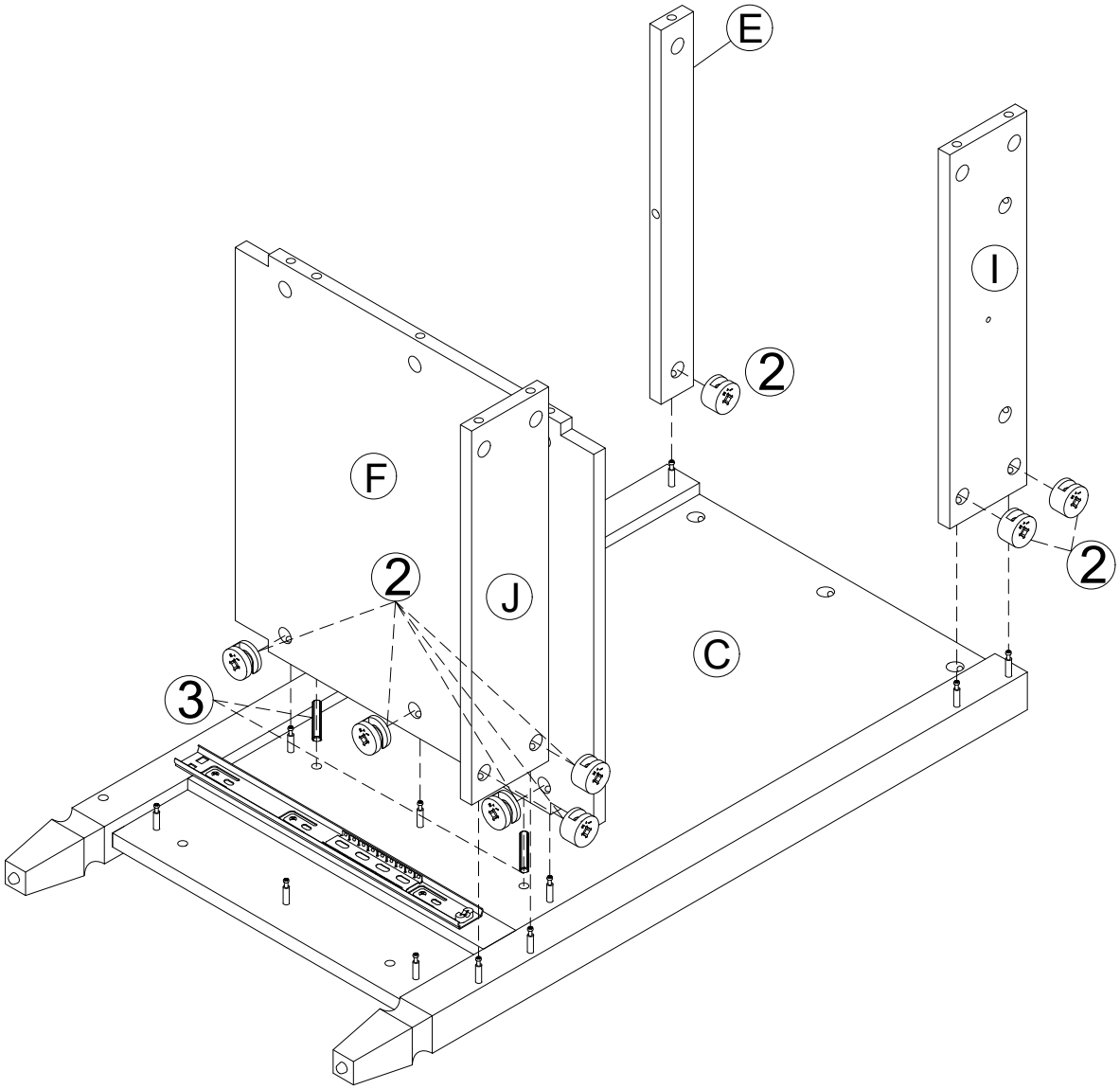

STEP:ÉTAPE: 7

2	Ø15x9.5mm	3pcs	3	Ø8x30mm	3pcs

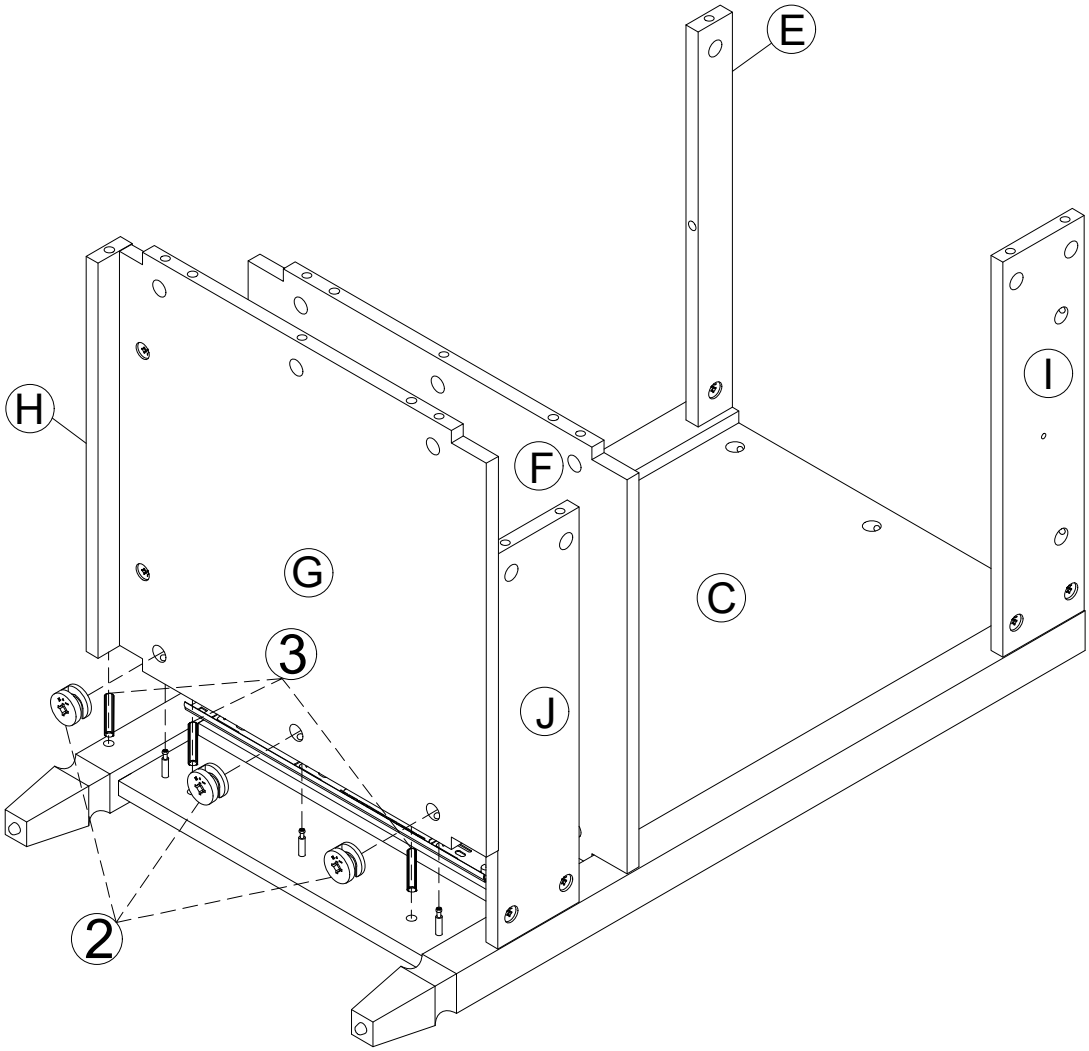

STEP:ÉTAPE: 8

2	Ø15x9.5mm	11pcs	3	Ø8x30mm	5pcs

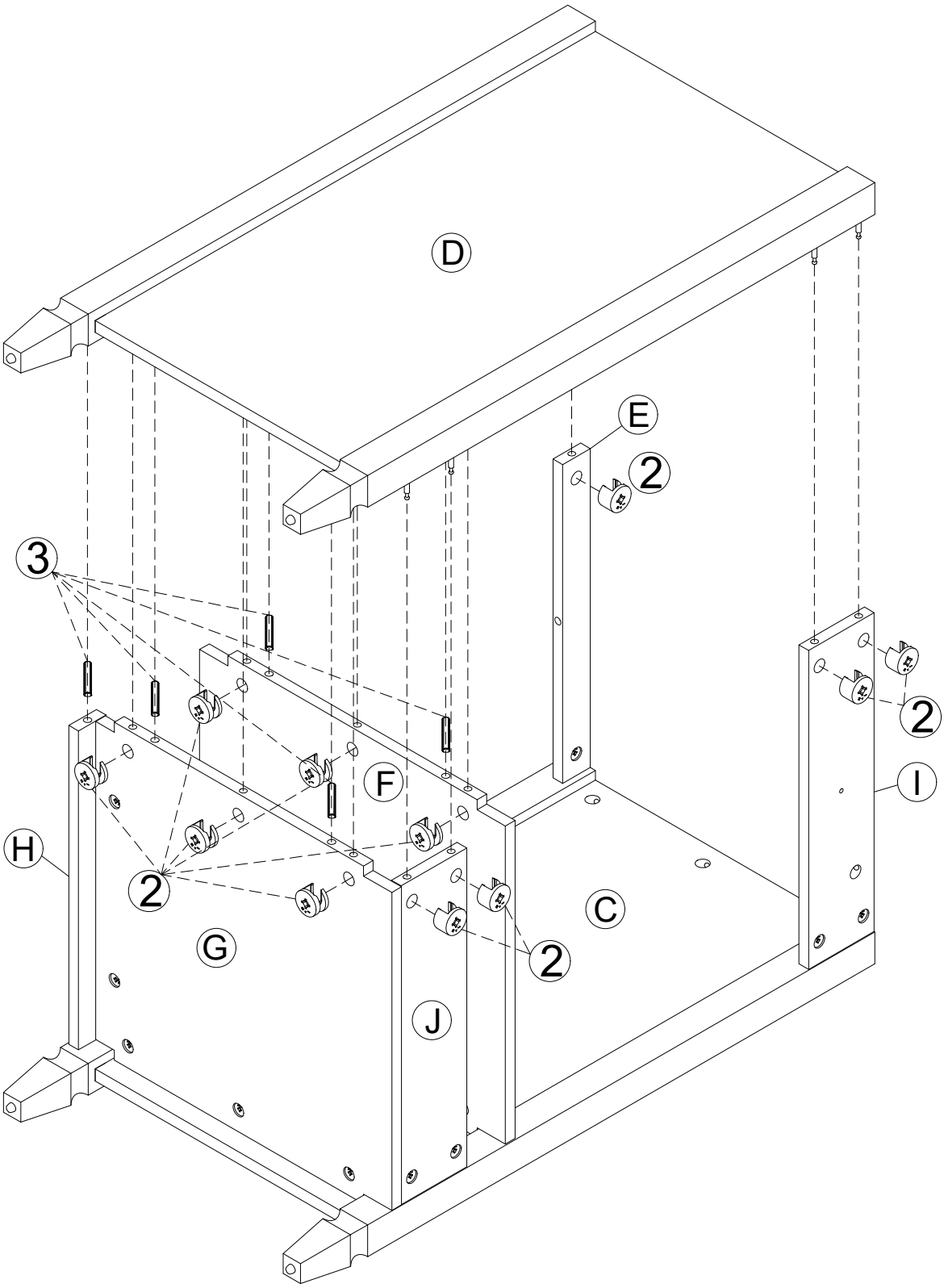

STEP:ÉTAPE: 9

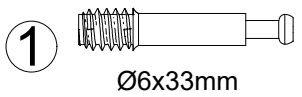

8pcs

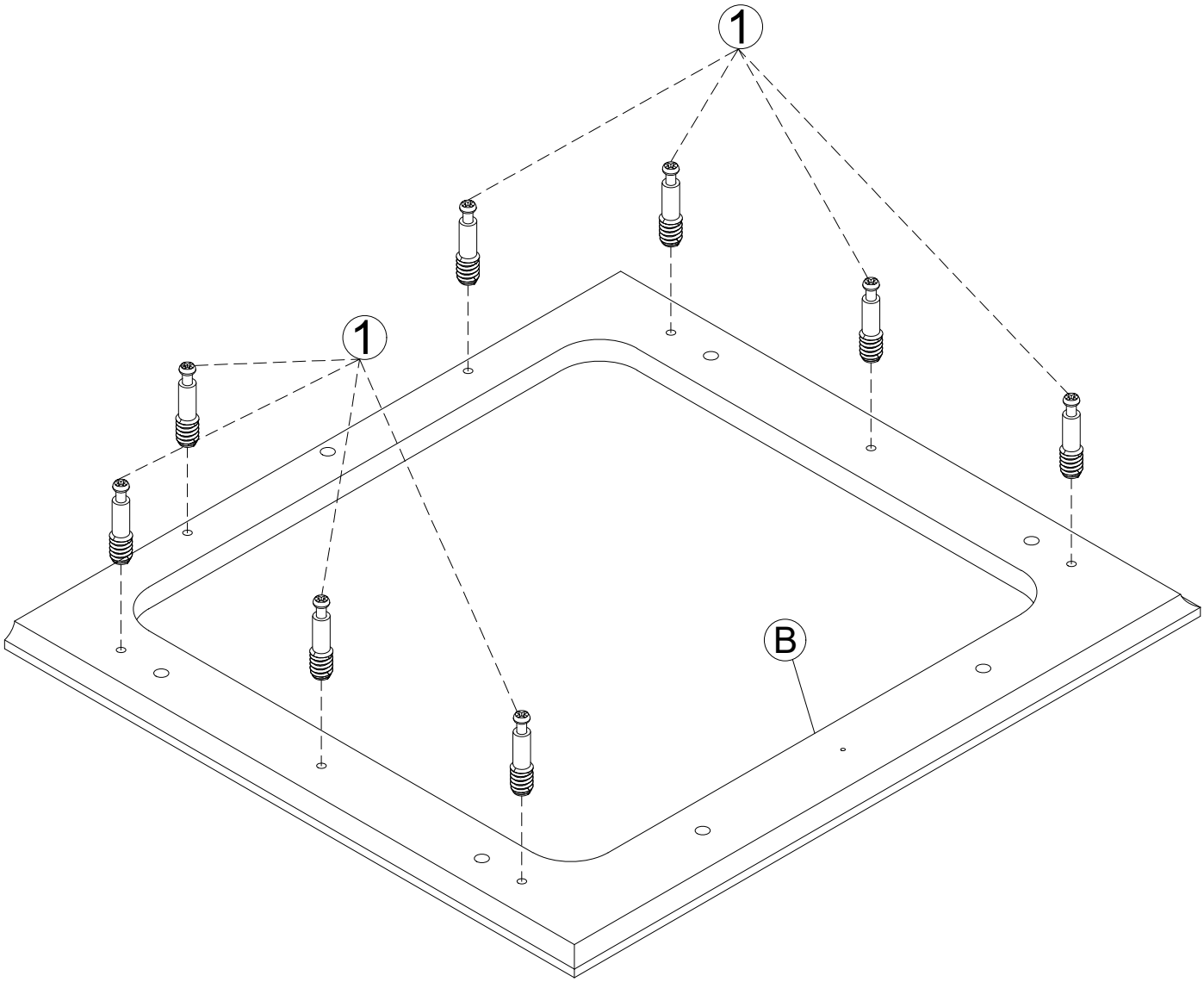

STEP:ÉTAPE: 10

2	Ø15x9.5mm	8pcs	3	Ø8x30mm	7pcs

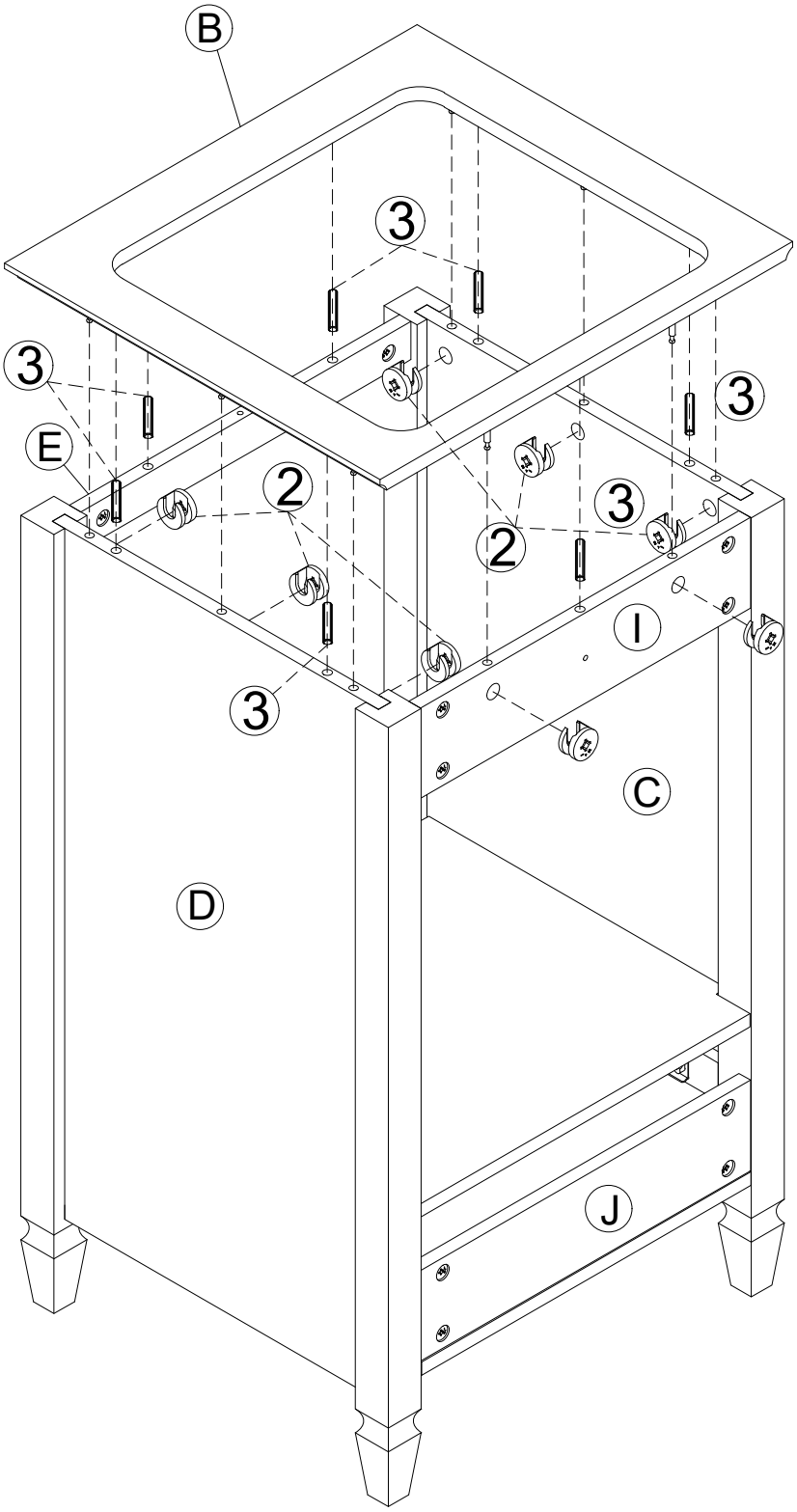

STEP:ÉTAPE: 11

8 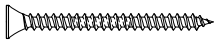 1pc

Ø4x44mm

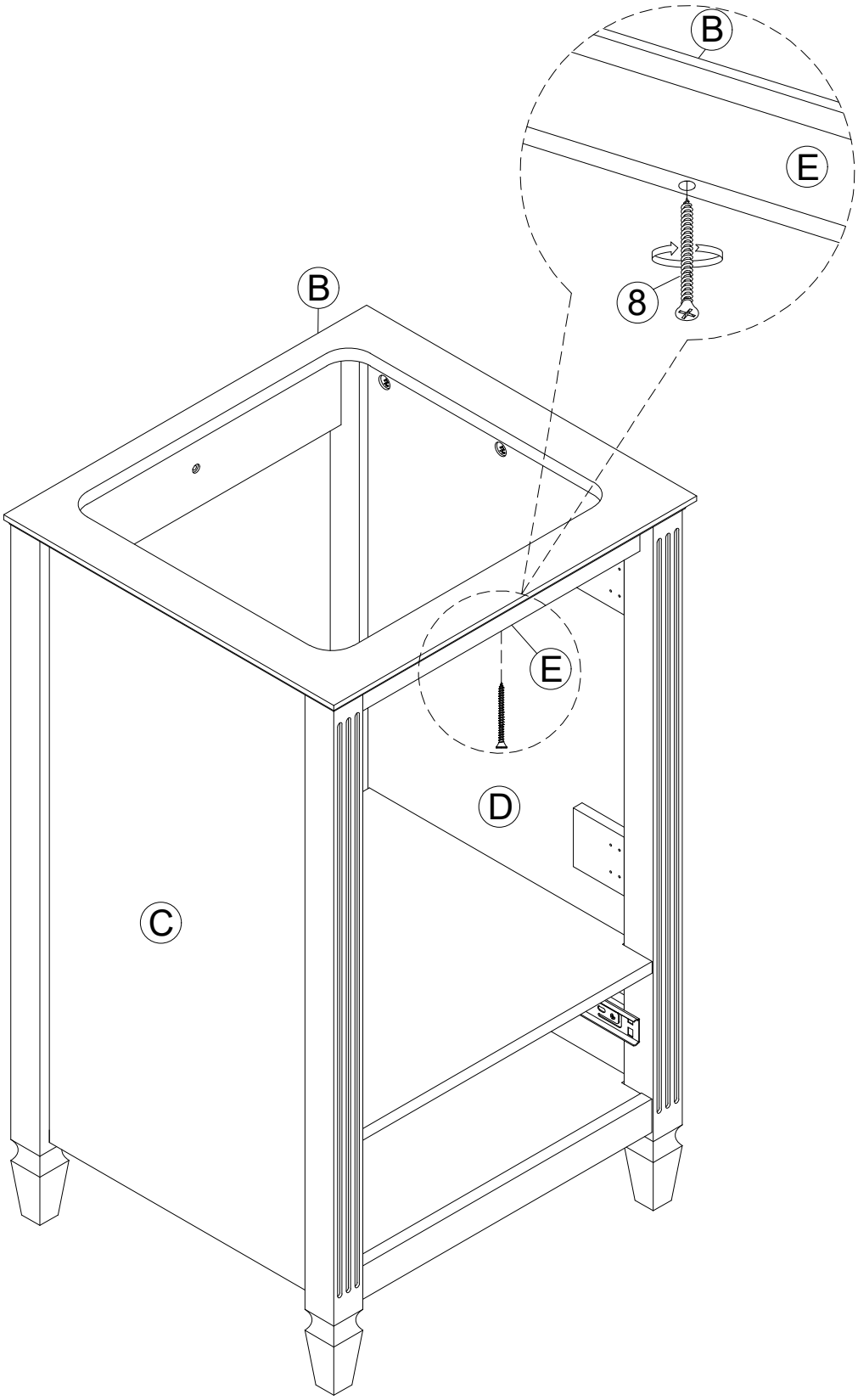

STEP:ÉTAPE: 12

1 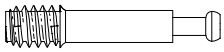 12pcs

Ø6x33mm

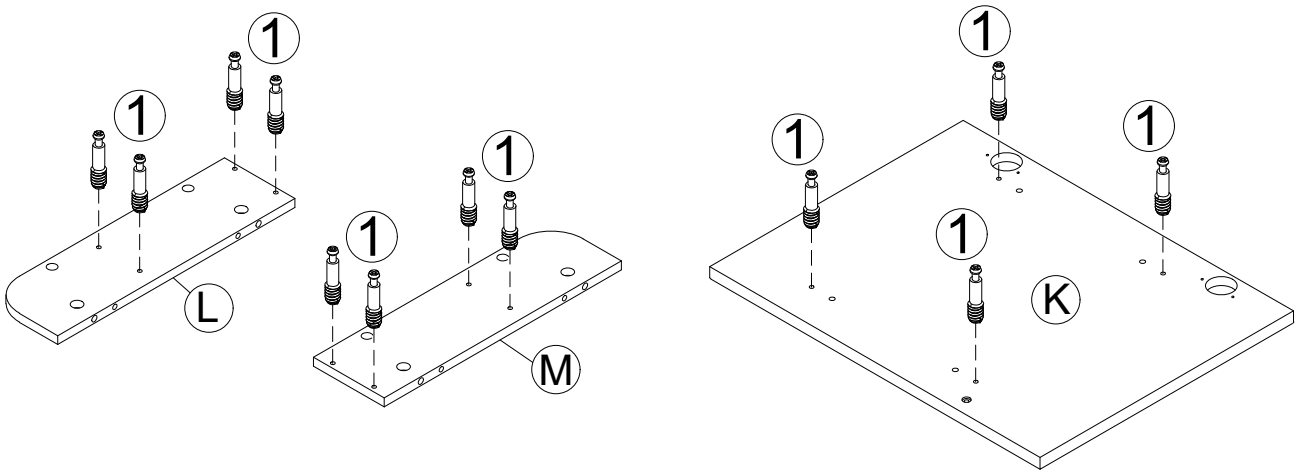

STEP:ÉTAPE: 13

2 8pcs

Ø15x9.5mm

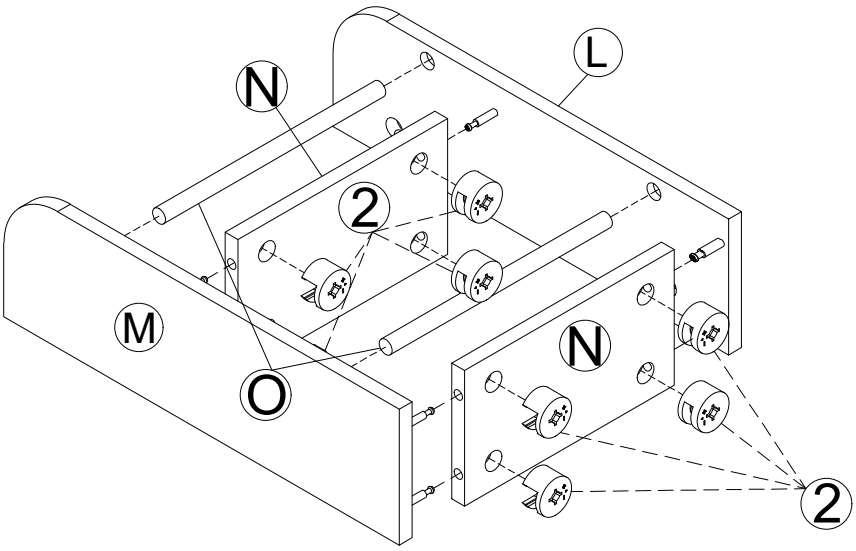

STEP:ÉTAPE: 14

2	Ø15x9.5mm	4pcs	4	Ø6x30mm	4pcs

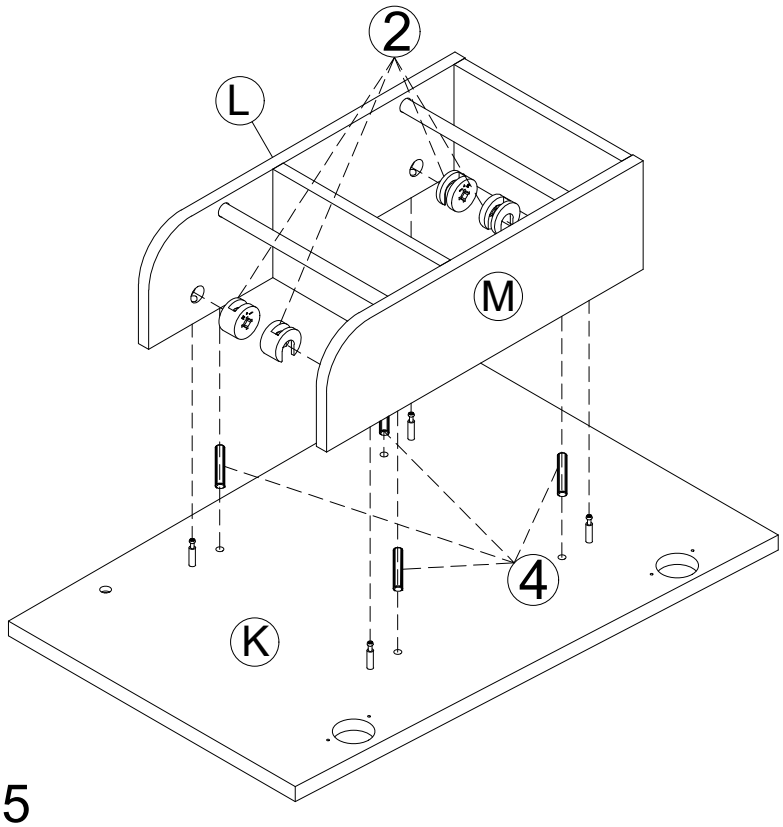

STEP:ÉTAPE: 15

7	Ø3.5x15mm	4pcs	10	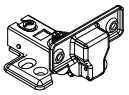	2pcs

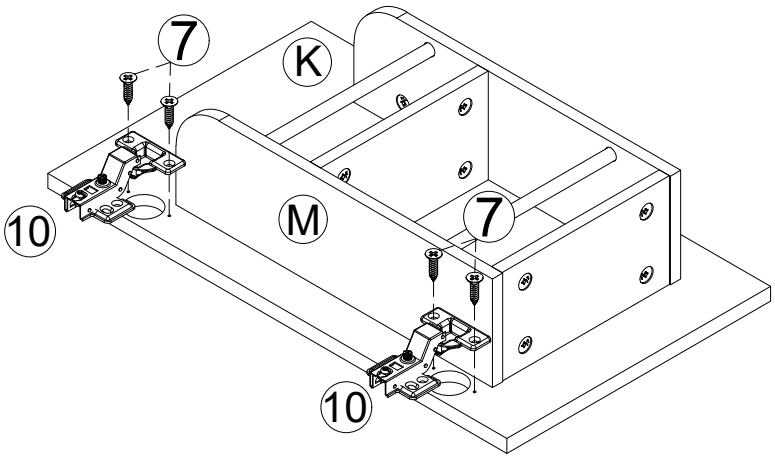

STEP:ÉTAPE: 16

7	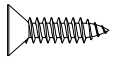 Ø3.5x15mm	8pcs	11	Ø5/32"x18mm	1pc	12		1pc

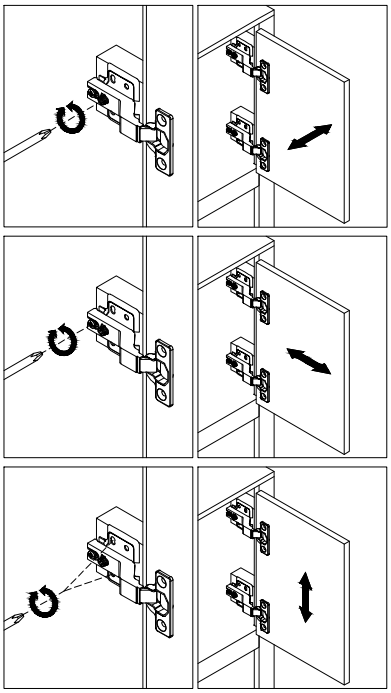

Three-way adjustable hinge for perfectly aligned doors
1.TO ADJUST DOOR FORWARD OR BACKWARD.
2.TO ADJUST DOOR TO RIGHT OR TO LEFT.
3.TO ADJUST DOOR UP OR DOWN.
Charnière réglable en trois directions pour un alignement parfait des portes.
1.POUR AJUSTER LA PORTE VERS L'AVANT OU VERS L'ARRIÈRE.
2.POUR AJUSTER LA PORTE VERS LA DROITE OU VERS LA GAUCHE.
3.POUR AJUSTER LA PORTE VERS LE HAUT OU VERS LE BAS.

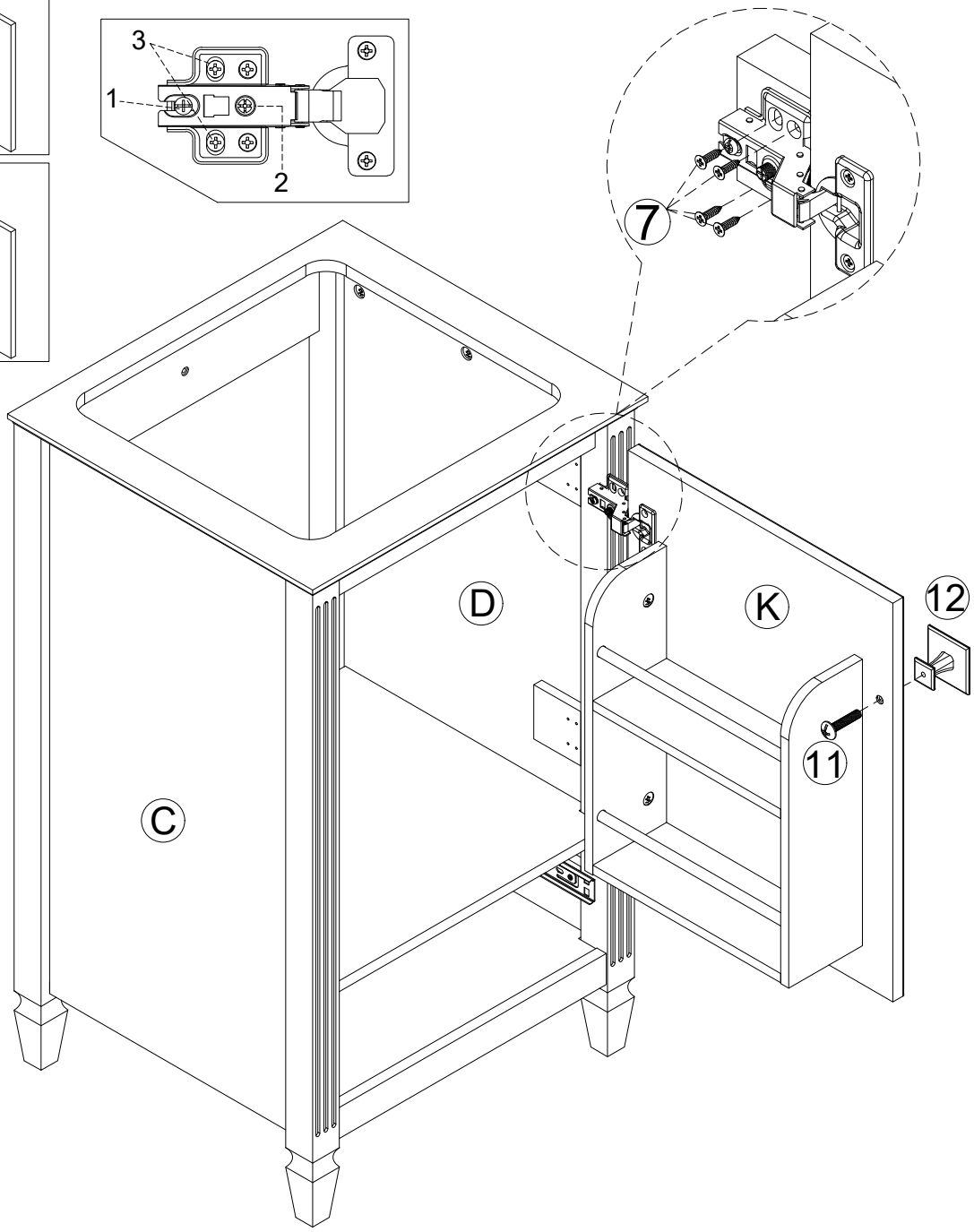

STEP:ÉTAPE: 17

5	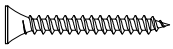 Ø4x30mm	4pcs

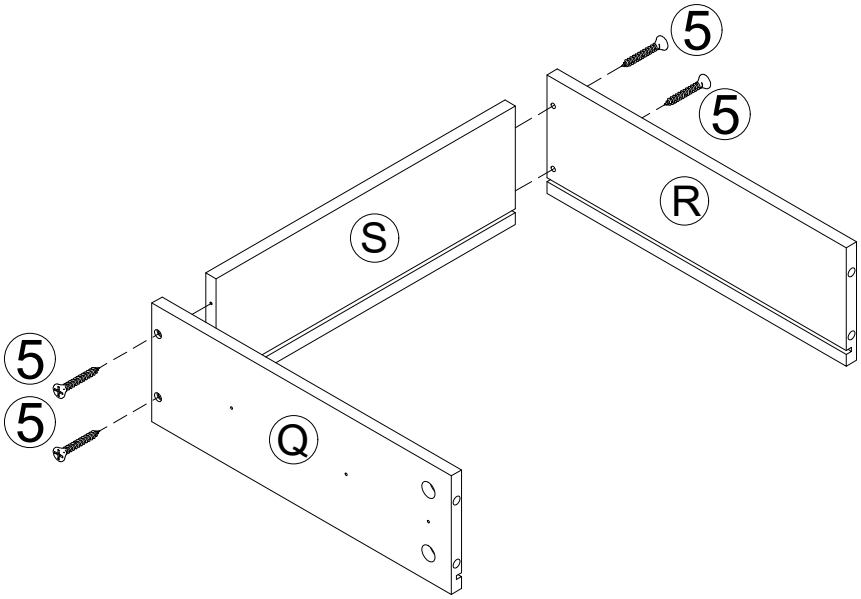

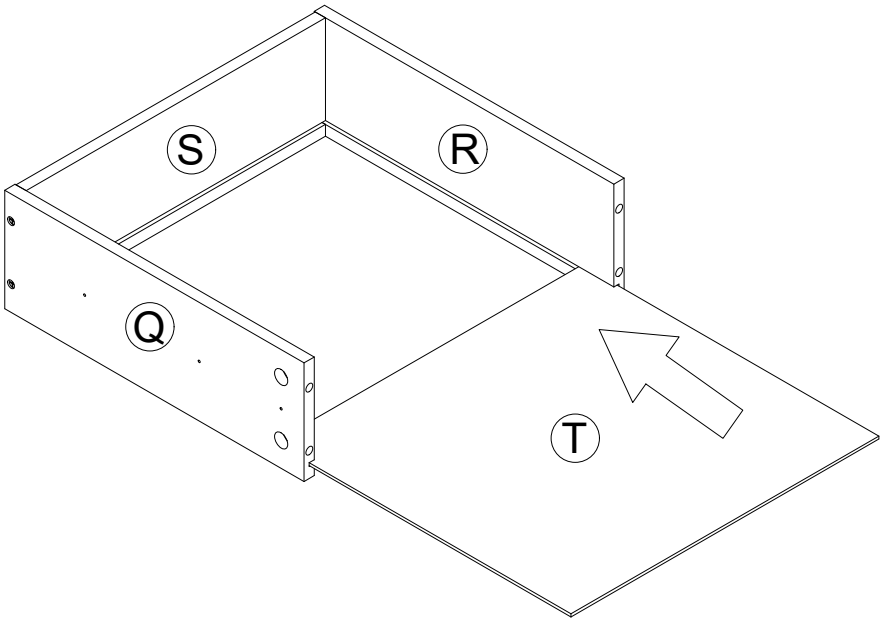

STEP:ÉTAPE: 18

1	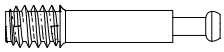 Ø6x33mm	4pcs

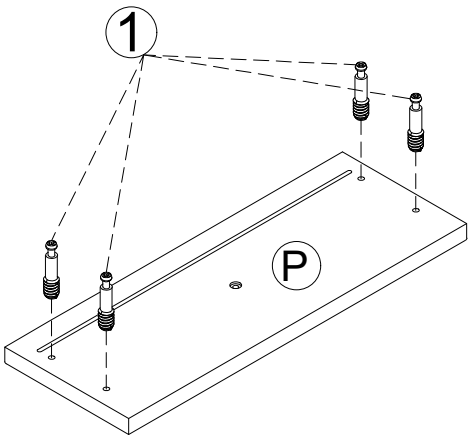

STEP:ÉTAPE: 19

11	Ø5/32"x18mm	1pc	12		1pc

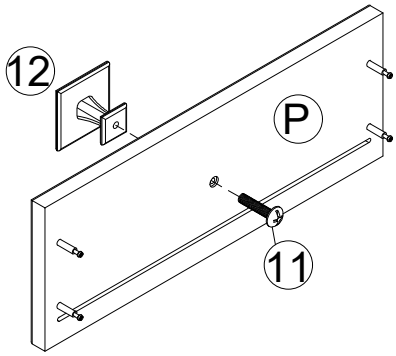

STEP:ÉTAPE: 20

2	Ø15x9.5mm	4pcs

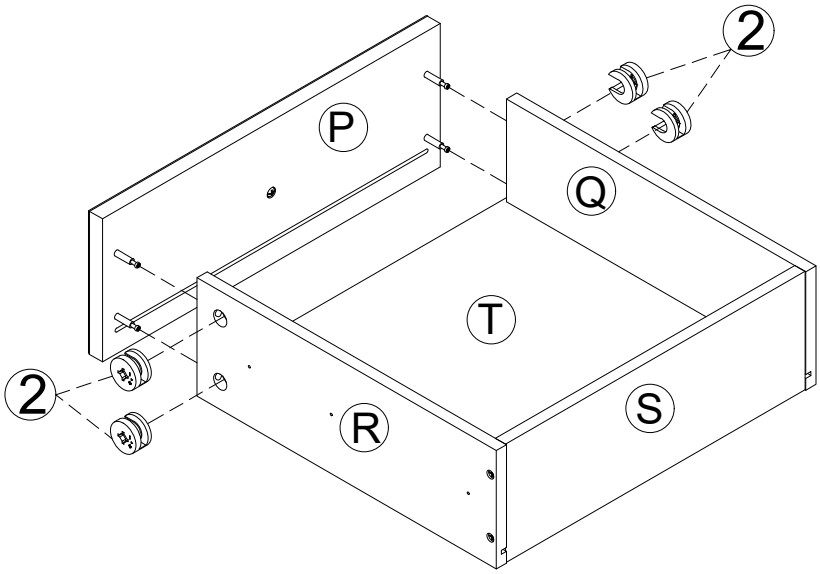

STEP:ÉTAPE: 21

6	Ø3.5x12mm	6pcs

9-B	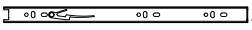	2pcs

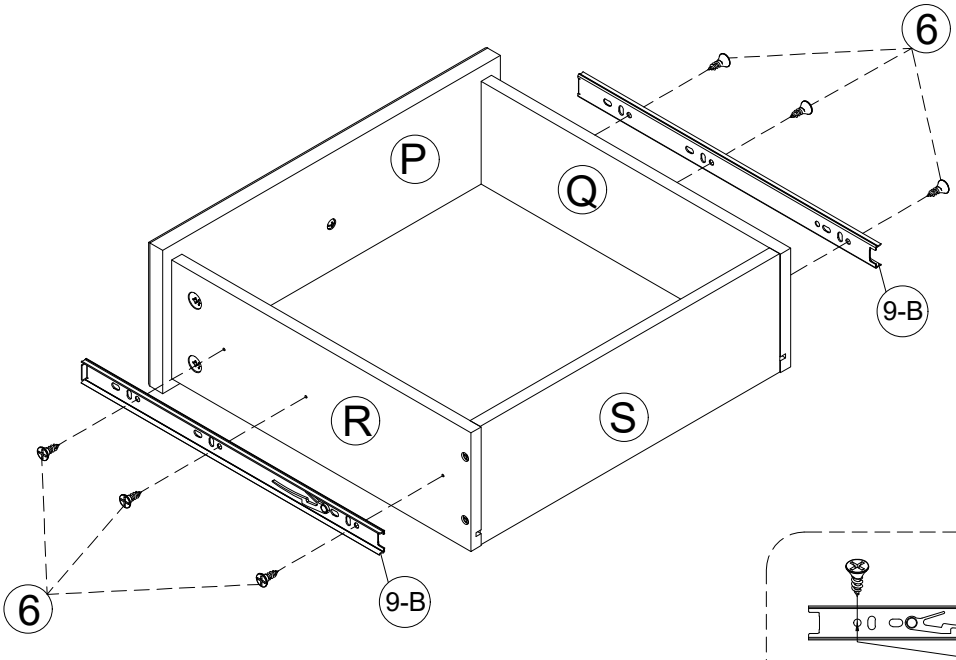

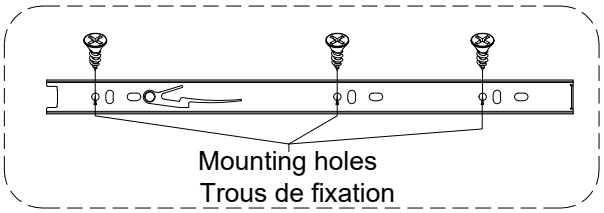

STEP:ÉTAPE: 22

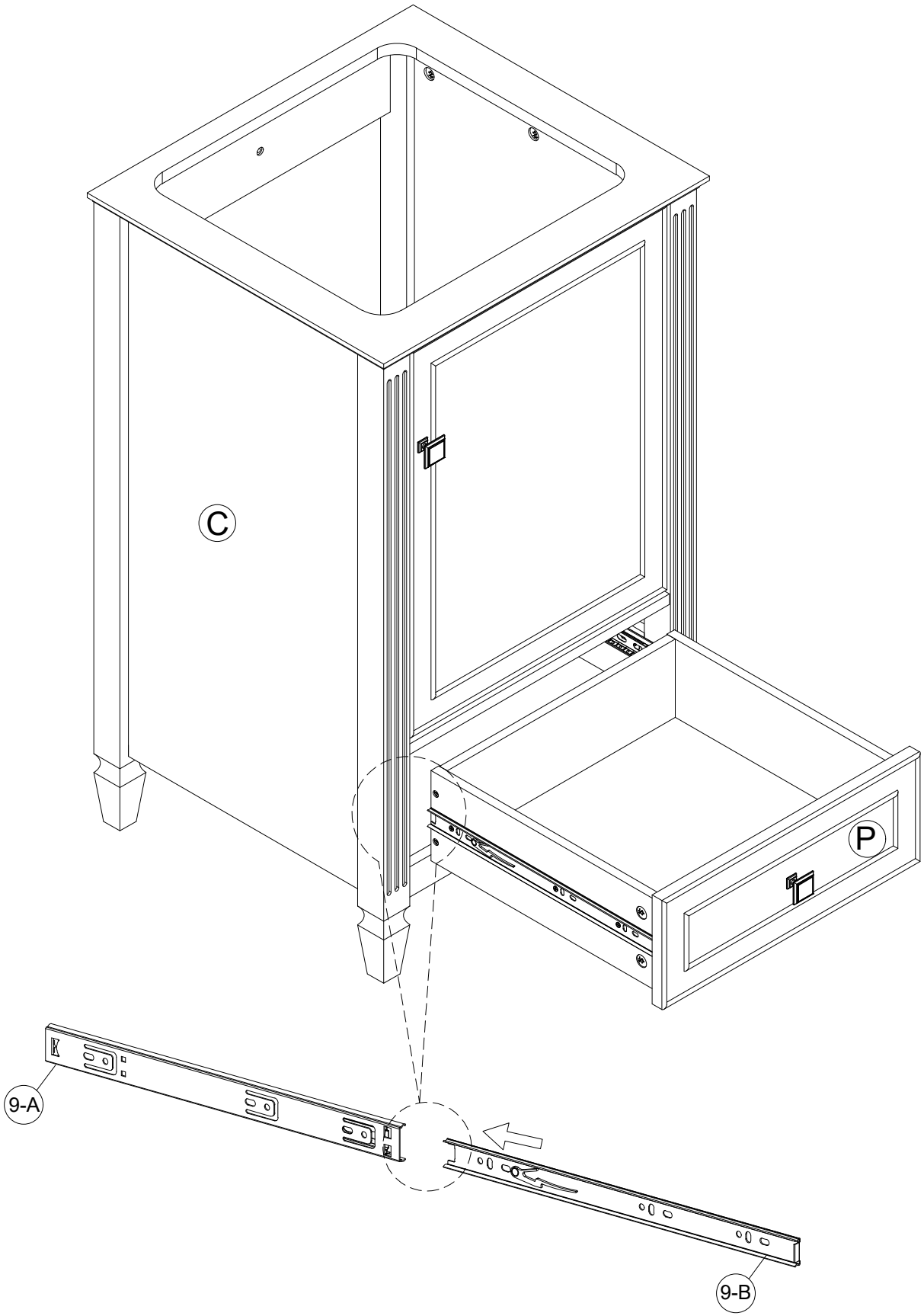

STEP:ÉTAPE: 23

13 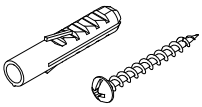 1 SET

• **Note:** Clean area where the vanity will be permanently located prior to beginning installation, ensuring the vanity will not interfere with any water supply and drain lines once mounted.
• With the help of another adult, carefully place vanity against the wall in its final location. From inside vanity, drill hole through vanity mounting area and into wall studs.
• Using mounting hardware(13) appropriate for your installation site, secure vanity to wall stud
• **WARNING**
Vanity **MUST** be secured to wall

• **Remarque** : Nettoyez la zone où le meuble-vasque sera installé de façon permanente avant de commencer l'installation. Assurez-vous qu'il n'interfère pas avec les conduites d'alimentation en eau ni avec les tuyaux d'évacuation une fois installé.
• Avec l'aide d'un autre adulte, placez soigneusement le meuble-vasque contre le mur à son emplacement final. Depuis l'intérieur du meuble-vasque, percez un trou à travers la zone de fixation et dans les montants du mur.
• À l'aide de la quincaillerie de fixation (13) appropriée à votre site d'installation, fixez le meuble-vasque aux montants du mur.
• **AVERTISSEMENT**
Le meuble-vasque **DOIT** être fixé au mur.

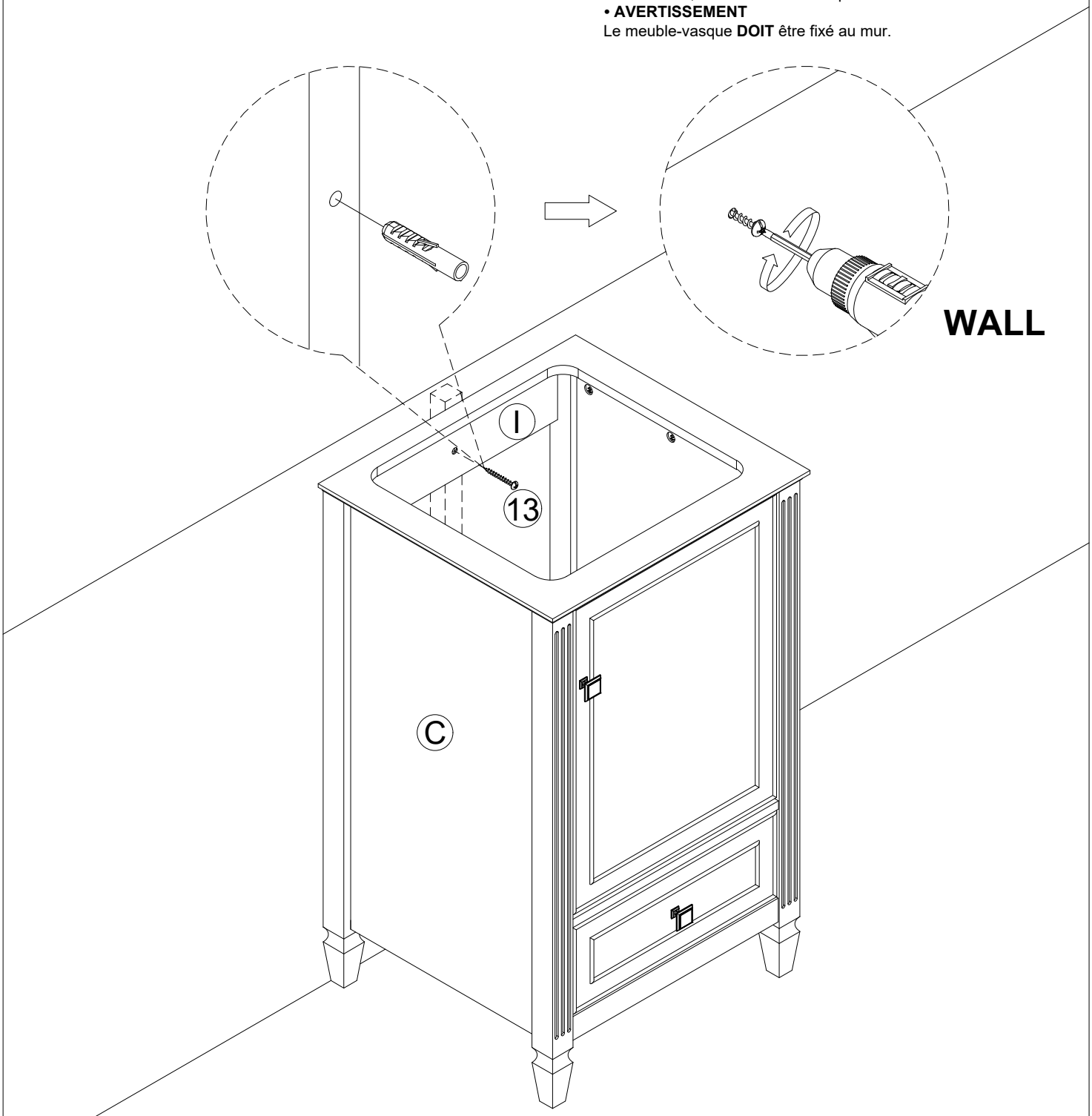

STEP:ÉTAPE: 24

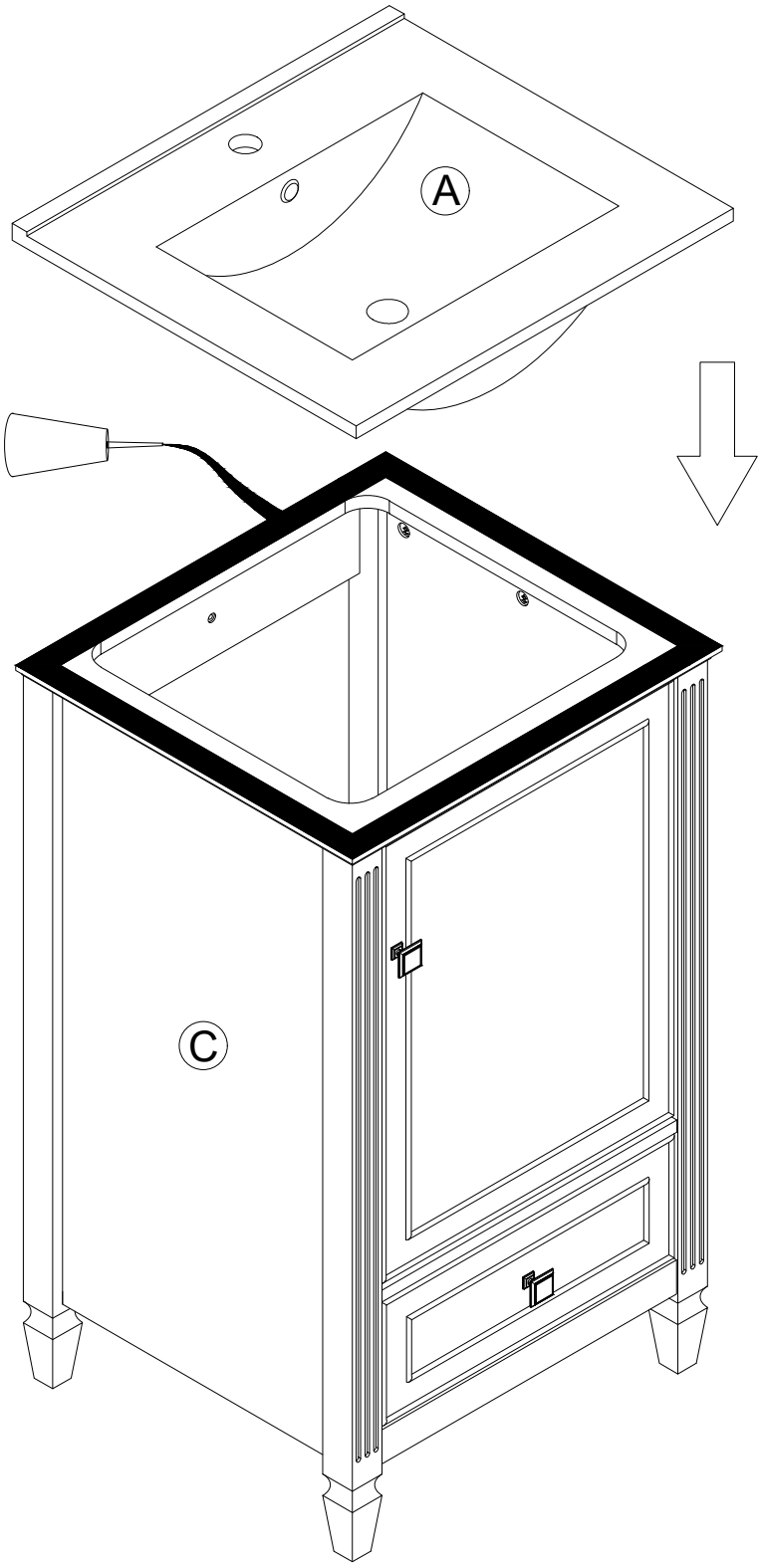

To install the Top (A) to the vanity. Apply silicone caulk to the top edge of the wood cabinet. With the help of another adult, gently lower the Sink top with assembled sink onto the cabinet.
Make sure the Sink top is flush with the back side of the wood cabinet and the wood cabinet left and right side walls.

Pour installer le dessus (A) sur le meuble-lavabo, appliquez un mastic silicone sur le bord supérieur du meuble en bois. Avec l'aide d'un autre adulte, abaissez doucement le dessus de lavabo avec le lavabo déjà assemblé sur le meuble.
Assurez-vous que le dessus de lavabo est aligné avec l'arrière du meuble en bois ainsi qu'avec les parois gauche et droite du meuble.
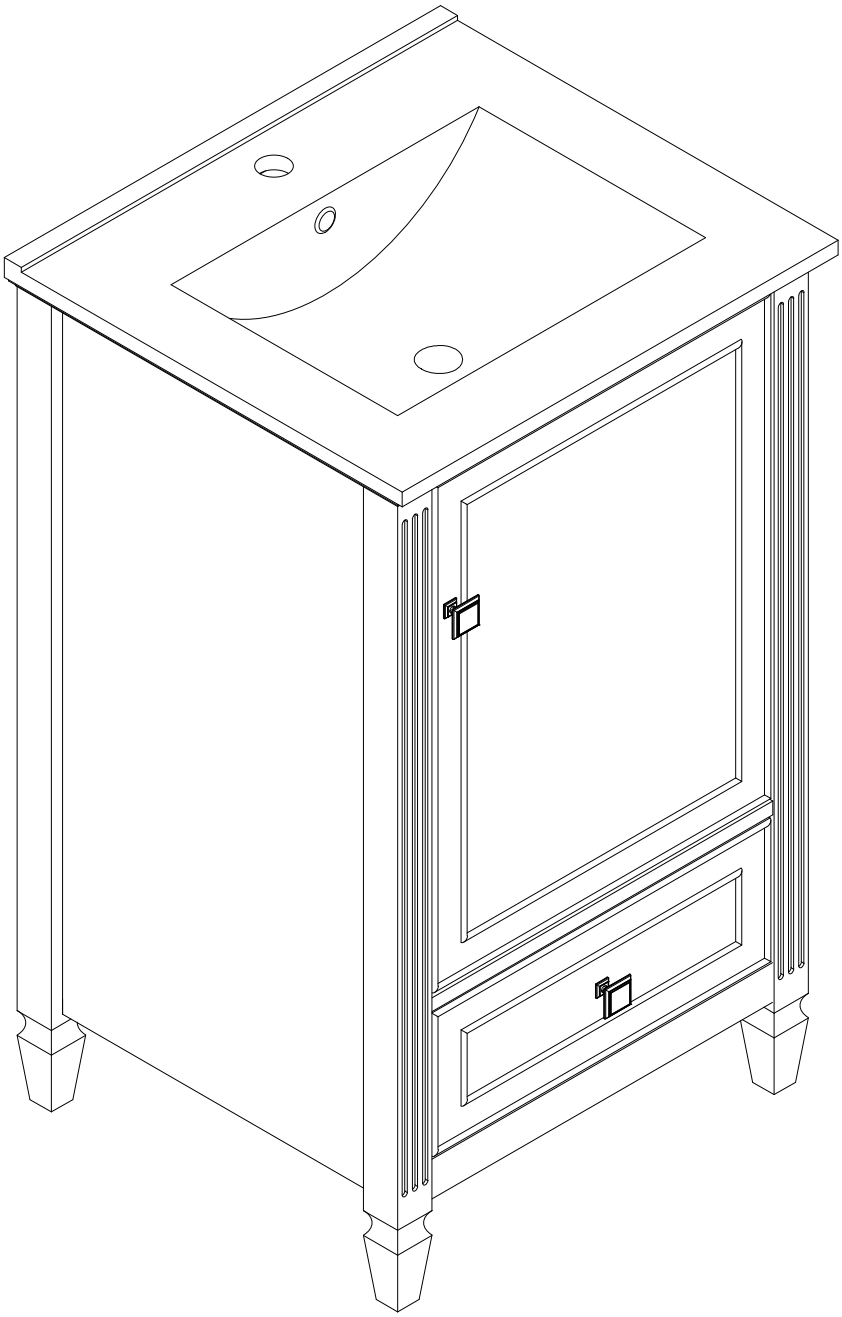
STEP:ÉTAPE: 25