ASSEMBLY INSTRUCTIONS
INSTRUCTIONS DE MONTAGE

FULL XL OVER QUEEN
GRAND XL PLUS QUEEN

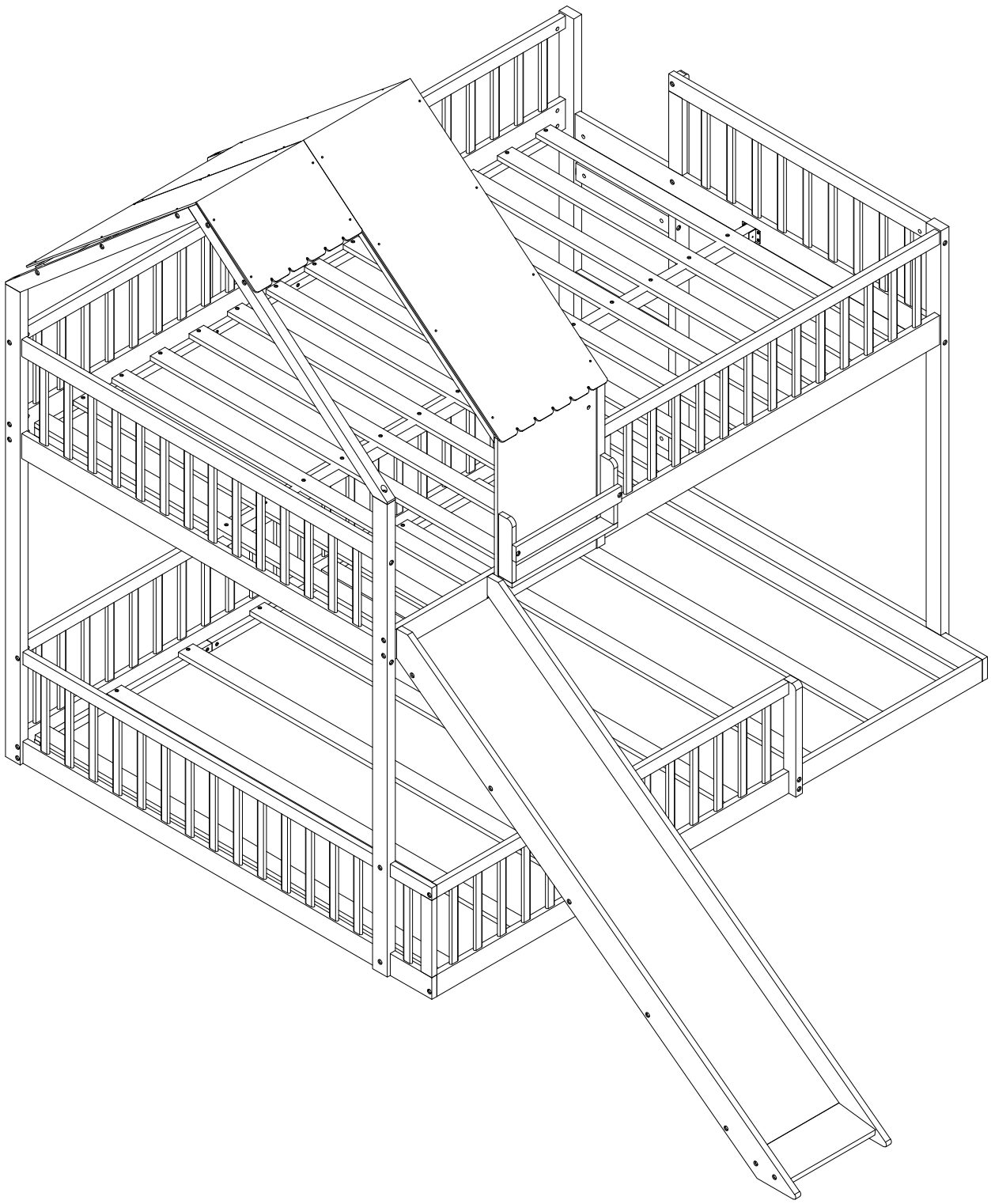

SAFETY WARNING

1. This bed is designed for use only mattress(es) meeting the following specifications on the upper bunk, and lower bunk:

Upper bunk :

Bed Type	Length	Width	Thickness
Twin Standard	**74” - 75”**	**53 ¹/² ”-54 ¹/² ”**	**6''**

Lower bunk:

Bed Type	Length	Width	Thickness
Queen Standard	**79” - 80”**	**58 ¹/² ”- 59 ¹/² ”**	**6''**

2. Replacement parts, including additional guardrails, may be obtained from any of our dealers.
3. Follow the information on the warnings appearing on the upper bunk bed end structure and on the carton. Do not remove warning label from bed.
4. Always use the recommended size mattresses or mattress supports, or both, to help prevent the likelihood of entrapment or falls.
5. Surface of the mattress must be at least 5 in. (127 mm) below the upper edge of guardrails.
6. Do not allow children under 6 years of age to use the upper bunk.
7. Periodically check and ensure that the guardrail, ladder, and other components are in their proper position, free from damage, and that all connectors are tight.
8. Do not allow horseplay on or under the bed and prohibit jumping on the bed
9. Always use the ladder for entering and leaving the upper bunk.
10. Do not use substitute parts. Contact the manufacturer or dealer for replacement parts.
11. Use of a night light may provided added safety precaution for a child using the upper bunk.
12. Always use guardrails on both long sides of the upper bunk. If the bunk bed will be placed next to the wall, the guardrail that runs the full length of the bed should be placed against the wall to prevent entrapment between the bed and wall.
13. The use of water or sleep flotation mattresses is prohibited.
14. STRANGULATION HAZARD – Never attach or hang items to any part of the bunk bed that are not designed for use with the bed; for example, but not limited to, hook, belts and jump ropes.
15. Keep these instructions for future reference
16. We recommend assembling your bunk bed on a shipping carton to protect your floor or carpet
17. Be certain all staples are out of the box before beginning assembly on the shipping carton
18. Prohibit more than one person on upper bunk

AVERTISSEMENTS DE SÉCURITÉ

1. Ce lit est conçu pour être utilisé uniquement avec des matelas répondant aux spécifications suivantes sur la couchette supérieure et la couchette inférieure :

Couchette supérieure :

Type de lit	Longueur	Largeur	Épaisseur
Simple standard	74po - 75po	53 1/2po - 54 1/2po	6po

Couchette inférieure :

Type de lit	Longueur	Largeur	
Simple standard	79po - 80po	58 1/2po - 59 1/2po	6po

2. Des pièces de rechange, y compris des garde-corps supplémentaires, peuvent être obtenues auprès de l'un de nos revendeurs.

3. Suivez les informations figurant sur les avertissements figurant sur la structure d'extrémité du lit superposé supérieur et sur le carton. Ne retirez pas l'étiquette d'avertissement du lit.

4. Utilisez toujours des matelas ou des supports de matelas de taille recommandée, ou les deux, pour éviter tout risque de piégeage ou chutes.

5. La surface du matelas doit être à au moins 5 po (127 mm) sous le bord supérieur des barrières de sécurité.

6. Ne laissez pas les enfants de moins de 6 ans utiliser la couchette supérieure.

7. Vérifiez et assurez-vous périodiquement que le garde-corps, l'échelle et les autres composants sont dans leur position appropriée, exempt de dommages et que tous les connecteurs sont bien serrés.

8. Ne permettez pas les jeux brutaux sur ou sous le lit et interdisez de sauter sur le lit.

9. Utilisez toujours l'échelle pour entrer et sortir de la couchette supérieure.

10. N'utilisez pas de pièces de rechange. Contactez le fabricant ou le revendeur pour obtenir des pièces de rechange.

11. L'utilisation d'une veilleuse peut constituer une mesure de sécurité supplémentaire pour un enfant utilisant la couchette supérieure.

12. Utilisez toujours des barrières de sécurité sur les deux côtés longitudinaux du lit supérieur. Si le lit superposé doit être placé à côté du mur, la barrière de sécurité qui s'étend sur toute la longueur du lit doit être placée contre le mur pour éviter tout piégeage entre le lit et le mur.

13. L'utilisation de matelas à eau ou de matelas flottants pour le sommeil est interdite.

14. RISQUE D'ÉTRANGLEMENT - Ne jamais attacher ou suspendre des objets à une partie quelconque du lit superposé qui ne sont pas conçu pour être utilisé avec le lit ; par exemple, mais sans s'y limiter, un crochet, des ceintures et des cordes à sauter.

15. Conservez ces instructions pour référence ultérieure.

16. Interdire à plus d'une personne de dormir sur la couchette supérieure.

17. Nous vous recommandons d'assembler votre lit superposé sur le carton d'expédition pour protéger votre sol ou votre tapis.

18. Assurez-vous que toutes les agrafes sont sorties de la boîte avant de commencer l'assemblage sur le carton d'expédition.

PRODUCT DETAILS / DÉTAILS DU PRODUIT

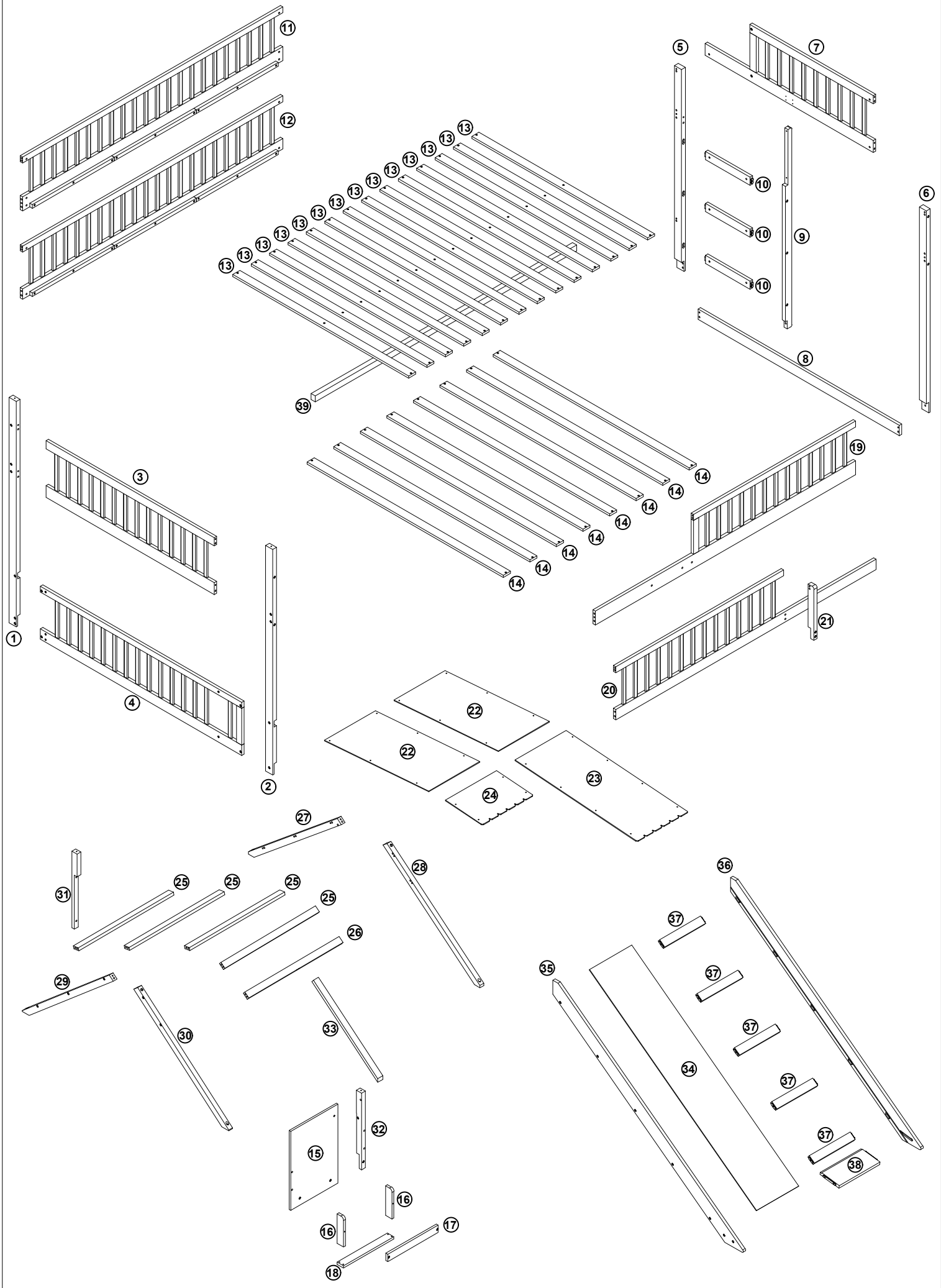

PARTS LIST / LISTE DES PIÈCES

①	Left hind leg Patte arrière gauche 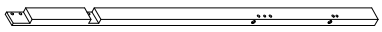	1PC
②	Left front leg patte avant gauche 	1PC
⑤	Right hind leg Patte postérieure droite 	1PC
⑥	Right front leg patte avant droite 	1PC
⑧	Right lower hip Hanche inférieure droite 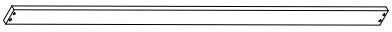	1PC
⑨	Staircase Escalier 	1PC
⑬	Slats 1 Étages 1 	14PCS

㉗	Roof crossbeam 1 Traverse de toit 1 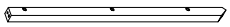	1PC
㉘	Roof crossbeam 2 Traverse de toit 2 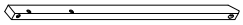	1PC
㉙	Roof crossbeam 3 Traverse de toit 3 	1PC
㉚	Roof crossbeam 4 Traverse de toit 4 	1PC
㉟	Left foot of the stairs Pied gauche de l'escalier 	1PC
㊱	Right foot of the stairs Pied droit de l'escalier 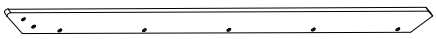	1PC
㊴	Flap support Support de rabat 	1PC

⑪	Bed rails after above Barrières de lit après ci-dessus 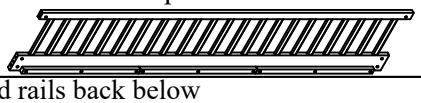	1PC
⑫	Bed rails back below Les rails du lit sont à l'arrière, en dessous. 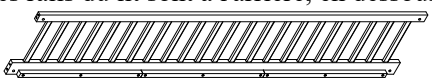	1PC
⑲	Bed rails previous above Les barrières de lit étaient auparavant au-dessus. 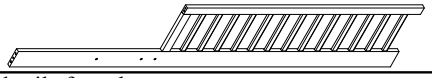	1PC
⑳	Bed rails front bottom Barres de lit avant inférieures 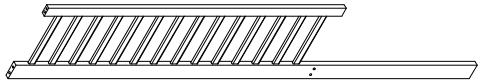	1PC

㉒	Roofing board 1 Panneau de toiture 1 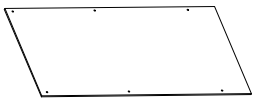	2PCS
㉓	Roofing board 2 Panneau de toiture 2 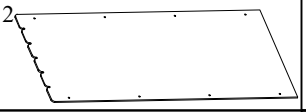	1PC
㉔	Roofing board 2 Panneau de toiture 2 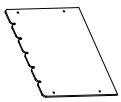	1PC
㉞	Stair slide Toboggan d'escalier 	1PC

③	Upper left hip Hanche supérieure gauche 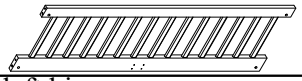	1PC
④	Lower left hip Hanche inférieure gauche 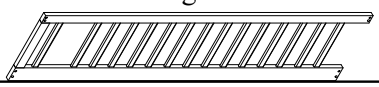	1PC
⑦	Upper right hip Hanche supérieure droite 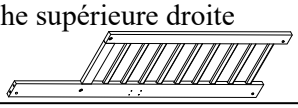	1PC

⑩	Stairs Escaliers 	3PCS
⑭	Slats 2 Étages 2 	8PCS
⑮	Front shelf Étagère avant 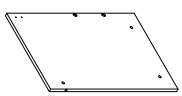	1PC

16	Front shelf Étagère avant 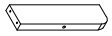	2PCS
17	Horizontal bar at the front of the shelf Barre horizontale à l'avant de l'étagère 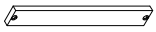	1PC
18	Bottom shelf Étagère inférieure 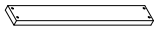	1PC
21	The bar stands in front of the lower hip. La barre se place devant le bas de la hanche. 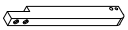	1PC
25	Roof crossbar 1 Barre transversale de toit 1 	4PCS
26	Roof crossbar 2 Barre transversale de toit 2 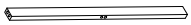	1PC

31	Front roof support Support de toit avant 	1PC
32	Rear roof support Support de toit arrière 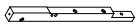	1PC
33	Roof vertical beams poutres verticales de toiture 	1PC
37	Skateboard support bar 1 Barre de support de skateboard 1 	5PCS
38	Skateboard support bar 2 Barre de support de skateboard 2 	1PC

HARDWARE LIST - LISTE DES PIÈCES

A	Bolts / Boulons 1/4*95mm / 1/4*Ø9.5*12mm 	10PCS
B	Allen wrench / clé Allen L58mm 	1PC
C	Wooden dowel / cheville en bois Ø 8 * 30mm 	36PCS +1
D	Iron Pass / Siège-lit U32*40mm 	2PCS
E	Vis umbrella / Vis parapluie 3.5*15mm 	38PCS +1
F	Bolts / Boulons 1/4*65mm / 1/4*Ø9.5*12mm 	48PCS +1
G	Bolts / Boulons 1/4*35mm 	2PCS

H	Hex-Head screw / Vis à tête hexagonale 1/4*30mm 	6PCS
I	Bolts / Boulons 1/4*20mm 	10PCS
J	Bolts / Boulons 1/4*45mm 	1PC
K	Vis flat head / Vis tête plate 4*30mm 	66PCS +2
M	Iron bond / Principe de fer 	1PC
N	Vis flat head / Vis tête plate 3.5*12mm 	4PCS
Q	Hex-Head screw / Vis à tête hexagonale 1/4*40mm 	4PCS

O	Hex-Head screw / Vis à tête hexagonale 1/4*50mm 	2PCS
P	Bolts / Boulons 1/4*80mm / 1/4*Ø9.5*12mm 	3PCS

R	Stair hook / Crochet d'escalier 62*28*17mm 	2PCS
L	Bolts / Boulons 1/4*30mm 	3PCS

ASSEMBLY TOOLS REQUIRED (NOT INCLUDED)
OUTILS D'ASSEMBLAGE REQUIS (NON INCLUS)

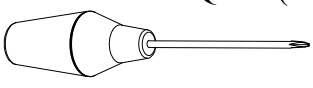

STEP 1
ÉTAPE 1

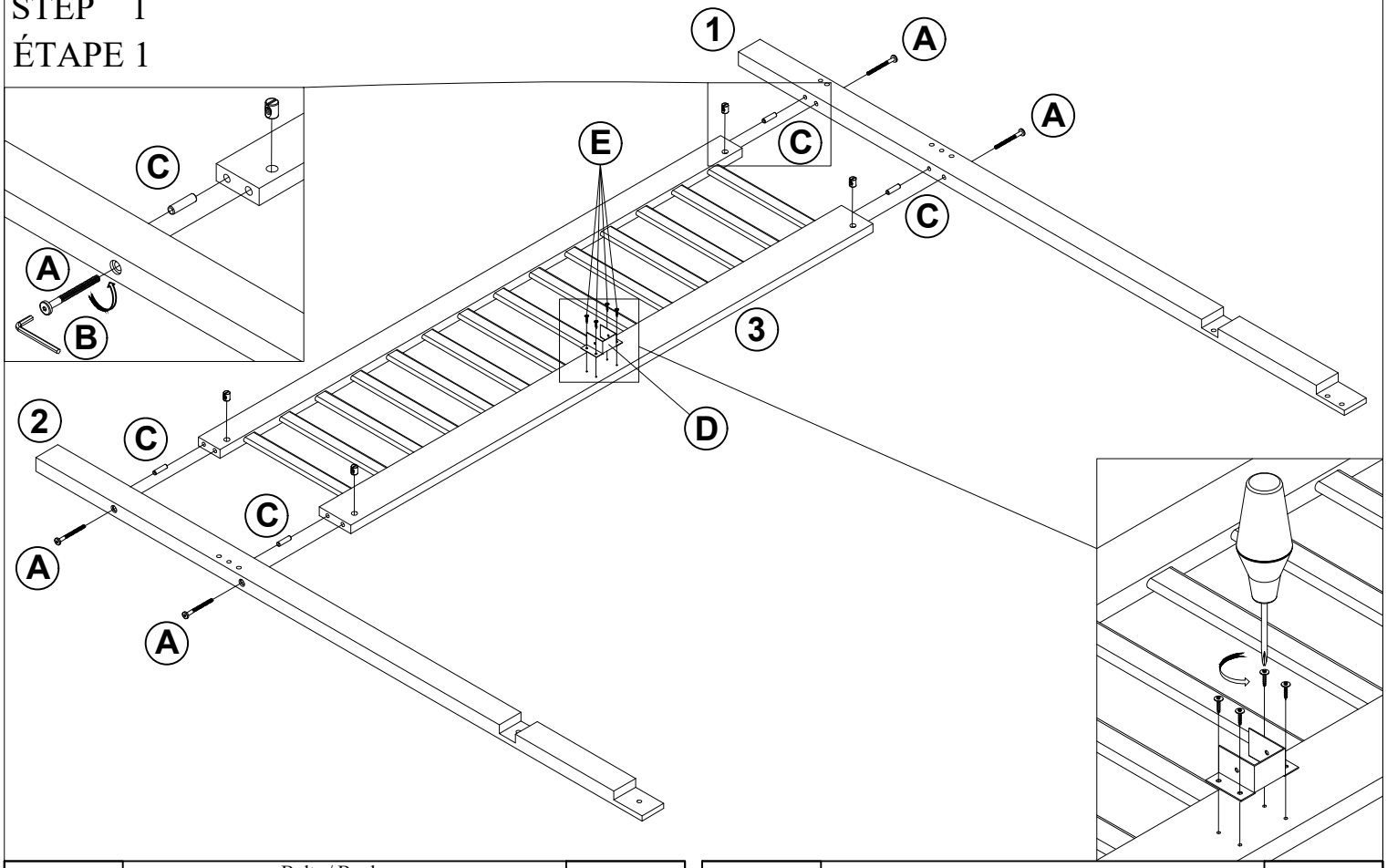

A	Bolts / Boulons 1/4*95mm / 1/4*Ø9.5*12mm	4PCS
B	Allen wrench L58mm	1PC
C	Wooden dowel / cheville en bois Ø 8 * 30mm	4PCS
D	Iron Pass / Siège-lit U32*40mm	1PC
E	Vis umbrella / Vis parapluie 3.5*15mm	4PCS

STEP 2
ÉTAPE 2

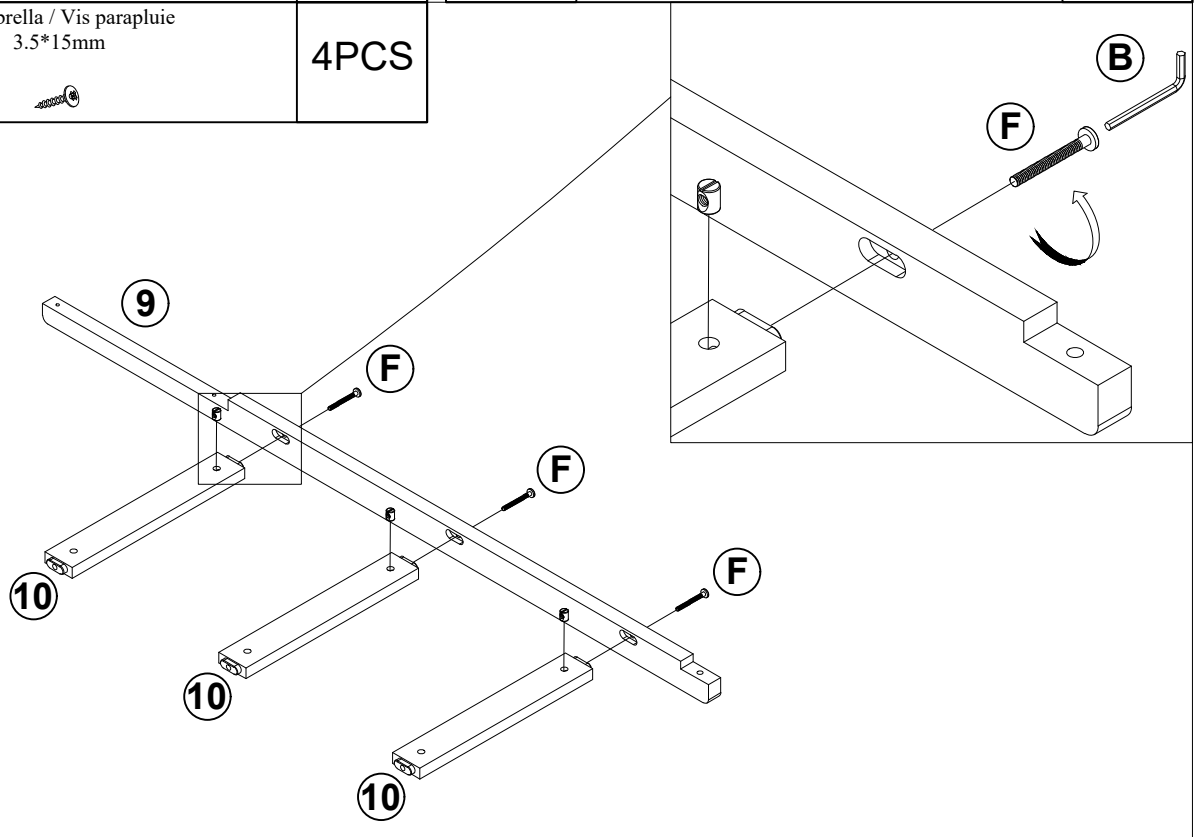

F	Bolts / Boulons 1/4*65mm / 1/4*Ø9.5*12mm	3PCS

STEP 3
ÉTAPE 3

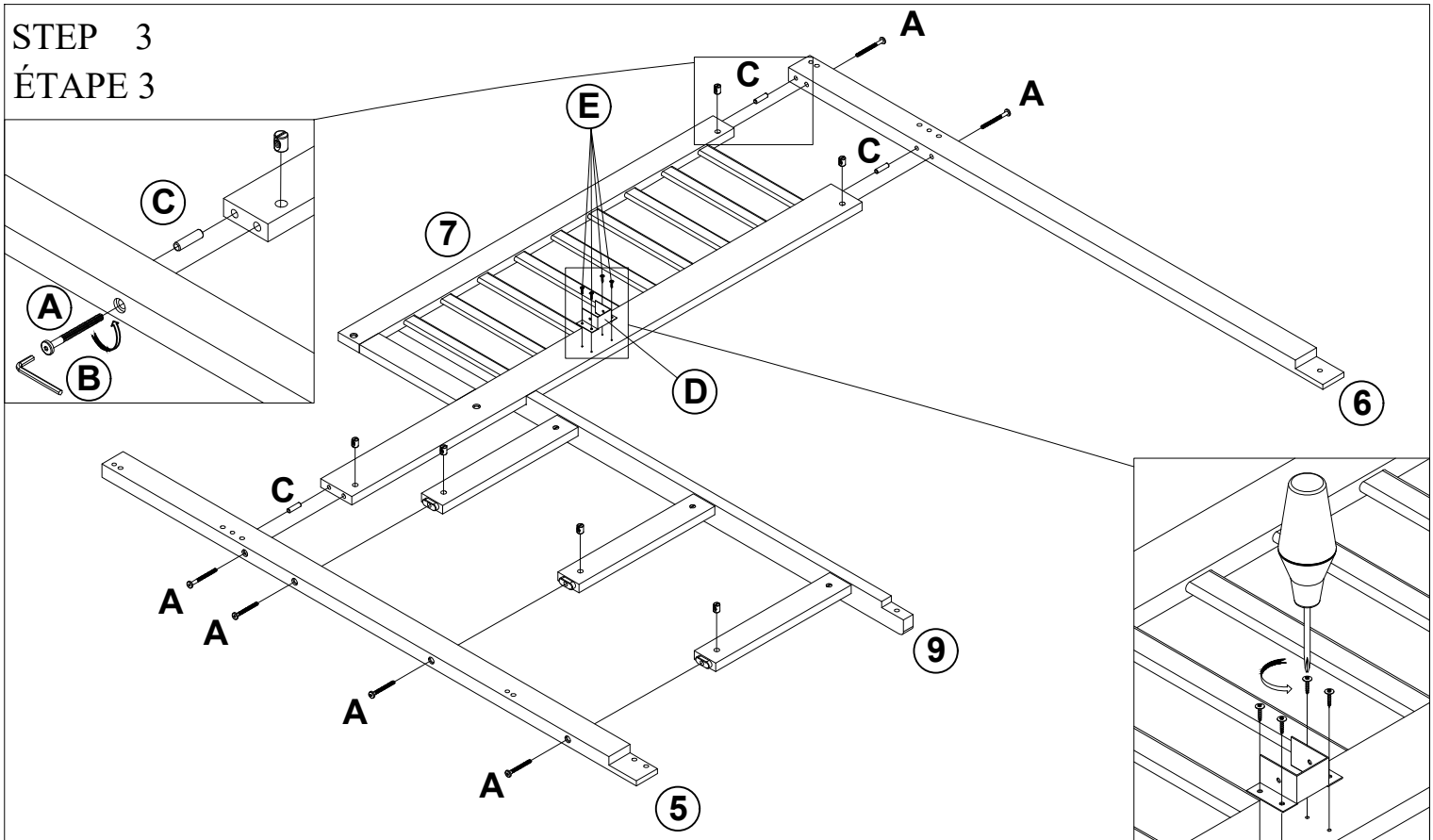

A	Bolts / Boulons 1/4*95mm / 1/4*Ø9.5*12mm	6PCS	E	Vis umbrella / Vis parapluie 3.5*15mm	4PCS
C	Wooden dowel / cheville en bois Ø 8 * 30mm	3PCS	D	Iron Pass / Siège-lit U32*40mm	1PC

STEP 4
ÉTAPE 4

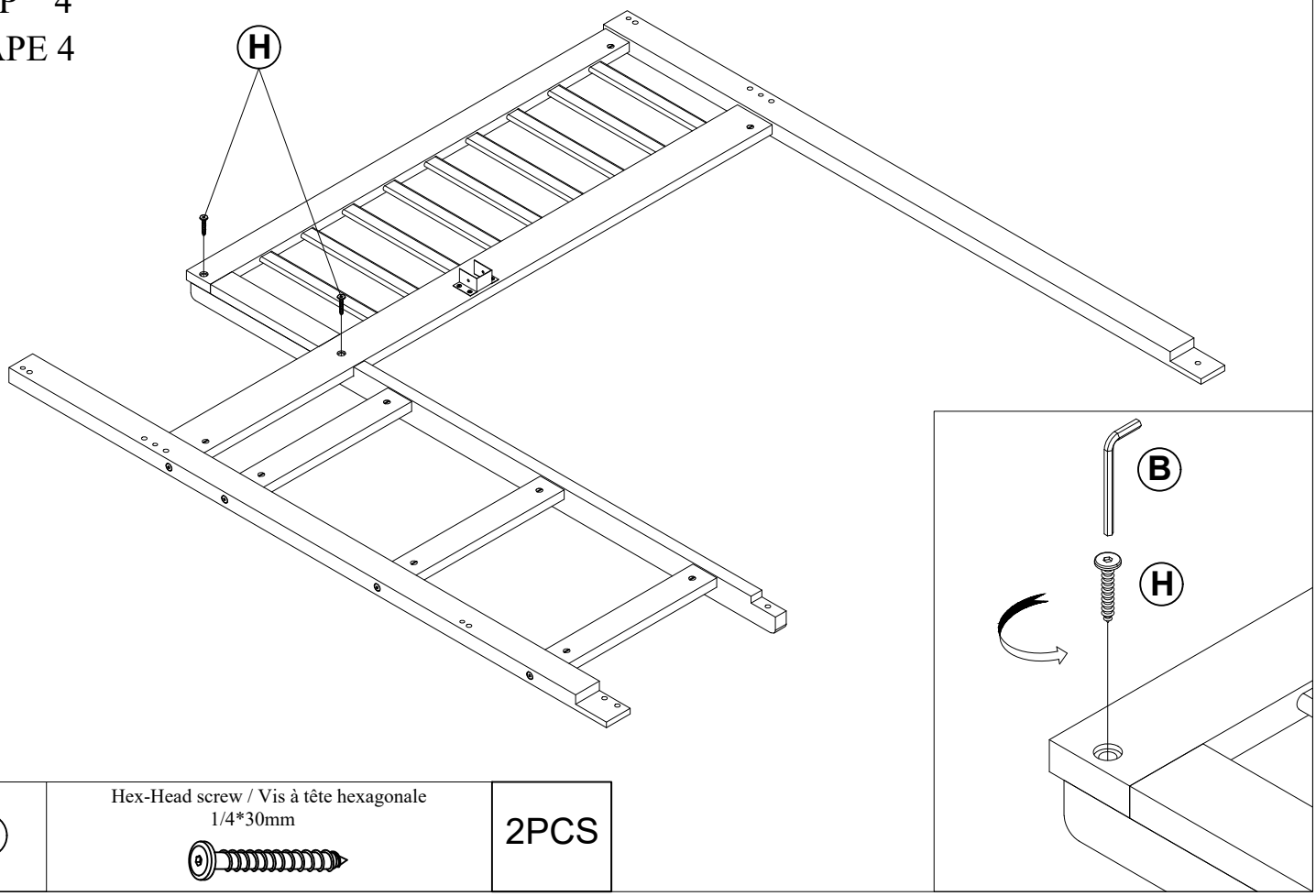

H	Hex-Head screw / Vis à tête hexagonale 1/4*30mm	2PCS

STEP 5
ÉTAPE 5

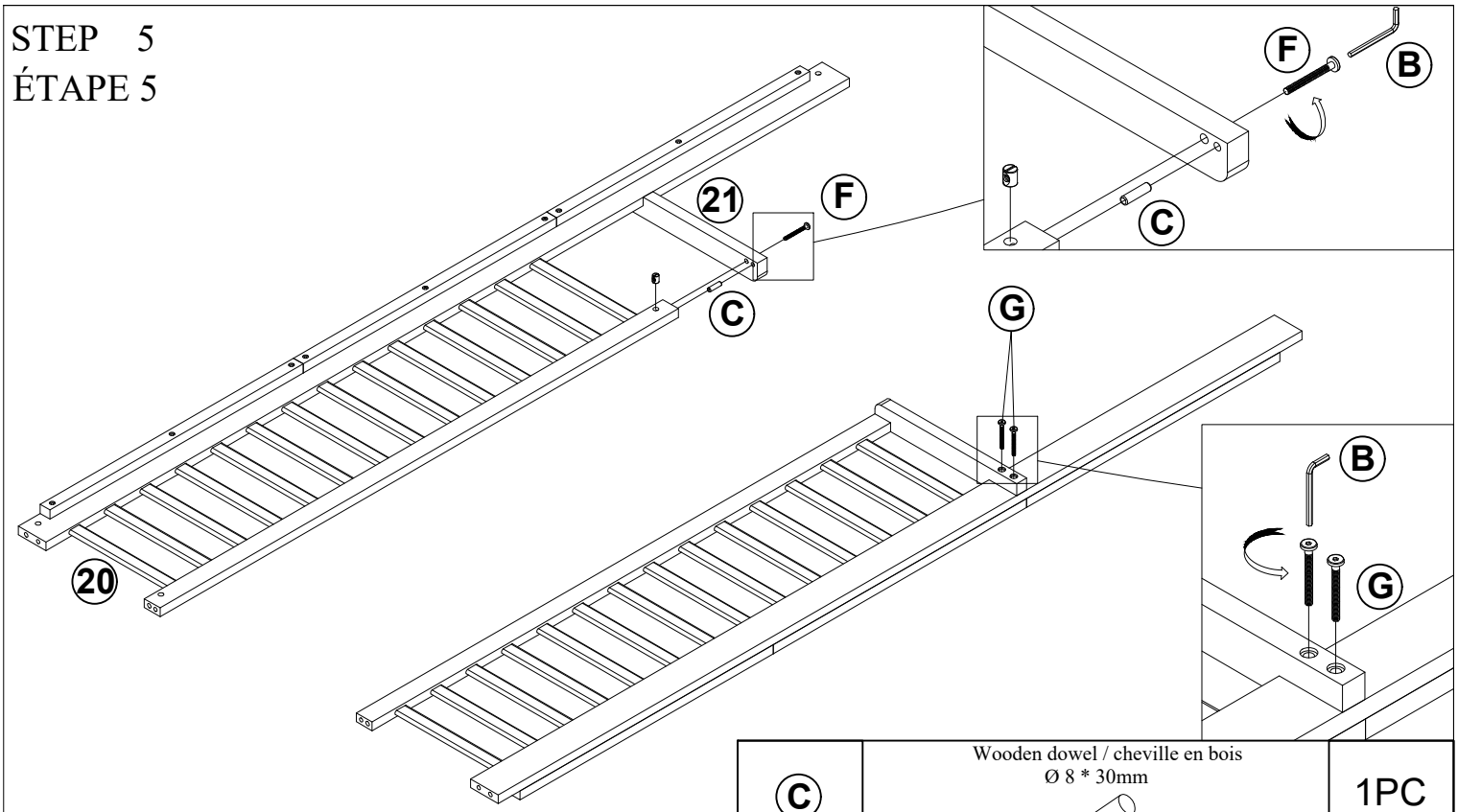

C	Wooden dowel / cheville en bois Ø 8 * 30mm	1PC
G	Bolts / Boulons 1/4*35mm	2PCS

F	Bolts / Boulons 1/4*65mm / 1/4*Ø9.5*12mm	1PC

STEP 6
ÉTAPE 6

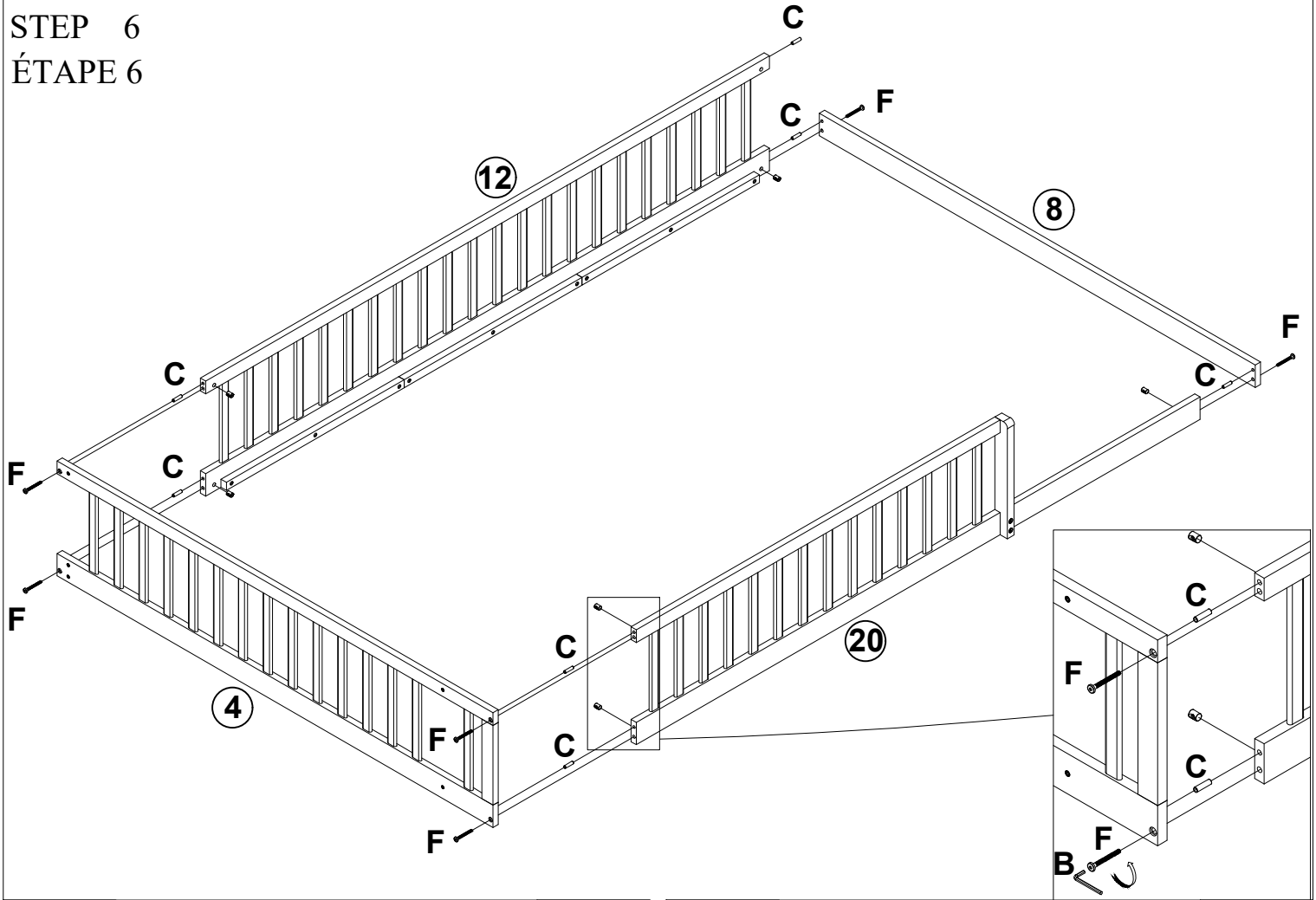

C	Wooden dowel / cheville en bois Ø 8 * 30mm	7PCS
F	Bolts / Boulons 1/4*65mm / 1/4*Ø9.5*12mm	6PCS

STEP 7
ÉTAPE 7

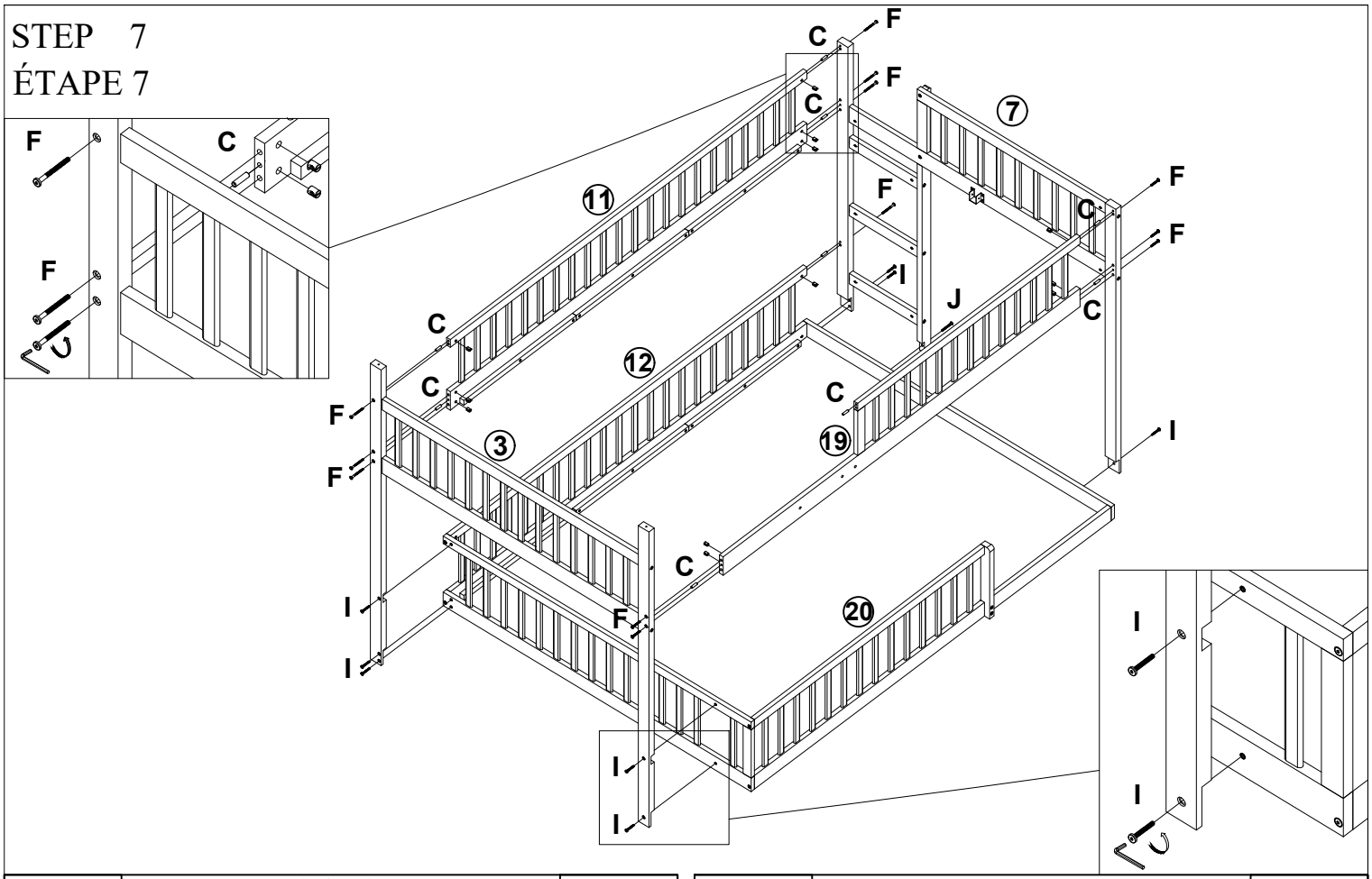

F	Bolts / Boulons 1/4*65mm / 1/4*Ø9.5*12mm	12PCS
C	Wooden dowel / cheville en bois Ø 8 * 30mm	8PCS
I	Bolts / Boulons 1/4*20mm	8PCS
J	Bolts / Boulons 1/4*45mm	1PC

STEP 8
ÉTAPE 8

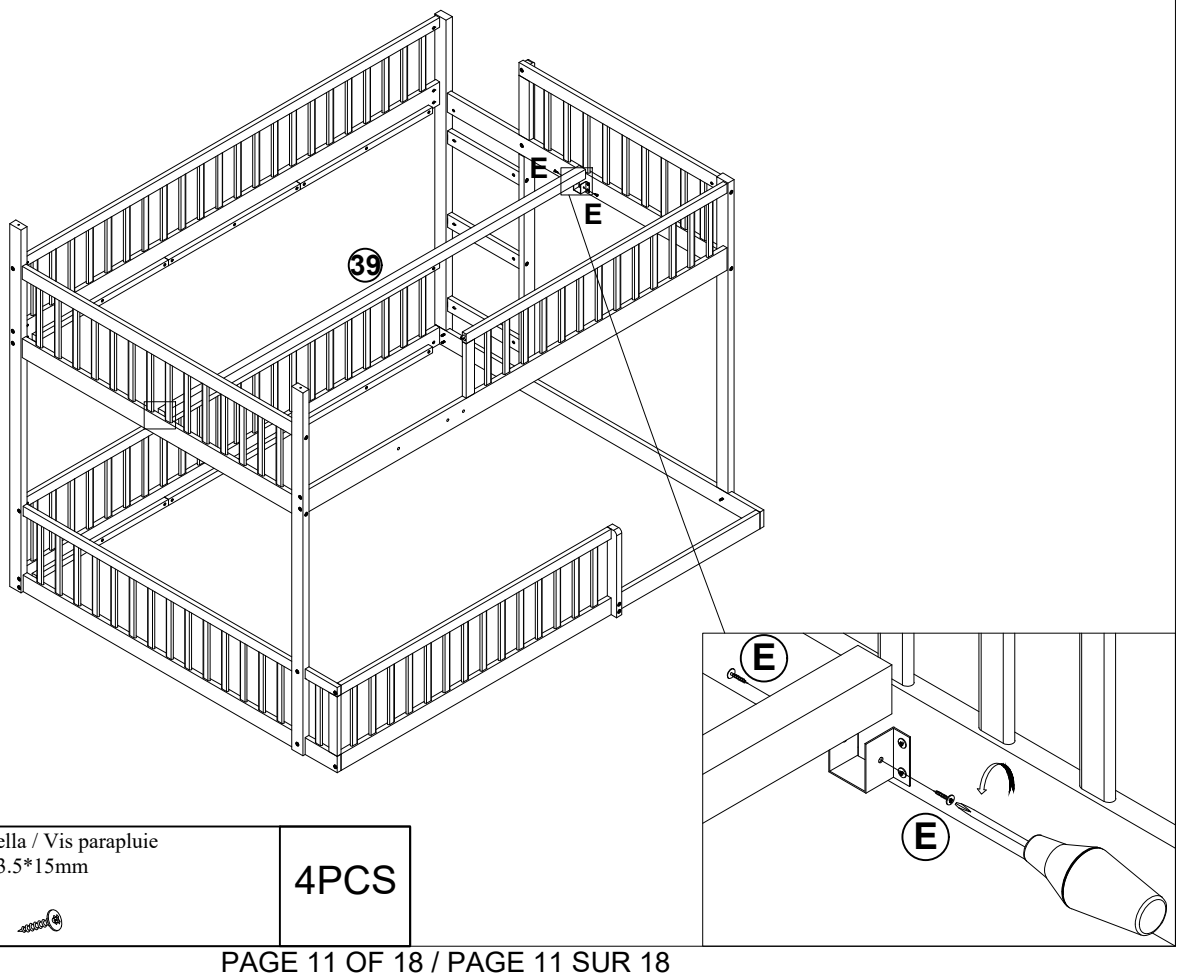

E	Vis umbrella / Vis parapluie 3.5*15mm	4PCS

STEP 9
ÉTAPE 9

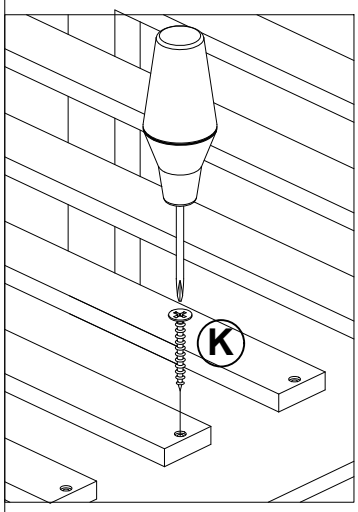

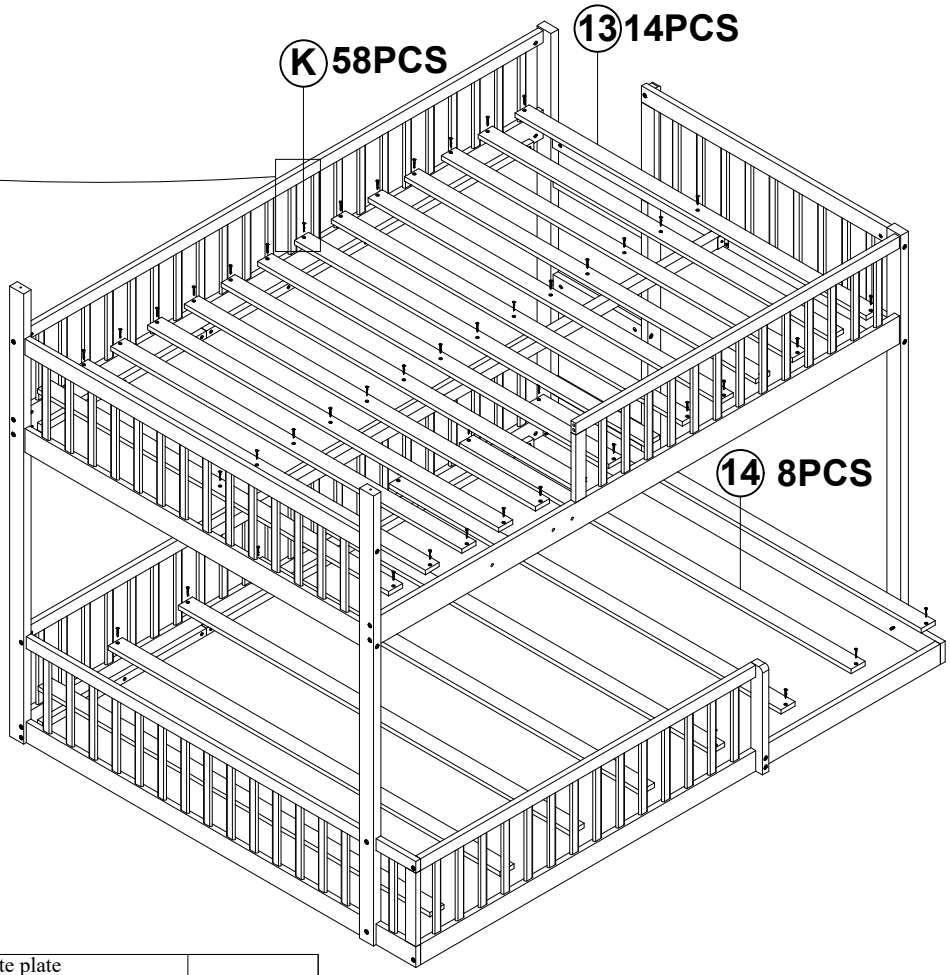

K	Vis flat head / Vis tête plate 4*30mm	58PCS

STEP 10
ÉTAPE 10

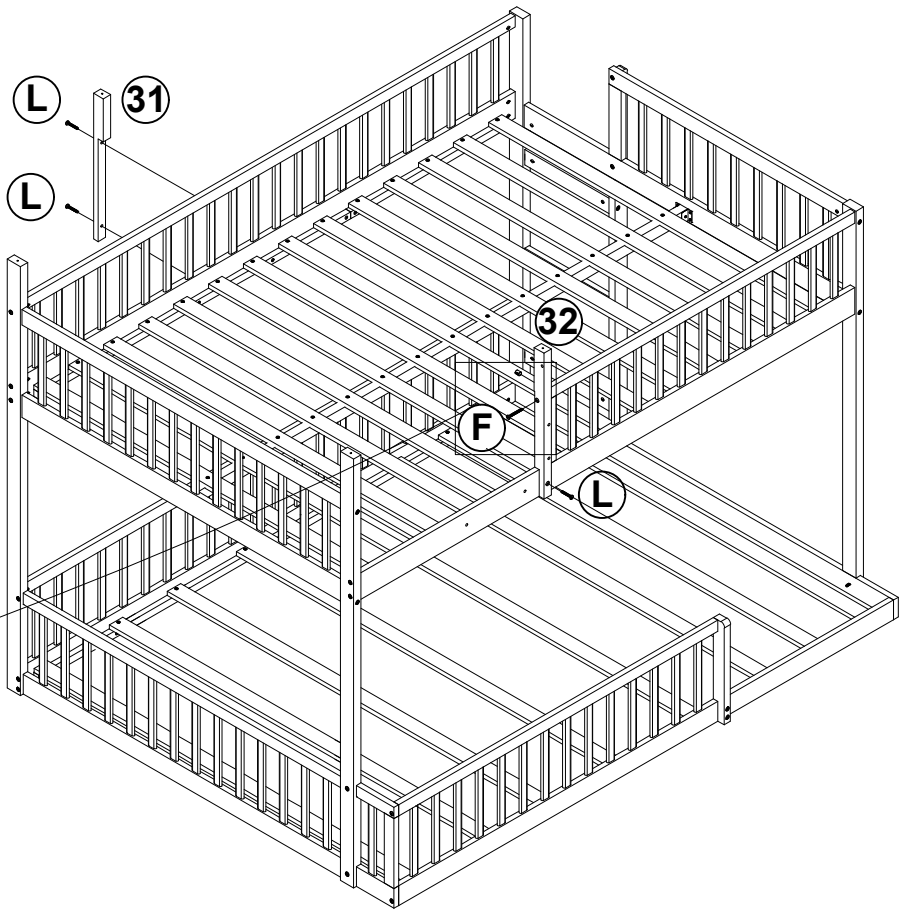

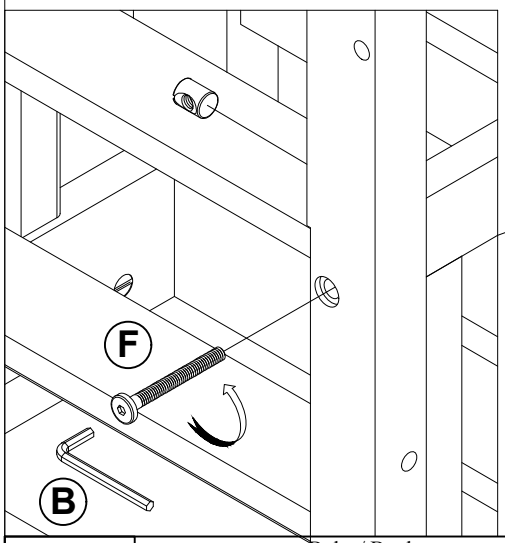

F	Bolts / Boulons 1/4*65mm / 1/4*Ø9.5*12mm	1PC	L	Bolts / Boulons 1/4*30mm	3PCS

STEP 11
ÉTAPE 11

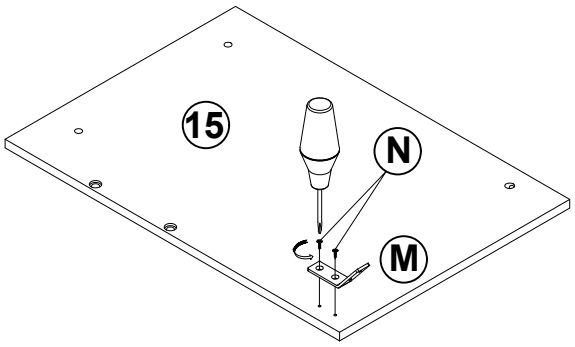

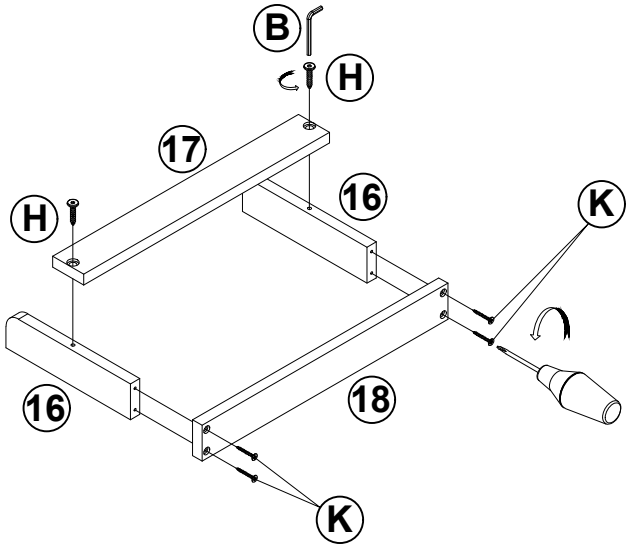

H	Hex-Head screw / Vis à tête hexagonale 1/4*30mm 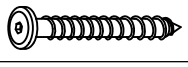	2PCS
M	Iron bond / Principe de fer 	1PC

K	Vis flat head / Vis tête plate 4*30mm 	4PCS
N	Vis flat head / Vis tête plate 3.5*12mm 	2PCS

STEP 12
ÉTAPE 12

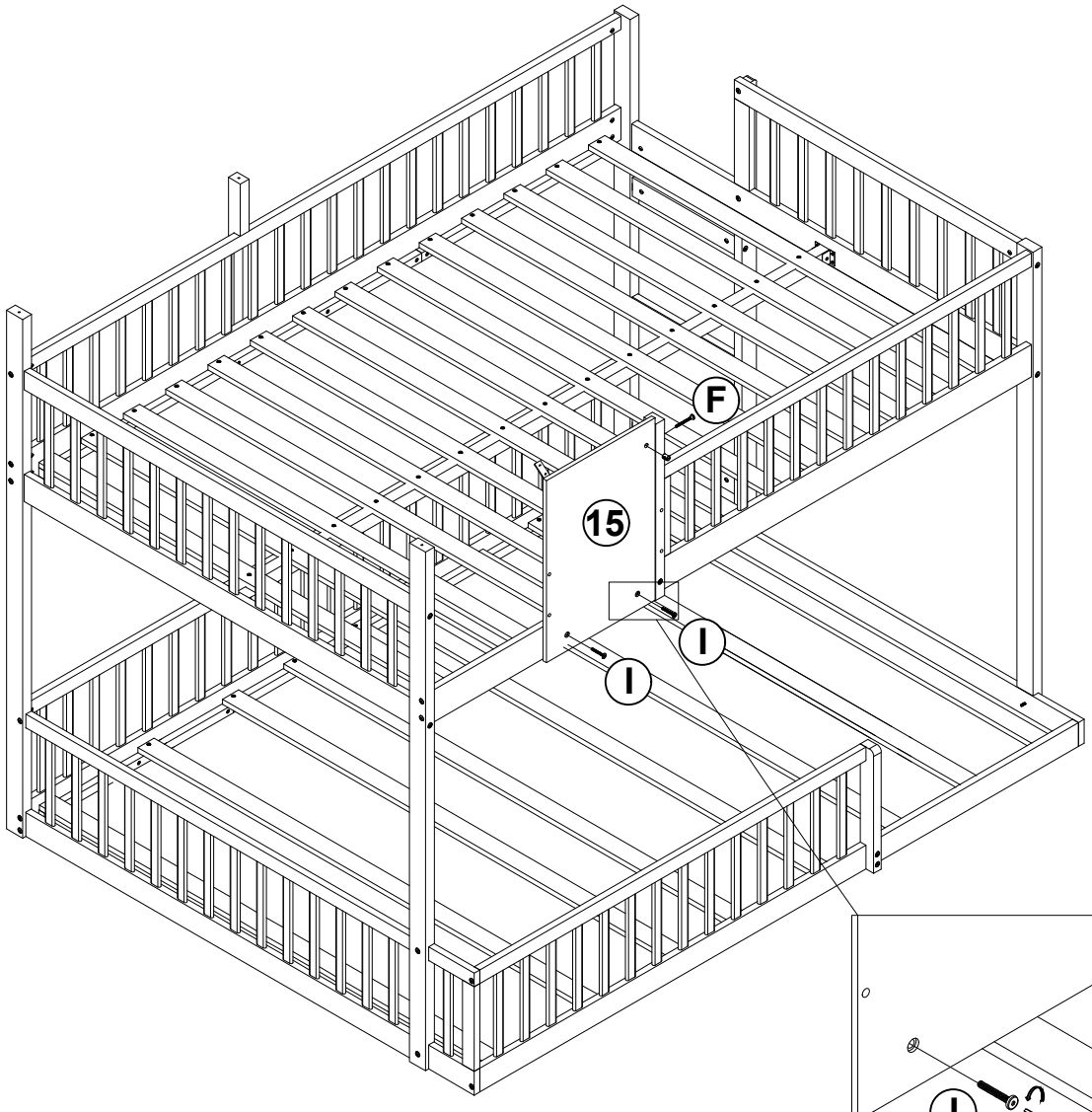

F	Bolts / Boulons 1/4*65mm / 1/4*Ø9.5*12mm 	1PC

I	Bolts / Boulons 1/4*20mm 	2PCS

STEP 13
ÉTAPE 13

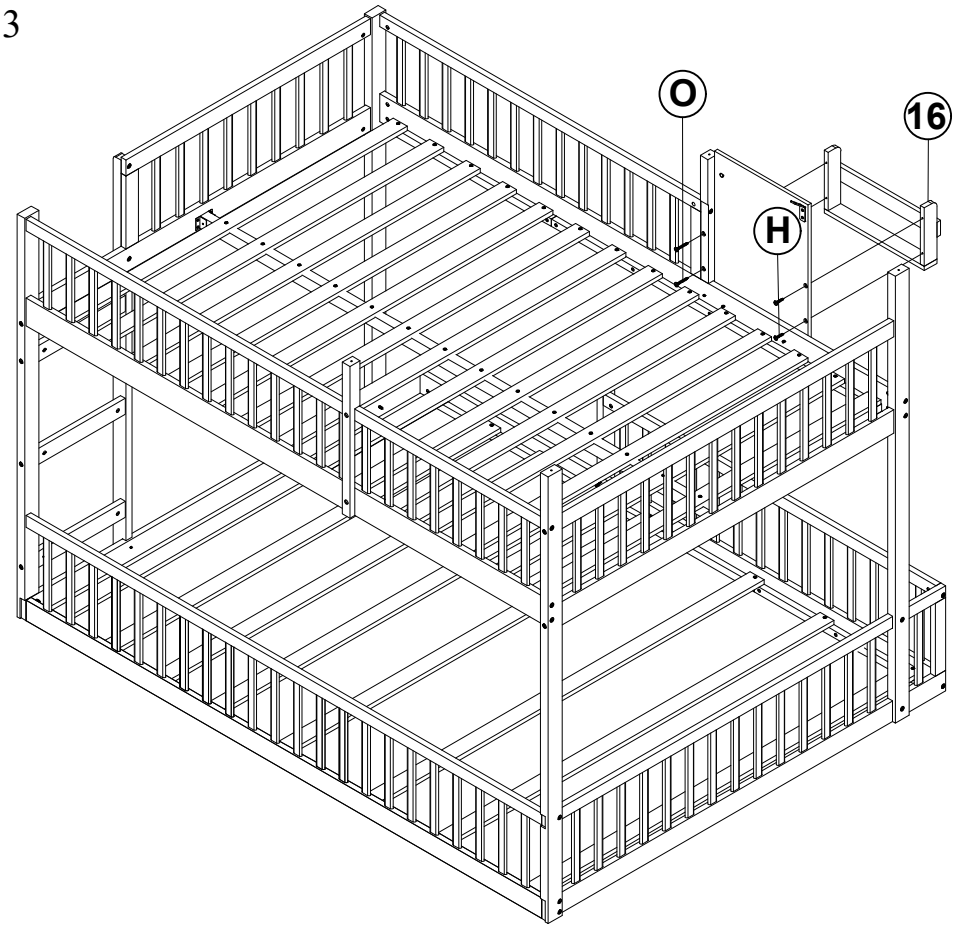

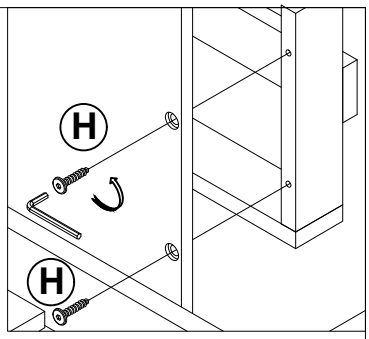

H	Hex-Head screw / Vis à tête hexagonale 1/4*30mm	2PCS
O	Hex-Head screw / Vis à tête hexagonale 1/4*50mm	2PCS

STEP 14
ÉTAPE 14

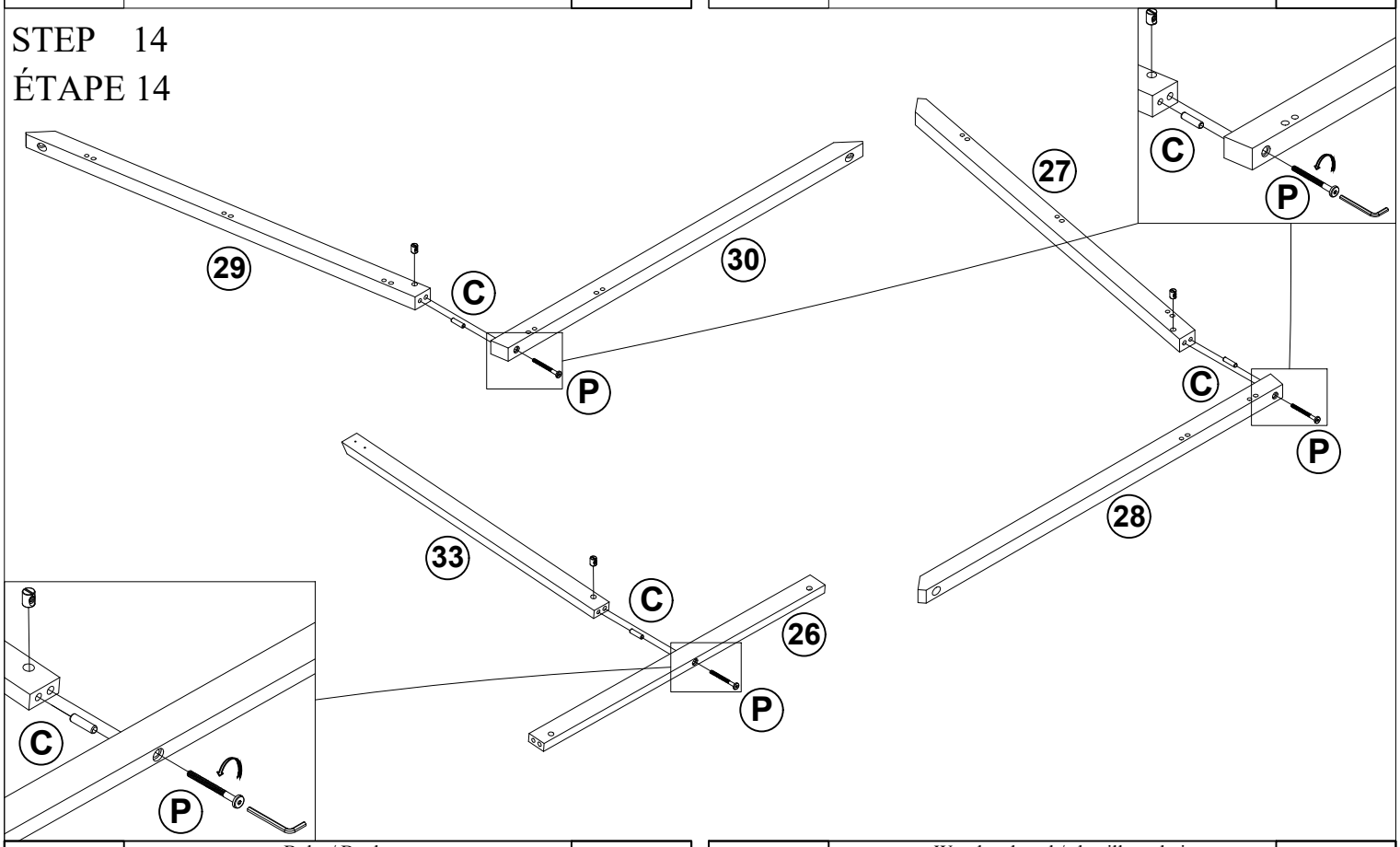

P	Bolts / Boulons 1/4*80mm / 1/4*Ø9.5*12mm	3PCS
C	Wooden dowel / cheville en bois Ø 8 * 30mm	3PCS

STEP 15
ÉTAPE 15

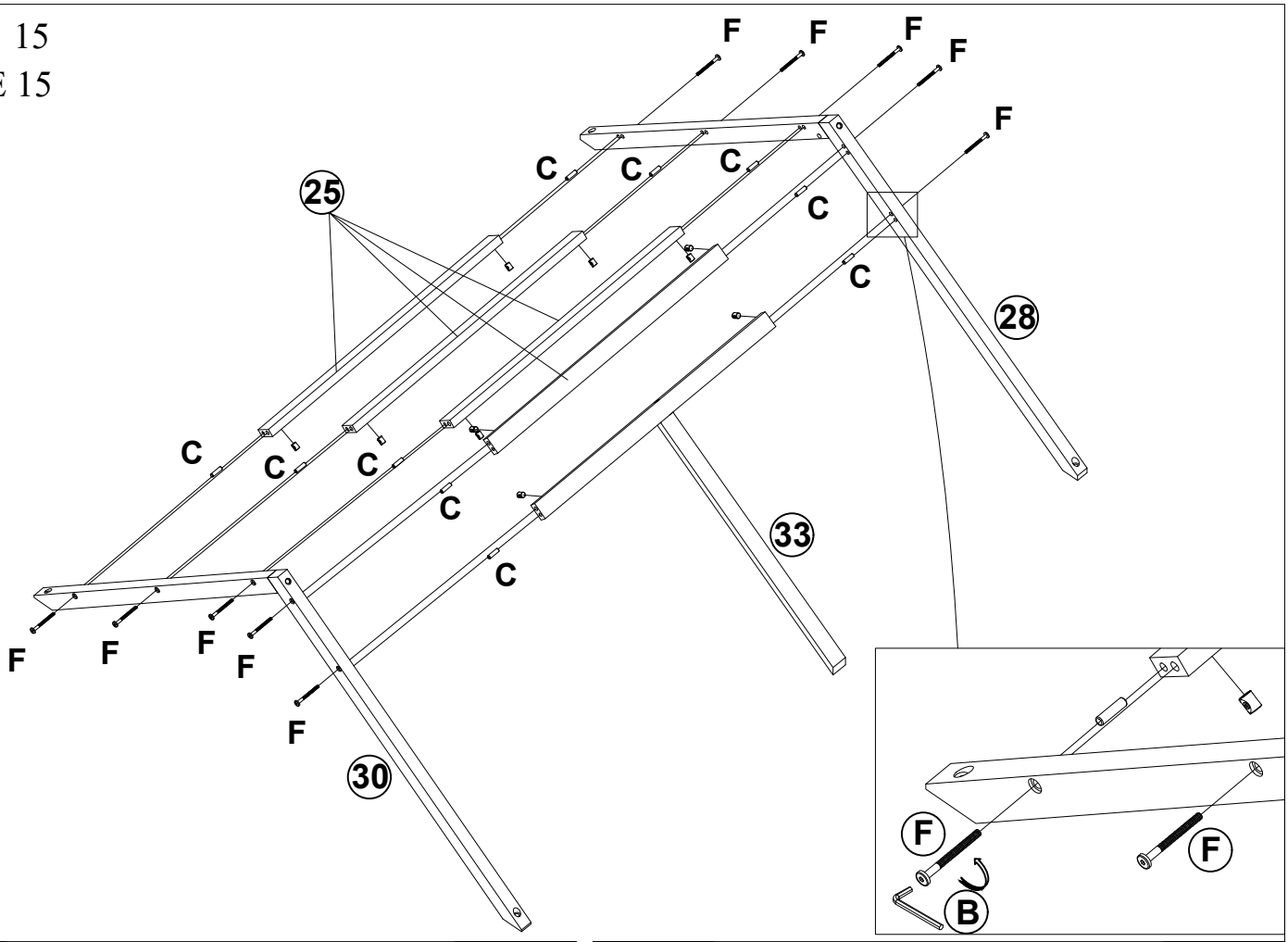

F	Bolts / Boulons 1/4*65mm / 1/4*Ø9.5*12mm	10PCS
C	Wooden dowel / cheville en bois Ø 8 * 30mm	10PCS

STEP 16
ÉTAPE 16

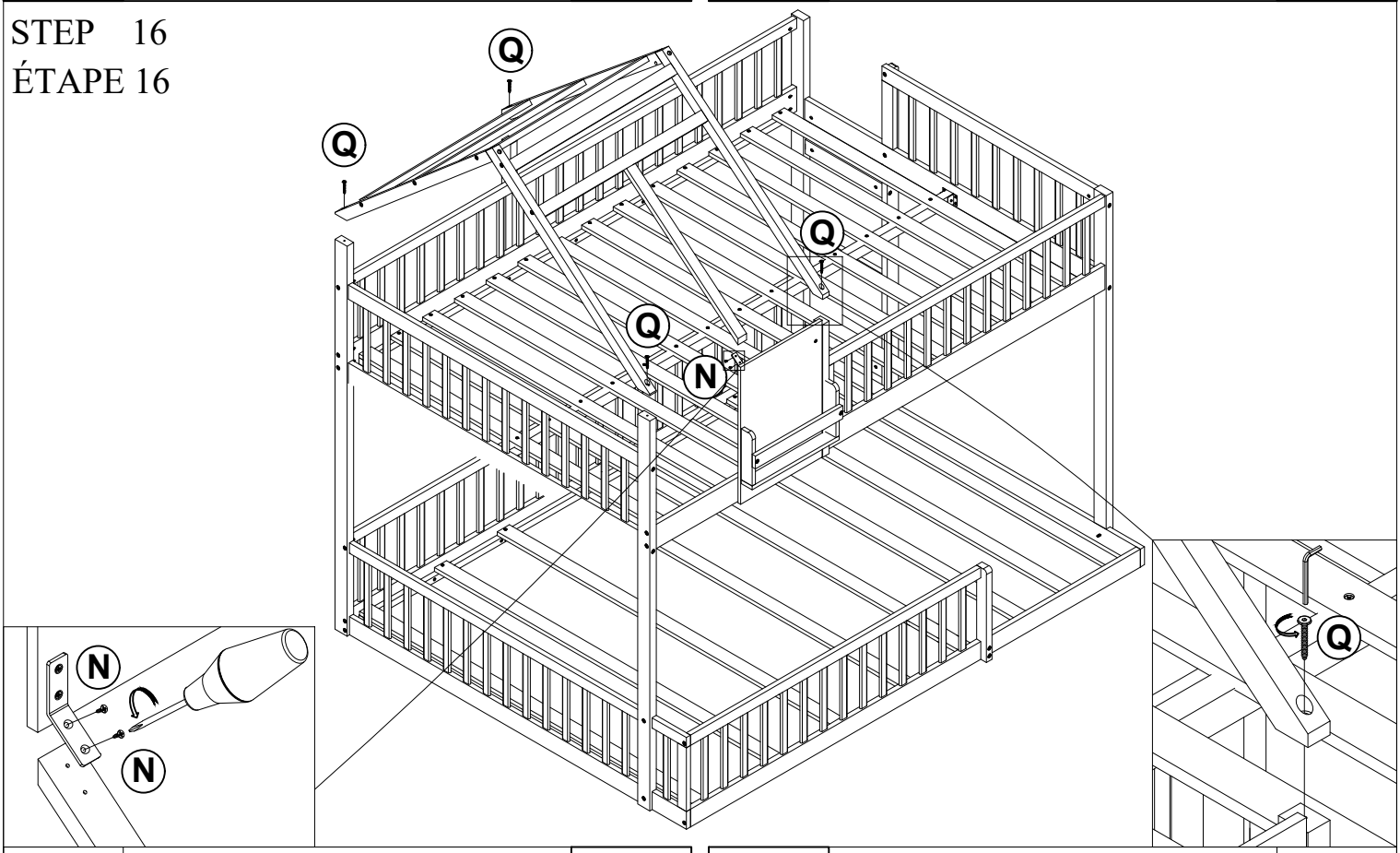

Q	Hex-Head screw / Vis à tête hexagonale 1/4*40mm	4PCS
N	Vis flat head / Vis tête plate 3.5*12mm	2PCS

STEP 17
ÉTAPE 17

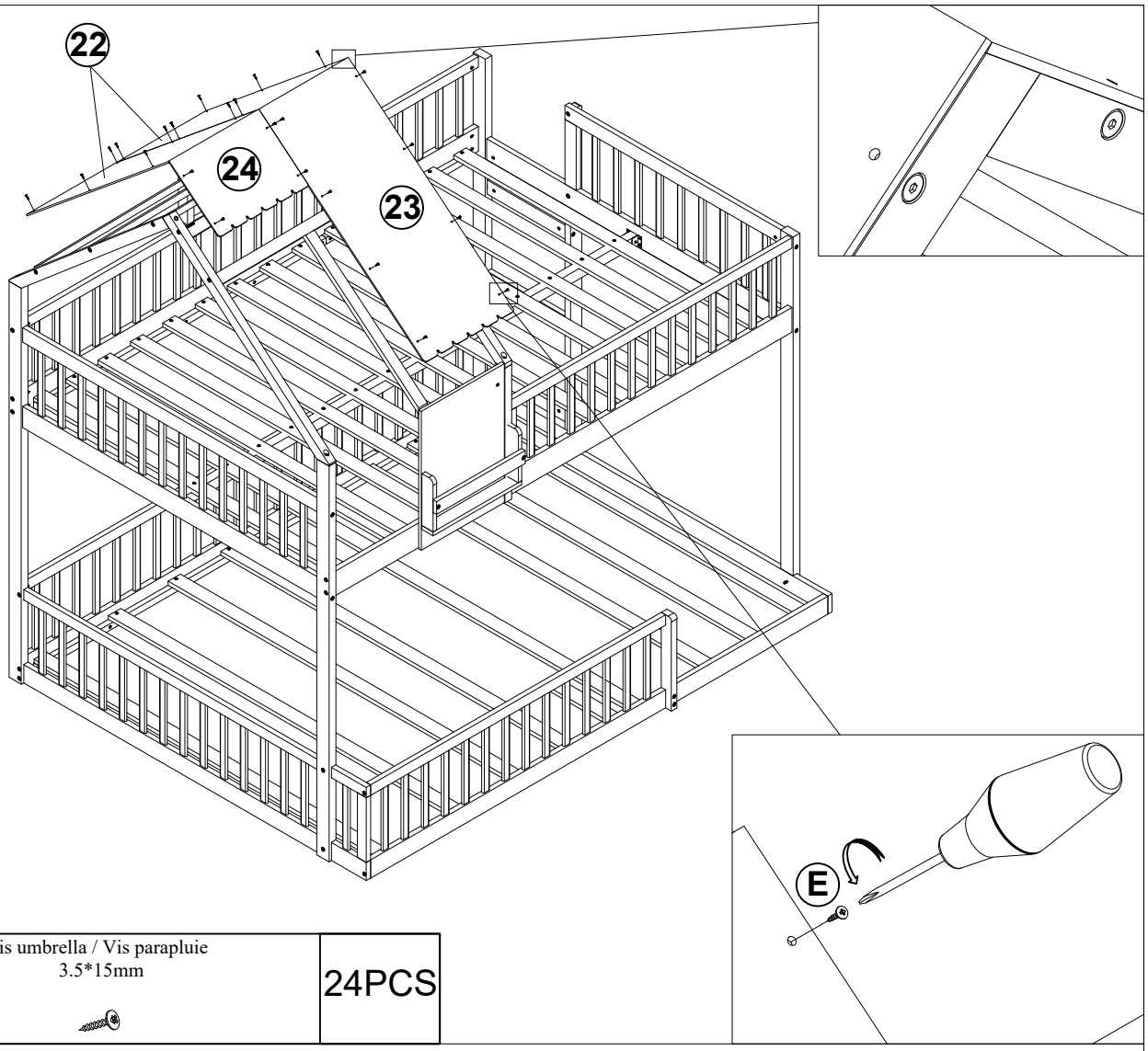

E	Vis umbrella / Vis parapluie 3.5*15mm	24PCS

STEP 18
ÉTAPE 18

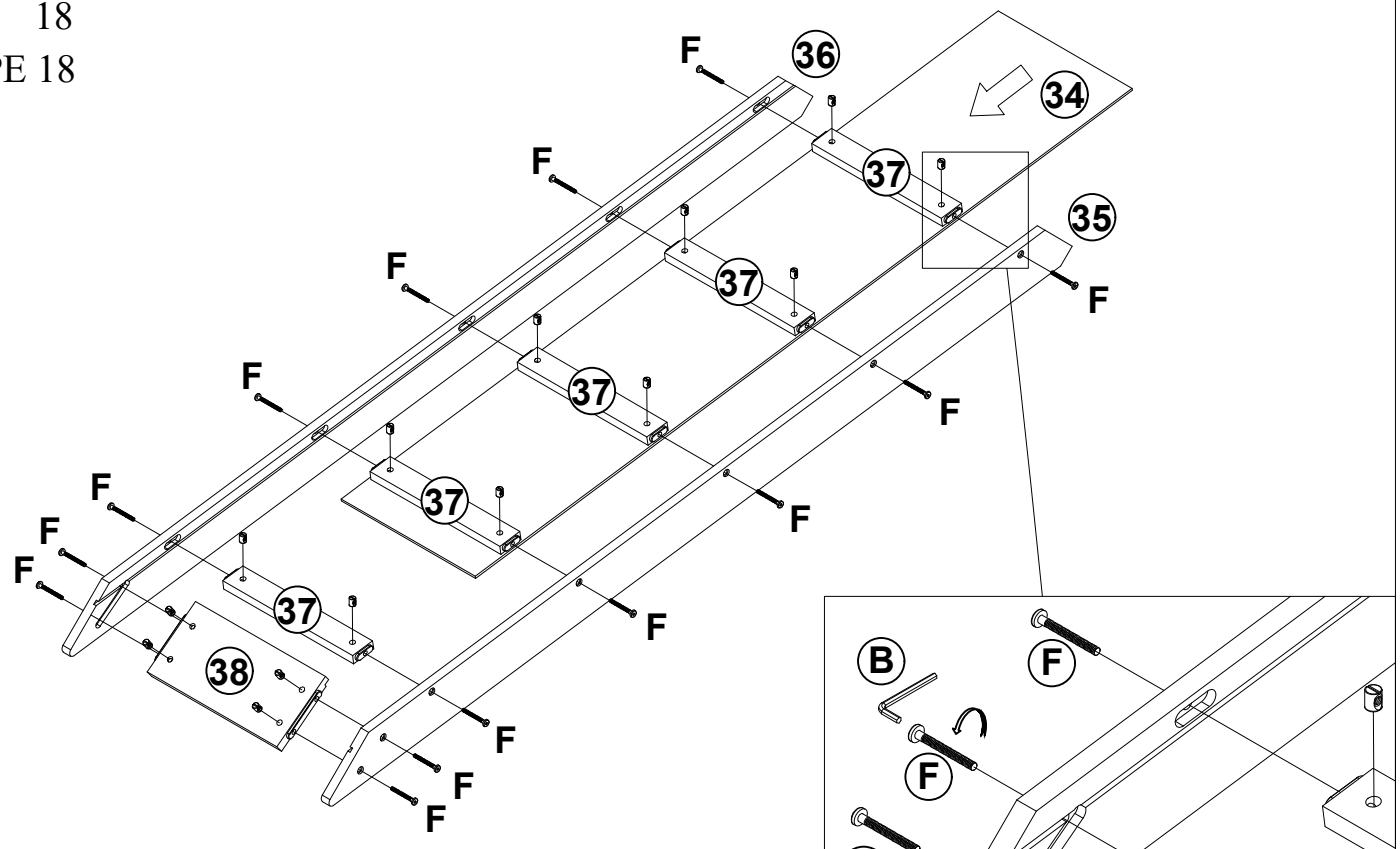

F	Bolts / Boulons 1/4*65mm / 1/4*Ø9.5*12mm	14PCS

STEP 19
ÉTAPE 19

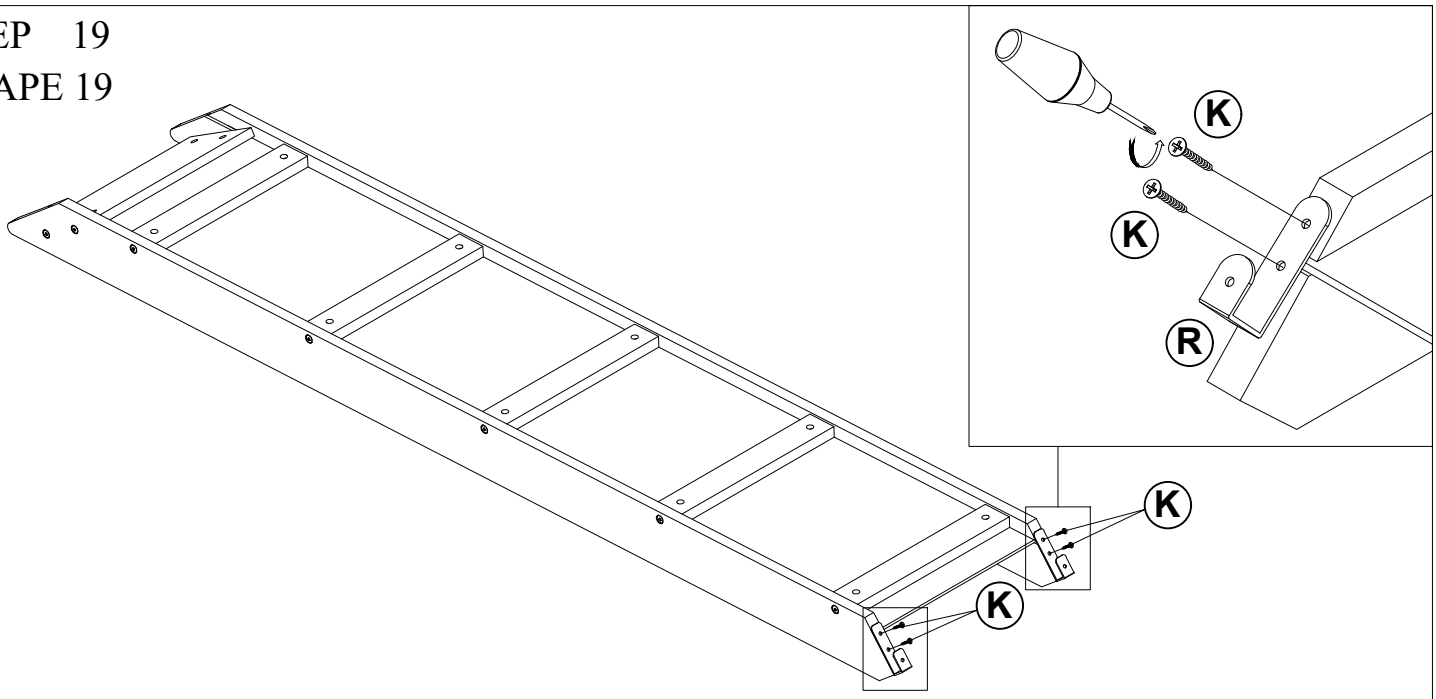

R	Stair hook / Crochet d'escalier 62*28*17mm	2PCS

K	Vis flat head / Vis tête plate 4*30mm	4PCS

STEP 20
ÉTAPE 20

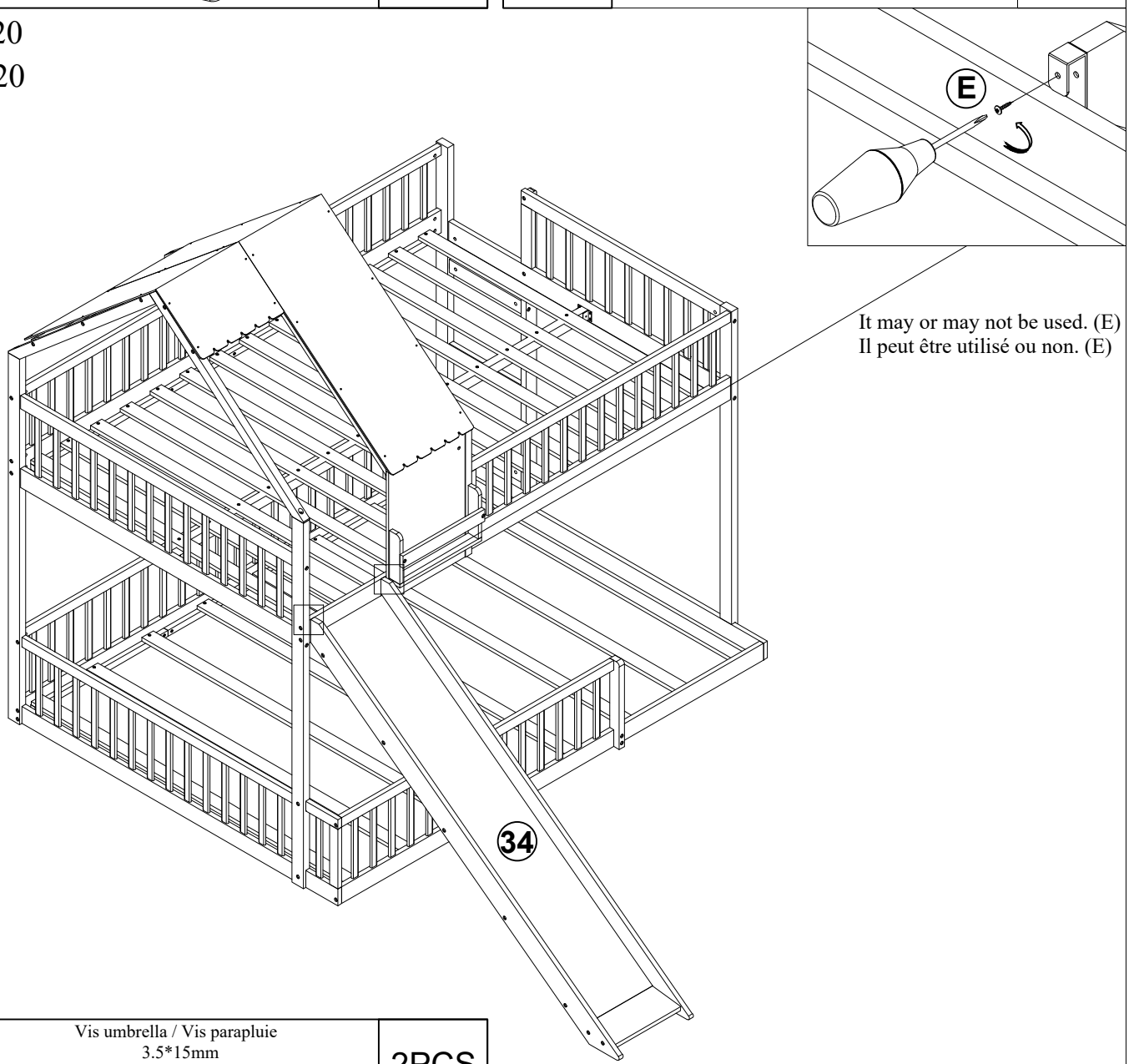

It may or may not be used. (E)
Il peut être utilisé ou non. (E)

E	Vis umbrella / Vis parapluie 3.5*15mm	2PCS

COMPLETED - COMPLÉTÉ

