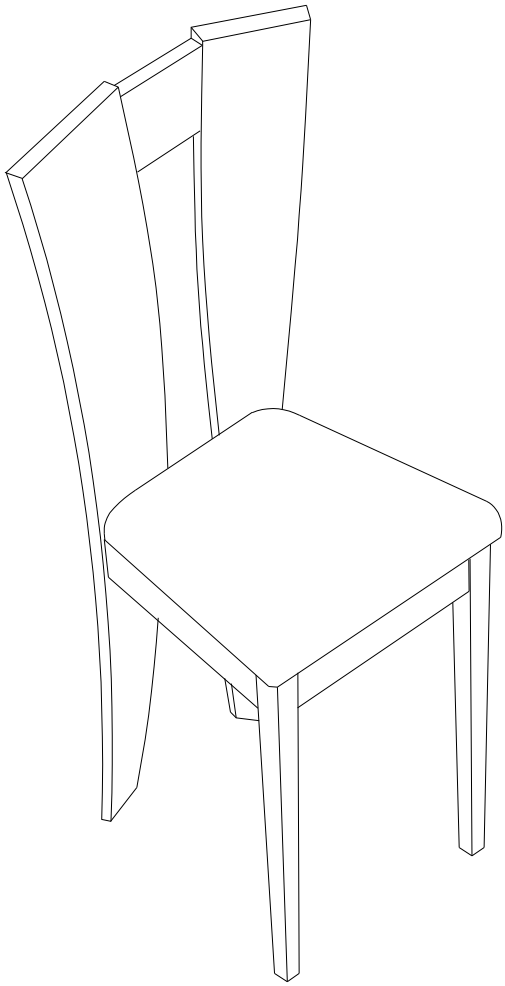

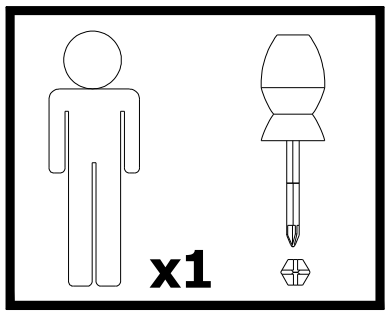

1 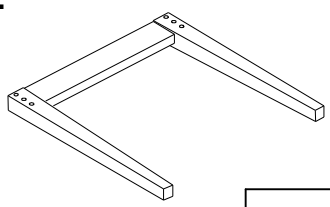 x1	2 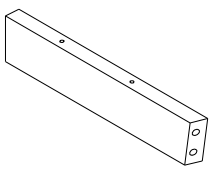 x2	3 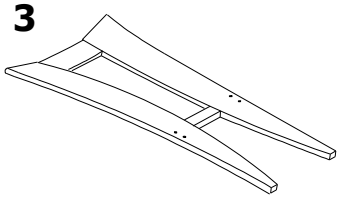 x1	4 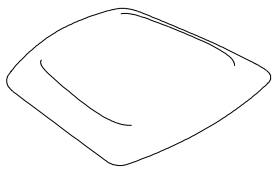 x1
5 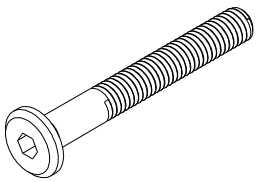 x6	6 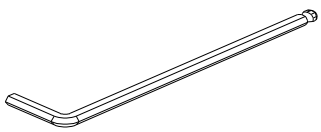 x1	7 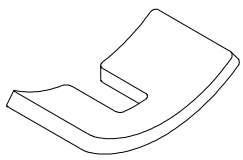 x2	8 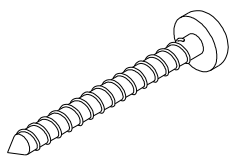 x4

1

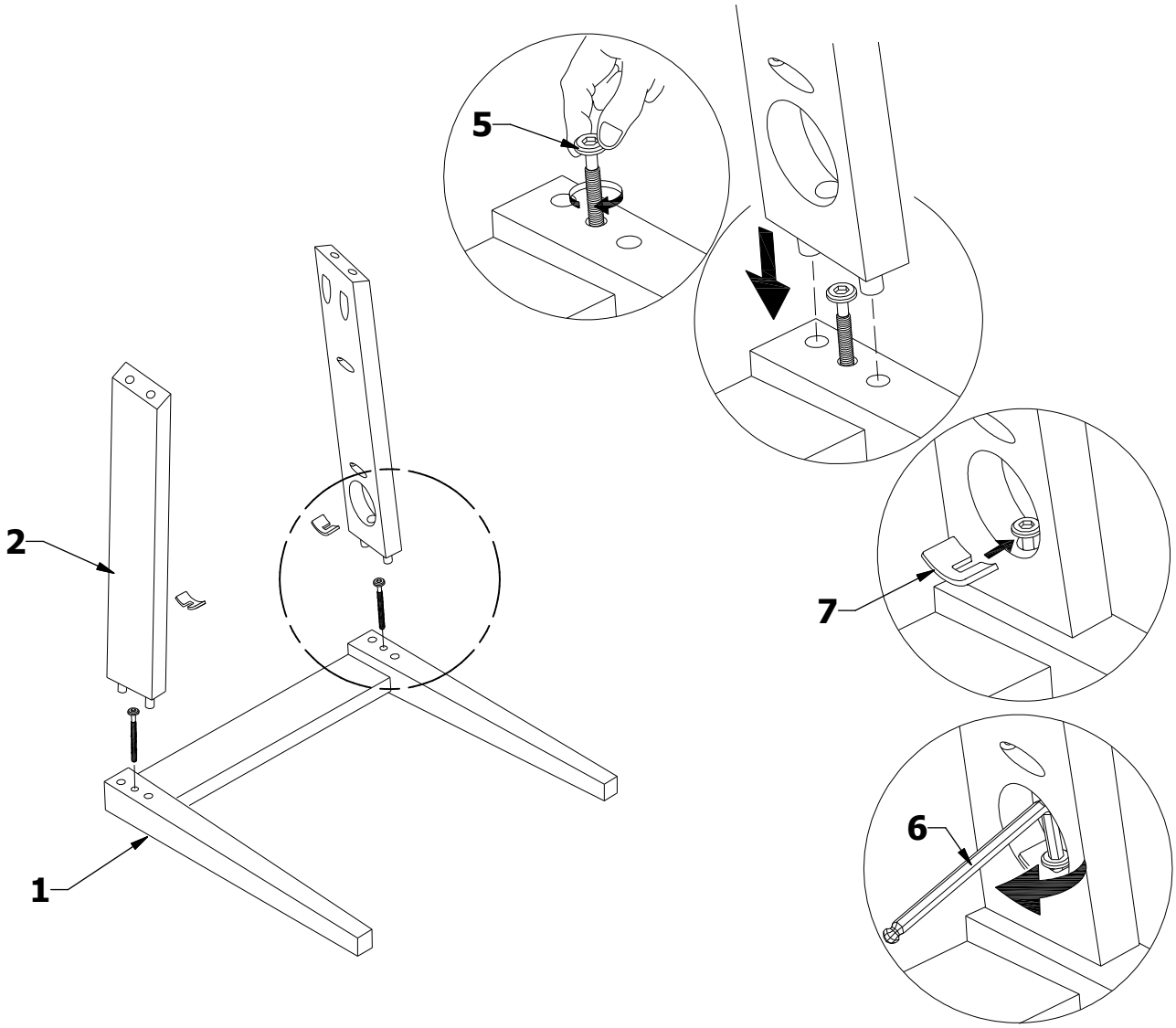

2

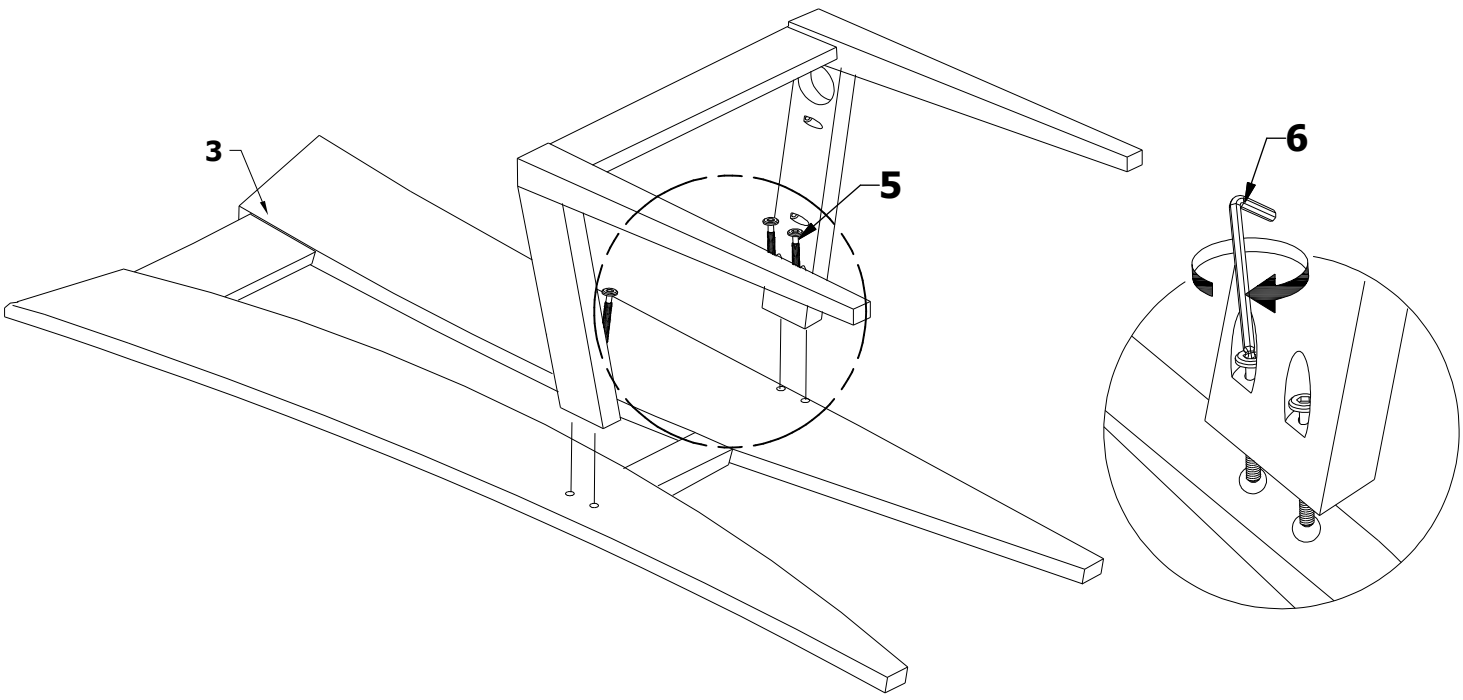

3

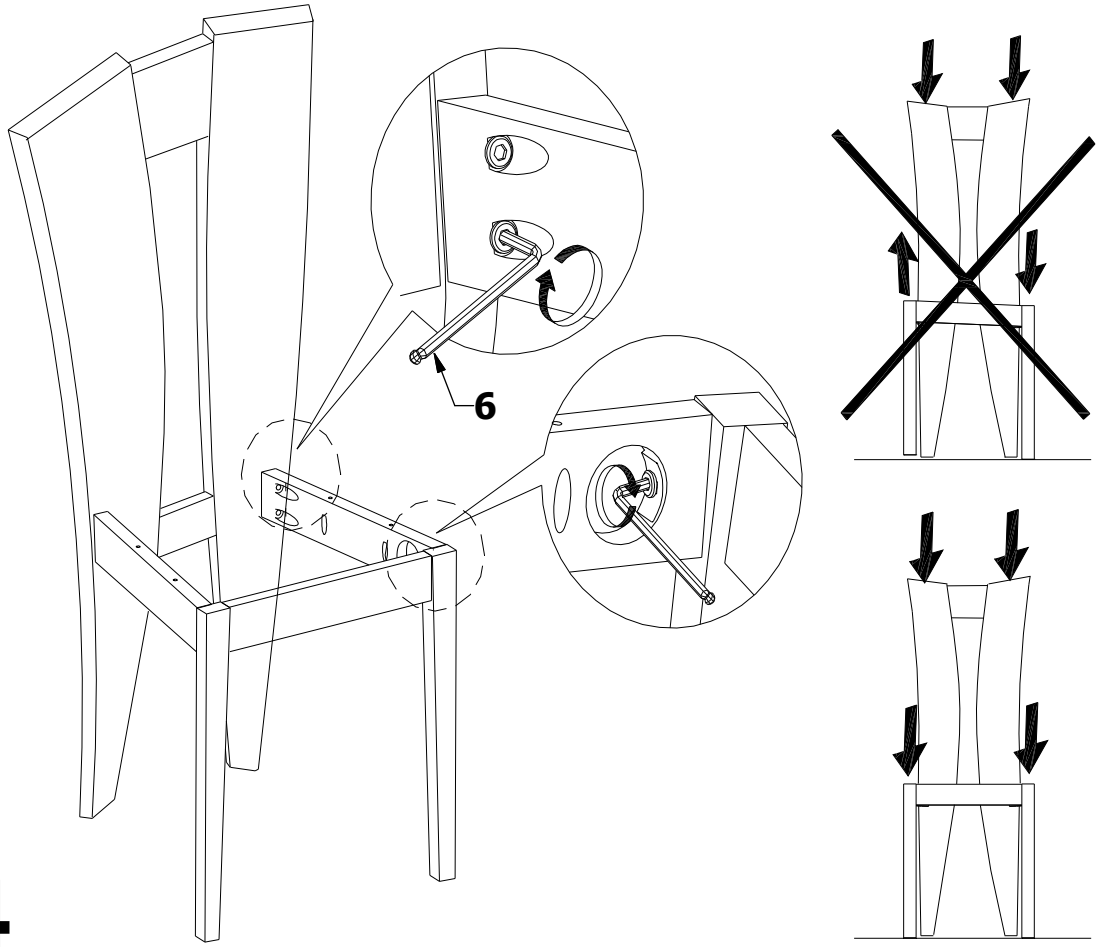

4

