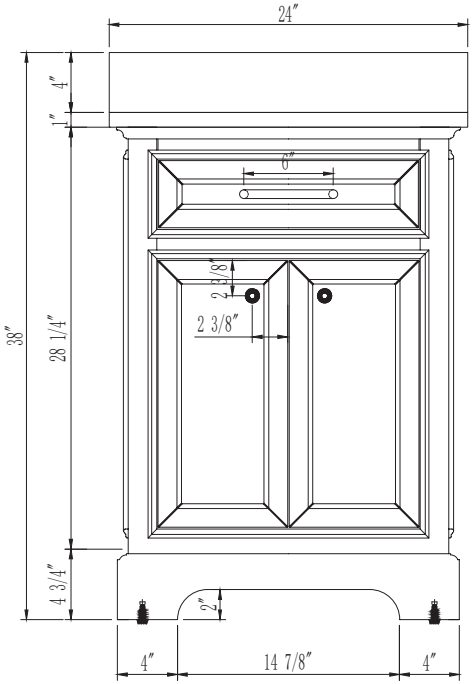
24″
4″
1″
6″
2 5/8″
2 3/8″
38″
28 1/4″
4 3/4″
2″
4″
14 7/8″
4″

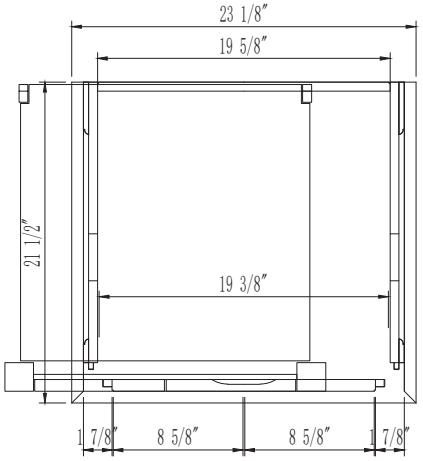
23 1/8″
19 5/8″
21 1/2″
19 3/8″
1 7/8″
8 5/8″
8 5/8″
1 7/8″

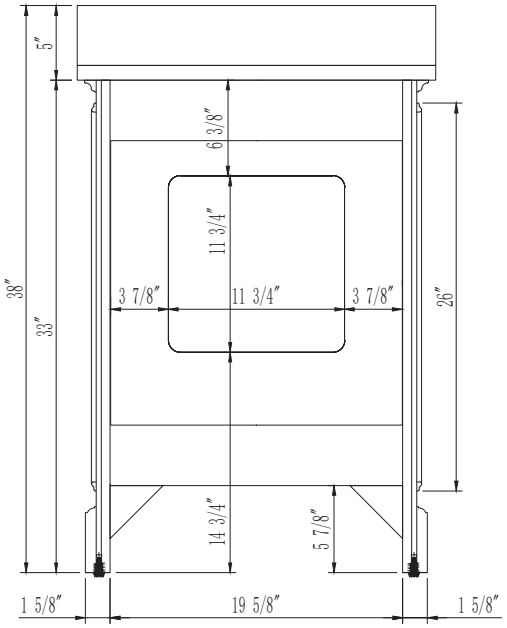
5″
6 3/8″
11 3/4″
38″
33″
3 7/8″
11 3/4″
3 7/8″
26″
14 3/4″
5 7/8″
1 5/8″
19 5/8″
1 5/8″

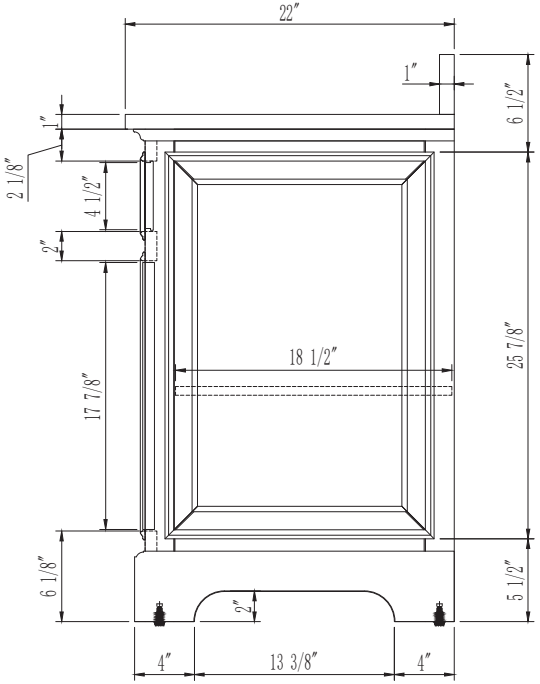
22″
1″
6 1/2″
1″
2 1/8″
4 1/2″
2″
18 1/2″
25 7/8″
17 7/8″
6 1/8″
5 1/2″
2″
4″
13 3/8″
4″

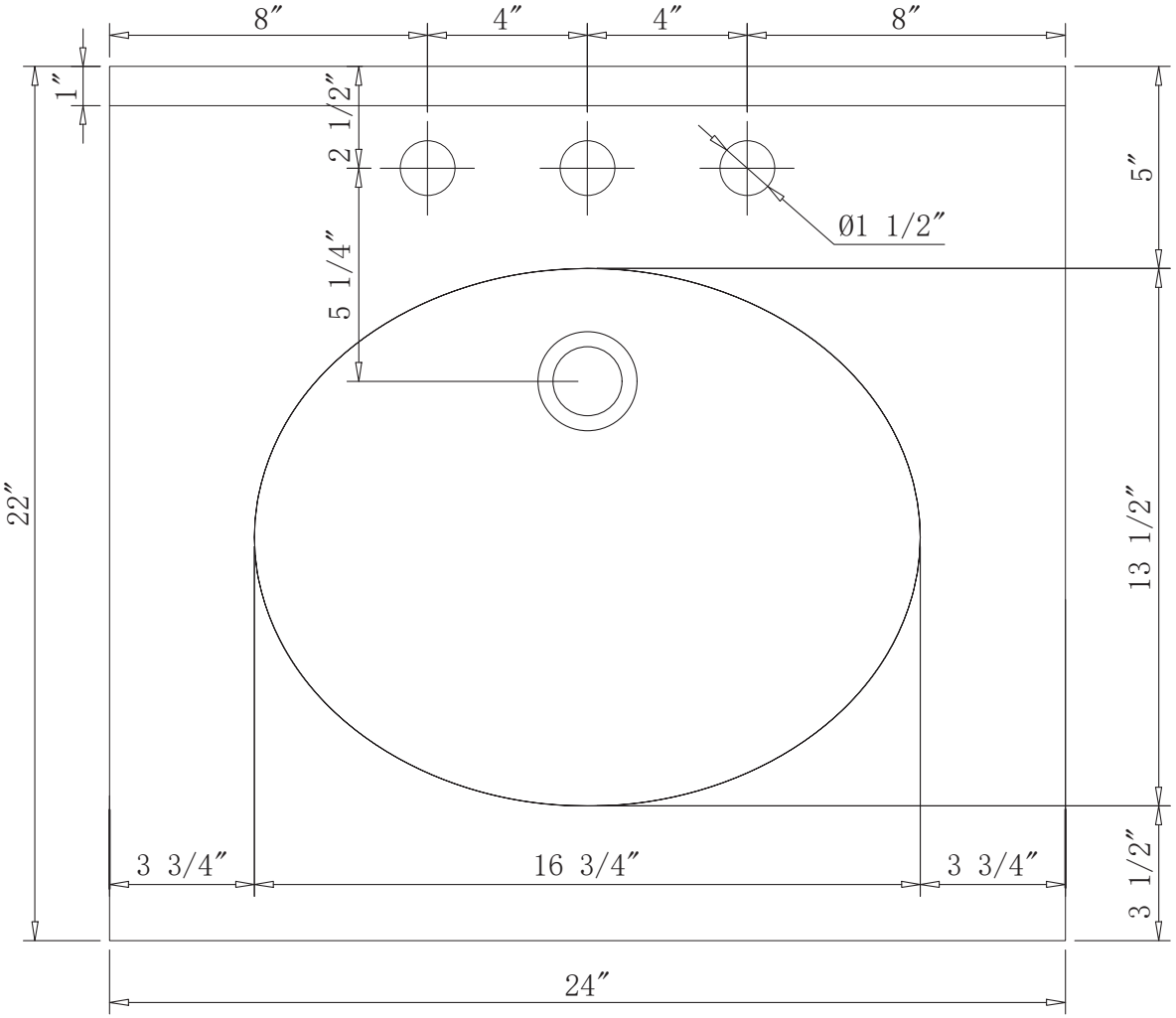
8″
4″
4″
8″
1″
2 1/2″
5 1/4″
Ø1 1/2″
5″
22″
13 1/2″
3 3/4″
16 3/4″
3 3/4″
3 1/2″
24″

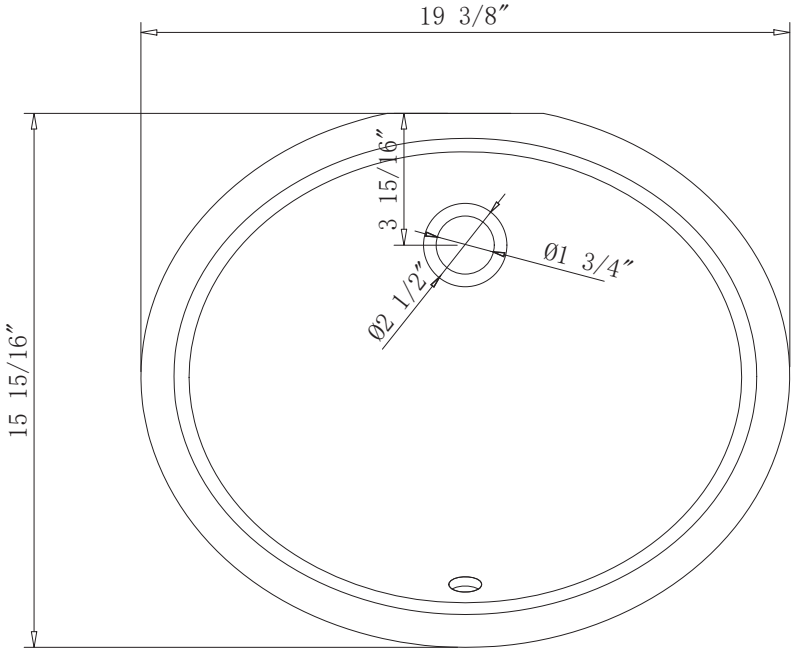
19 3/8″
3 15/16″
Ø1 3/4″
Ø2 1/2″
15 15/16″

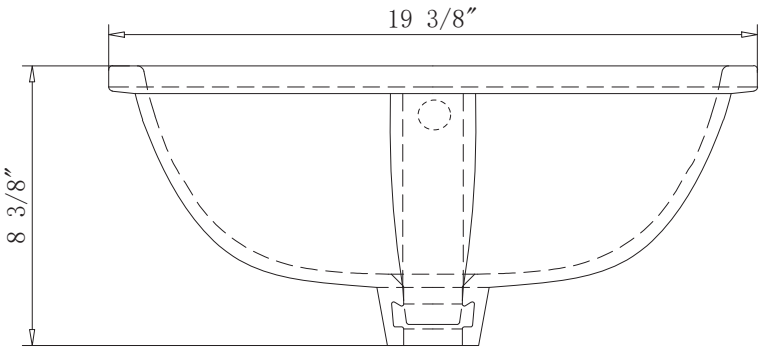
19 3/8″
8 3/8″

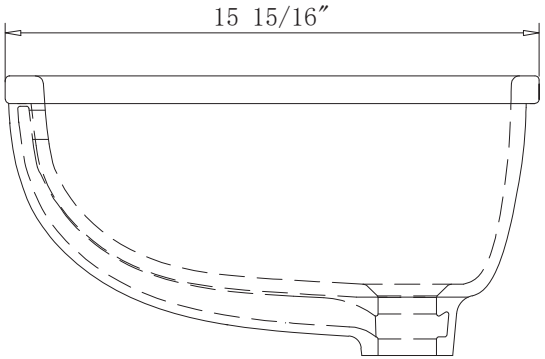
15 15/16″

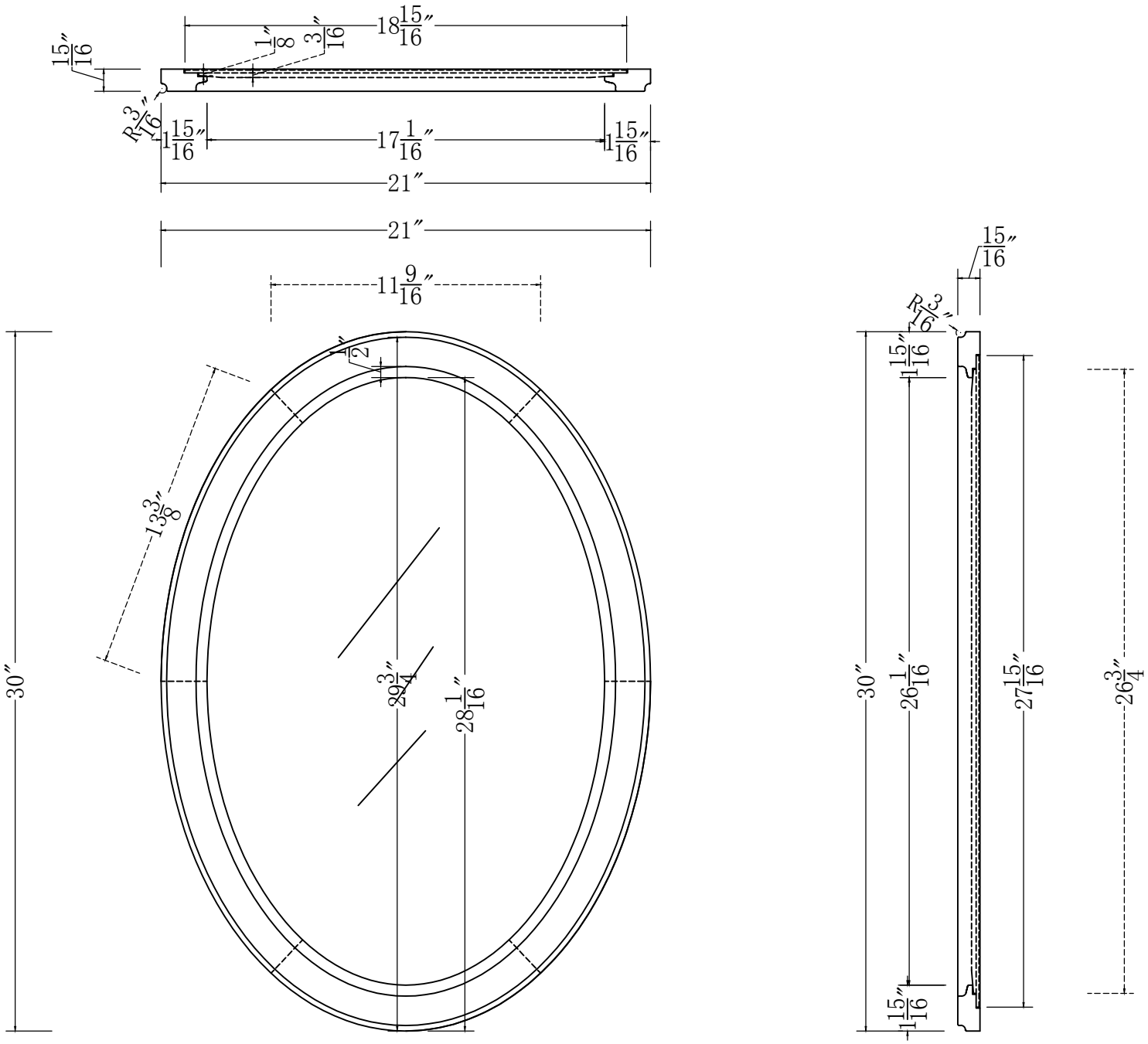
15/16″
R 3/16″
1 15/16″
17 1/16″
1 15/16″
21″
21″
18 15/16″
1/8″
3/16″
11 9/16″
1/2″
13 3/8″
30″
29 3/4″
28 1/16″
15/16″
R 3/16″
1 15/16″
30″
26 1/16″
1 15/16″
27 15/16″
26 3/4″