ASSEMBLY INSTRUCTIONS
INSTRUCTIONS DE MONTAGE

Twin Over Twin

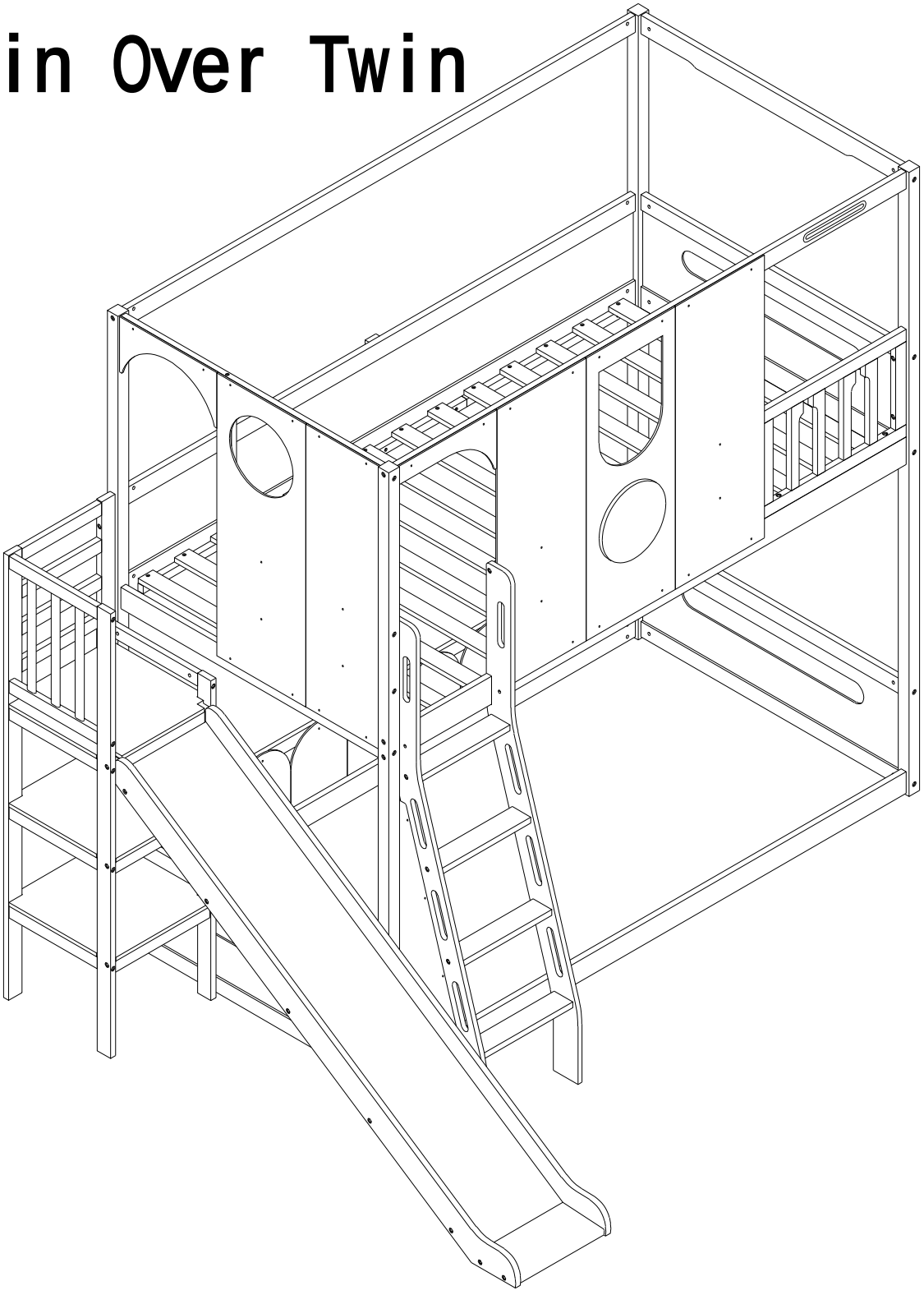

SAFETY WARNING

1. This bed is designed for use only mattress(es) meeting the following specifications on the upper bunk, and lower bunk

Bed Type	Length	Width	Thickness
Twin Standard	74” - 75”	38 ½ ”	6''

2. Replacement parts, including additional guardrails, may be obtained from any of our GIGACLOUD TECHNOLOGY (USA) INC. 4388 SHIRLEY AVENUE EL MONTE, CA 91731)
3. Follow the information on the warnings appearing on the upper bunk bed end structure and on the carton. Do not remove warning label from bed.
4. Always use the recommended size mattresses or mattress supports, or both, to help prevent the likelihood of entrapment or falls.
5. Surface of the mattress must be at least 5 in. (127 mm) below the upper edge of guardrails.
6. Do not allow children under 6 years of age to use the upper bunk.
7. Periodically check and ensure that the guardrail, ladder, and other components are in their proper position, free from damage, and that all connectors are tight.
8. Do not allow horseplay on or under the bed and prohibit jumping on the bed
9. Always use the ladder for entering and leaving the upper bunk.
10. Do not use substitute parts. Contact the manufacturer or dealer for replacement parts.
11. Use of a night light may provided added safety precaution for a child using the upper bunk.
12. Always use guardrails on both long sides of the upper bunk. If the bunk bed will be placed next to the wall, the guardrail that runs the full length of the bed should be placed against the wall to prevent entrapment between the bed and wall.
13. The use of water or sleep flotation mattresses is prohibited.
14. STRANGULATION HAZARD – Never attach or hang items to any part of the bunk bed that are not designed for use with the bed; for example, but not limited to, hook, belts and jump ropes.
15. Keep these instructions for future reference
16. We recommend assembling your bunk bed on a shipping carton to protect your floor or carpet
17. Be certain all staples are out of the box before beginning assembly on the shipping carton
18. Prohibit more than one person on upper bunk

AVERTISSEMENTS DE SÉCURITÉ

1. Ce lit est conçu pour être utilisé uniquement avec des matelas répondant aux spécifications suivantes sur la couchette supérieure. et la couchette inférieure.

Type de lit	Longueur	Largeur	Épaisseur
Simple standard	74po - 75po	38 ½po	6po

2. Des pièces de rechange, y compris des garde-corps supplémentaires, peuvent être obtenues auprès de l'un de nos (GIGACLOUD TECHNOLOGY (USA) INC. 4388 SHIRLEY AVENUE EL MONTE, CA 91731)

3. Suivez les informations figurant sur les avertissements figurant sur la structure d'extrémité du lit superposé supérieur et sur le carton. Ne retirez pas l'étiquette d'avertissement du lit.

4. Utilisez toujours des matelas ou des supports de matelas de taille recommandée, ou les deux, pour éviter tout risque de piégeage ou chutes.

5. La surface du matelas doit être à au moins 5 po (127 mm) sous le bord supérieur des barrières de sécurité.

6. Ne laissez pas les enfants de moins de 6 ans utiliser la couchette supérieure.

7. Vérifiez et assurez-vous périodiquement que le garde-corps, l'échelle et les autres composants sont dans leur position appropriée, exempt de dommages et que tous les connecteurs sont bien serrés.

8. Ne permettez pas les jeux brutaux sur ou sous le lit et interdisez de sauter sur le lit.

9. Utilisez toujours l'échelle pour entrer et sortir de la couchette supérieure.

10. N'utilisez pas de pièces de rechange. Contactez le fabricant ou le revendeur pour obtenir des pièces de rechange.

11. L'utilisation d'une veilleuse peut constituer une mesure de sécurité supplémentaire pour un enfant utilisant la couchette supérieure.

12. Utilisez toujours des barrières de sécurité sur les deux côtés longitudinaux du lit supérieur. Si le lit superposé doit être placé à côté du mur, la barrière de sécurité qui s'étend sur toute la longueur du lit doit être placée contre le mur pour éviter tout piégeage entre le lit et le mur.

13. L'utilisation de matelas à eau ou de matelas flottants pour le sommeil est interdite.

14. RISQUE D'ÉTRANGLEMENT - Ne jamais attacher ou suspendre des objets à une partie quelconque du lit superposé qui ne sont pas conçu pour être utilisé avec le lit ; par exemple, mais sans s'y limiter, un crochet, des ceintures et des cordes à sauter.

15. Conservez ces instructions pour référence ultérieure.

16. Interdire à plus d'une personne de dormir sur la couchette supérieure.

17. Nous vous recommandons d'assembler votre lit superposé sur le carton d'expédition pour protéger votre sol ou votre tapis.

18. Assurez-vous que toutes les agrafes sont sorties de la boîte avant de commencer l'assemblage sur le carton d'expédition.

Detail View - Vue de détail

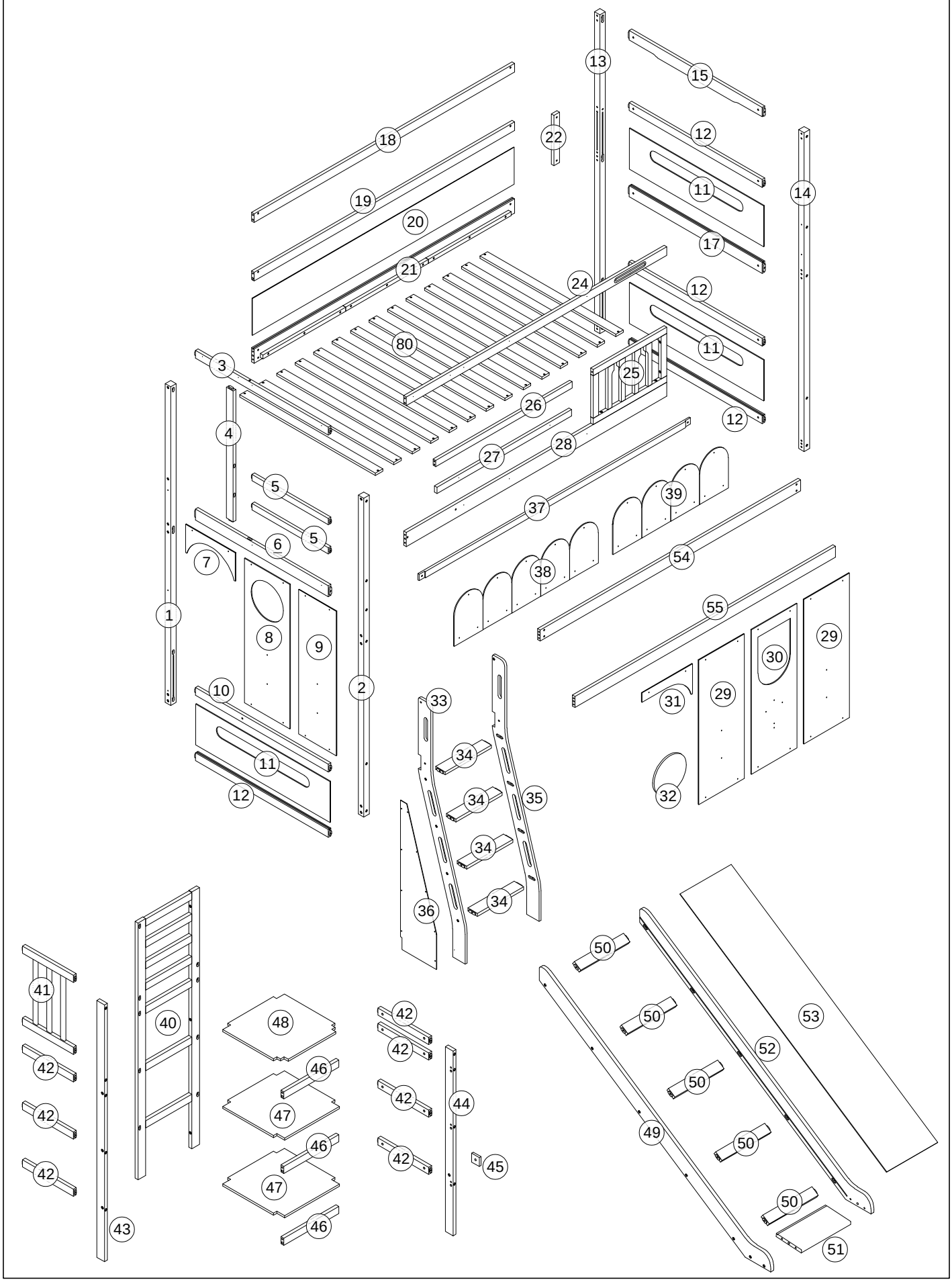

Part List - Liste des pièces : P462274

1 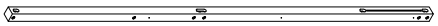 Bed leg/Pied de lit - 1pc/pièce	2 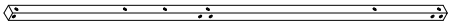 Bed leg/Pied de lit - 1pc/pièce	13  Bed leg/Pied de lit - 1pc/pièce
14  Bed leg/Pied de lit - 1pc/pièce	18 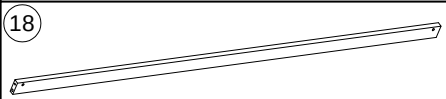 Top beam/Traverse supérieure - 1pc/pièce	19  Rear guardrail/Garde-corps arrière - 1pc/pièce
20  Back panel/Panneau arrière - 1pc/pièce	21  Rear bed side rail/Traverse latérale arrière du lit - 1pc/pièce	24  Front top rail/Traverse supérieure avant - 1pc/pièce
28 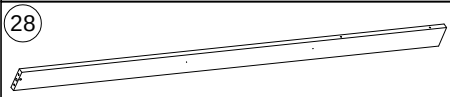 Front bed side rail/Traverse latérale avant du lit - 1pc/pièce	32 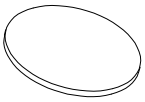 Bed leg/Pied de lit - 1pc/pièce	33 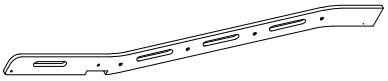 Bed leg/Pied de lit - 1pc/pièce
35 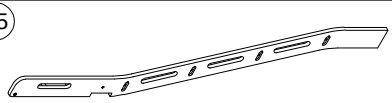 Left handrail/Main courante gauche - 1pc/pièce	37 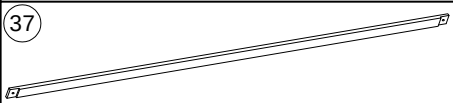 Bottom trim rail/Traverse de moulure inférieure - 1pc/pièce	38 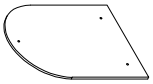 Decorative panel/Panneau décoratif - 5pcs/pièces
39 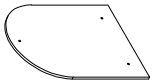 Decorative panel/Panneau décoratif - 4pcs/pièces	43  Vertical post/Montant - 1pc/pièce	49  Left slide support leg/Support gauche du toboggan - 1pc/pièce
52  Right slide support leg/Support droit du toboggan - 1pc/pièce	53 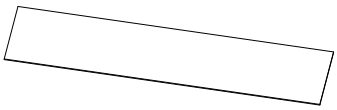 Slide panel/Panneau de toboggan - 1pc/pièce	54  Lower long rail/Traverse longue inférieure - 1pc/pièce
55 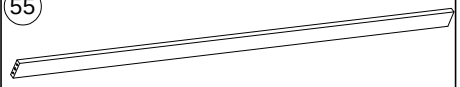 Lower long rail/Traverse longue inférieure - 1pc/pièce		

Part List - Liste des pièces : P462275

3  Side rail/Traverse latérale - 1pc/pièce	4 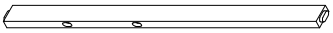 Vertical rail/Traverse verticale - 1pc/pièce	5  Short side rail/Traverse latérale courte - 2pcs/pièces
6  Lower side rail/Traverse latérale inférieure - 1pc/pièce	7 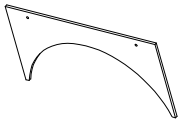 Curved panel/Panneau courbé - 1pc/pièce	8 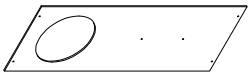 Perforated panel/Panneau perforé - 1pc/pièce
9 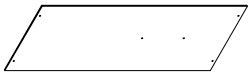 Side vertical panel/Panneau latéral vertical - 1pc/pièce	10  Bottom rail/Traverse inférieure - 1pc/pièce	11 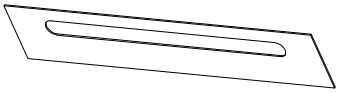 Perforated panel/Panneau perforé - 3pcs/pièces
12  Bottom-most rail/Traverse la plus basse - 4pcs/pièces	15  Side rail/Traverse latérale - 1pc/pièce	17 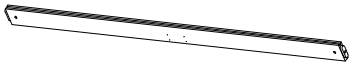 Lower side rail/Traverse latérale inférieure - 1pc/pièce
22 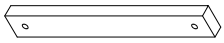 Rear vertical trim/Moulure verticale arrière - 1pc/pièce	25 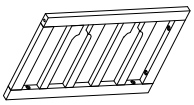 Front frame/Cadre avant - 1pc/pièce	26  Front rail/Traverse avant - 1pc/pièce
27  Front rail/Traverse avant - 1pc/pièce	29 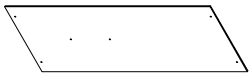 Front vertical panel/Panneau vertical avant - 2pcs/pièces	30 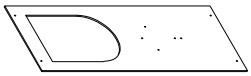 Perforated panel/Panneau perforé - 1pc/pièce
31 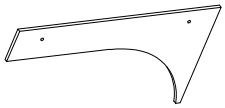 Curved panel/Panneau courbé - 1pc/pièce	34 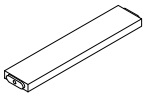 Step/Marche - 4pcs/pièces	36 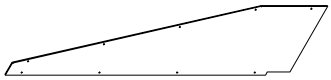 Riser/Contremarche - 1pc/pièce
40 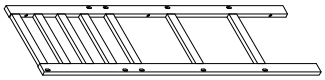 Rear stair frame/Cadre arrière d'escalier - 1pc/pièce	41 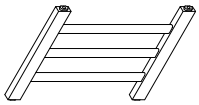 Side stair frame/Cadre latéral d'escalier - 1pc/pièce	42  Stair rail/Traverse d'escalier - 7pcs/pièces
44  Short vertical post/Montant court - 1pc/pièce	45 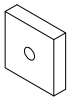 Wood plug/Bouchon en bois - 1pc/pièce	46 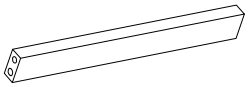 Front support rail/Traverse de support avant - 3pcs/pièces
47 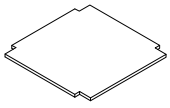 Shelf panel/Tablette - 2pcs/pièces	48 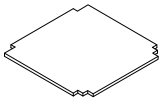 Top shelf/Tablette supérieure - 1pc/pièce	50 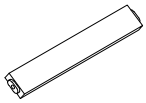 Support rail/Traverse de support - 5pcs/pièces
51 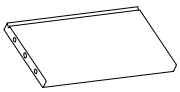 Slide support panel/Panneau de support du toboggan - 1pc/pièce	80  Bed slats/Lattes de lit - 14pcs/pièces	

Hardware List - Liste de quincaillerie : P462275

A Ø1/4*90mm 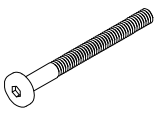 Hex socket bolt/Boulon à six pans creux - 11pcs/pièces	B Ø1/4*9.5*12mm  Cross dowel/Écrou barillet - 93pcs/pièces	M Ø1/4*80mm 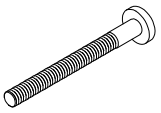 Hex socket bolt/Boulon à six pans creux - 42pcs/pièces
D Ø10*30mm 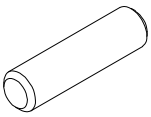 Wooden dowel/Tourillon en bois - 22pcs/pièces	E 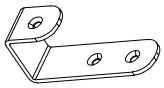 Stair hook/Crochet d'escalier - 2pcs/pièces	P Ø1/4*55mm 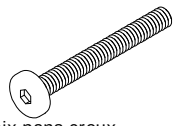 Hex socket bolt/Boulon à six pans creux - 40pcs/pièces
H Ø4*60mm 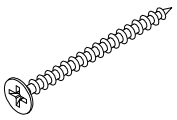 Screw/Vis - 2pcs/pièces	L Ø6*30mm  Wood screw bolt/Tire-fond - 5pcs/pièces	Z Ø3.5*15mm 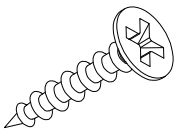 Screw/Vis - 71pcs/pièces
K  Allen key/Clé Allen - 2pcs/pièces	R Ø4*20mm 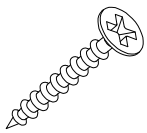 Screw/Vis - 28pcs/pièces	J  Shelf pin/Cheville d'étagère - 12pcs/pièces
N Ø4*30mm 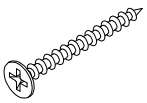 Screw/Vis - 28pcs/pièces	V 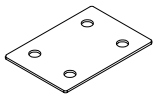 Steel square bracket/Équerre carrée en acier - 1pc/pièce	F Ø8*30mm 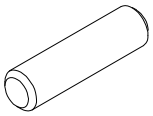 Wooden dowel/Tourillon en bois - 1pc/pièce
Q Ø1/4*15mm 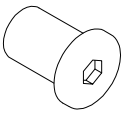 Cap nut/Écrou borgne - 1pc/pièce	X Ø6*70mm 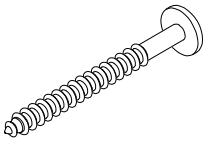 Wood screw bolt/Tire-fond - 7pcs/pièces	O Ø3.5*12mm 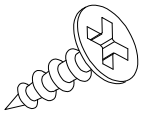 Screw/Vis - 12pcs/pièces
T Ø1/4*40mm 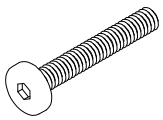 Hex socket bolt/Boulon à six pans creux - 1pc/pièce	Y 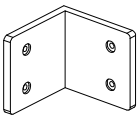 Steel square bracket/Équerre carrée en acier - 1pc/pièce	

ASSEMBLY TOOLS REQUIRED (NOT INCLUDED)

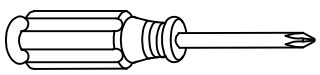

PLEASE BE CAREFUL DO NOT DAMAGE THE HOLE POSITION WHEN YOU USE POWER TOOLS !

ATTENTION À NE PAS ENDOMMAGER LA POSITION DU TROU LORSQUE VOUS UTILISEZ DES OUTILS ÉLECTRIQUES !

Step/Étape 01

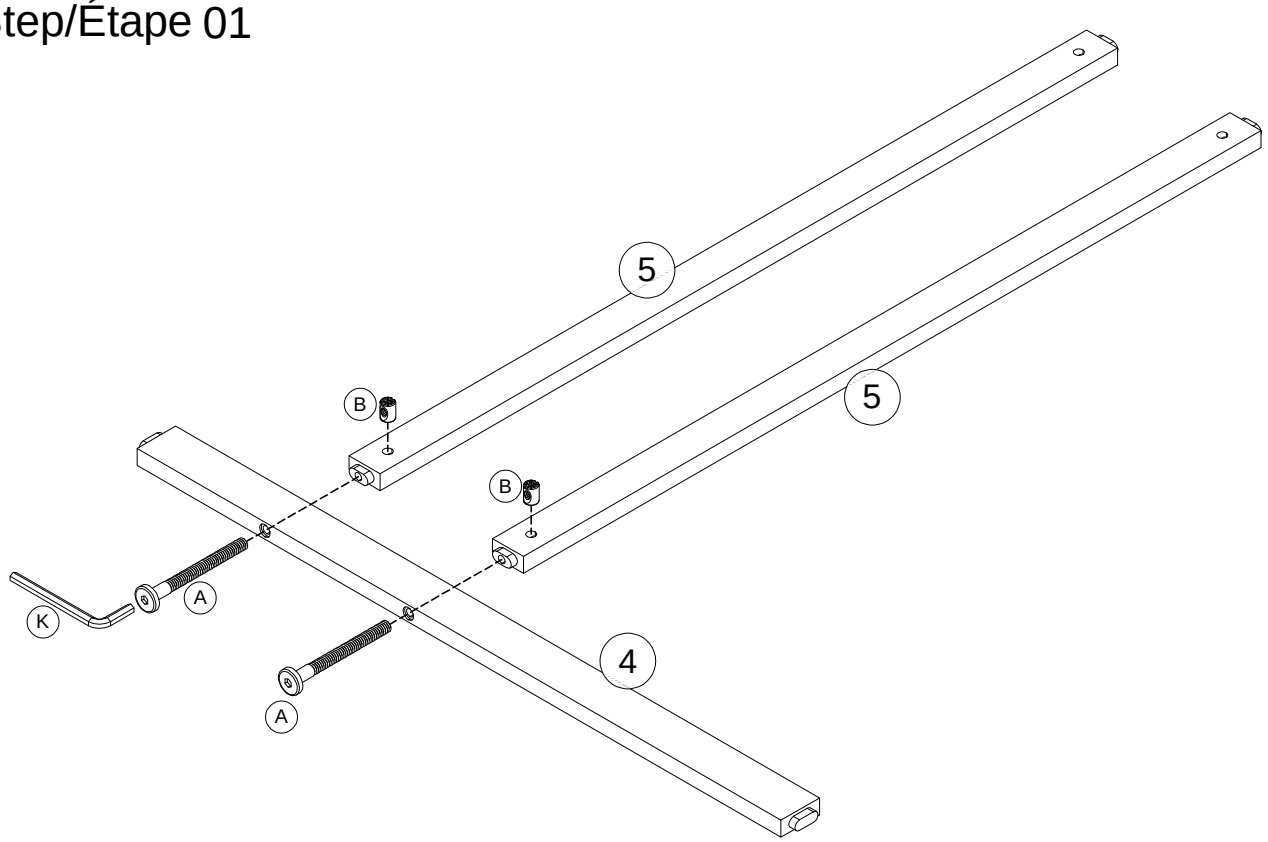

K	A	B
	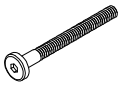 2pcs/pièces	 2pcs/pièces

Step/Étape 02

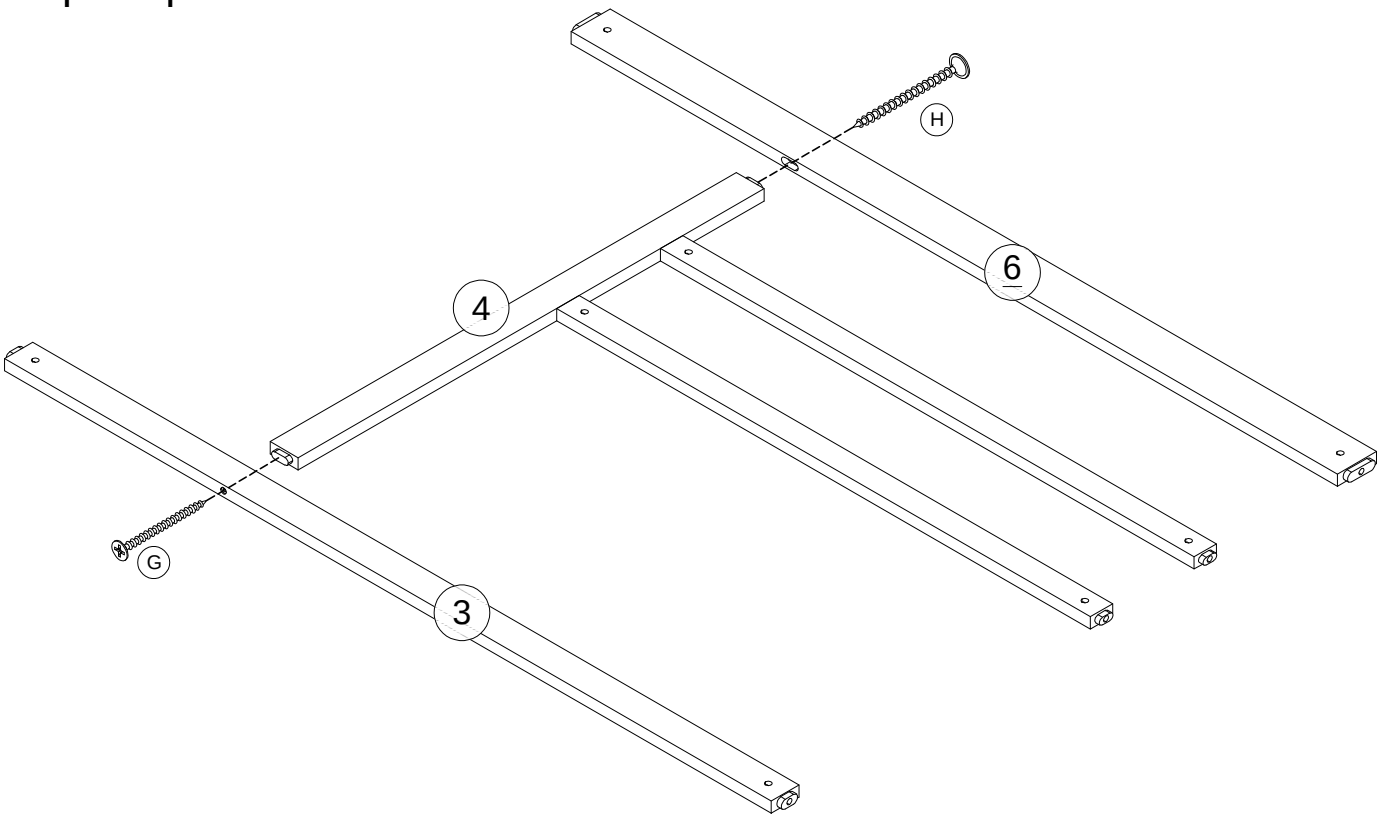

H
 2pcs/pièces

Step/Étape 03

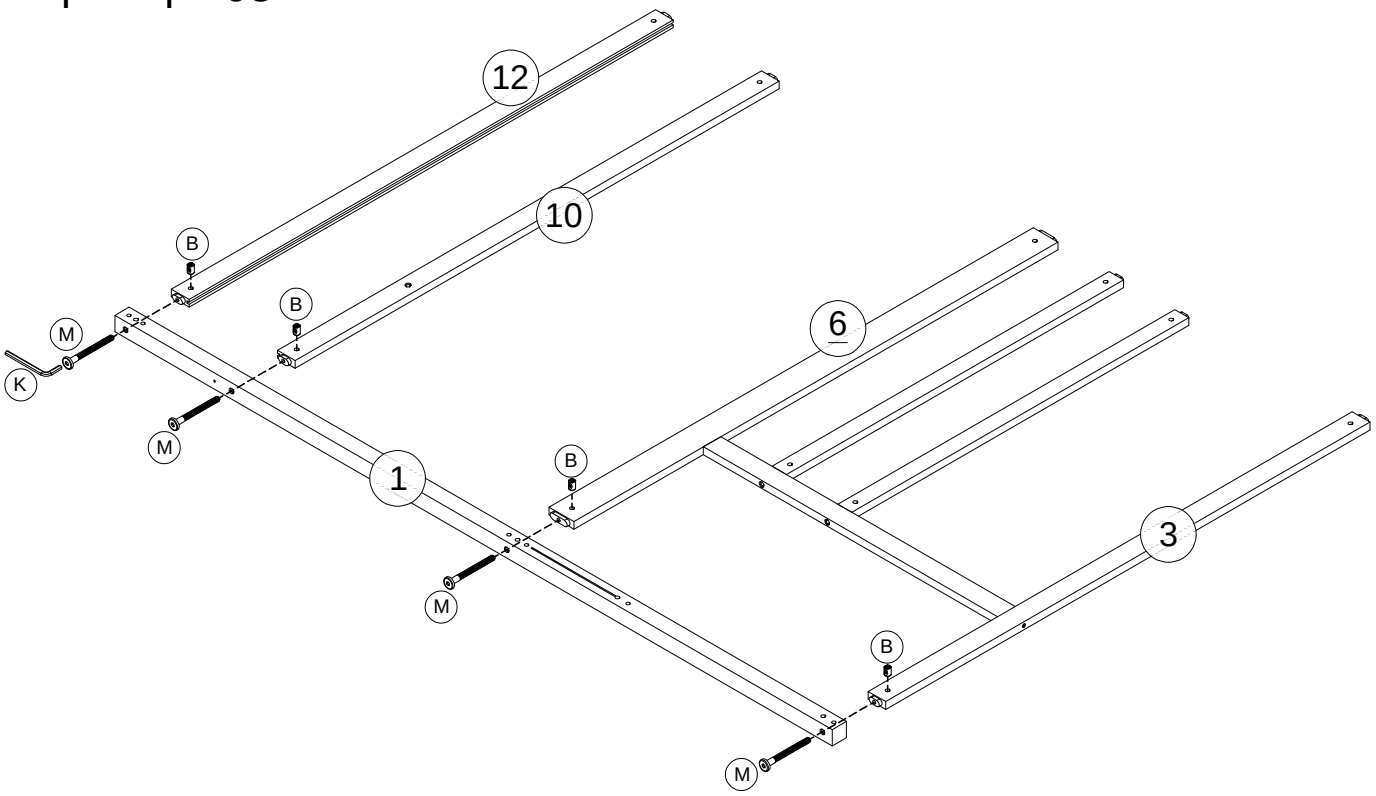

K	M	B
	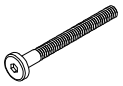 4pcs/pièces	 4pcs/pièces

Step/Étape 04

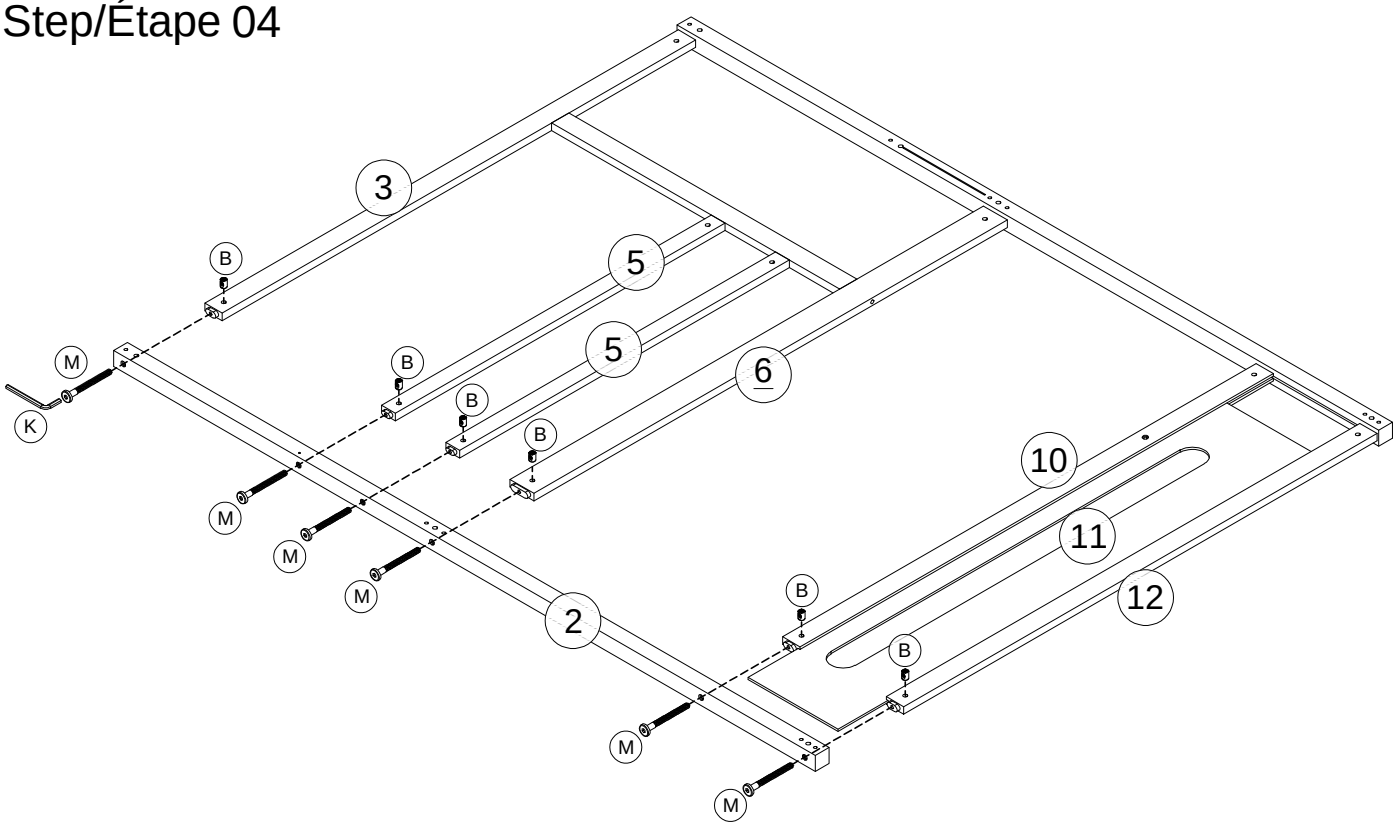

K	M	B
	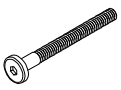 6pcs/pièces	 6pcs/pièces

Step/Étape 05

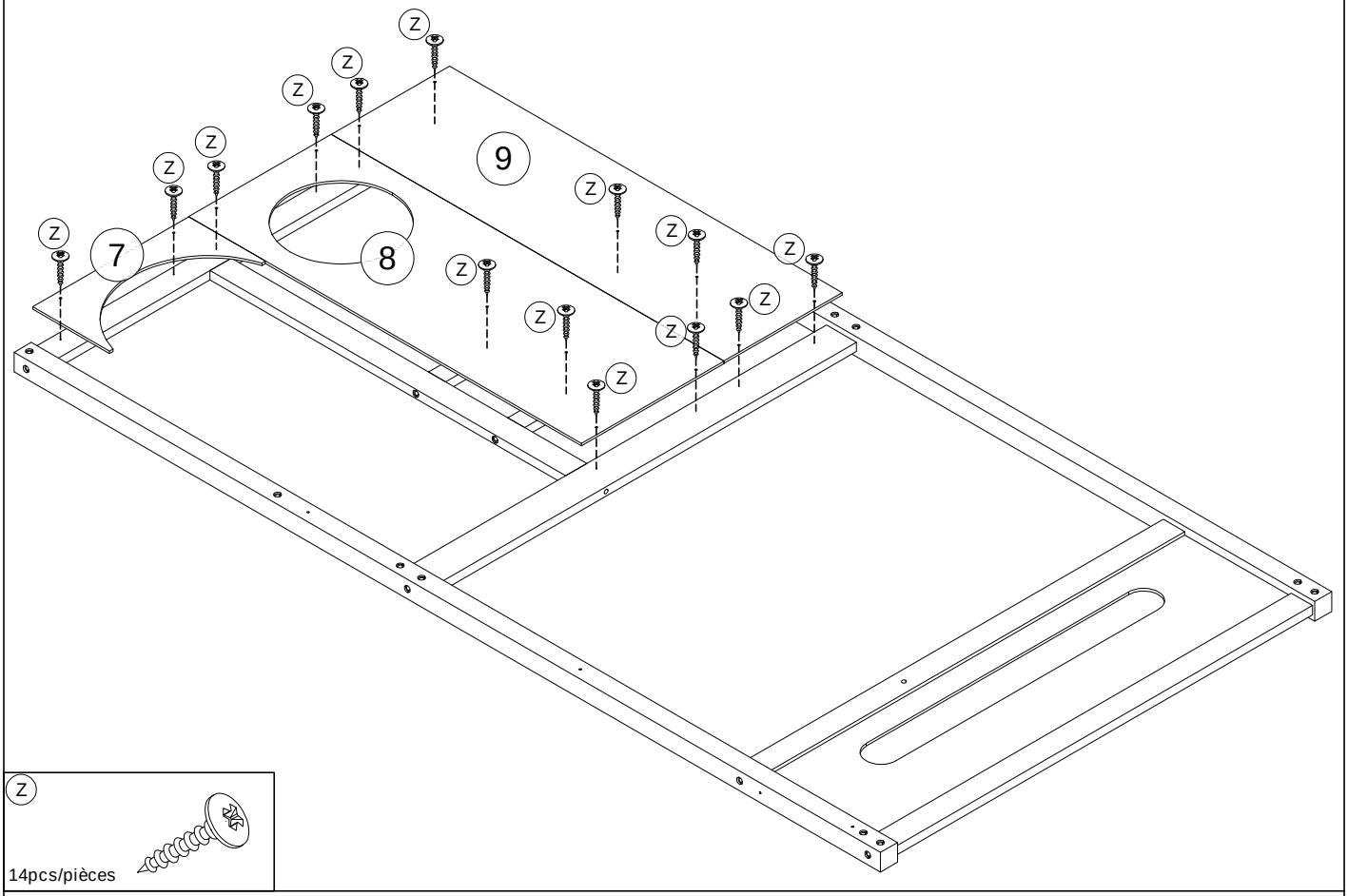

Z

14pcs/pièces

Step/Étape 06

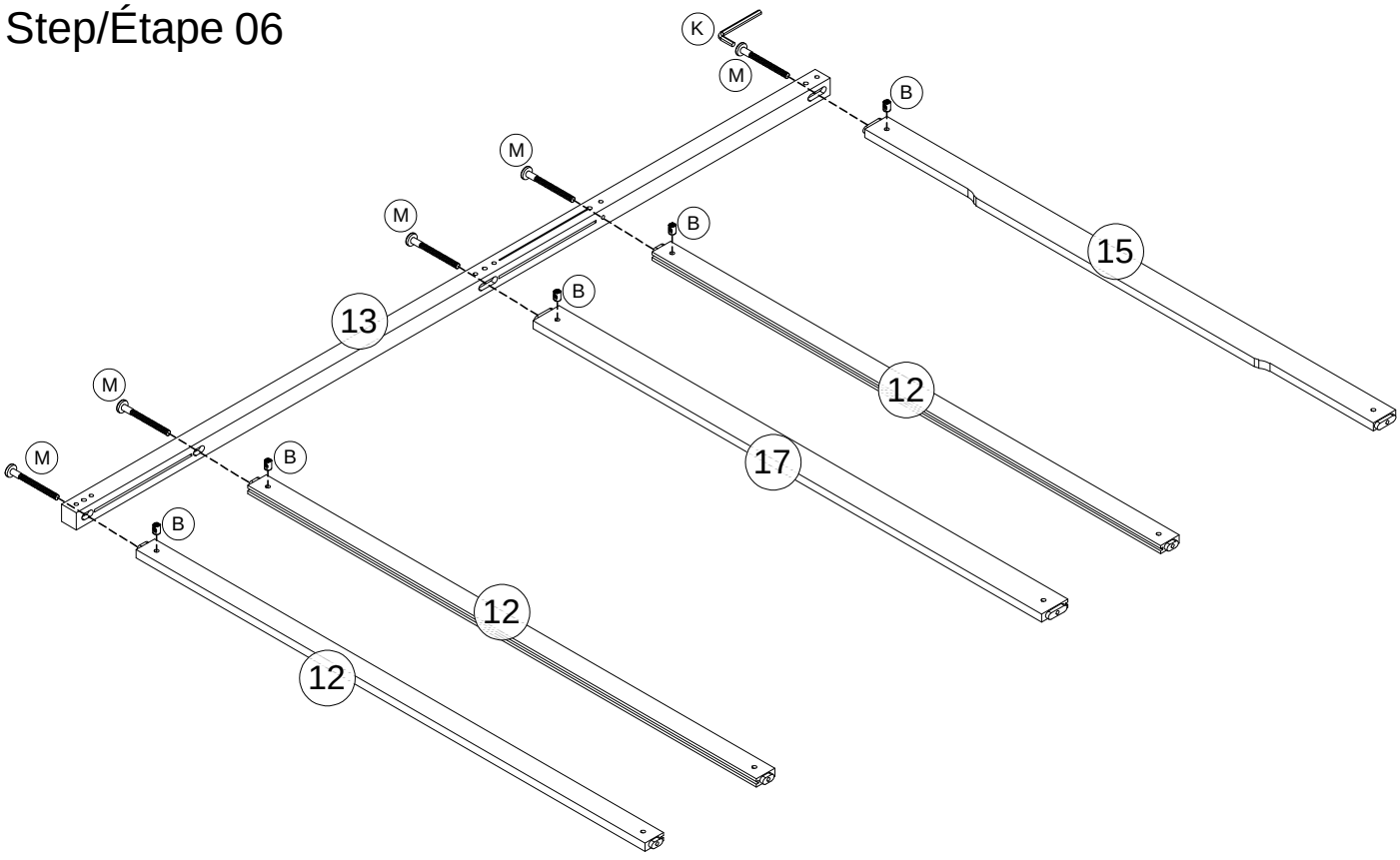

K

M

5pcs/pièces

B

5pcs/pièces

Step/Étape 07

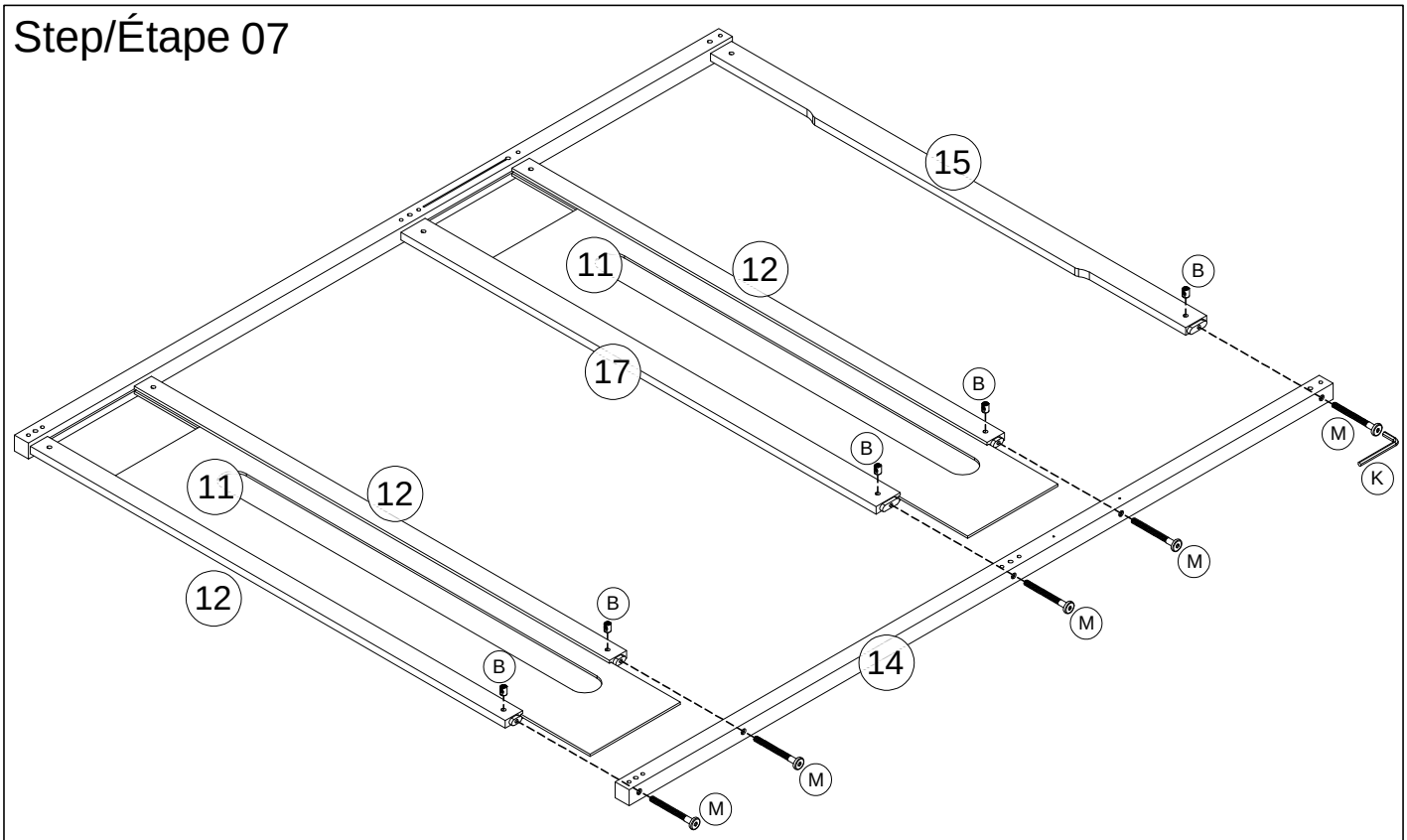

K	M	B
	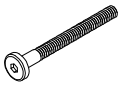 5pcs/pièces	 5pcs/pièces

Step/Étape 08

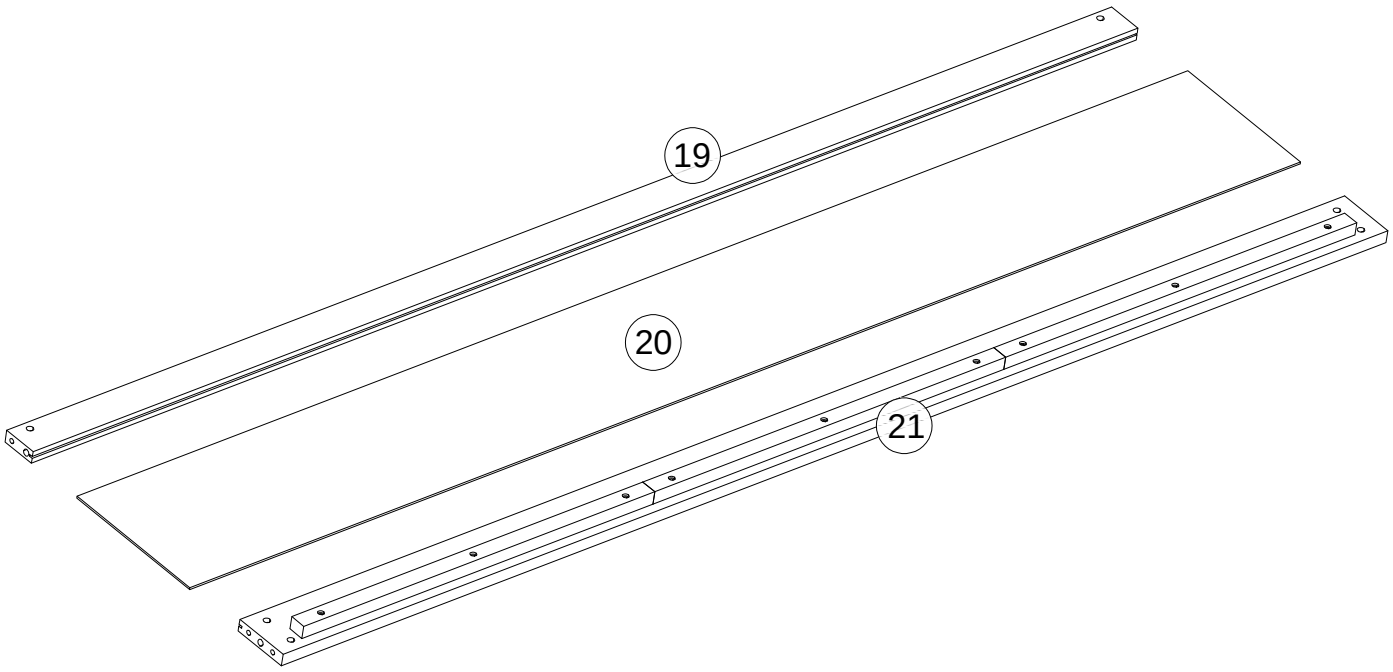

Step/Étape 09

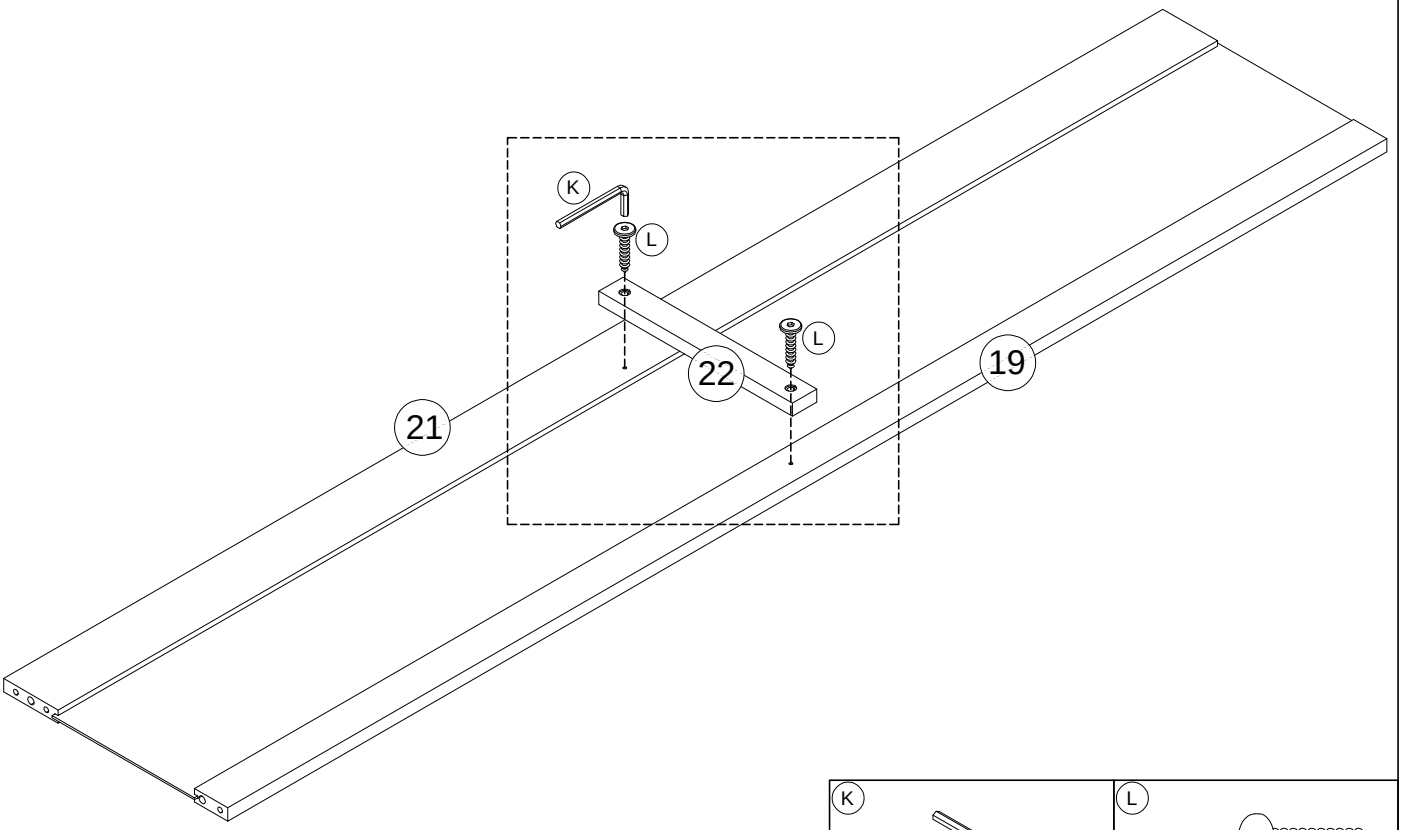

2pcs/pièces

Step/Étape 10

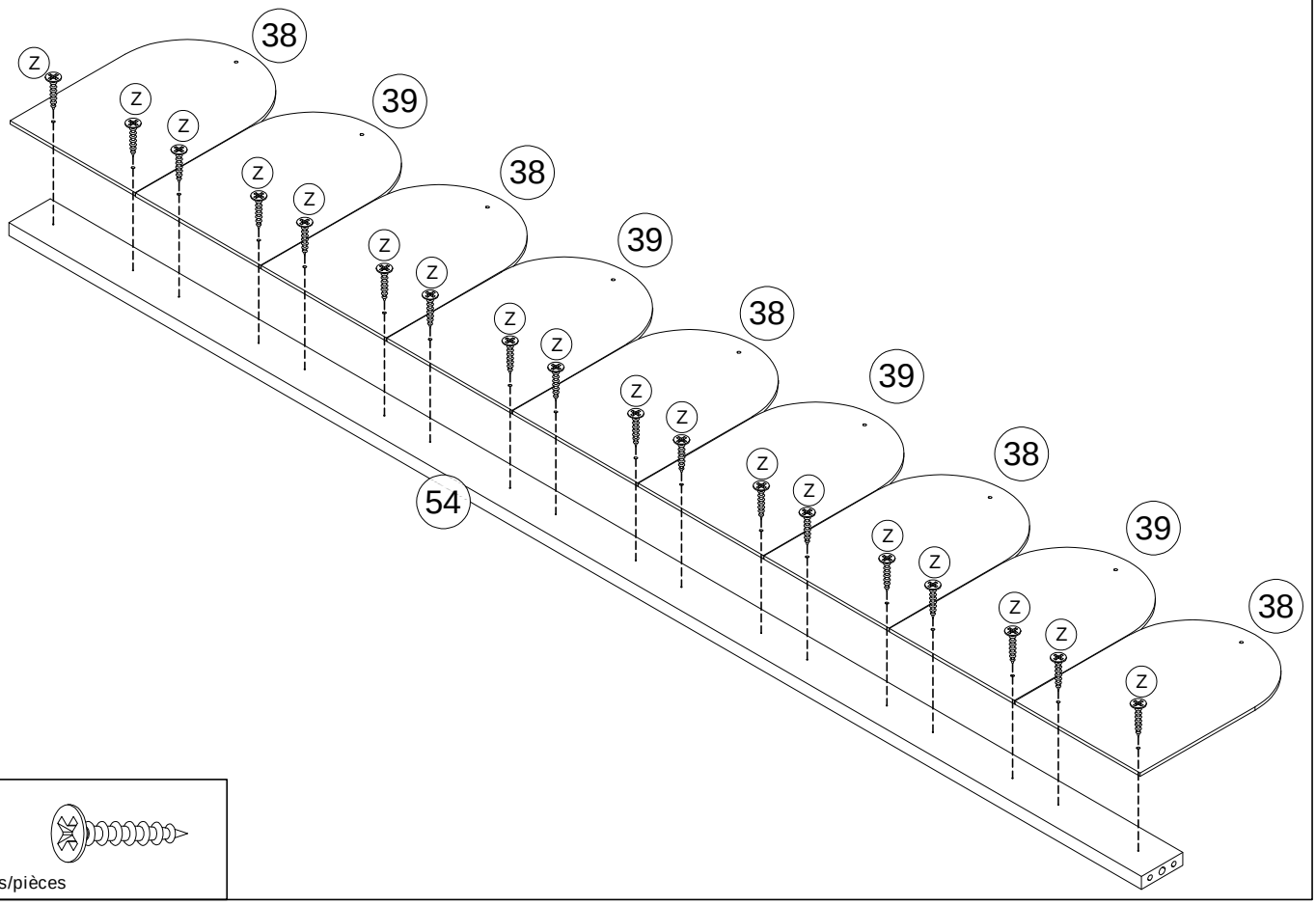

18pcs/pièces

Step/Étape 11

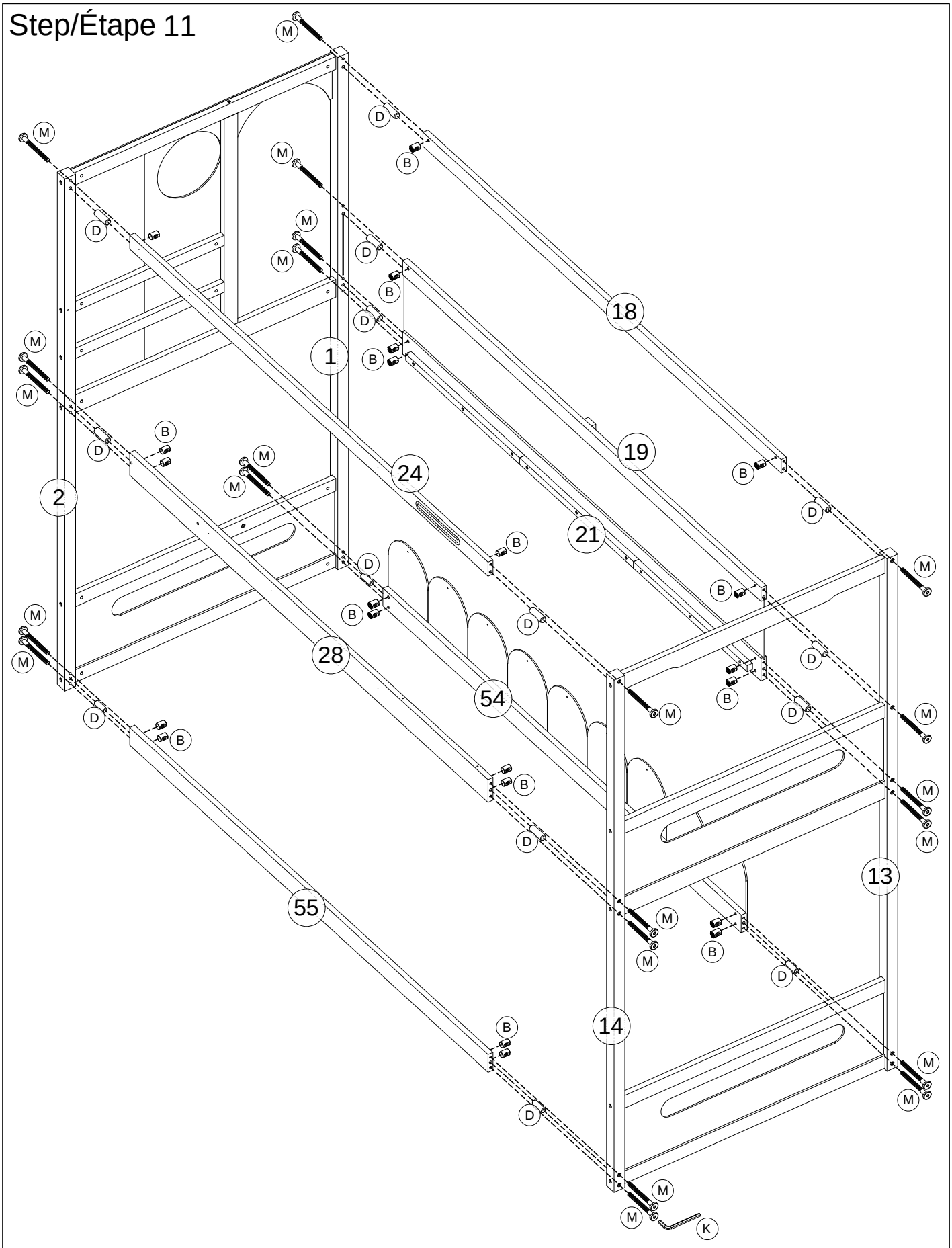

K	M	B	D
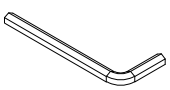	 22pcs/pièces	 22pcs/pièces	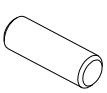 14pcs/pièces

Step/Étape 12

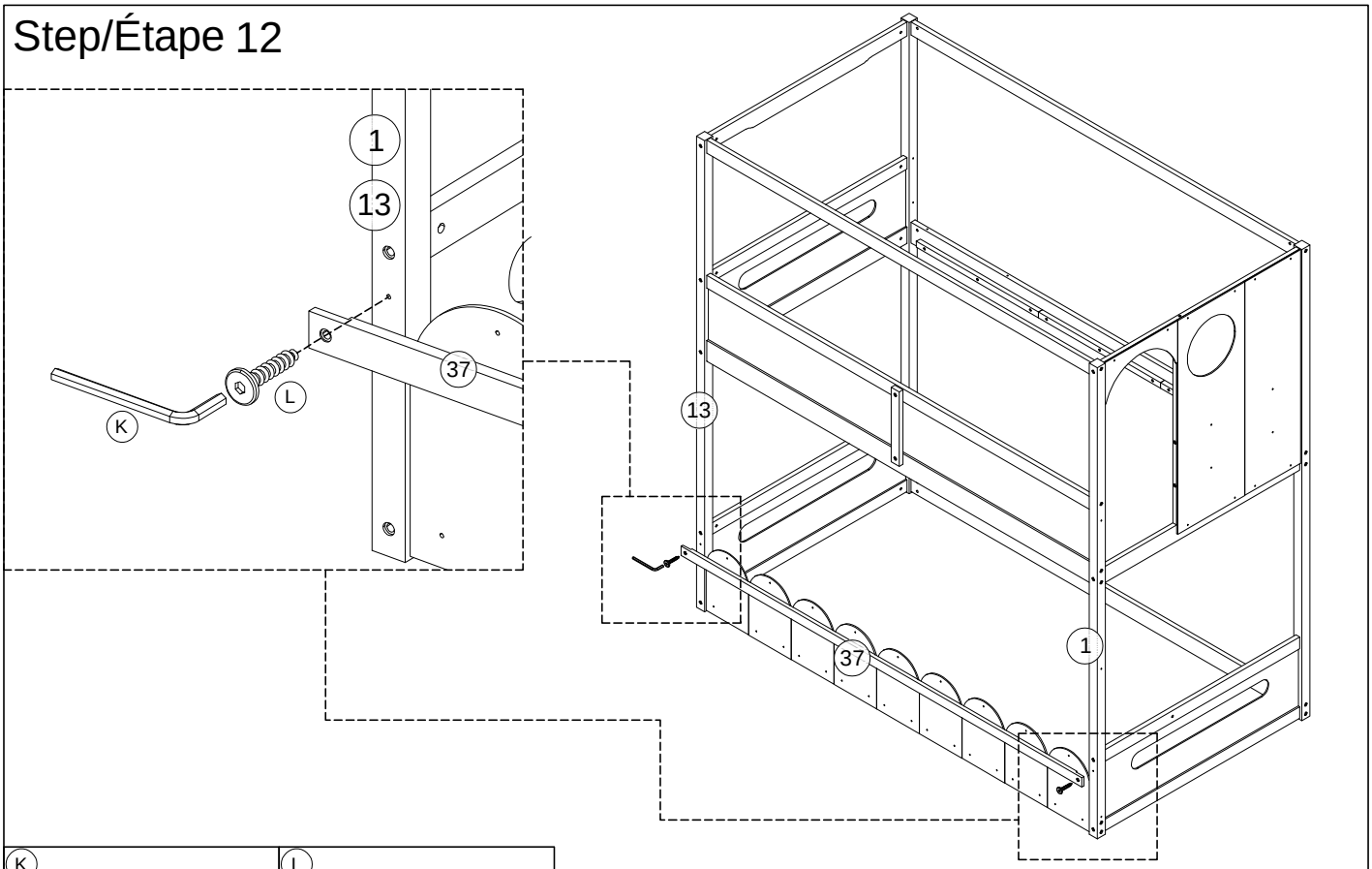

K

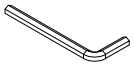

L



2pcs/pièces

Step/Étape 13

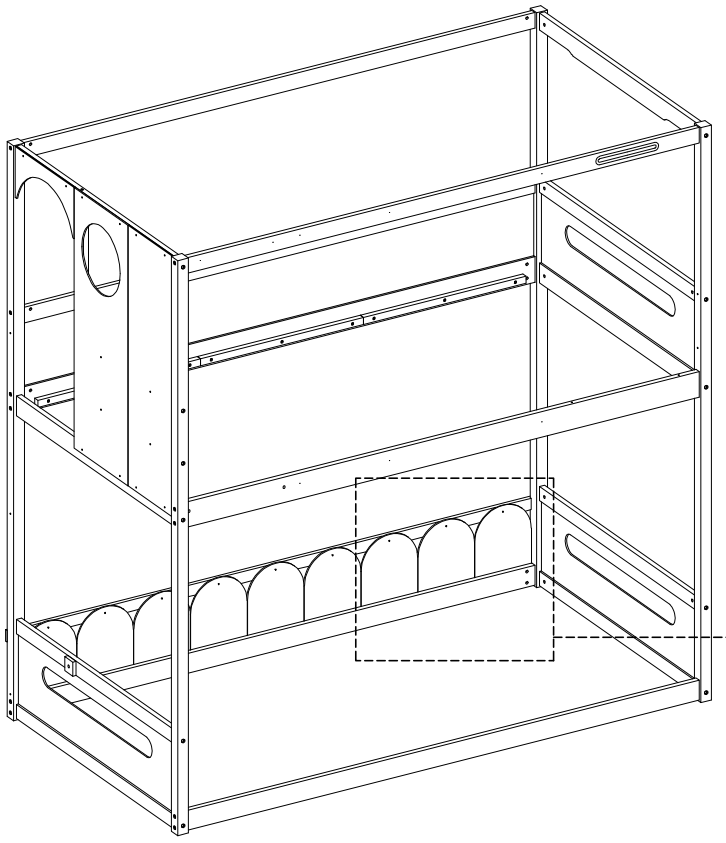

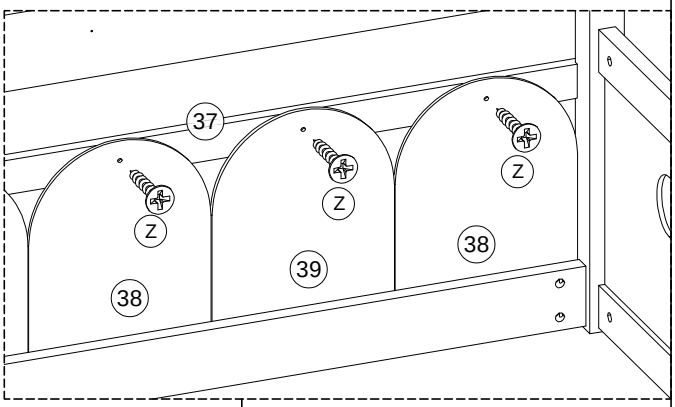

Z

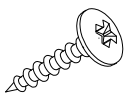

9pcs/pièces

Step/Étape 26

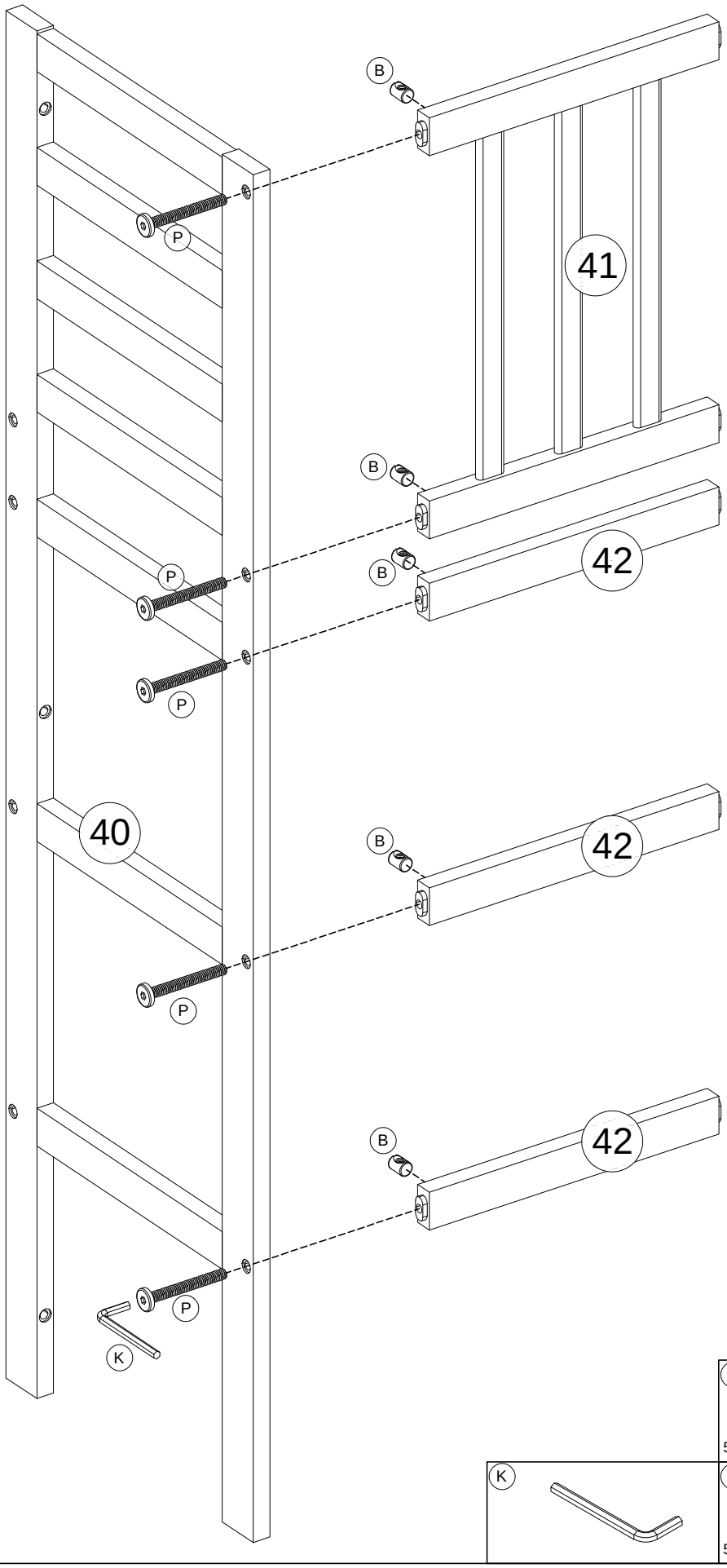

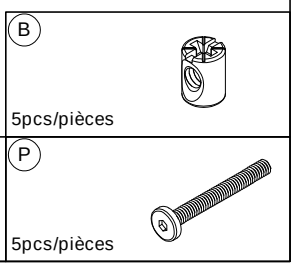

Step/Étape 27

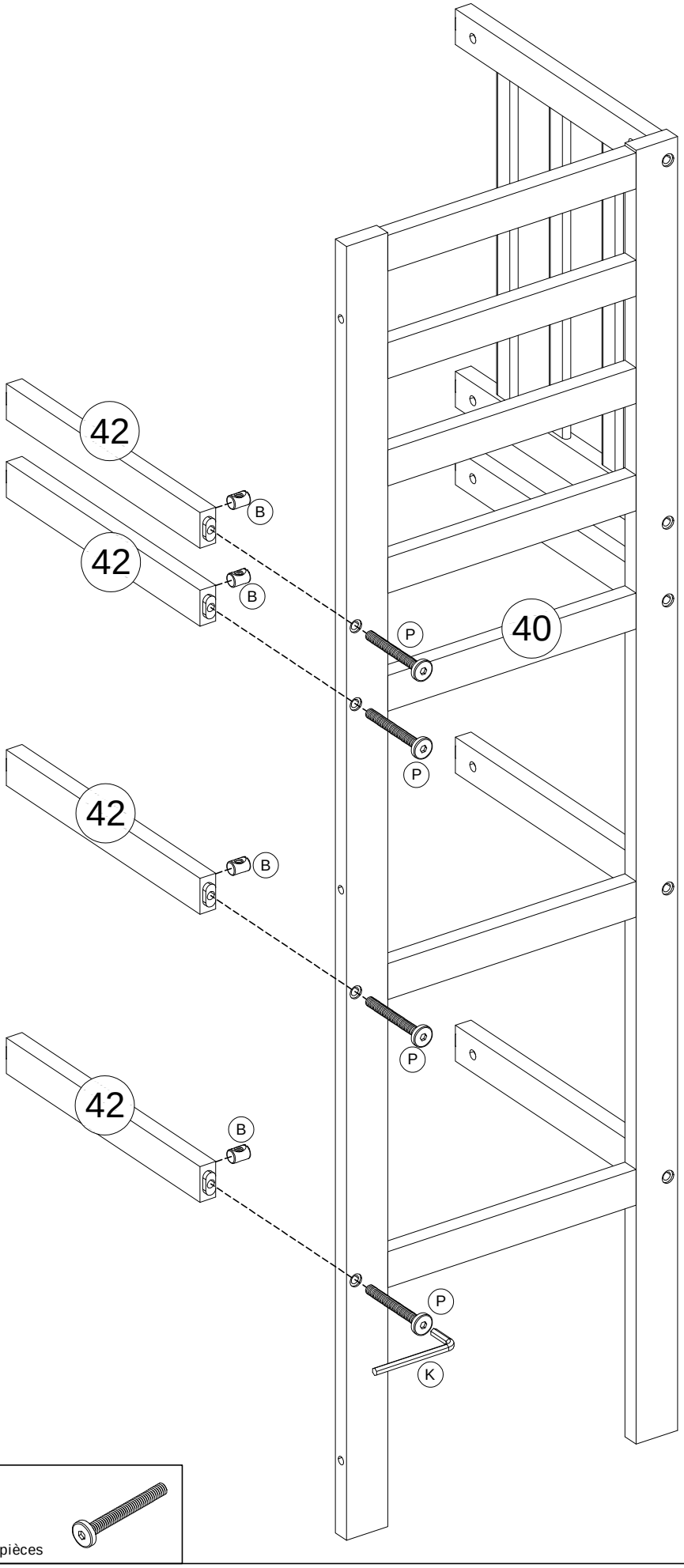

B

4pcs/pièces

K

P

4pcs/pièces

Step/Étape 28

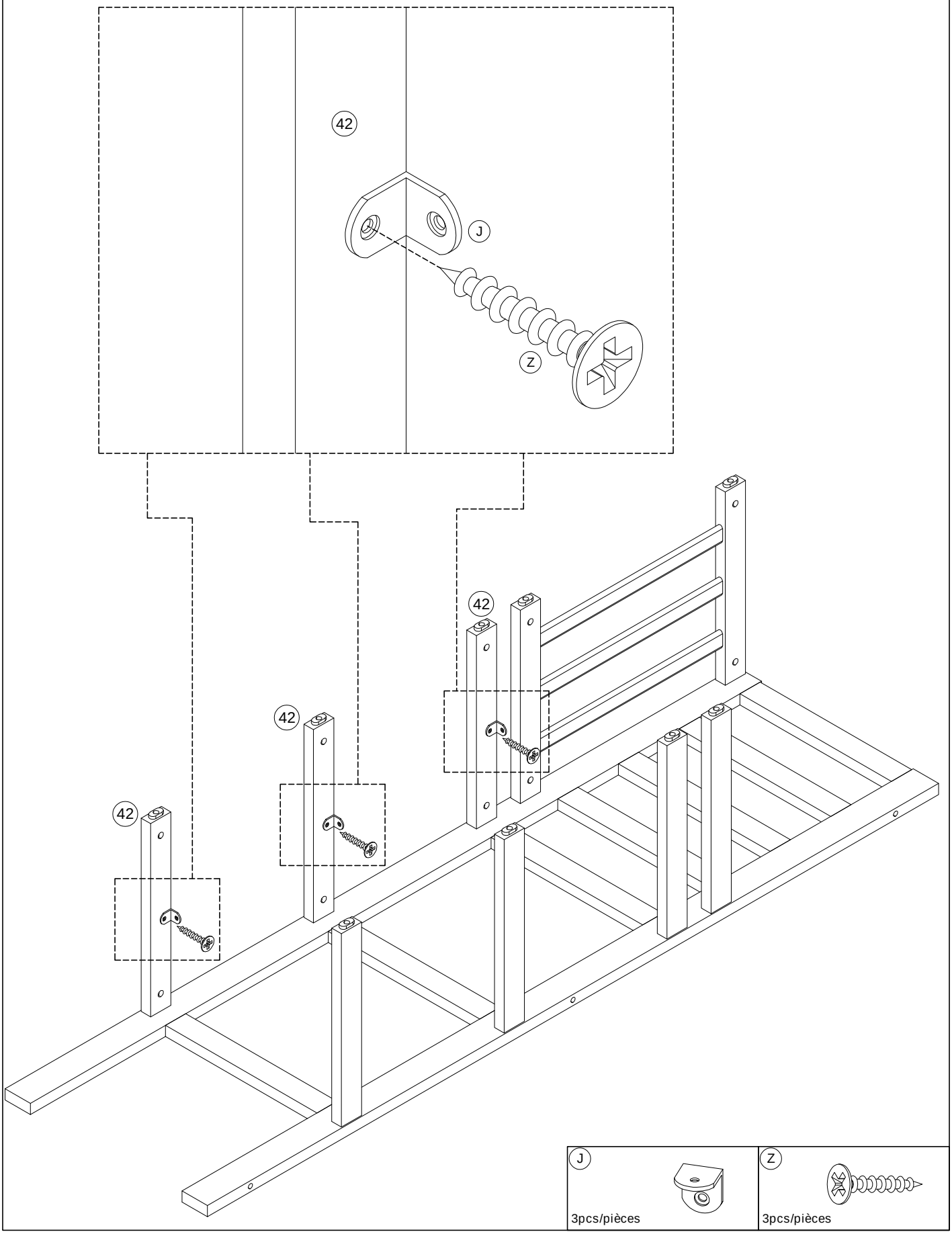

J	Z
3pcs/pièces	3pcs/pièces

Step/Étape 29

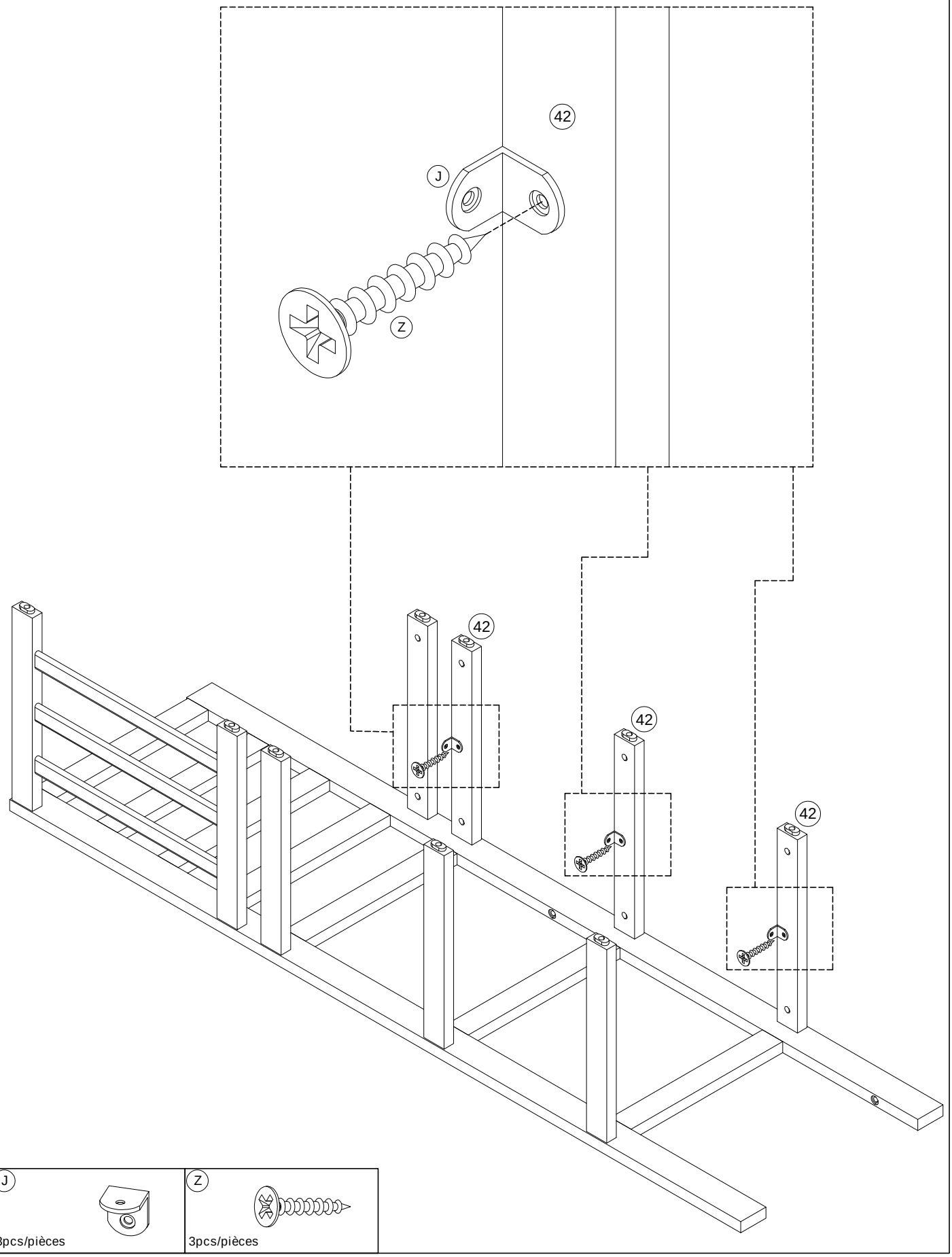

J	Z
3pcs/pièces	3pcs/pièces

Step/Étape 30

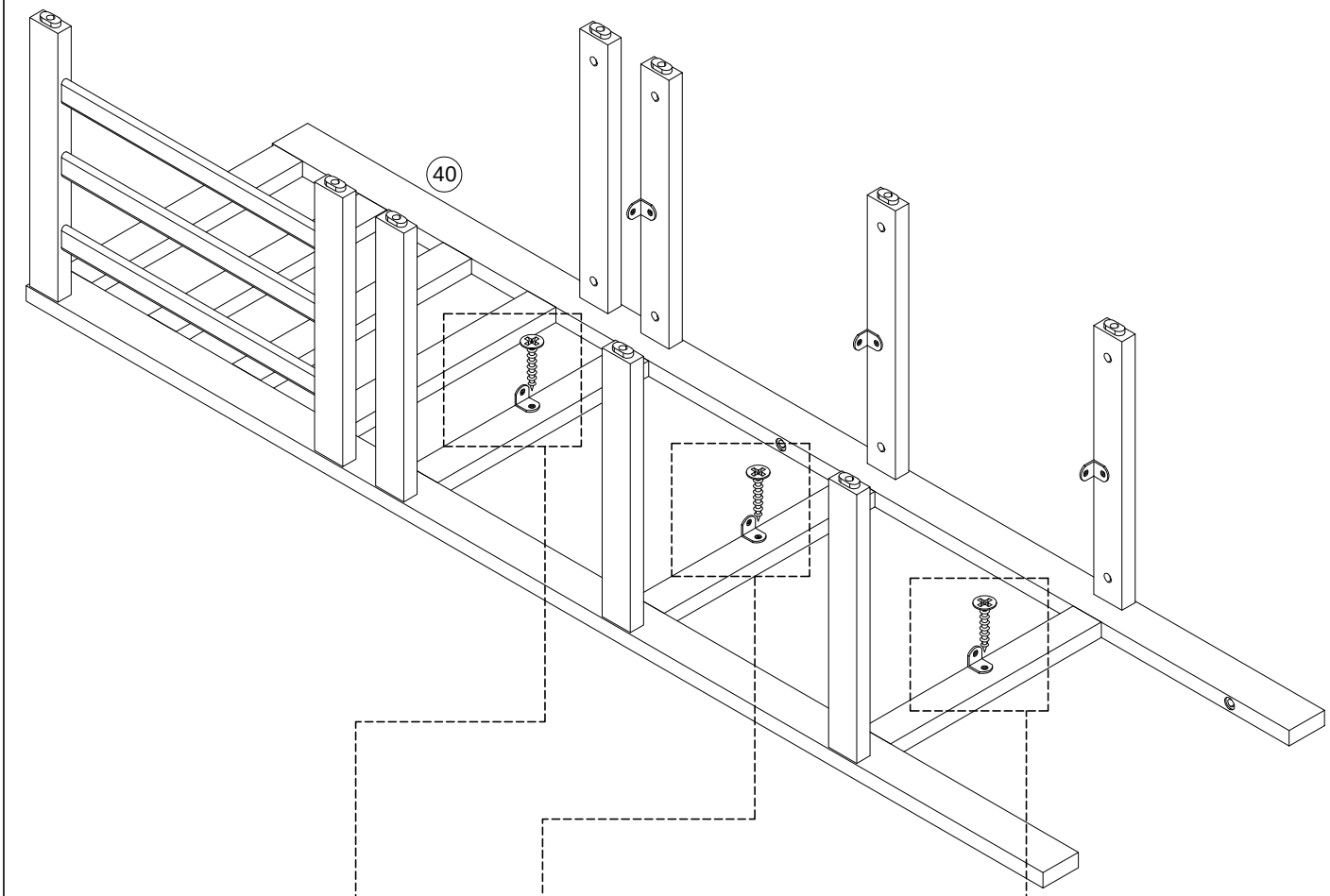

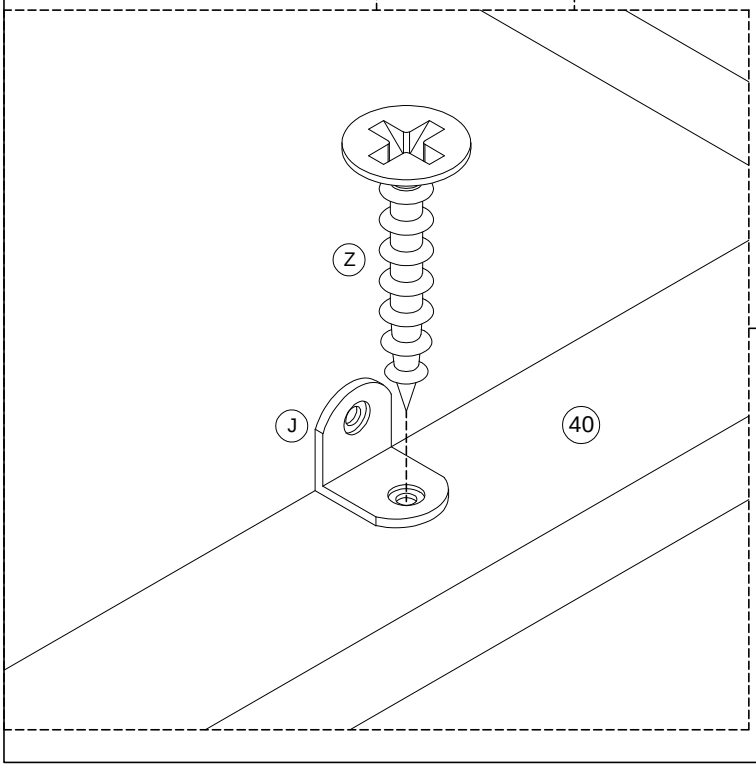

J	Z
	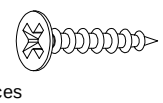
3pcs/pièces	3pcs/pièces

Step/Étape 31

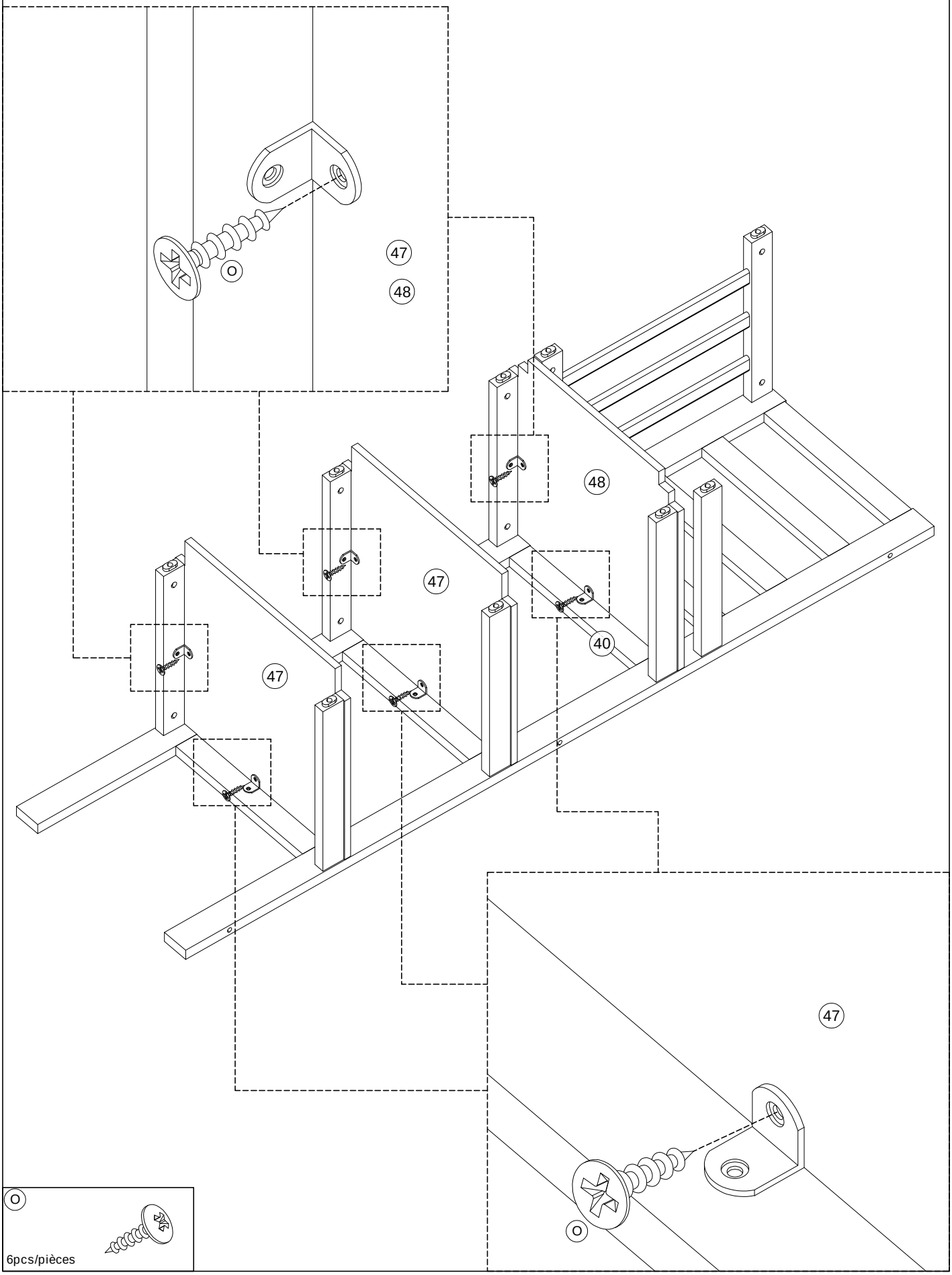

Step/Étape 32

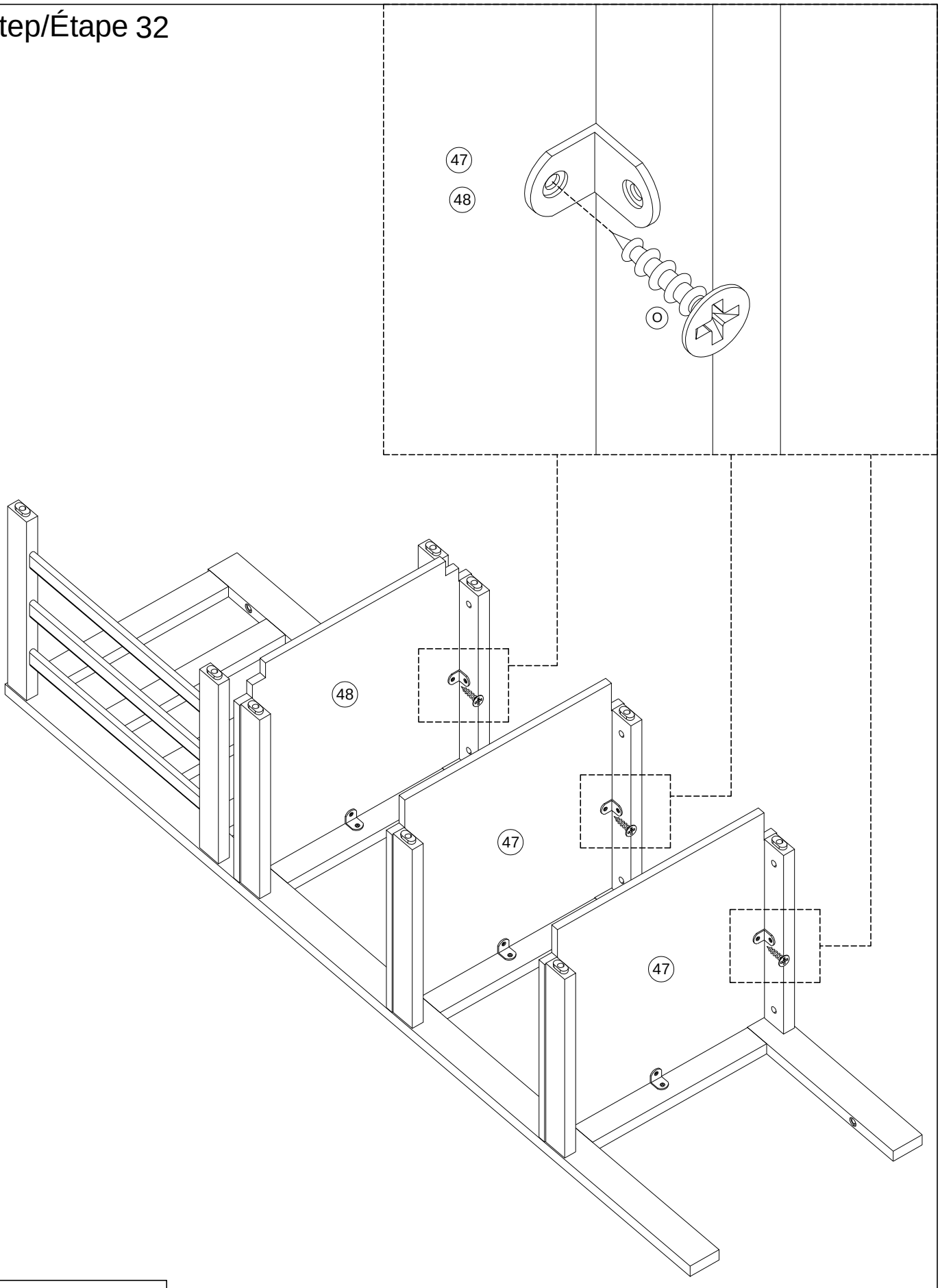

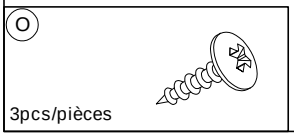

Step/Étape 33

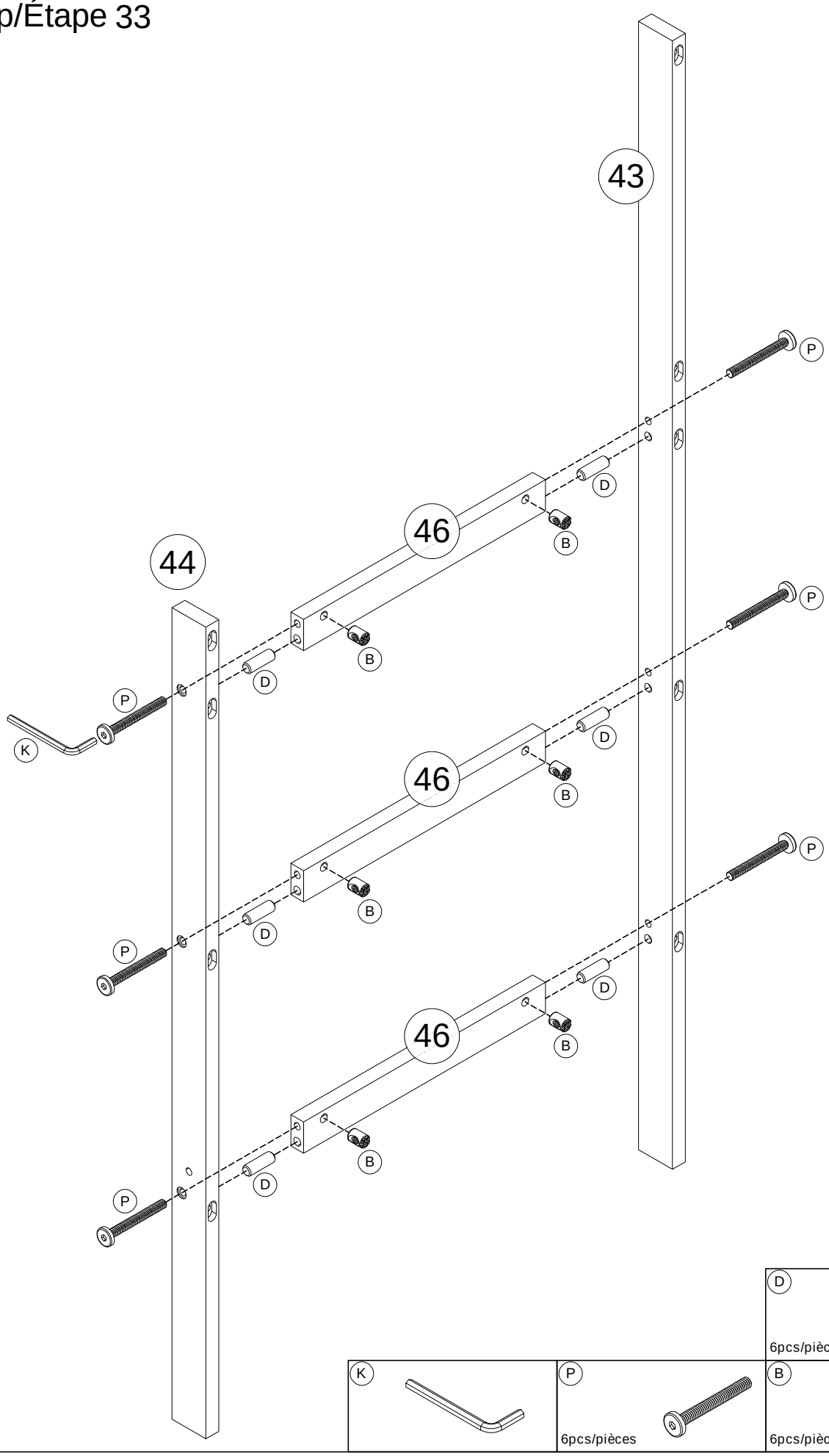

D
6pcs/pièces

K

P
6pcs/pièces

B
6pcs/pièces

Step/Étape 34

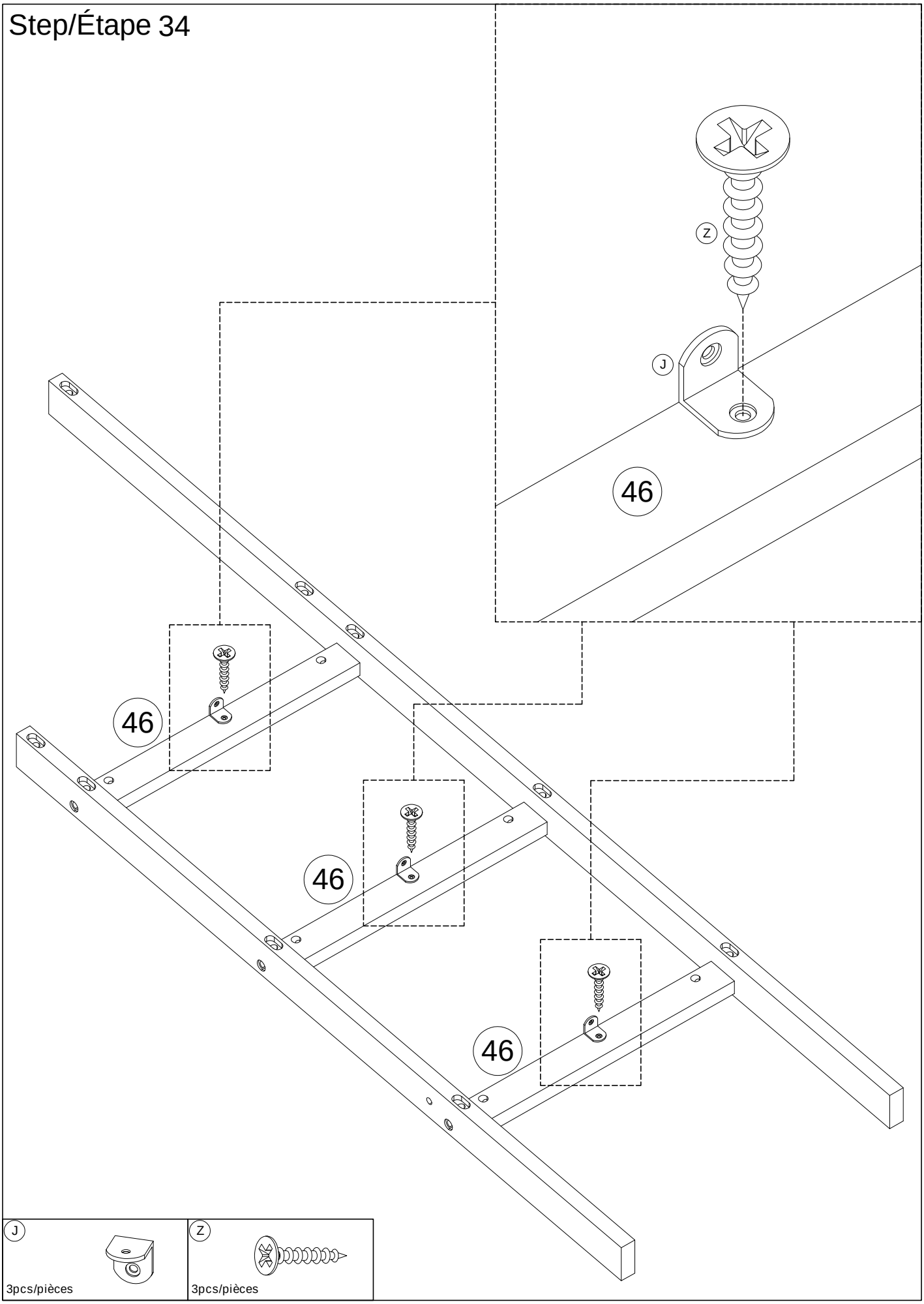

J	Z
3pcs/pièces	3pcs/pièces

Step/Étape 35

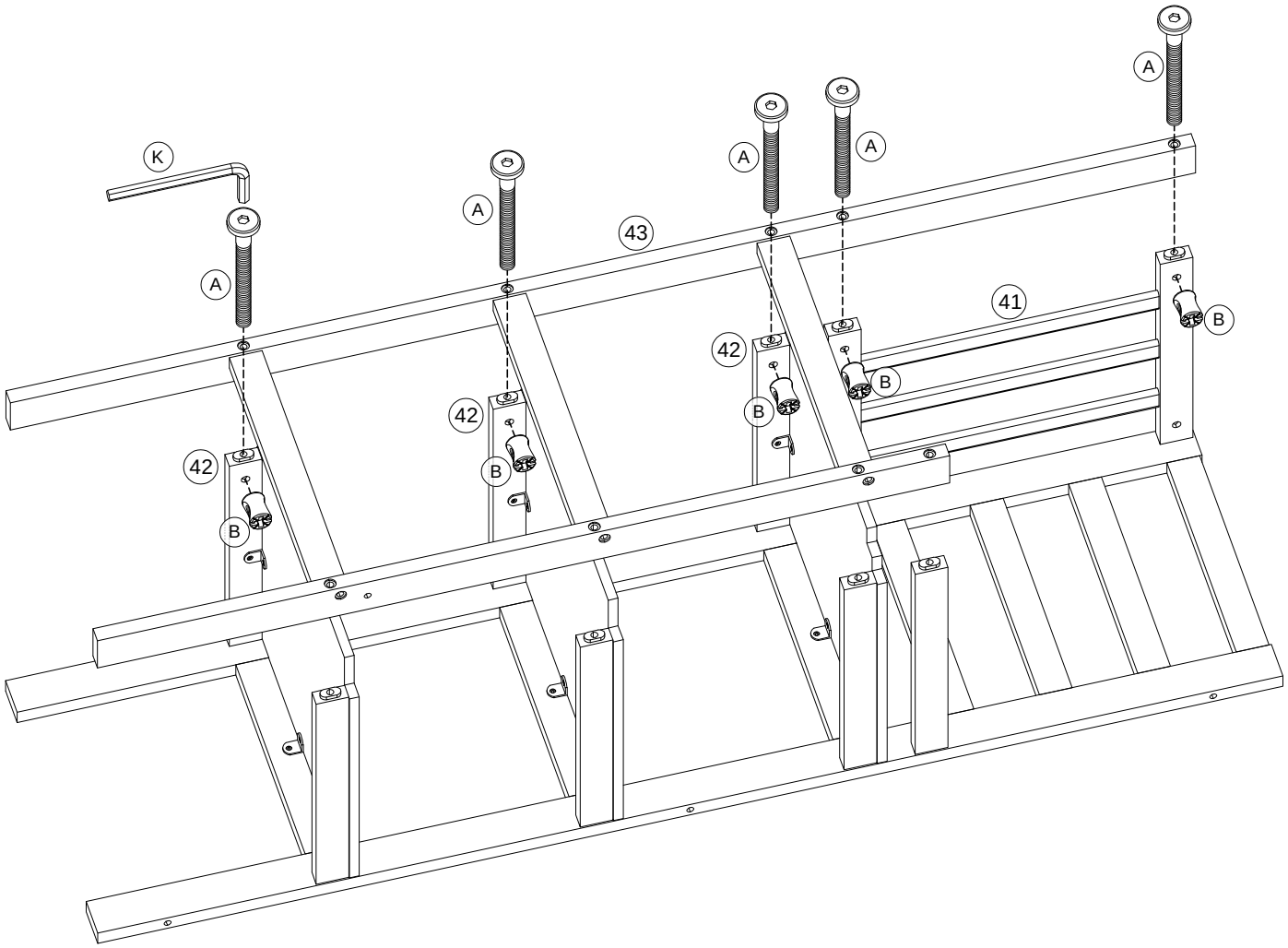

K	A	B
	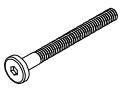 5pcs/pièces	 5pcs/pièces

Step/Étape 36

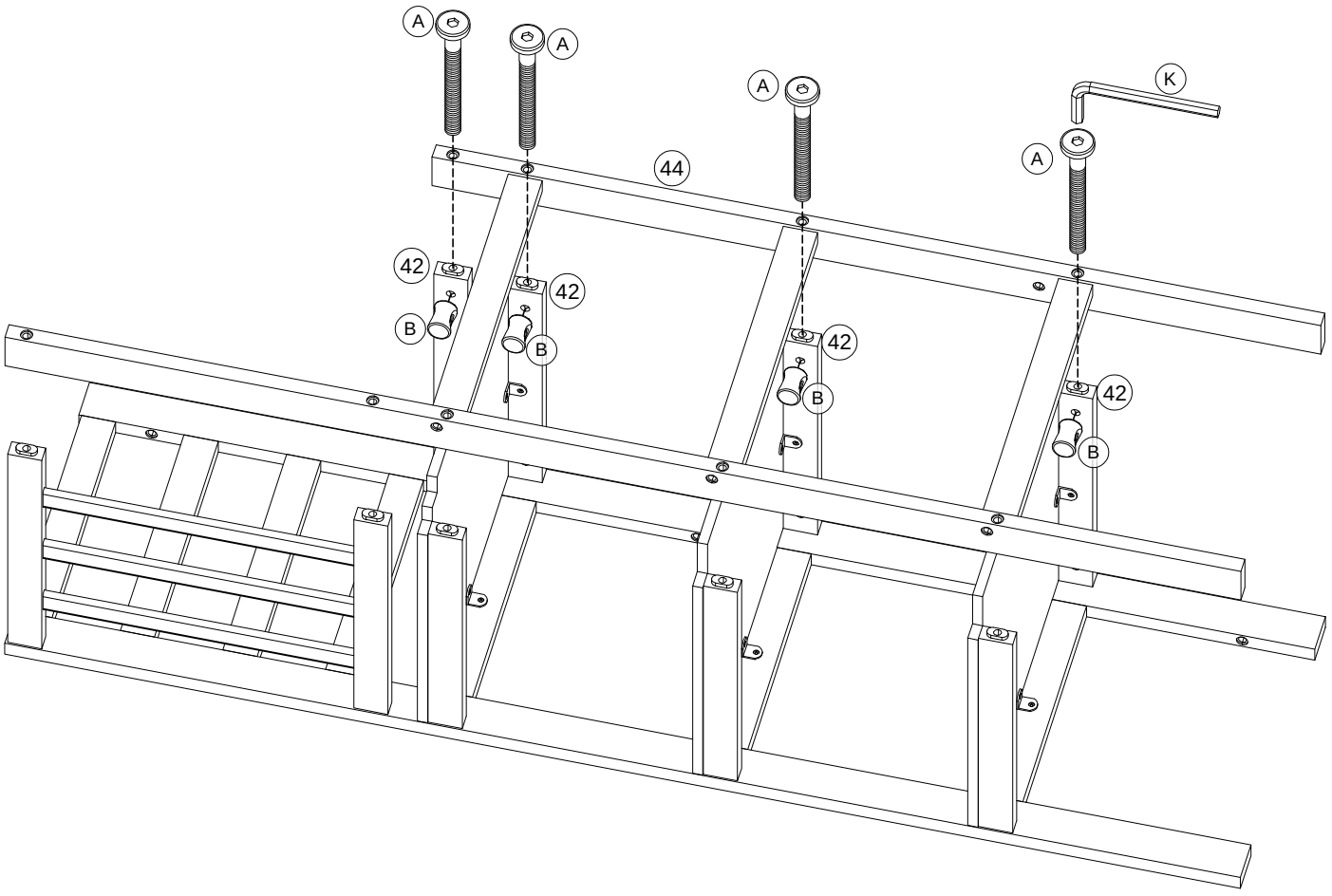

K	A	B
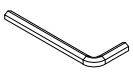	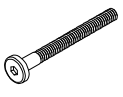 4pcs/pièces	 4pcs/pièces

Step/Étape 37

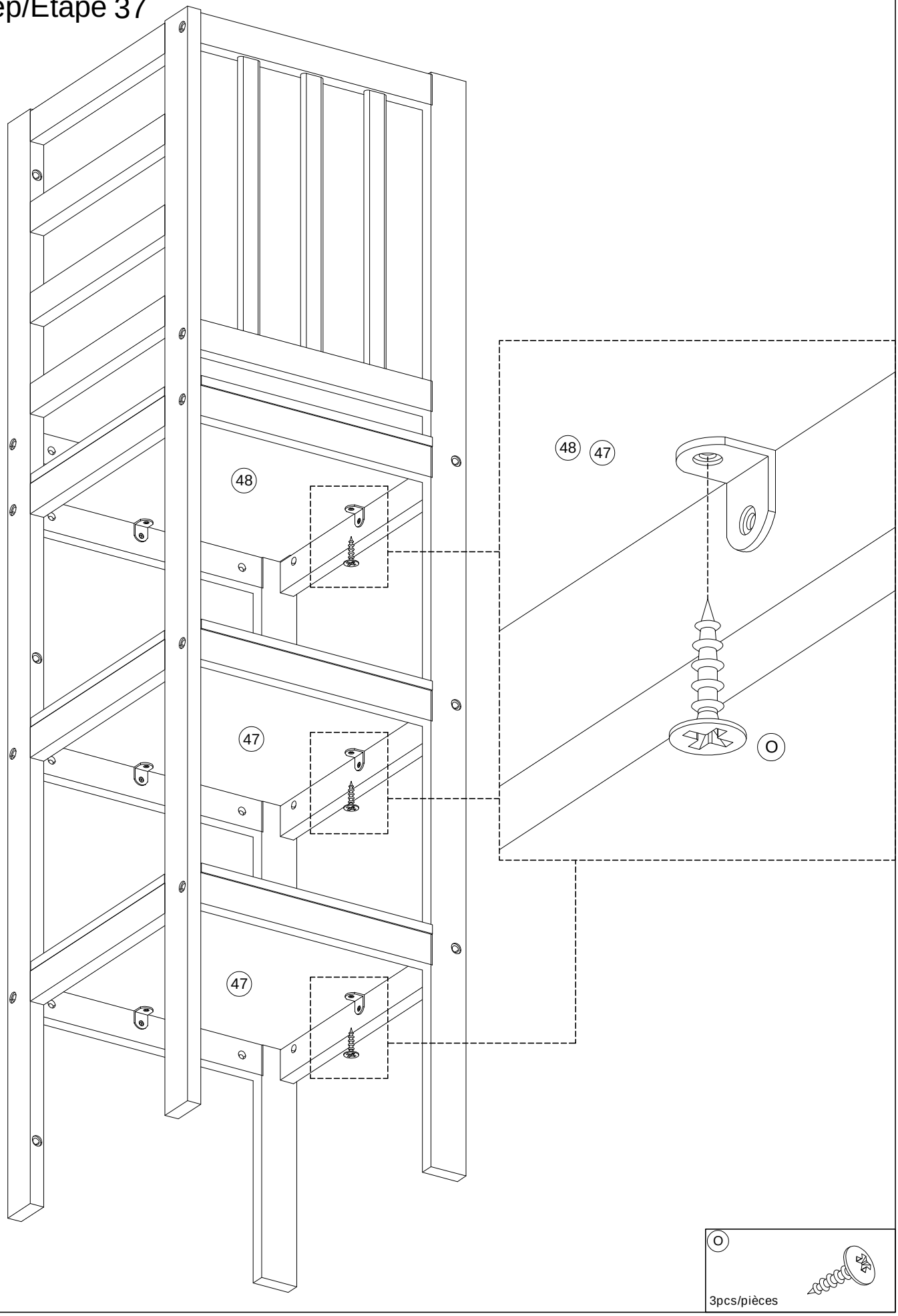

O

3pcs/pièces

Step/Étape 37

K	Q	T
	1pc/pièce	1pc/pièce

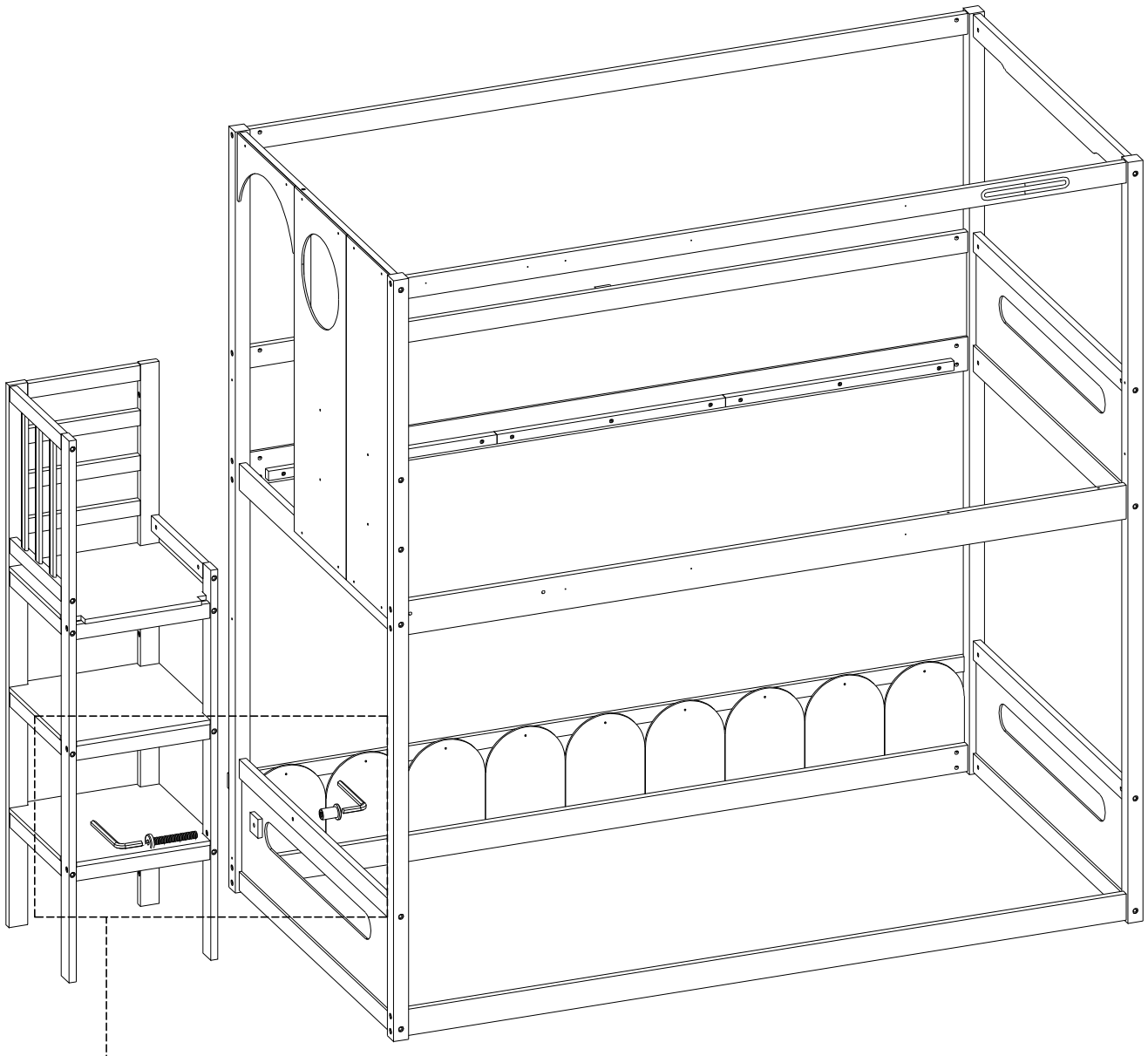

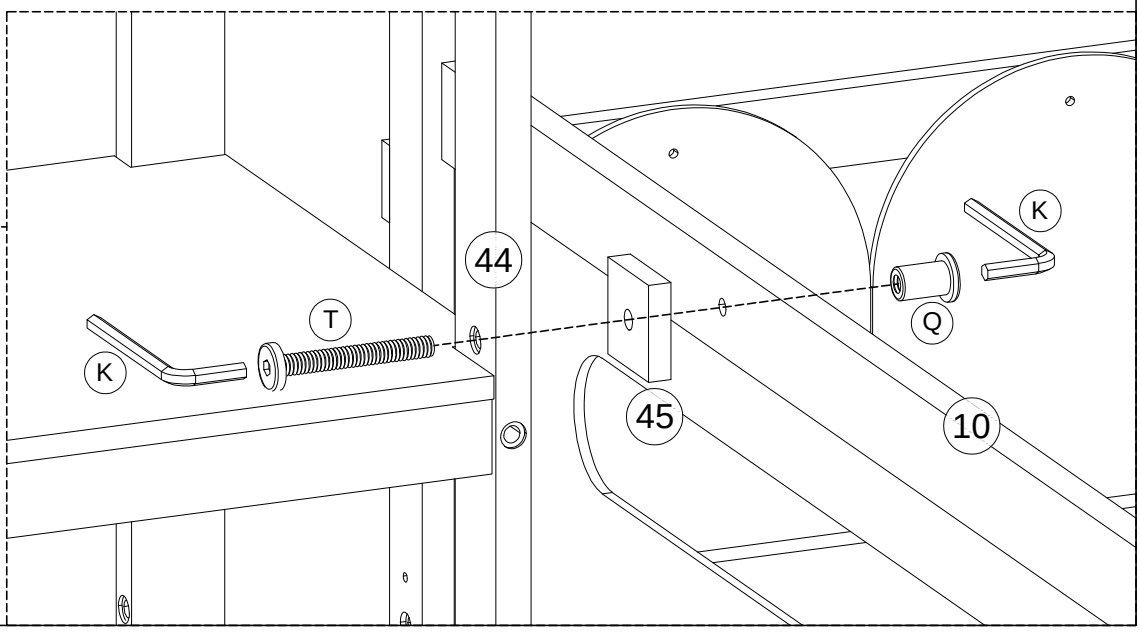

Step/Étape 37

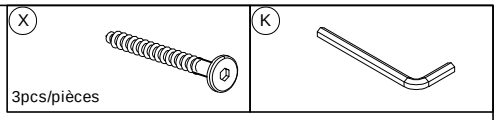

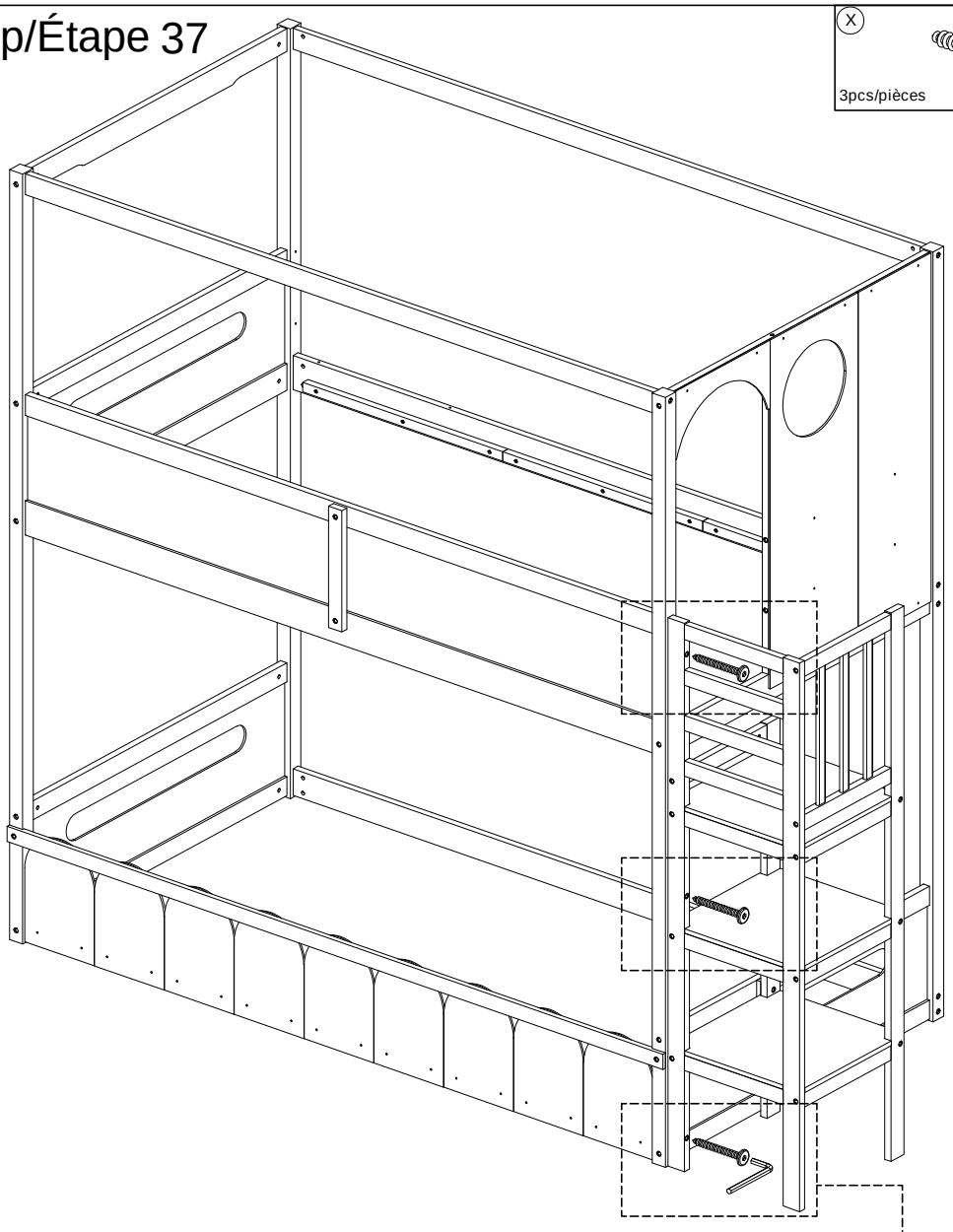

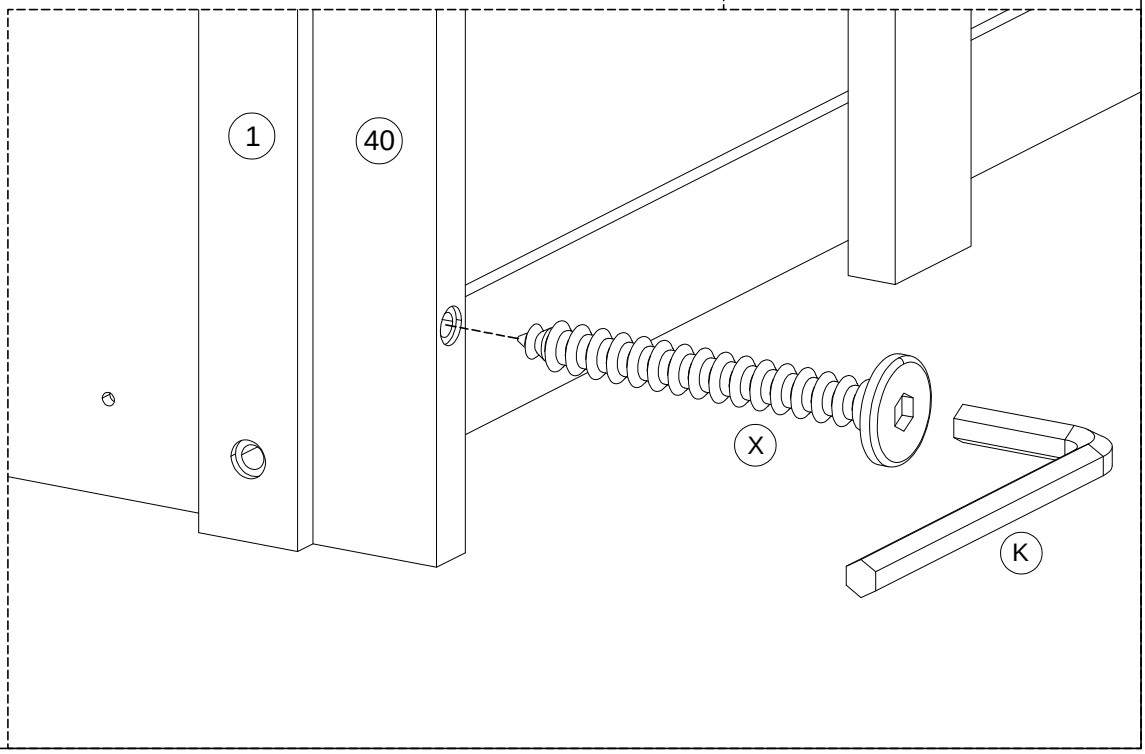

Step/Étape 40

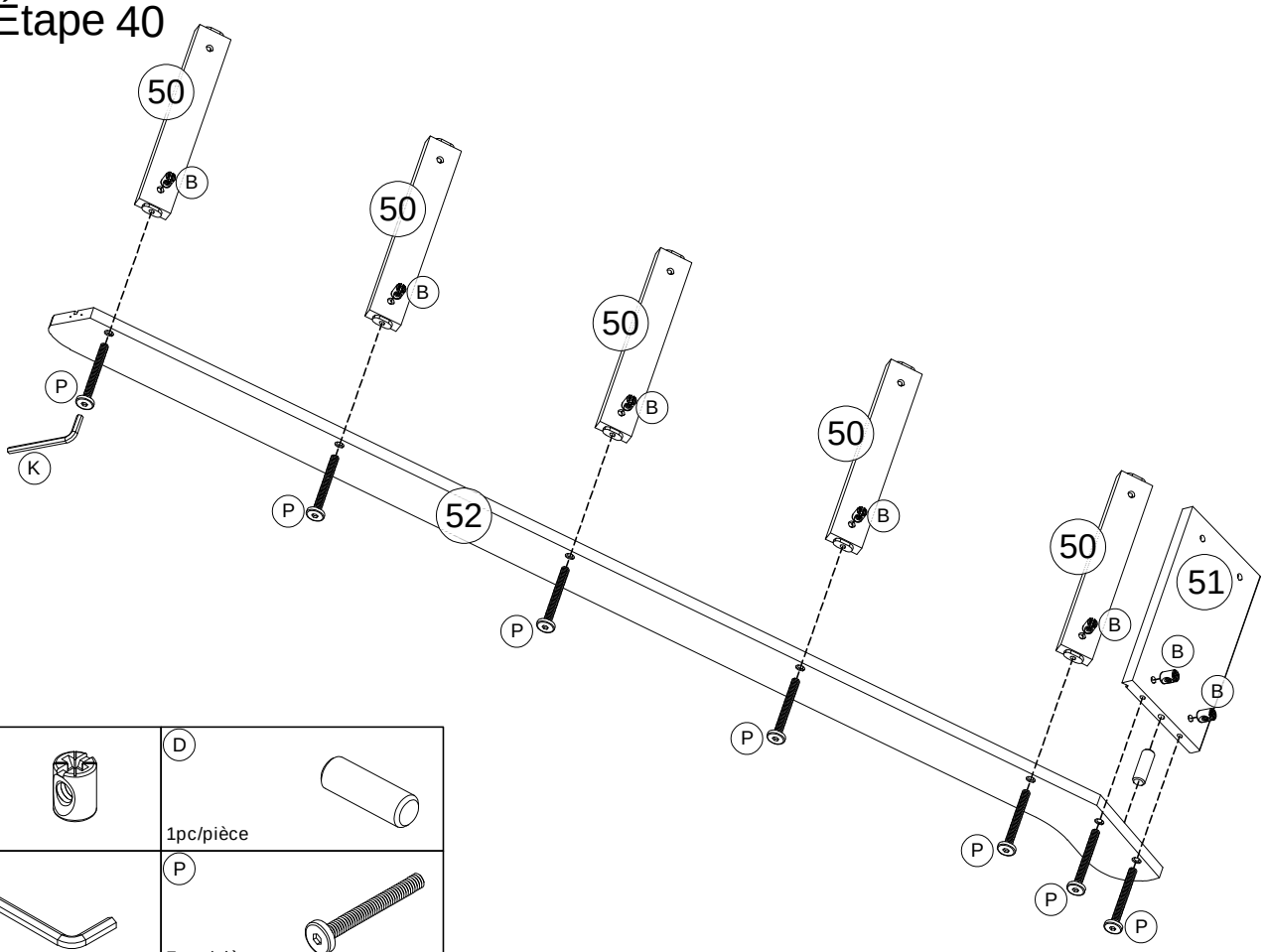

B 7pcs/pièces	D 1pc/pièce
K	P 7pcs/pièces

Step/Étape 41

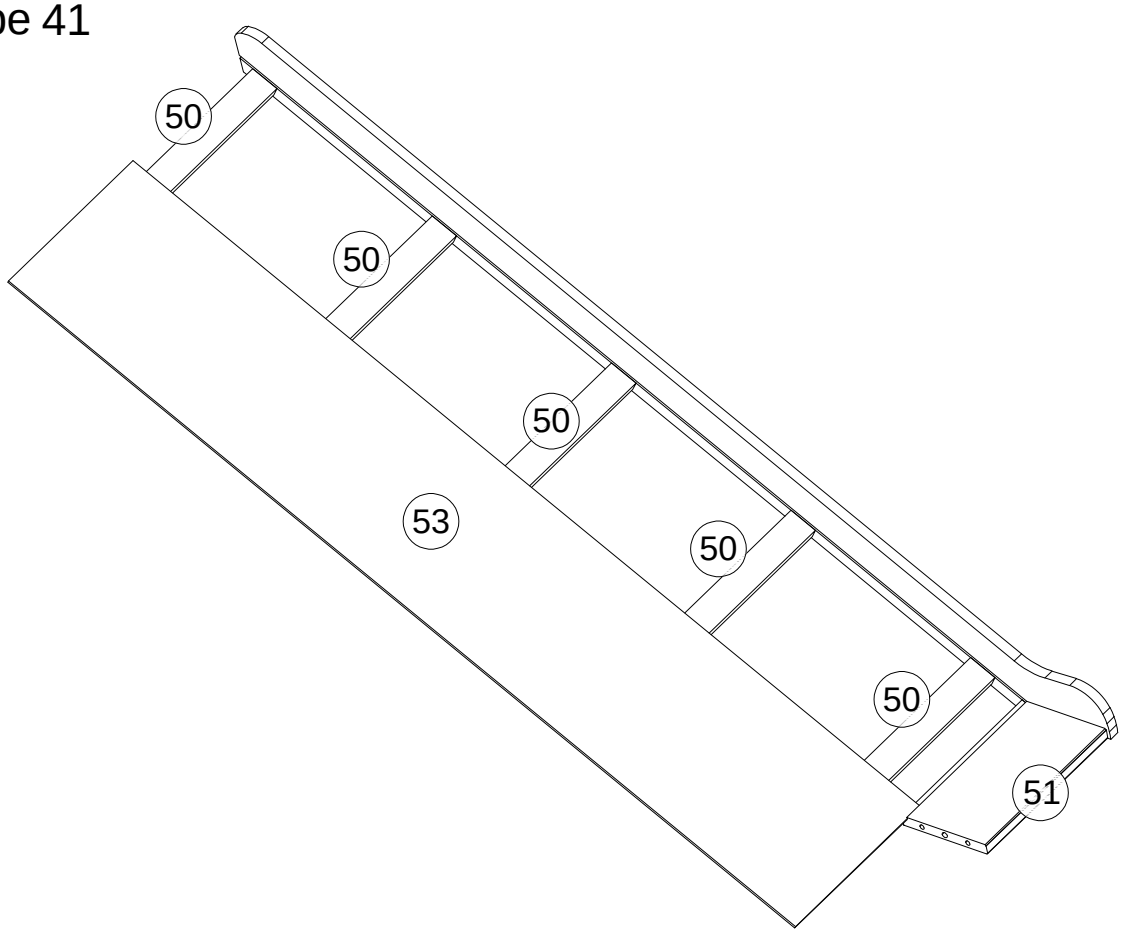

Step/Étape 42

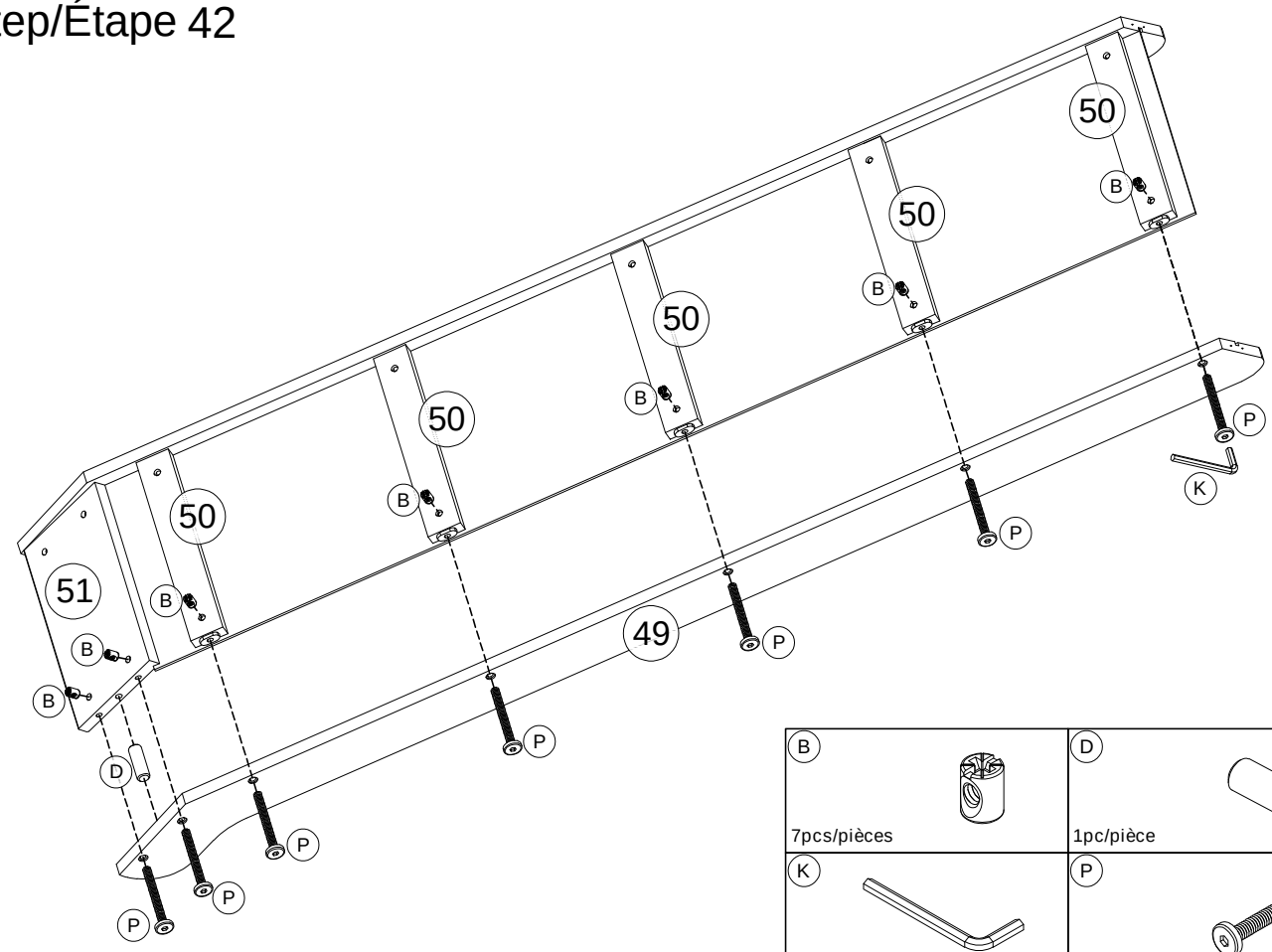

B 7pcs/pièces	D 1pc/pièce
K	P 7pcs/pièces

Step/Étape 43

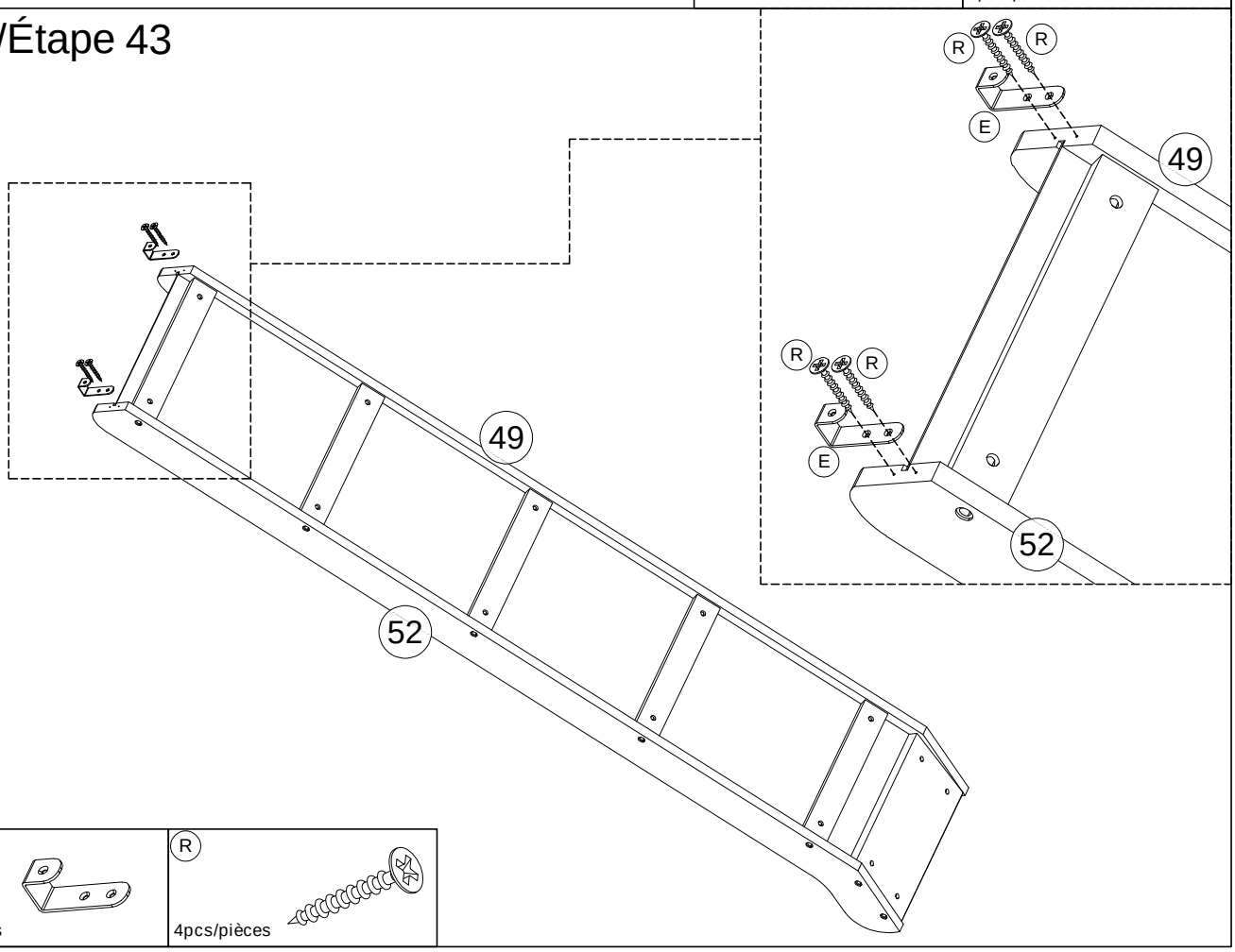

E 2pcs/pièces	R 4pcs/pièces

Step/Étape 42

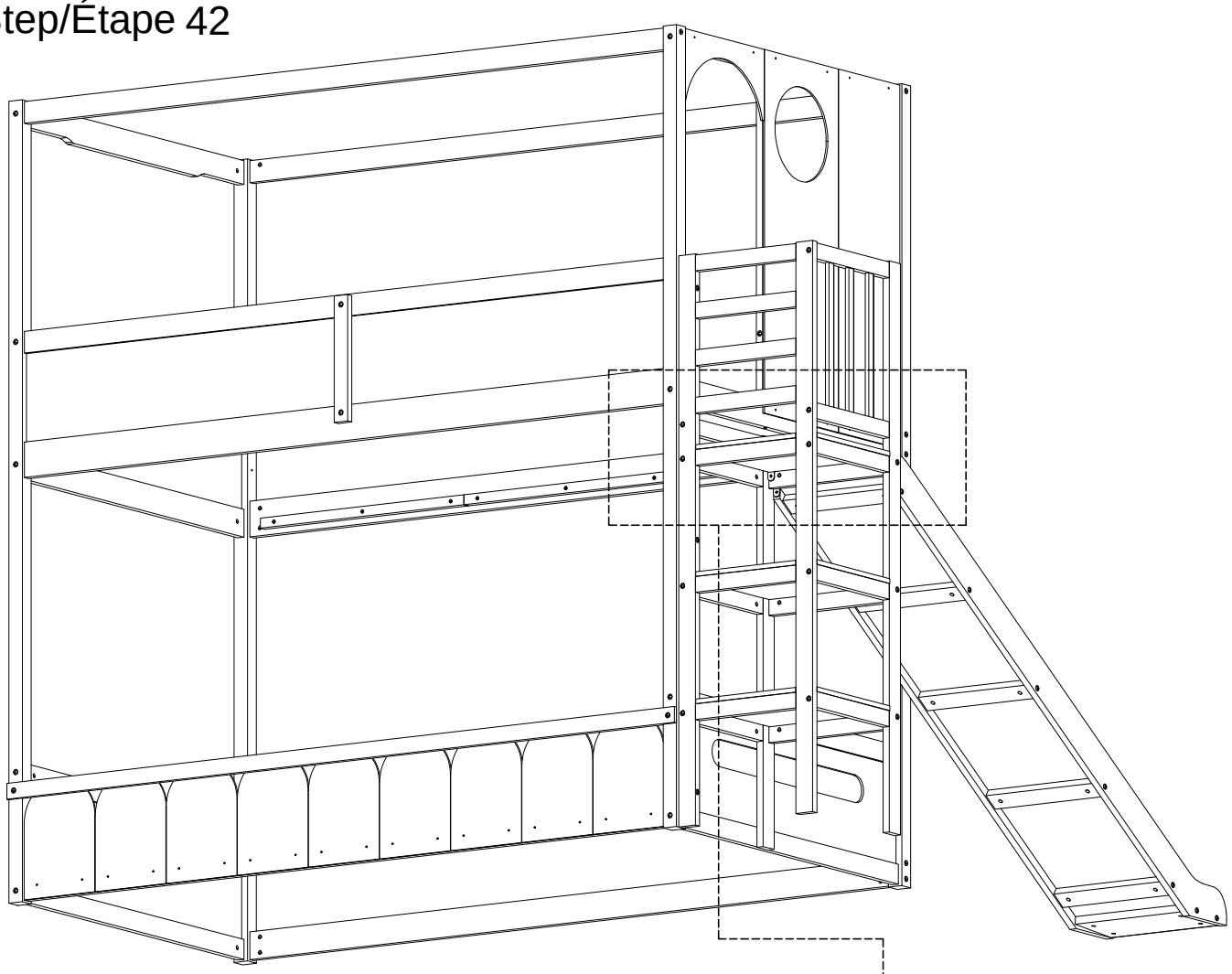

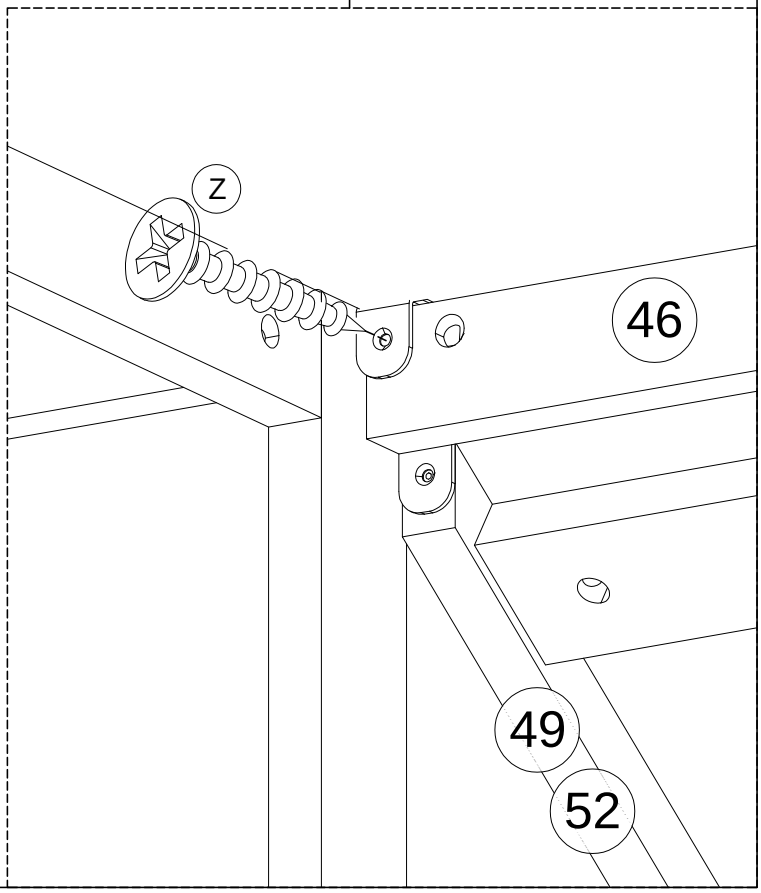

Z



2pcs/pièces

Step/Étape 42

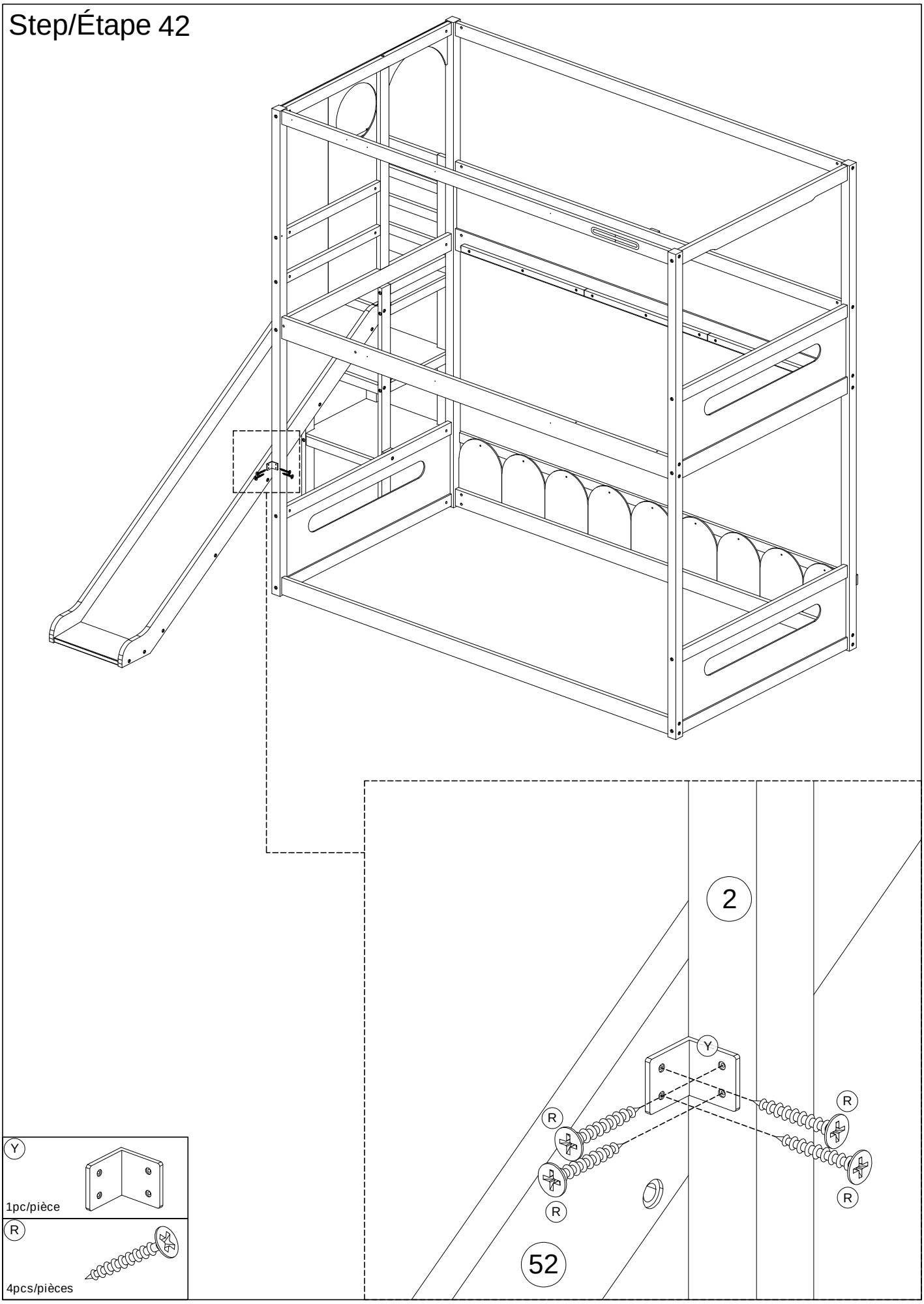

Step/Étape 42

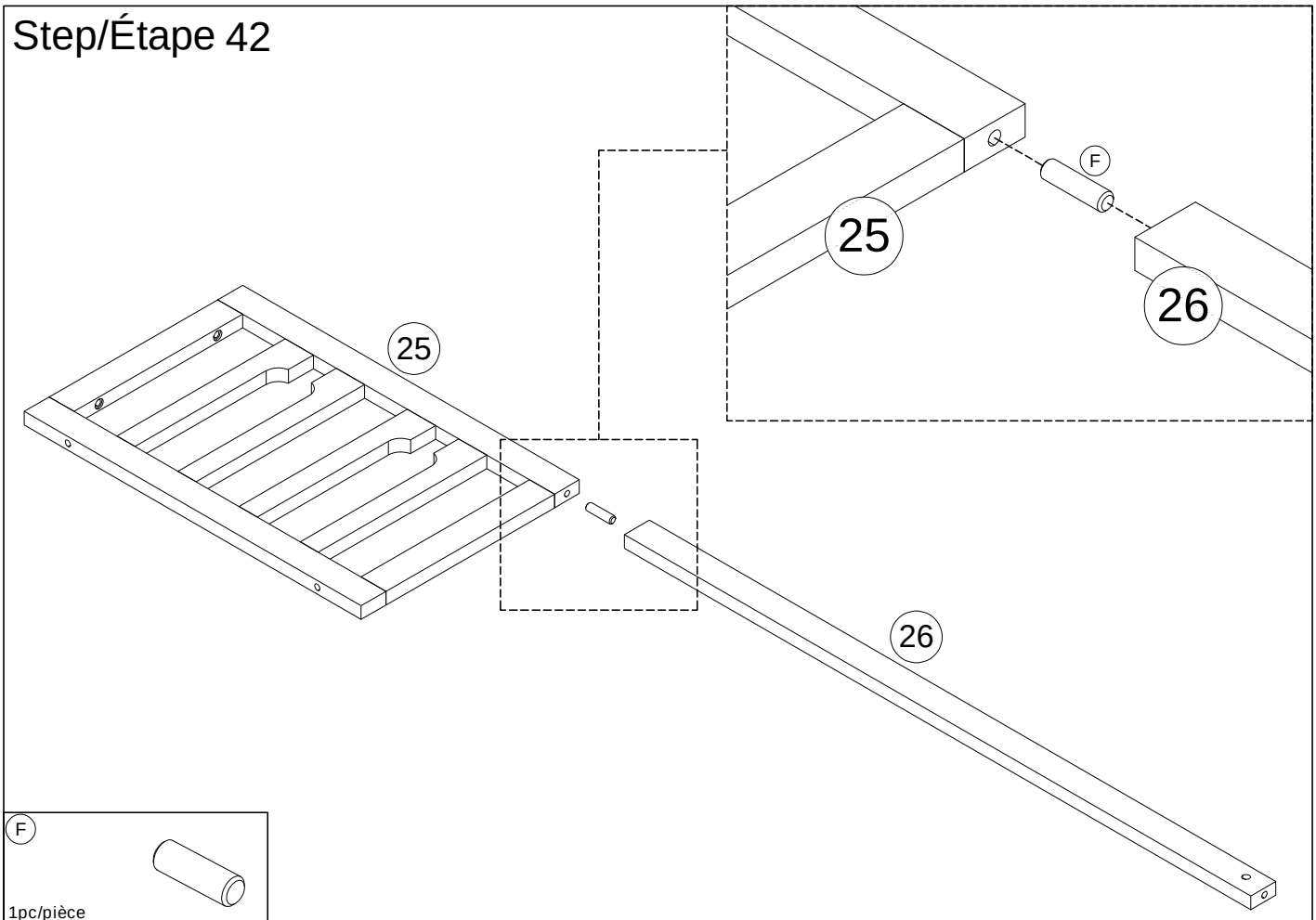

F
1pc/pièce

Step/Étape 43

V
1pc/pièce

Z
4pcs/pièces

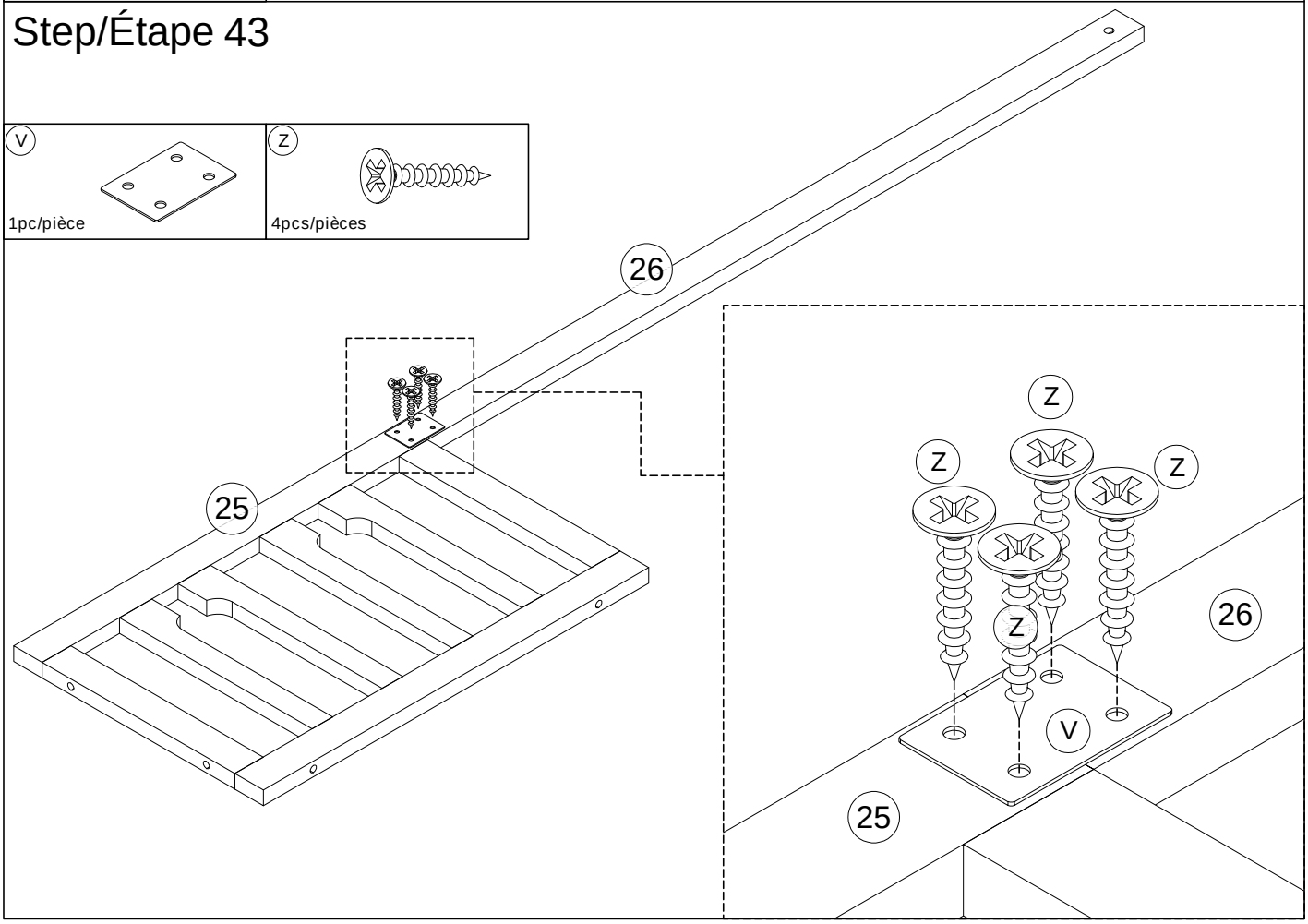

Step/Étape 14

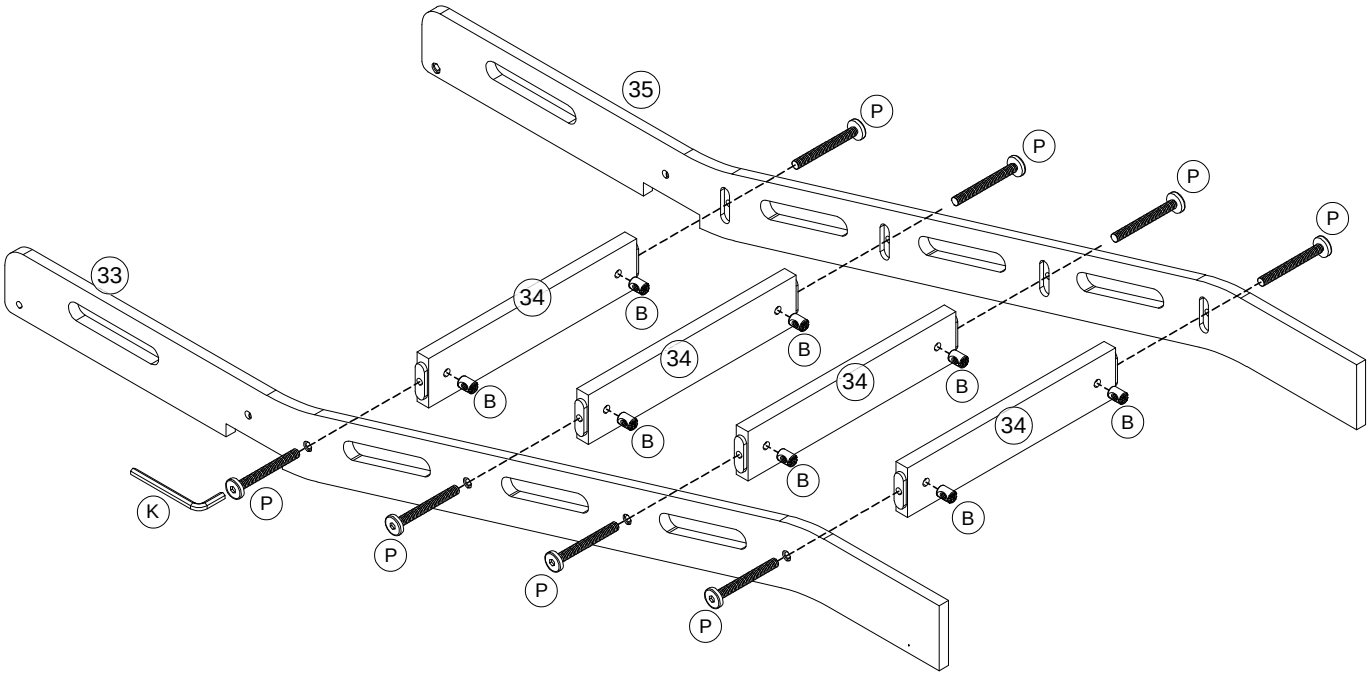

K	P	B
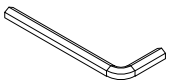	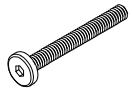 8pcs/pièces	 8pcs/pièces

Step/Étape 15

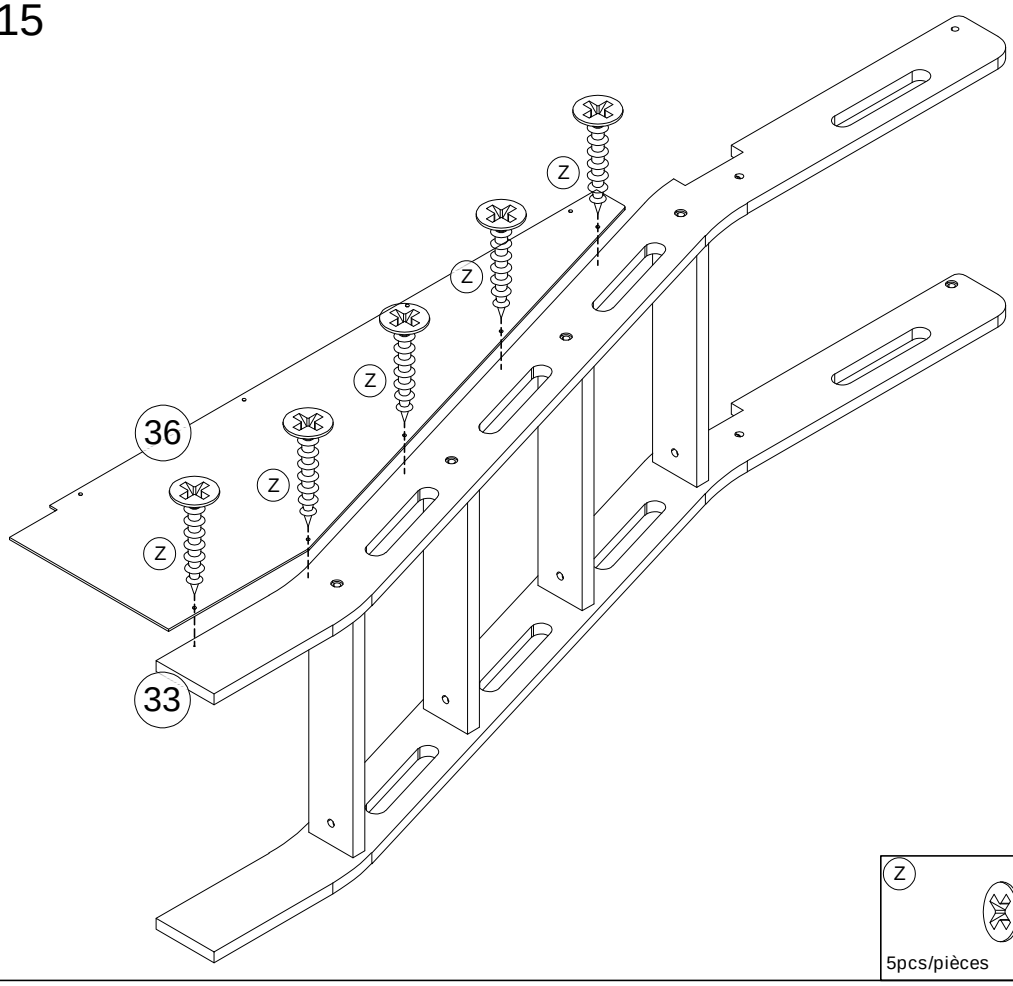

Z
 5pcs/pièces

Step/Étape 14

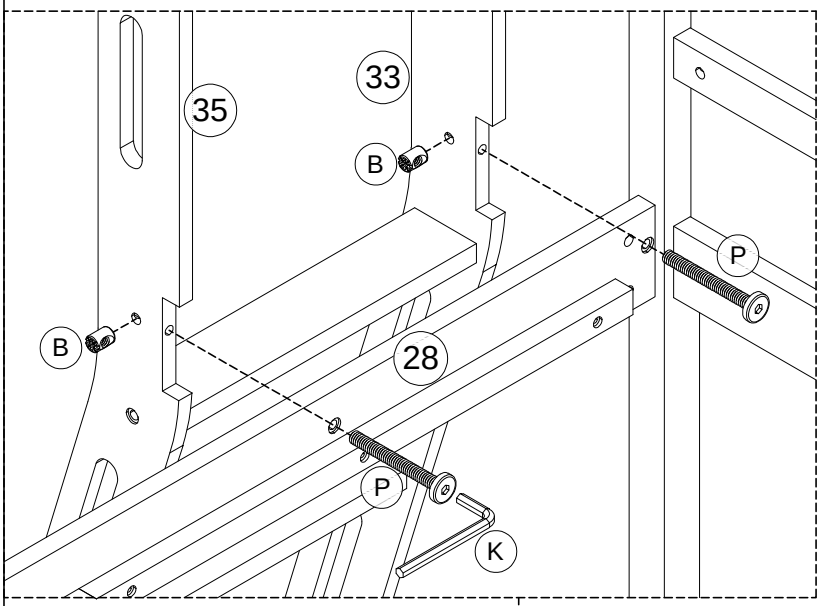

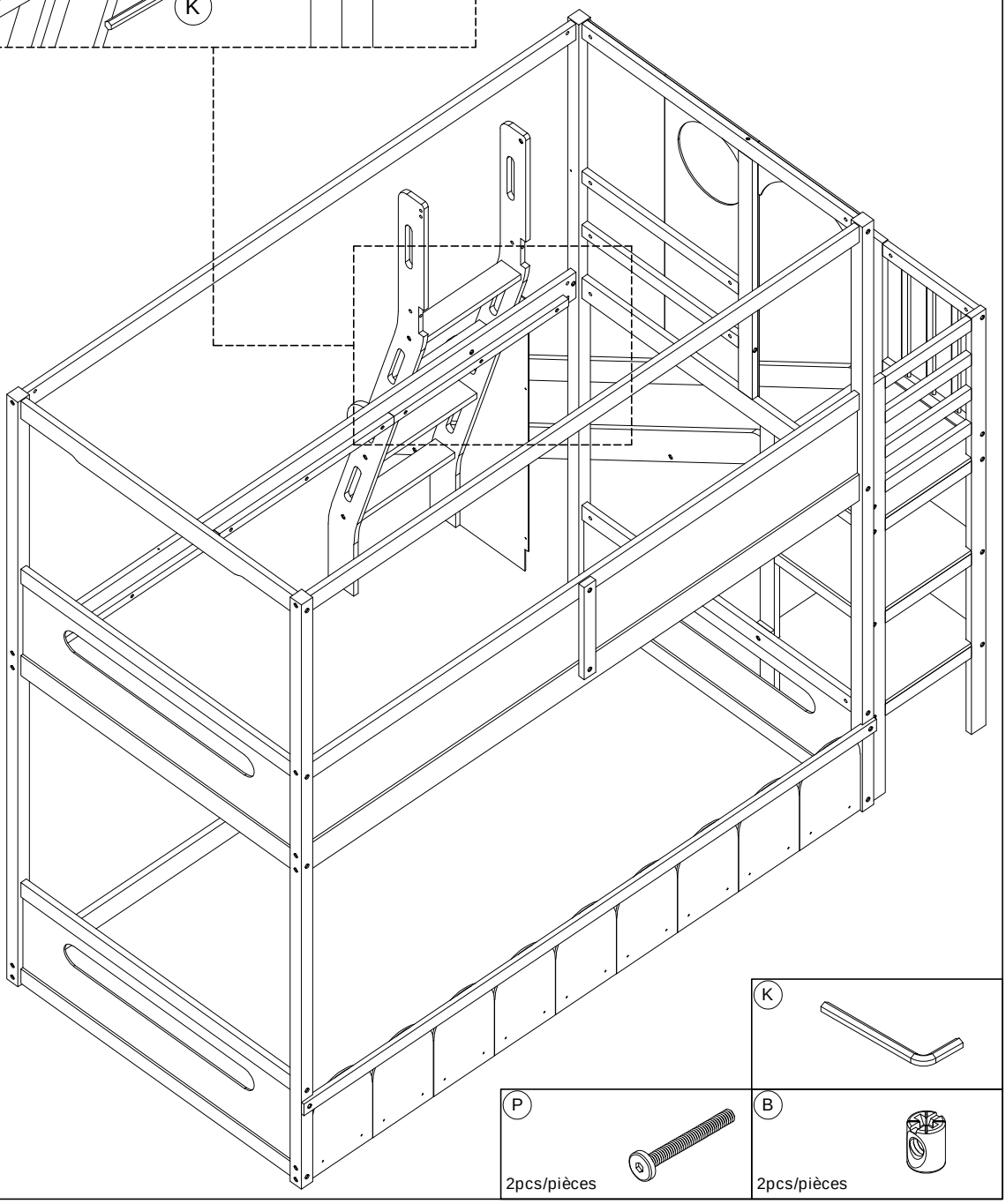

Step/Étape 16

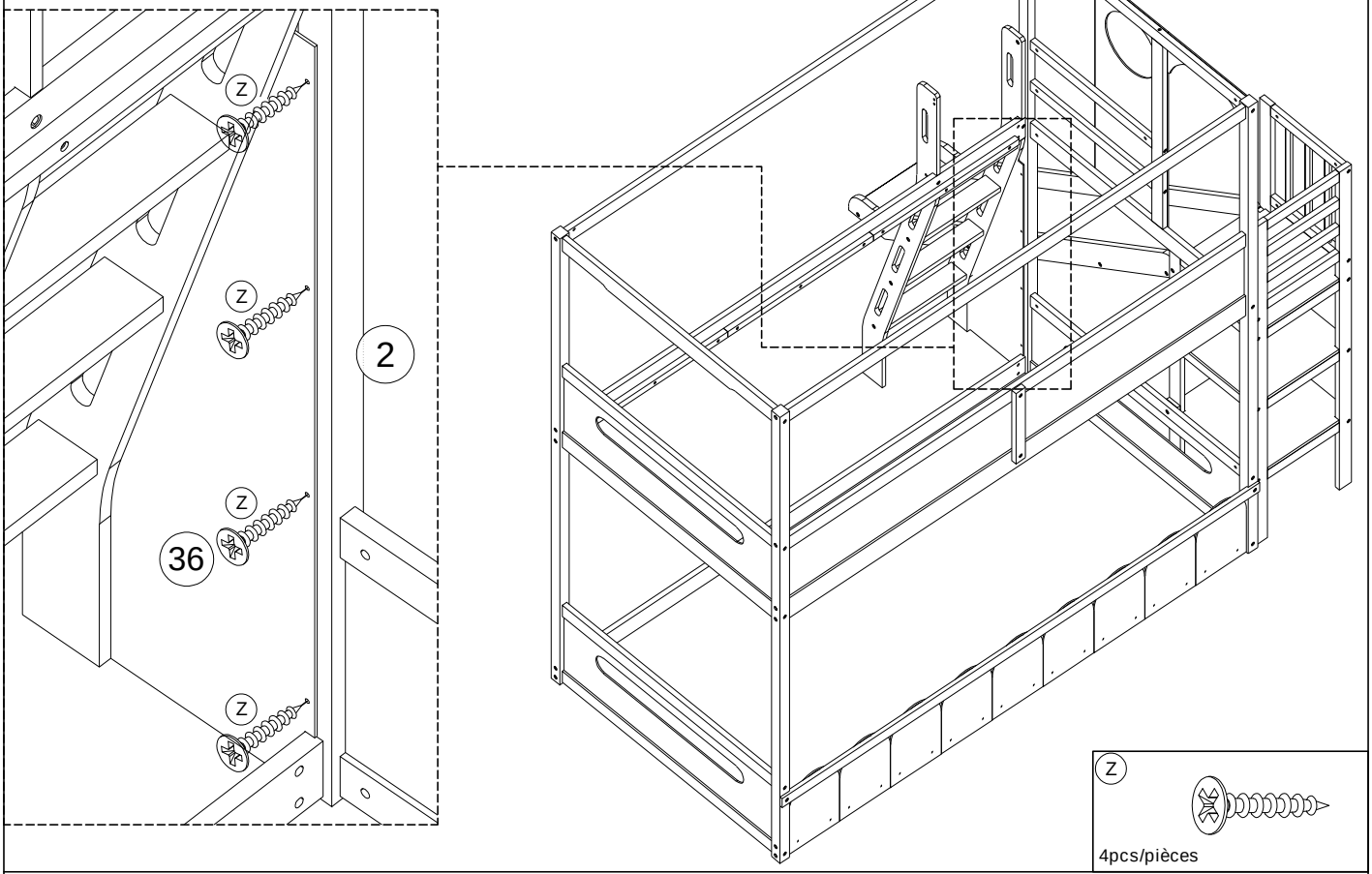

Z

4pcs/pièces

Step/Étape 17

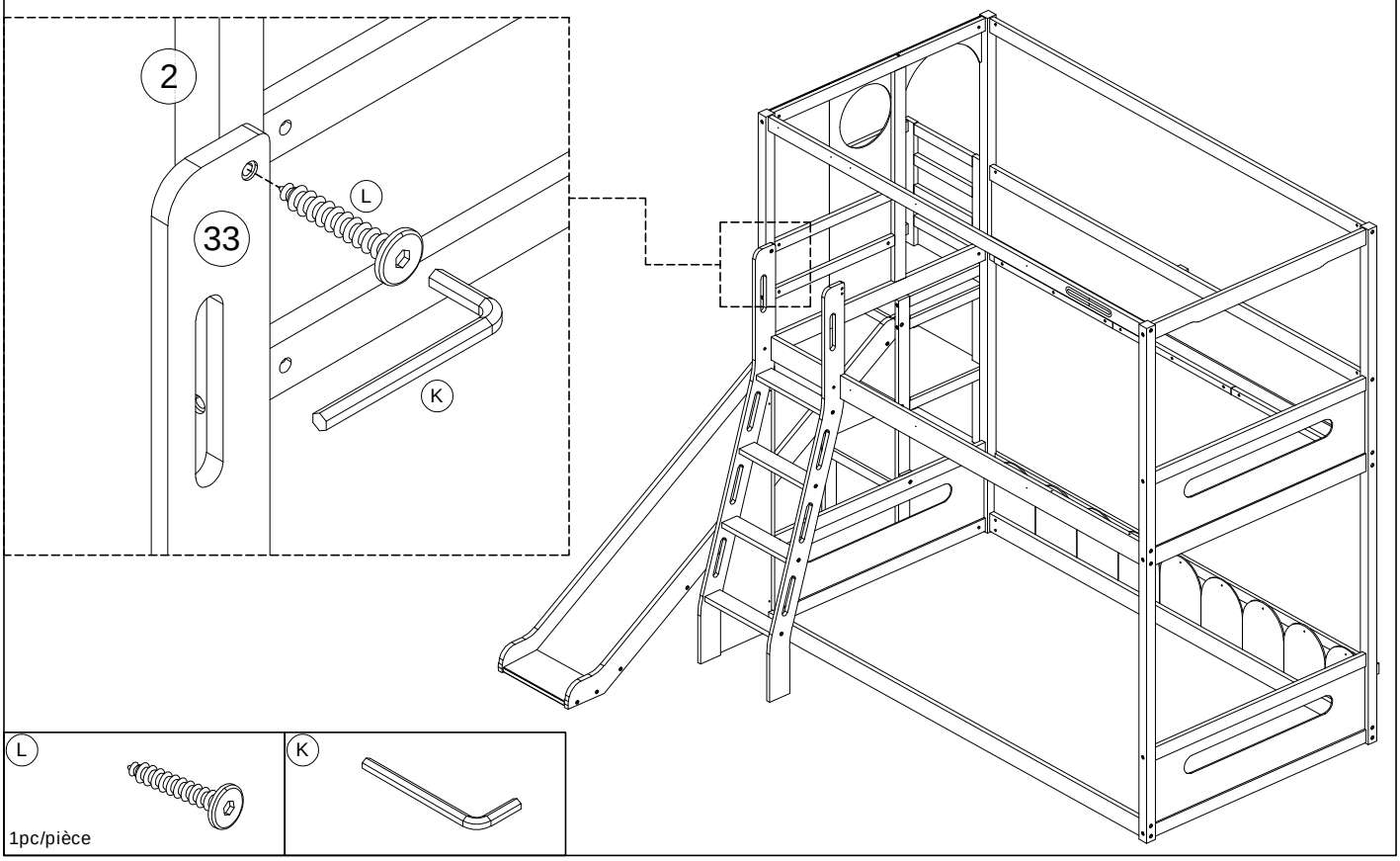

L

1pc/pièce

K

Step/Étape 16

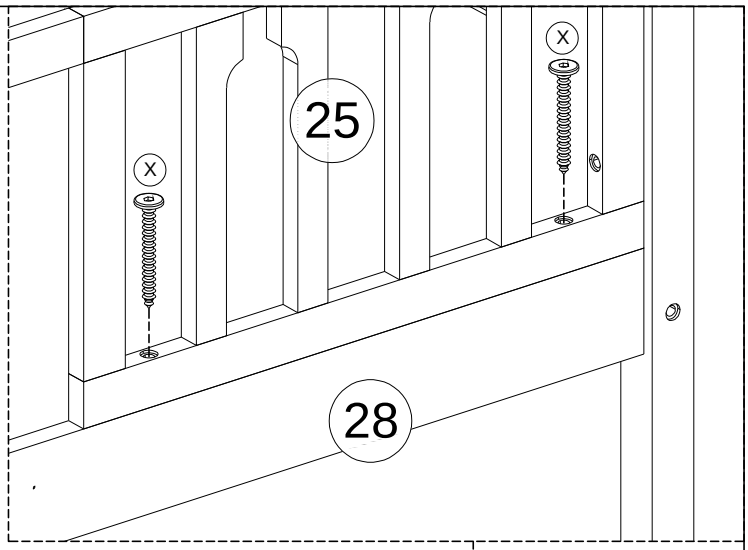

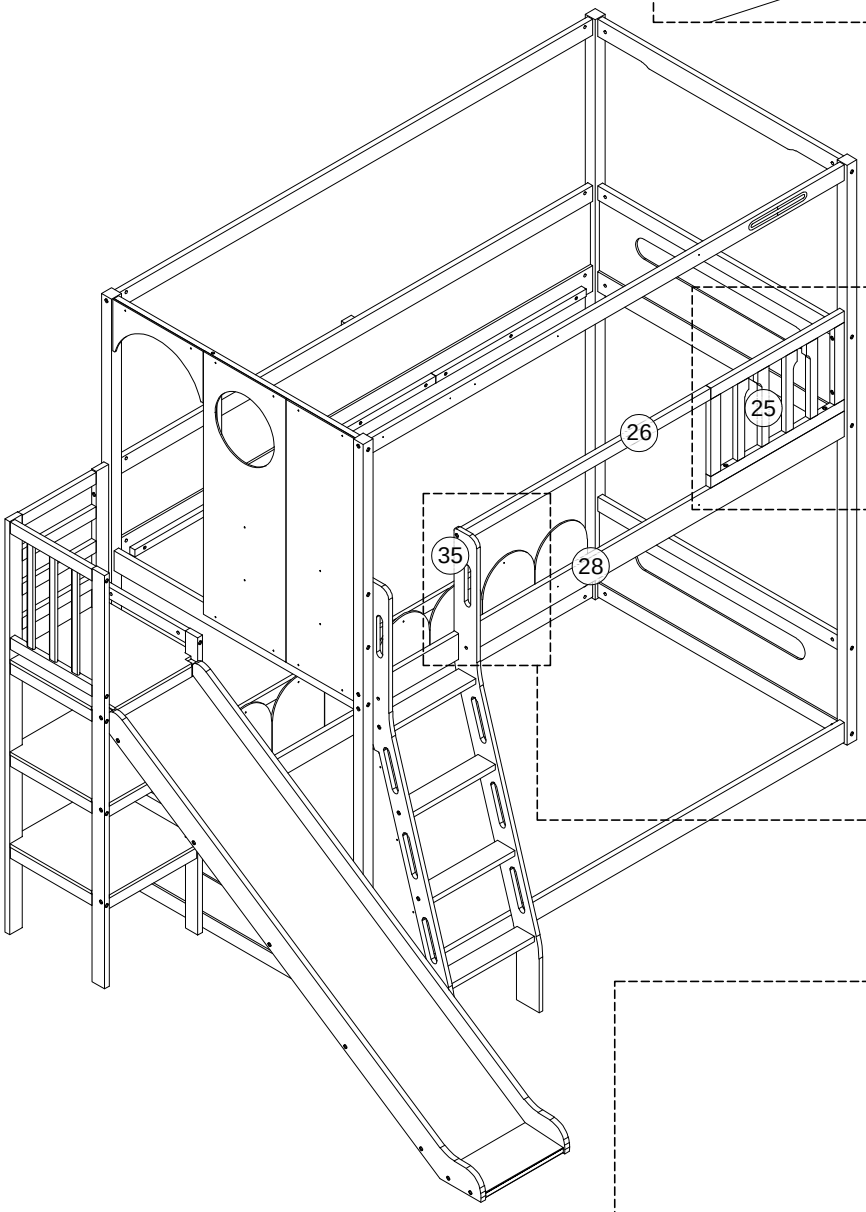

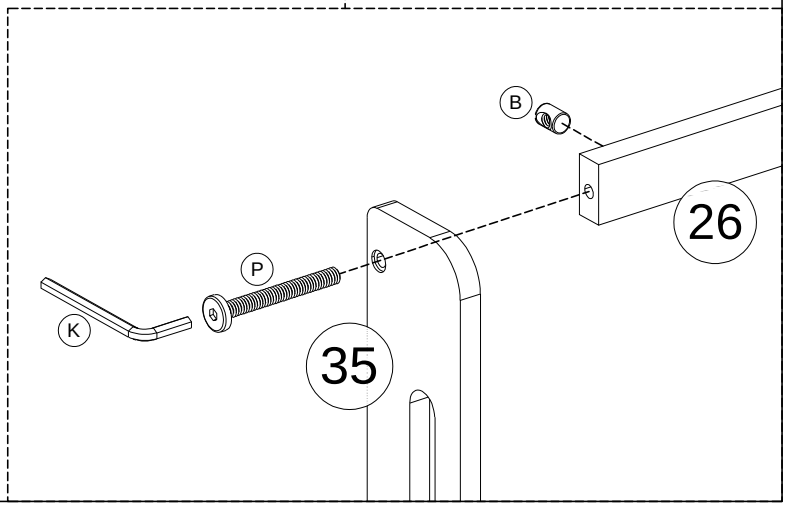

B 1pc/pièce	X 2pcs/pièces
K	P 1pc/pièce

Step/Étape 16

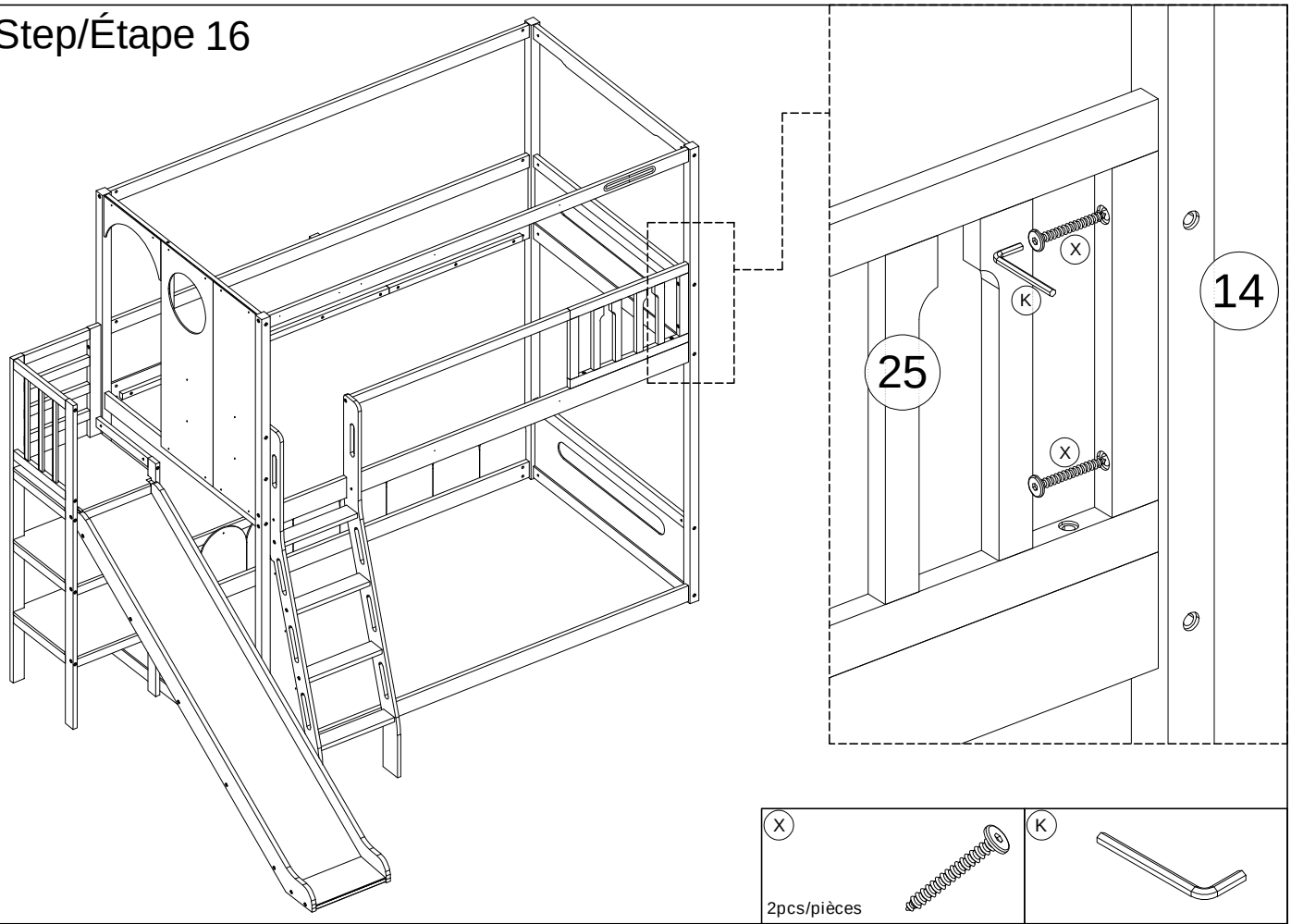

X
2pcs/pièces

K

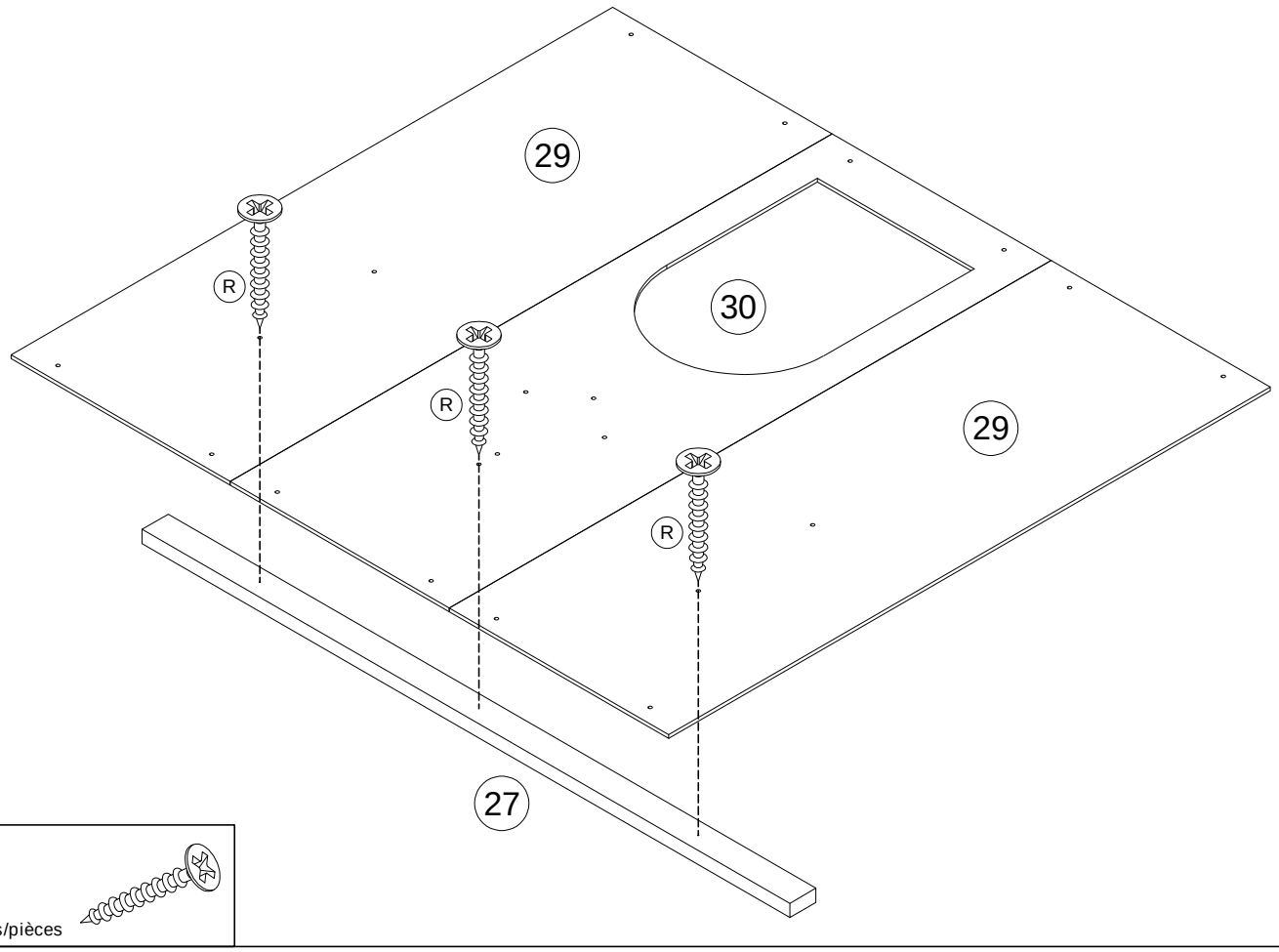

R
3pcs/pièces

Step/Étape 16

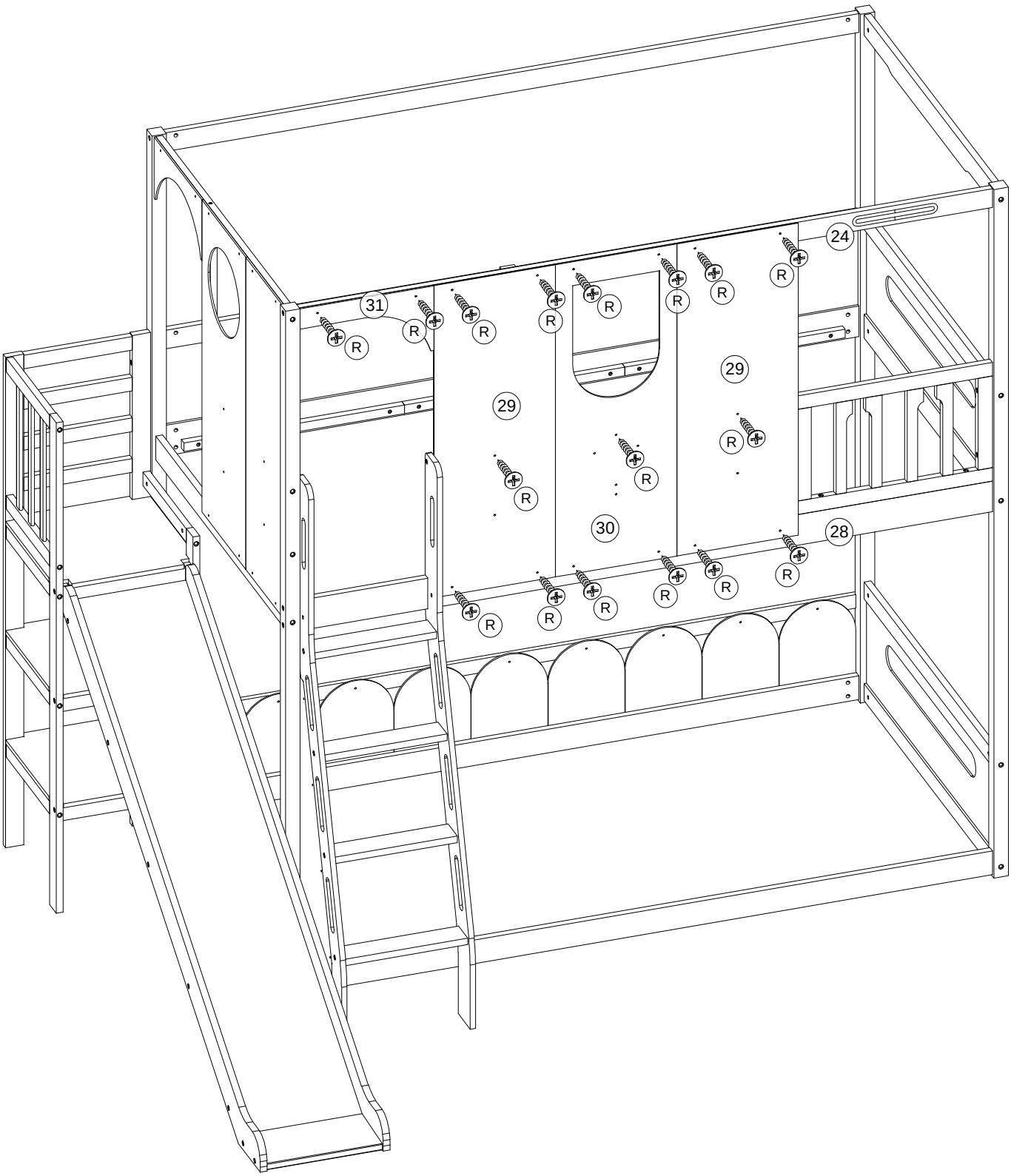

R

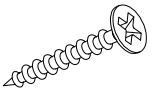

17pcs/pièces

Step/Étape 16

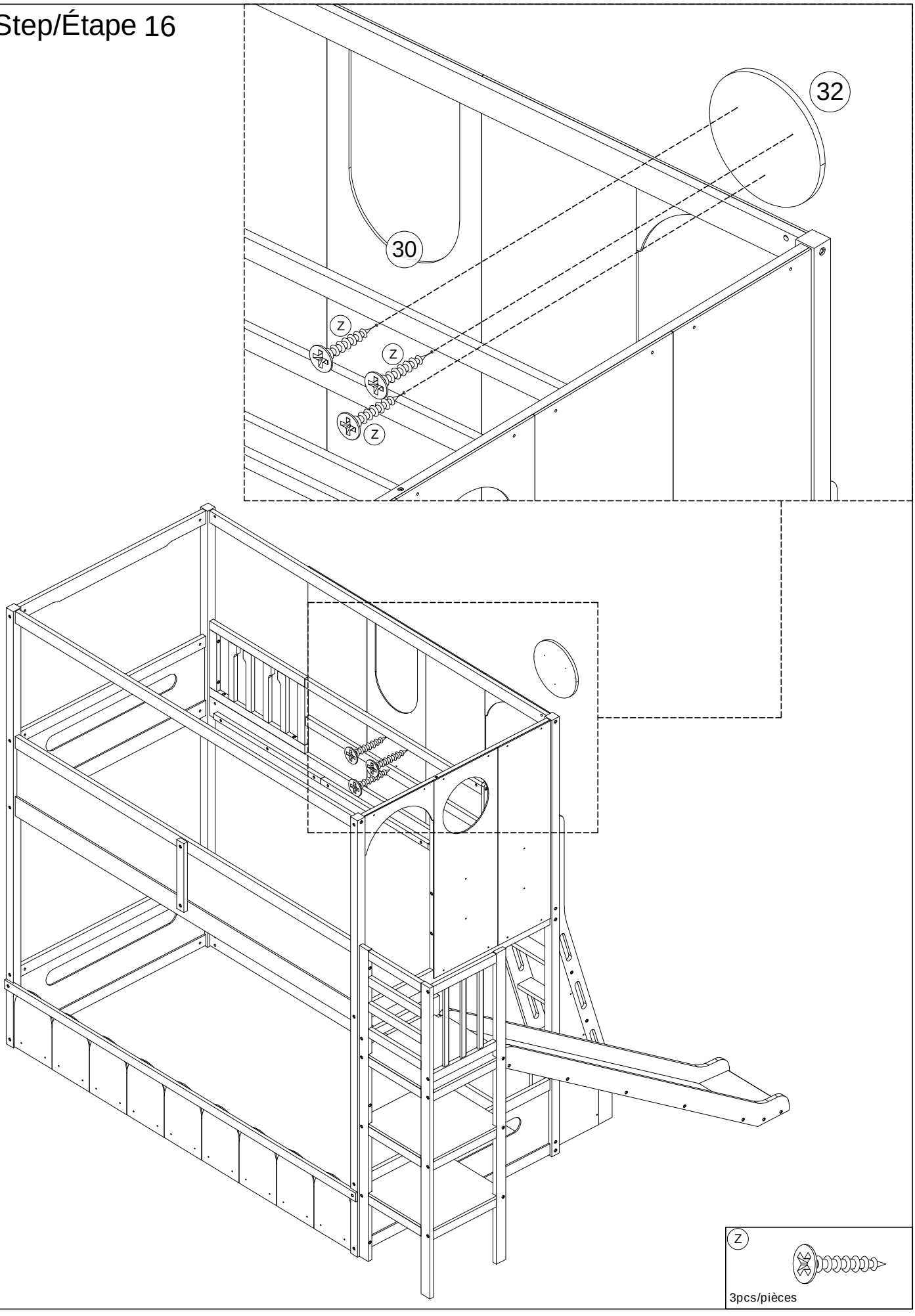

Step/Étape 16

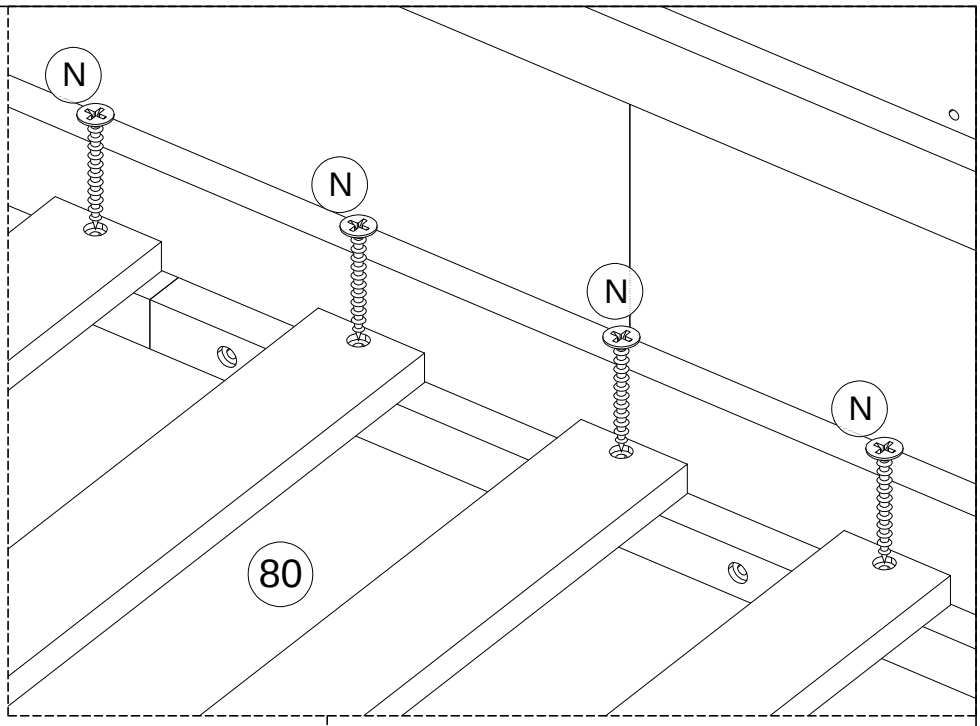

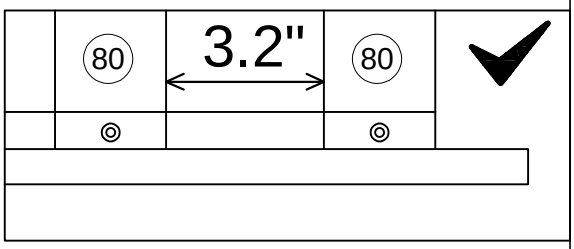

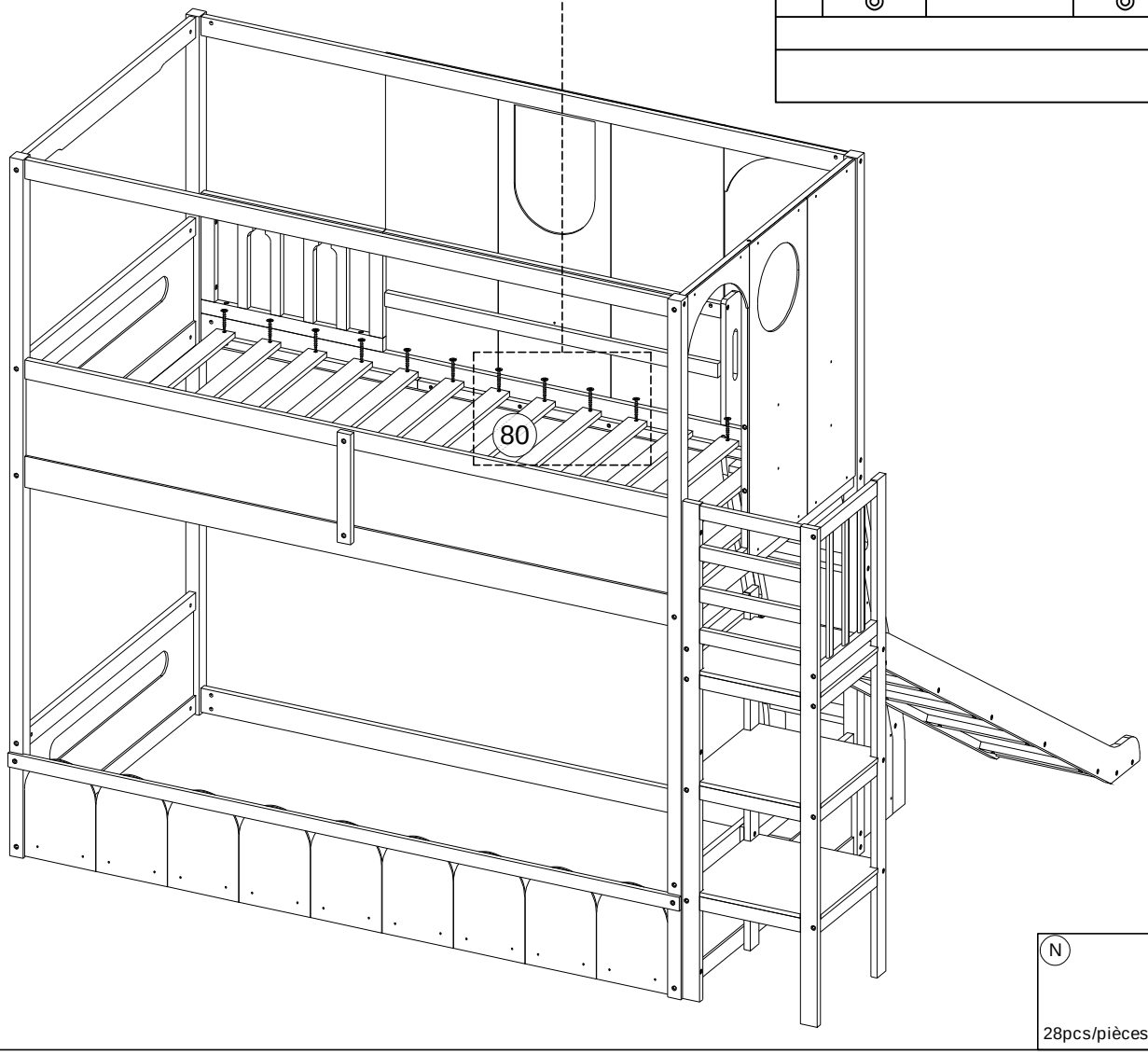

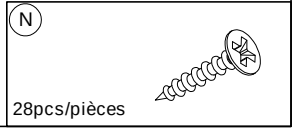

Completed/Terminé

