PawHut

IN230900243V01_GL

D32-023V00

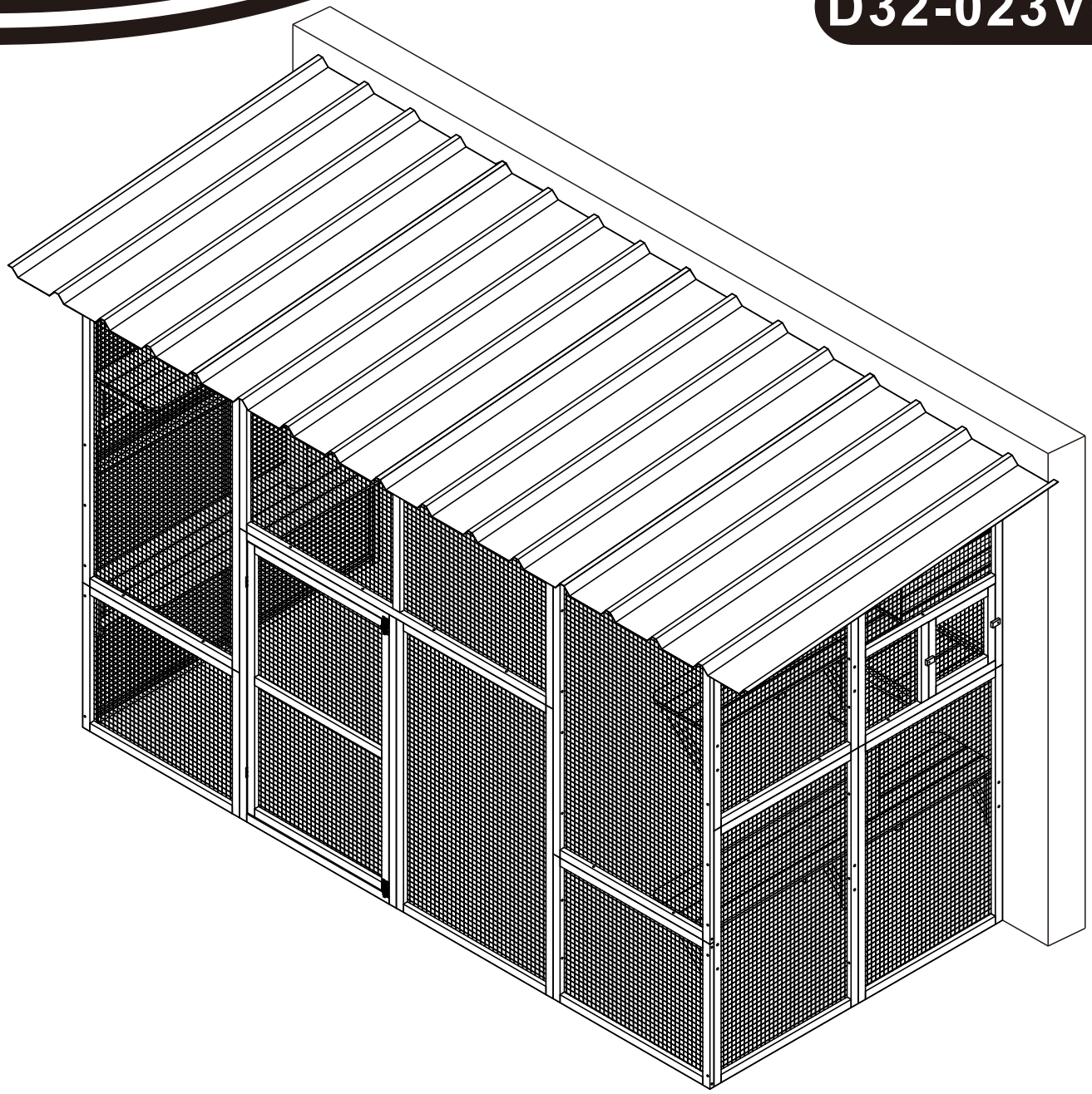

***EN*_IMPORTANT, RETAIN FOR FUTURE REFERENCE: READ CAREFULLY.**

***FR*_IMPORTANT:A LIRE ATTENTIVEMENT ET À CONSERVER POUR CONSULTATION ULTÉRIEURE.**

***ES*_IMPORTANTE, LEA Y GUARDE PARA FUTURAS REFERENCIAS.**

***PT*_IMPORTANTE, RETER PARA REFERÊNCIA FUTURA: LEIA ATENTAMENTE.**

***DE*_WICHTIG! SORGFÄLTIG LESEN UND FÜR SPÄTER NACHSCHLAGEN AUFBEWAHREN.**

***IT* _ IMPORTANTE! CONSERVARE IL PRESENTE MANUALE PER FUTURO RIFERIMENTO E LEGGERLO ATTENTAMENTE.**

EN

Dear customer,

Thank you for purchasing this product. So that your appliance serves you well, please read all the instructions in this user's manual. If you have any questions, please contact our customer care center,Our contact details are below:

FR

Cher client,

Nous vous remercions d'avoir acheté ce produit. Afin que vous puissiez profiter pleinement de votre appareil, veuillez lire toutes les instructions de ce manuel d'utilisation. Si vous avez la moindre question, veuillez contacter notre centre d'assistance à la clientèle,Nos coordonnées sont les suivantes:

DE

Sehr geehrter Kunde,

Vielen Dank, dass Sie dieses Produkt erworben haben. Damit Ihr Gerät Ihnen gute Dienste leistet, lesen Sie bitte alle Hinweise in diesem Benutzerhandbuch. Wenn Sie Fragen haben, wenden Sie sich bitte an unser Kundendienstzentrum,Unsere Kontaktdaten stehen unten:

ES

Queridos clientes,

Gracias por comprar este producto. Para que su electrodoméstico le sirva mejor, lea todas las instrucciones de este manual del usuario. Si tiene alguna pregunta, comuníquese con nuestro Centro de Atención al Cliente,Nuestros datos de contacto son los siguientes:

PT

Caros clientes,

Obrigado por adquirir este produto. Para que o seu aparelho o sirva melhor, leia todas as instruções deste manual do utilizador. Se tiver alguma dúvida, por favor contacte o nosso Centro de Atendimento ao Cliente,Os nossos dados de contacto são os seguintes:

IT

Caro Cliente,

Grazie per aver acquistato questo prodotto. Per servirti meglio con questo apparecchio ti prego di leggere tutte le istruzioni in presente manuale utente. In caso di dubbio, si prega di contattare il nostro centro assistenza clienti,I nostri dettagli di contatto sono di seguito:

Country	Phone	Email
US	001-877-644-9366	customerservice@aosom.com
CA	416-792-6088	customerservice@aosom.ca
UK	0044-800-240-4004	enquiries@mhstar.co.uk
DE	0049-0(40)-88307530	service@aosom.de
FR	0033-1-84166106	aosom@mhfrance.fr
ES	0034-931294512	atencioncliente@aosom.es
PT	0034-931294512	info@aosom.pt
IT	0039-0249471447	clienti@aosom.it

BOX 1-4

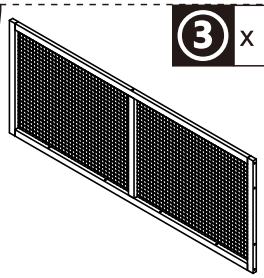
③ x 1

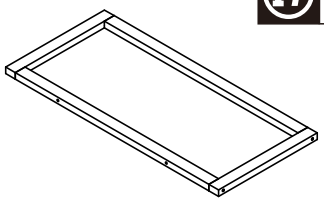
⑰ x 2

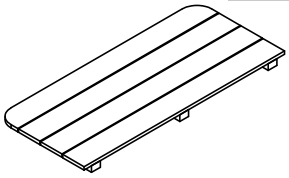
⑲ x 2

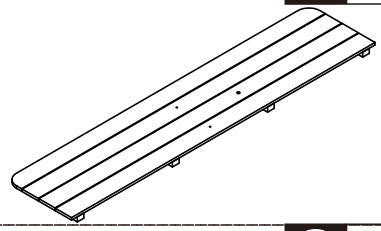
㉑ x 1

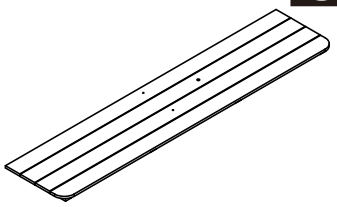
㉒ x 1

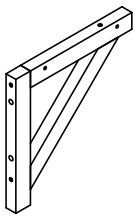
㉓ x10

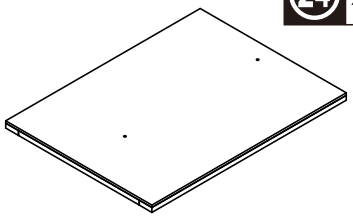
㉔ x 2

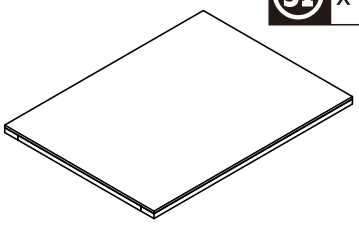
㉛ x 2

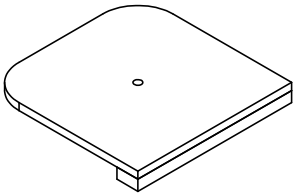
㉝ x 2

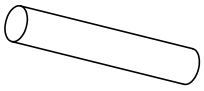
㉟ x 2


Hardware Kit

BOX 2-4

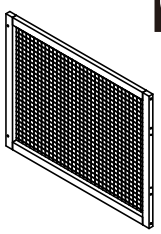
④ x 2

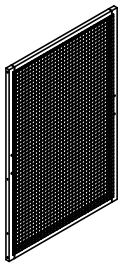
⑦ x 1

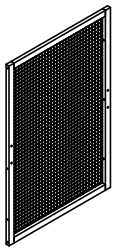
⑧ x 1

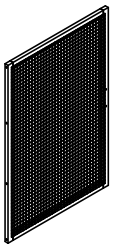
⑨ x 2

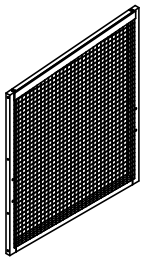
⑩ x 1

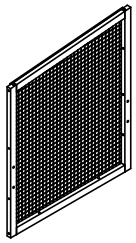
⑪ x 1

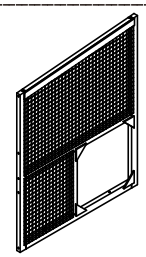
⑫ x 1

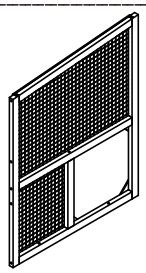
⑬ x 1

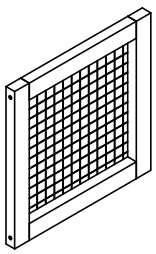
⑭ x 1

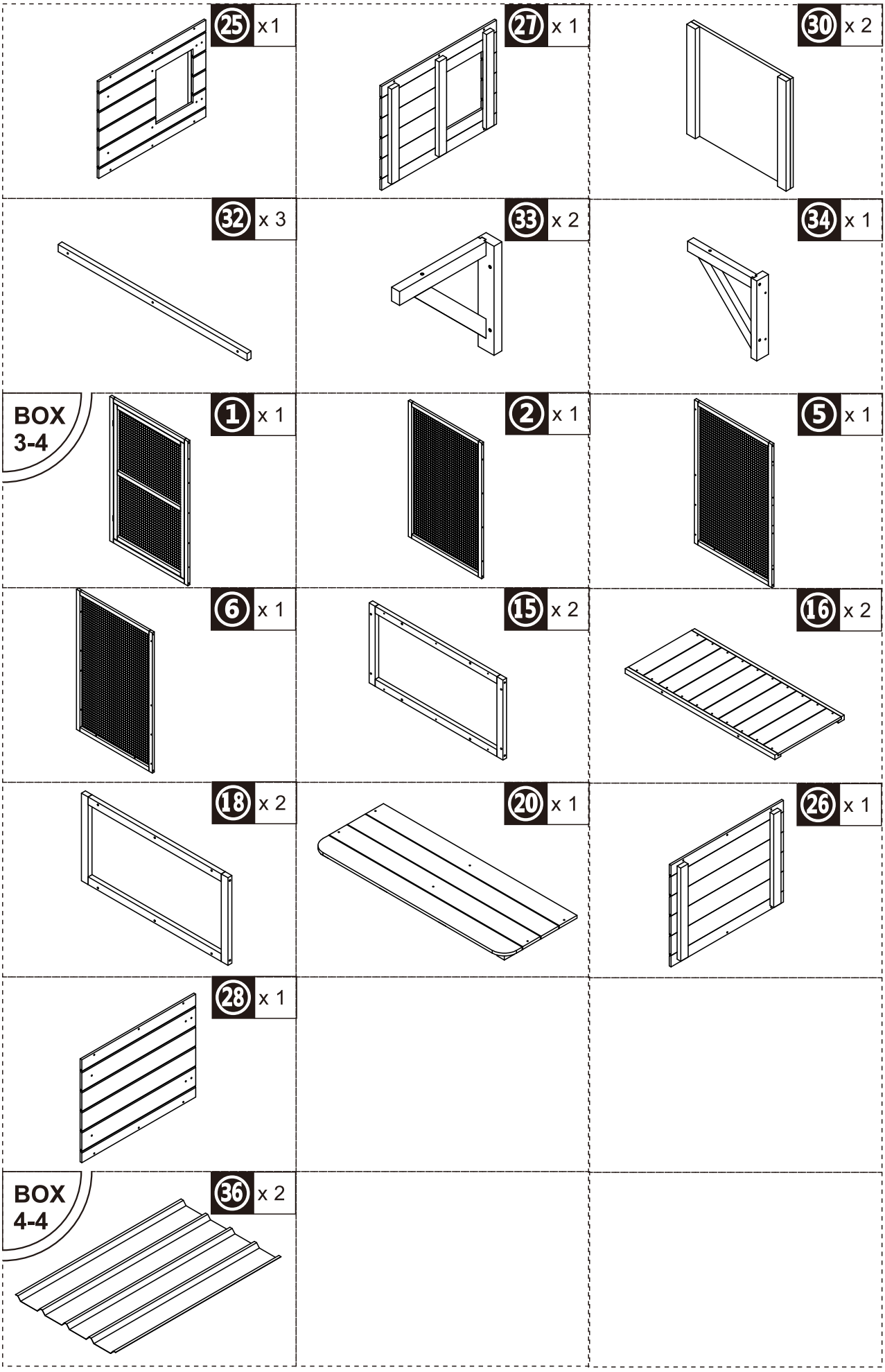
25 x1
27 x 1
30 x 2
32 x 3
33 x 2
34 x 1
BOX 3-4
1 x 1
2 x 1
5 x 1
6 x 1
15 x 2
16 x 2
18 x 2
20 x 1
26 x 1
28 x 1
BOX 4-4
36 x 2

HARDWARE

A x52 3.5*40 +1(spare) 	**B** x23 3.5*50 +1(spare) 	**C** x43 3.5*60 +1(spare) 
D x46 3.0*25 +1(spare) 	**E** x10 3.5*30 +1(spare) 	**F** x28 3.0*16 +1(spare) 
G x12 3.0*12 +1(spare) 	**H** x16 3.5*16 +1(spare) 	**I** x20 M6*60 +1(spare) 
J x4 M8*35 +1(spare) 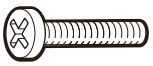	**K** x 2 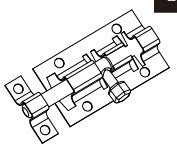	**L** x29 
M x11 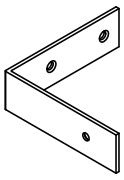	**N** x2 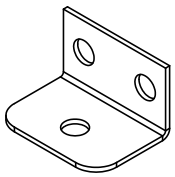	**O** x6 
P x 4 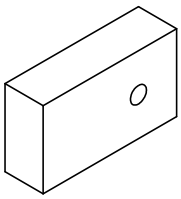	**Q** x46 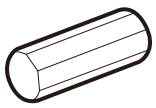	

NOTE

EN_Do not confuse similar screws.Do not tighten bolts fully until all parts are connected!
FR_Ne pas confondre des vis similaires.Ne serrez pas les boulons à fond tant que toutes les pièces ne sont pas connectées!
ES_No confunda tornillos similares.No apriete los tornillos completamente hasta que todas las partes están conectadas!
PT_Não confundir parafusos semelhantes. Não apertar completamente os parafusos até que todas as peças estejam encaixadas!
DE_Verwechseln Sie ähnliche Schrauben nicht.Ziehen Sie die Schrauben erst fest an, wenn alle Teile verbunden sind!
IT_Non confondere le viti simili.non serrare completamente i bulloni fino a tutte le parti non sono ancora collegate!

01

C x 3



3.5*60

Q x2

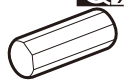

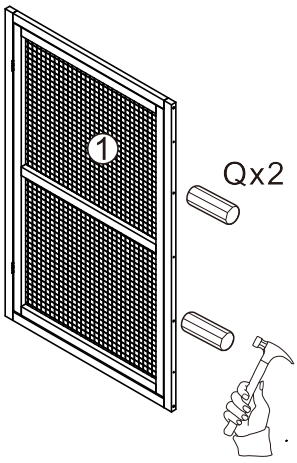

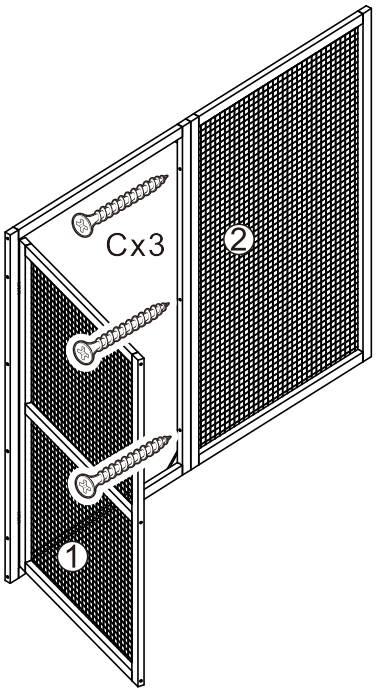

02

C x 4



3.5*60

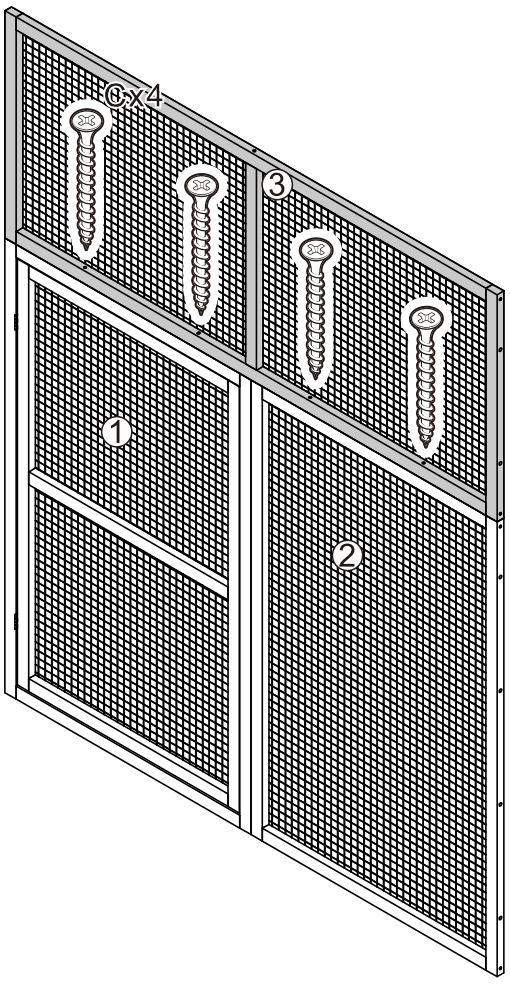

C x 4



3.5*60

Q x 12



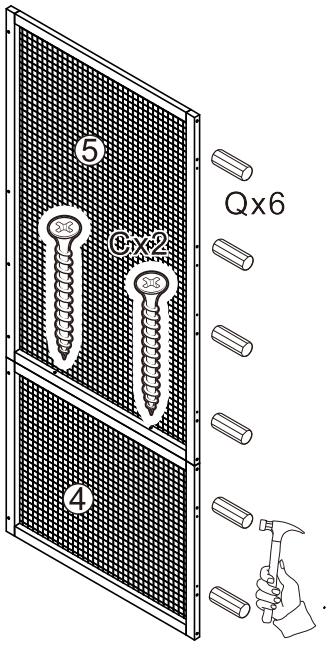

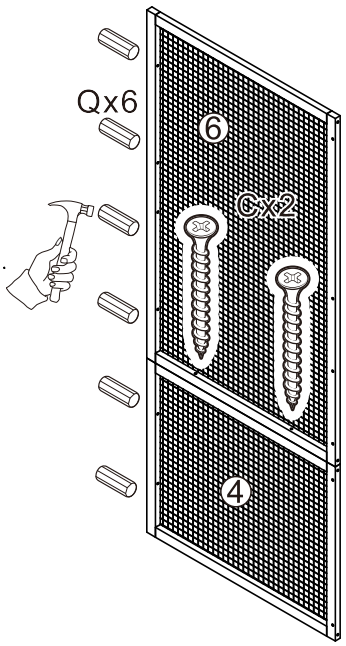

C x 4



3.5*60

Q x 16

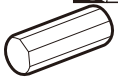

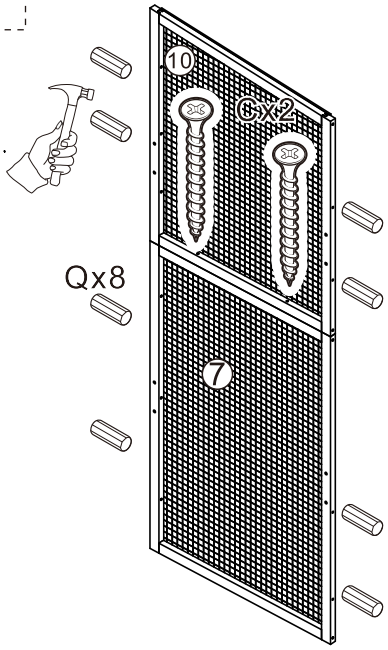

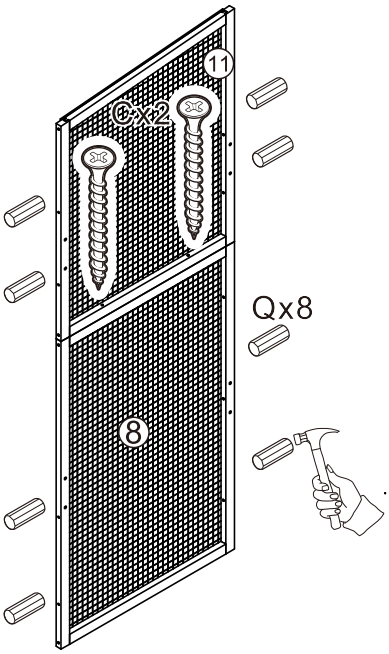

05

C x 4

3.5*60

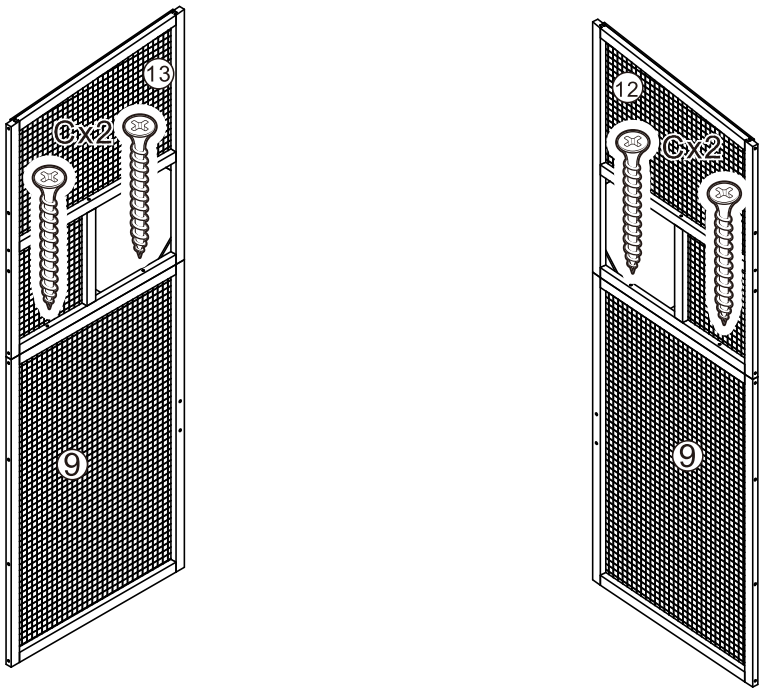

06

D x 4

3.0*25

P x 4

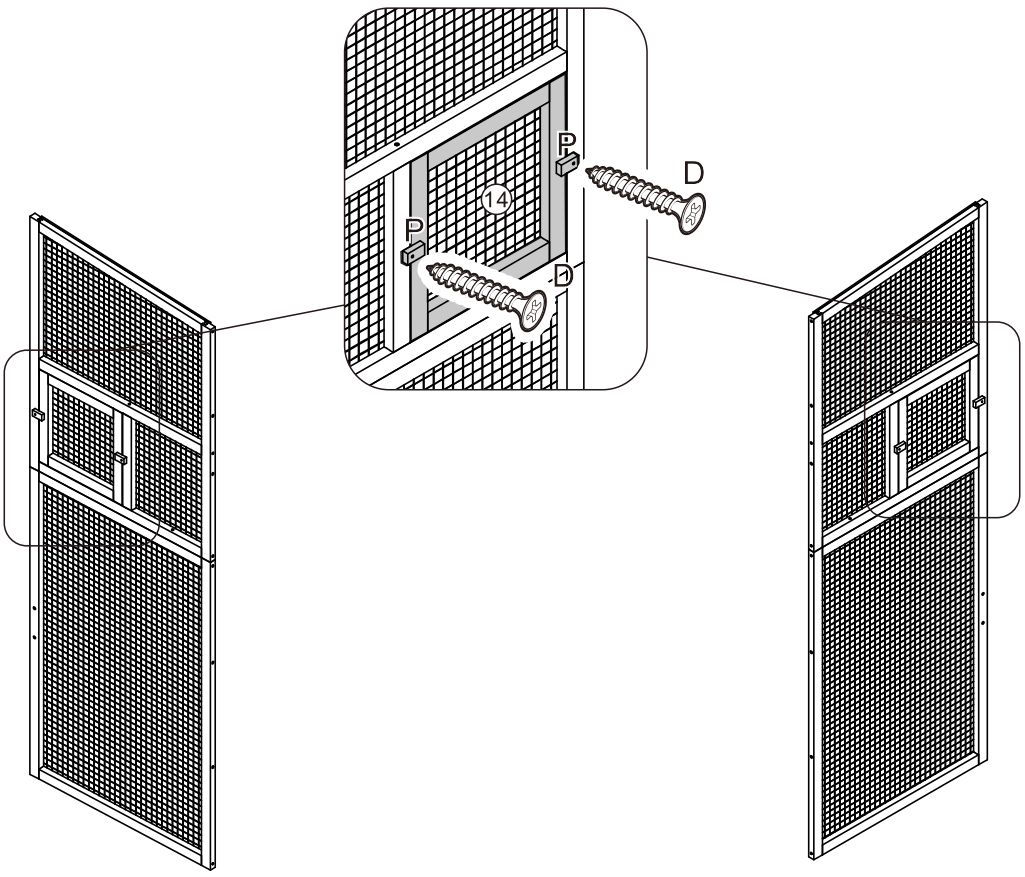

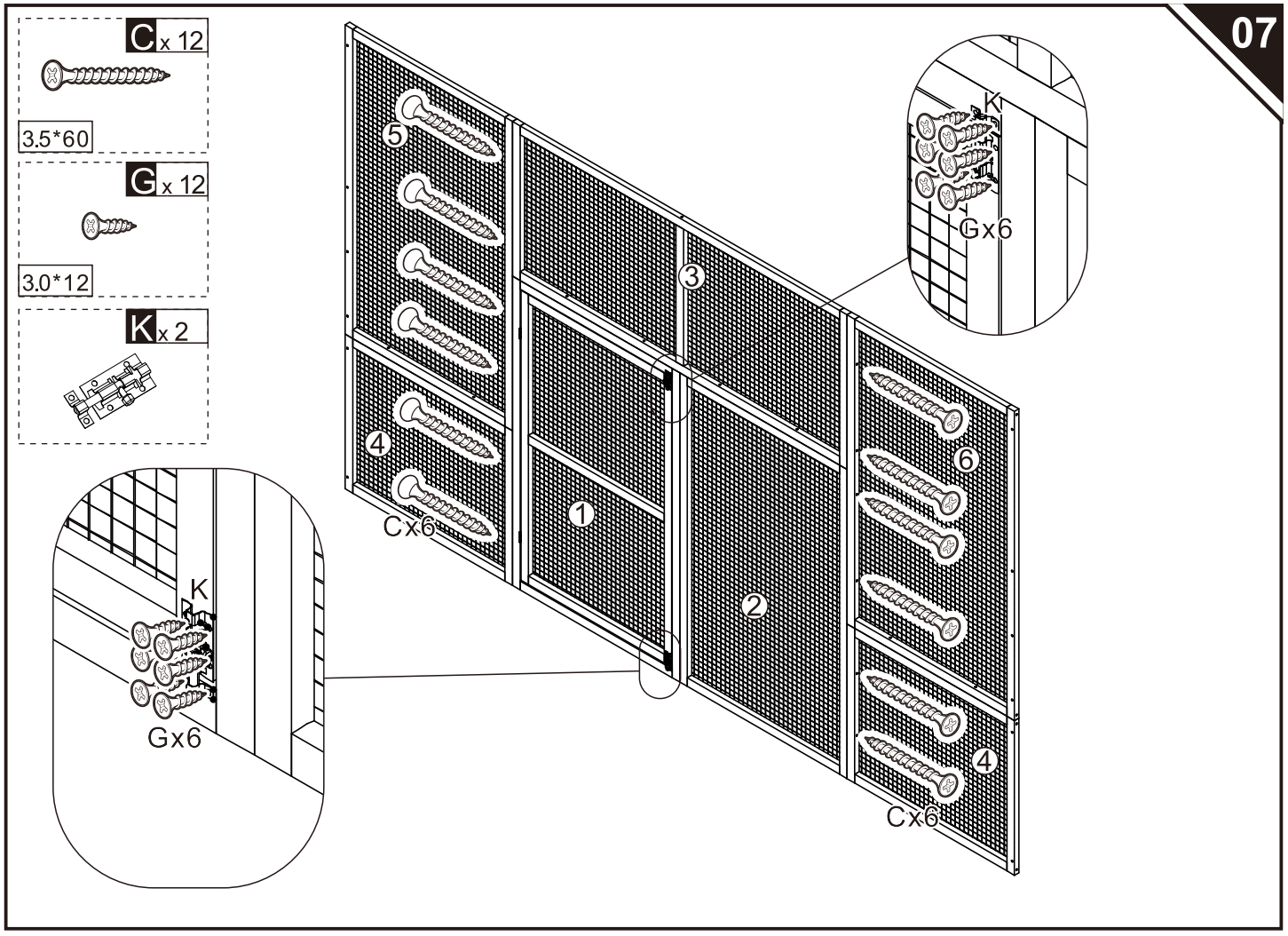
07
C x 12
3.5*60
G x 12
3.0*12
K x 2
K
Gx6
5
3
4
Cx6
1
2
6
4
Cx6
K
Gx6

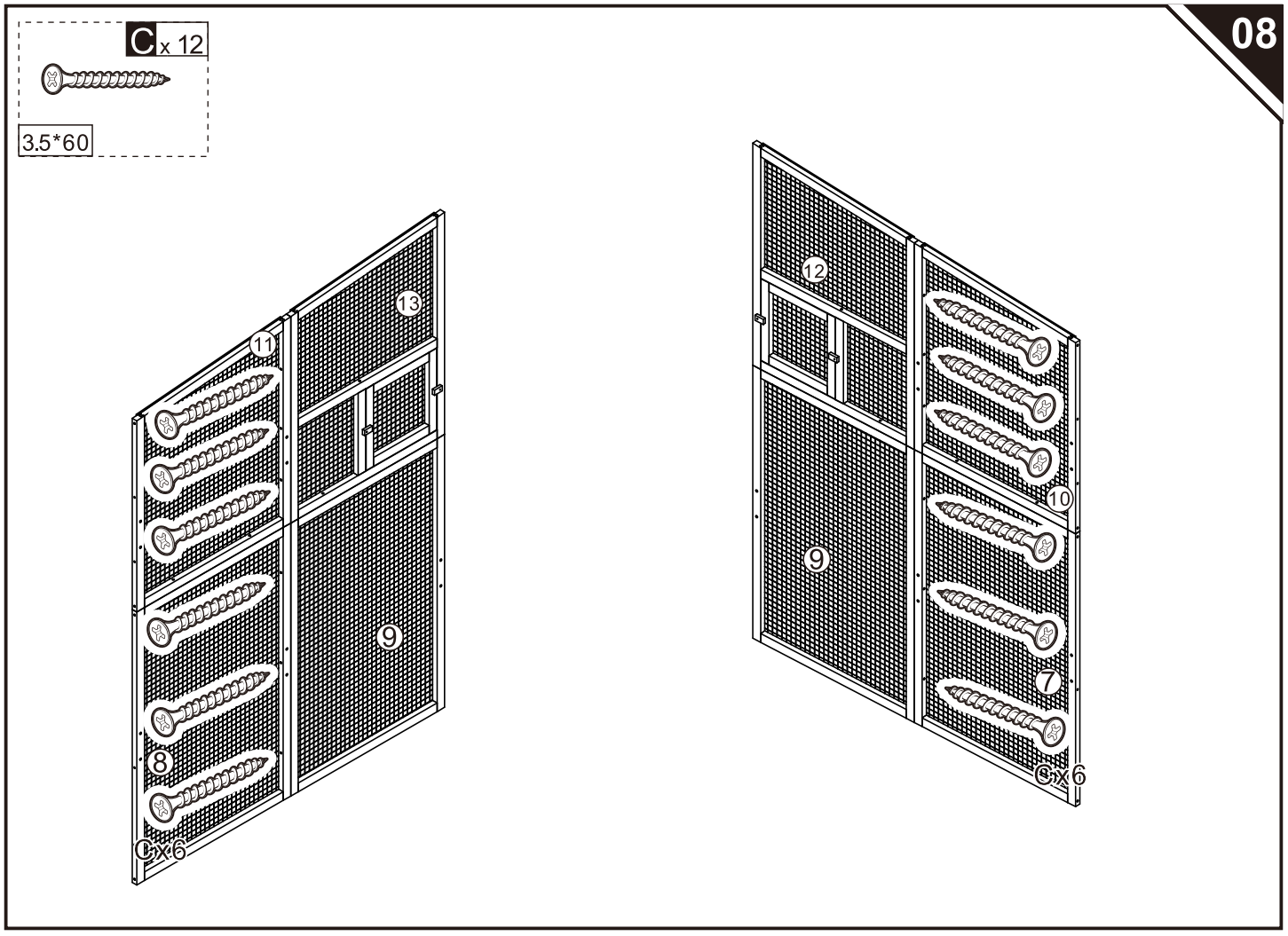
08
C x 12
3.5*60
13
11
9
8
Cx6
12
10
9
7
Cx6

09

A x 12

3.5*40

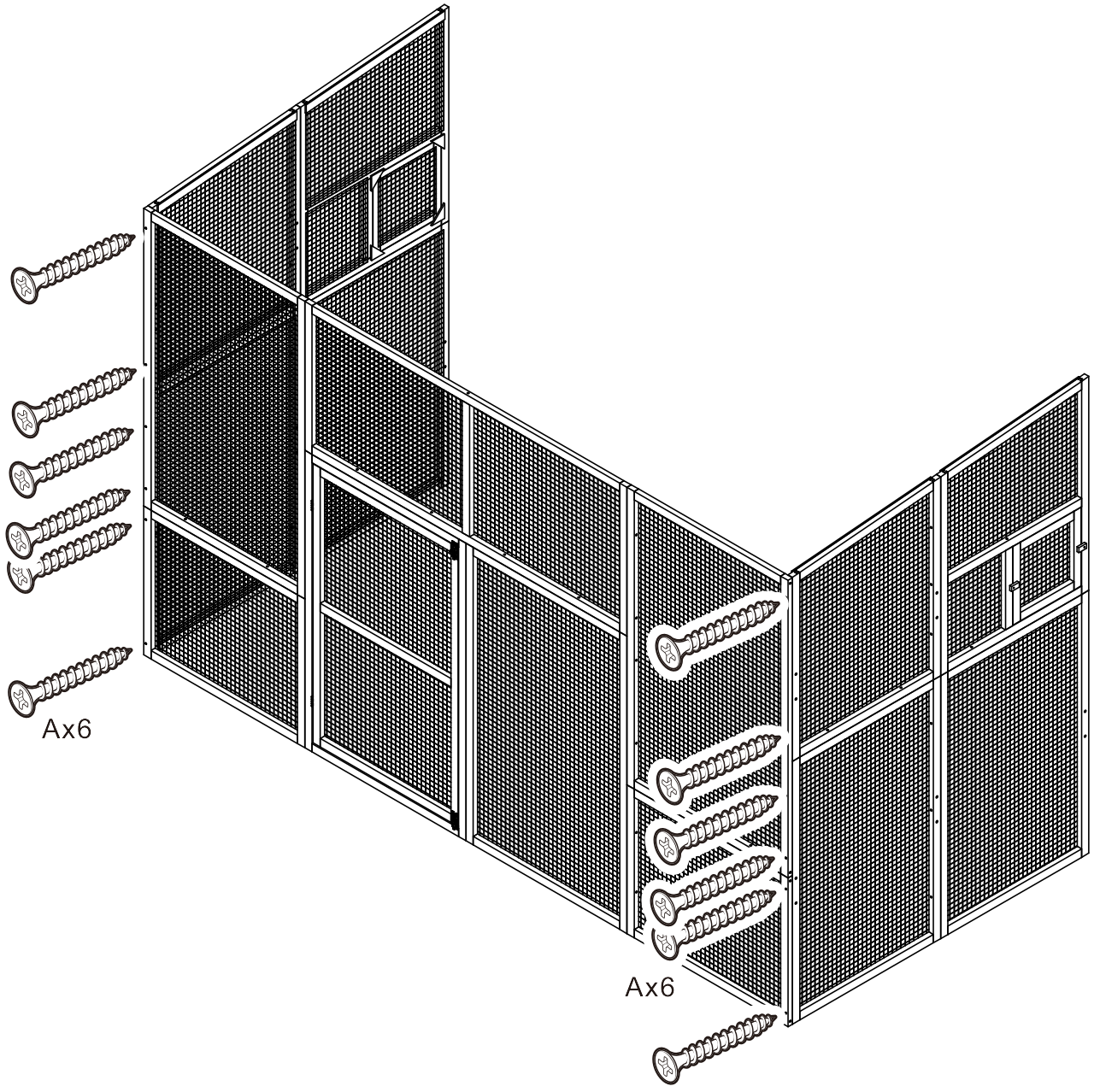

A x 16



3.5*40

D x 6



3.0*25

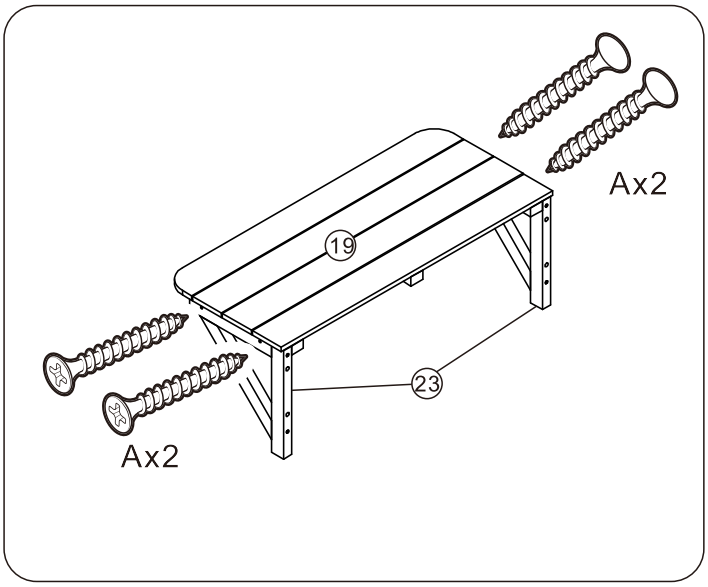

X2

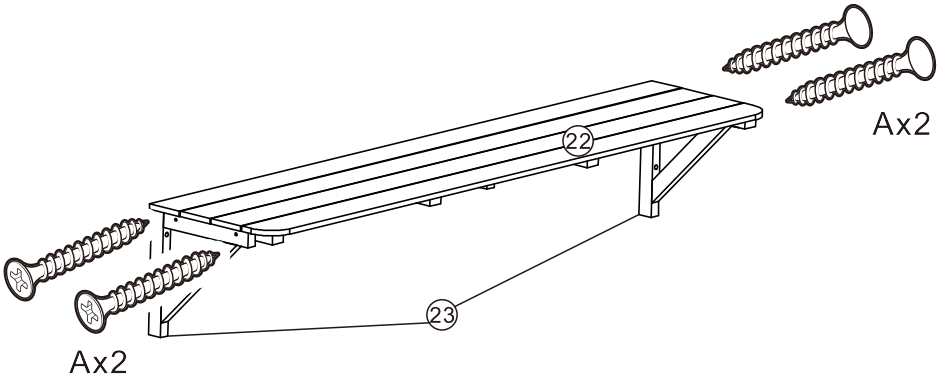

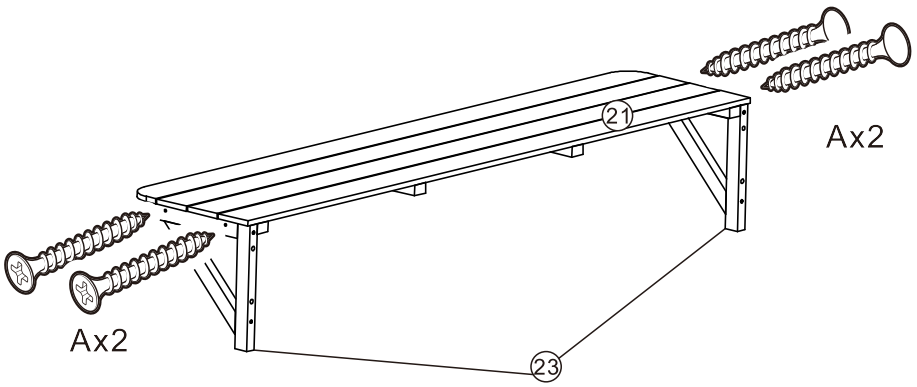

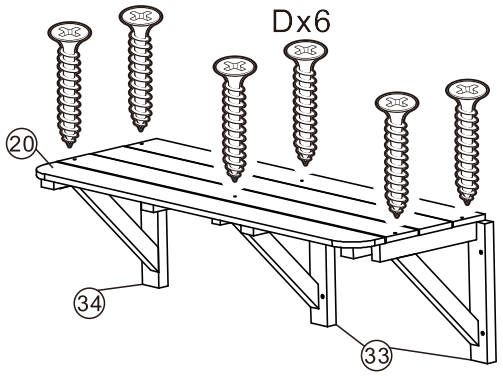

D x 2



3.0*25

F x 2



3.0*16

I x 10



M6*60

J x 2



M8*35

N x 1

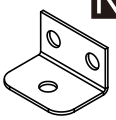

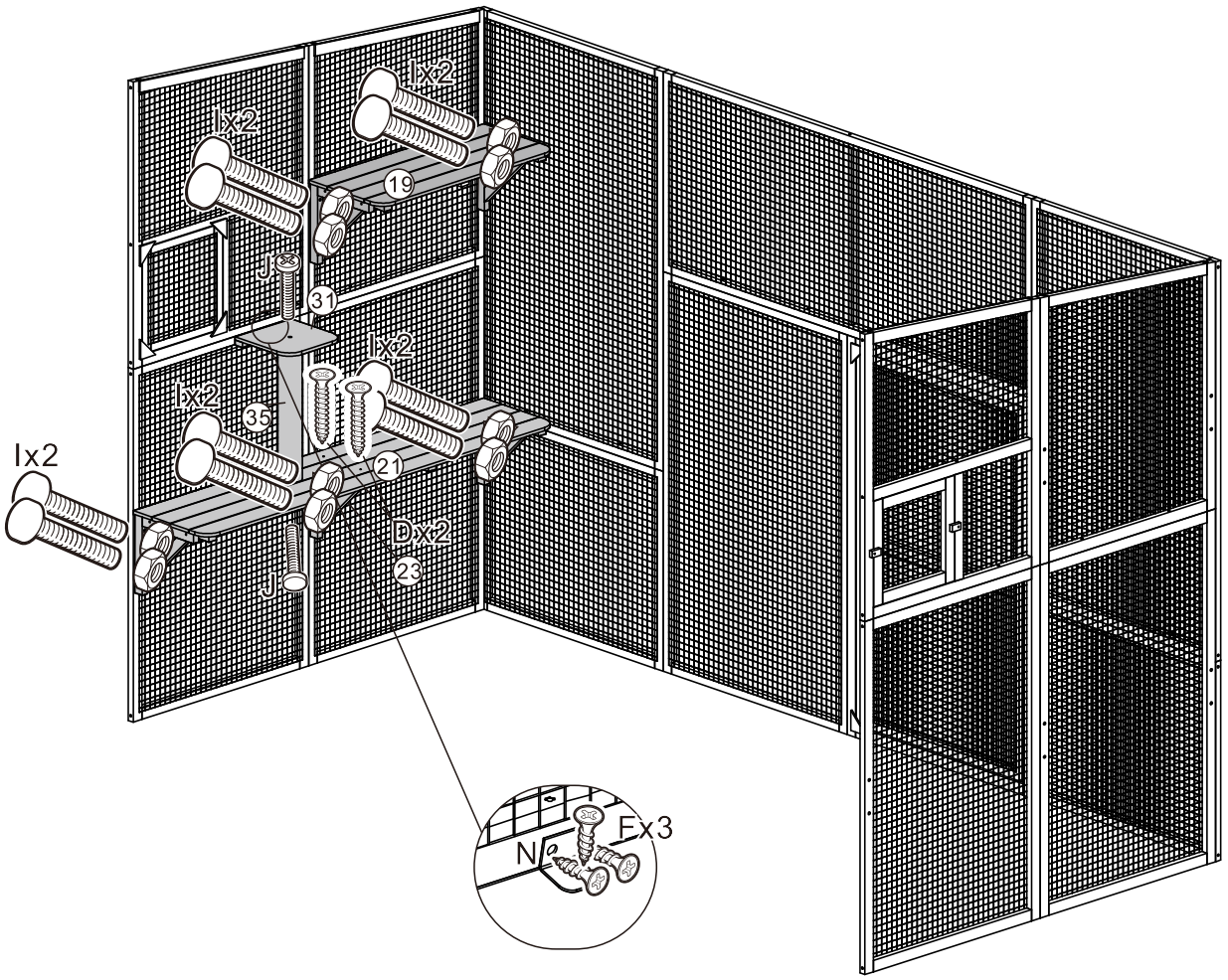

D x 2



3.0*25

F x 2



3.0*16

I x 10



M6*60

J x 2



M8*35

N x 1

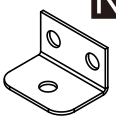

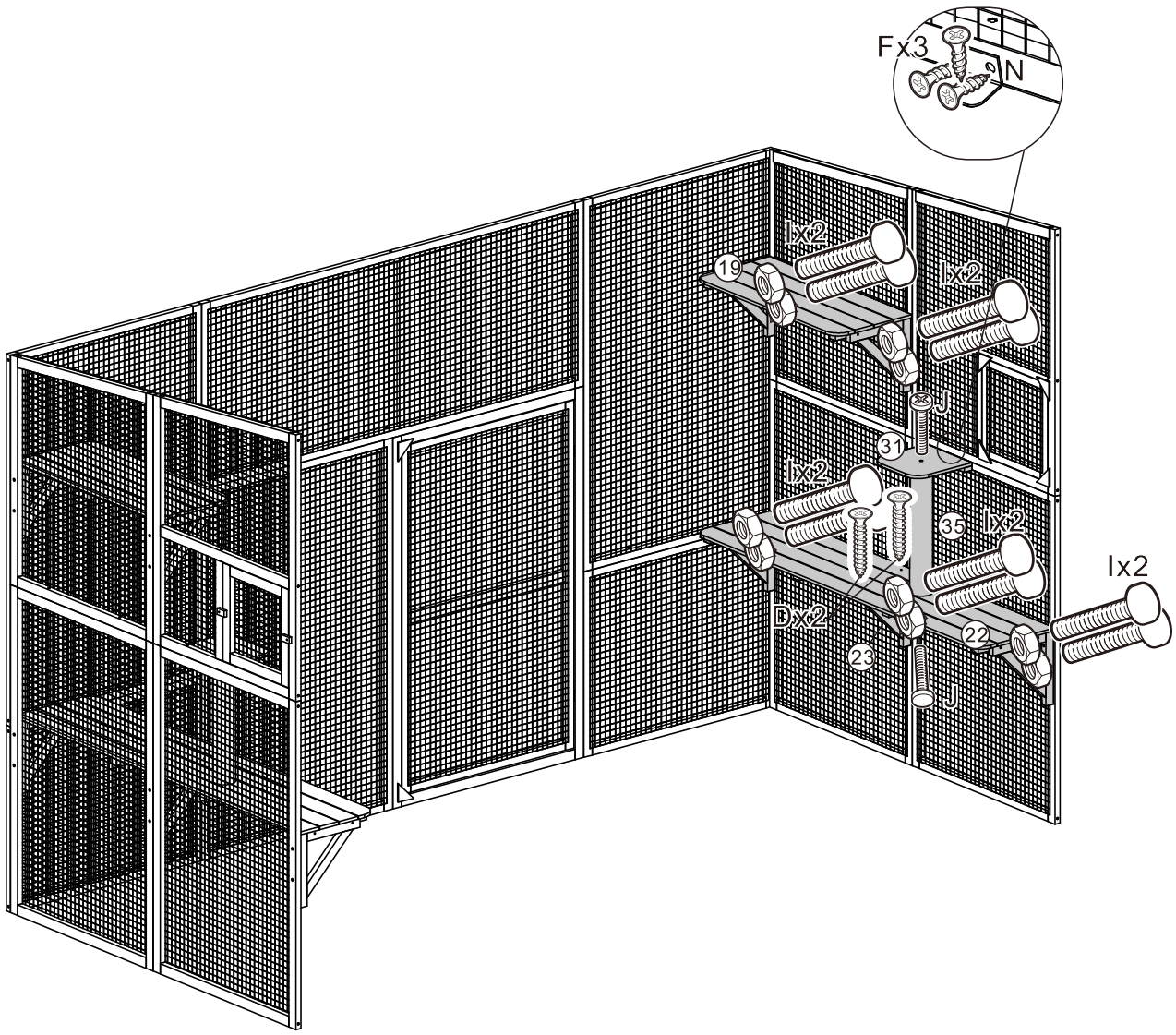

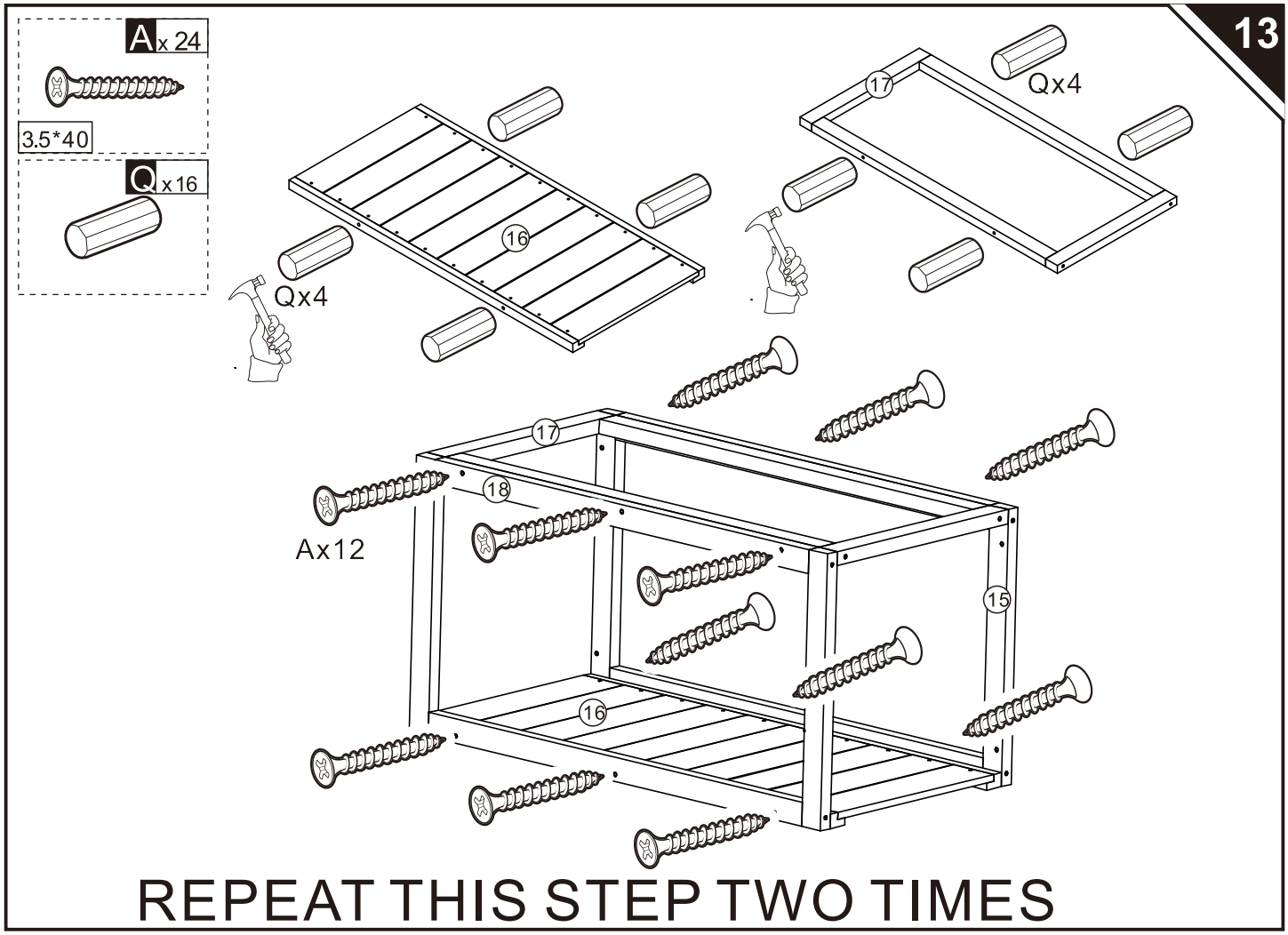
13
A x 24
3.5*40
Q x 16
Qx4
16
17
Qx4
17
18
Ax12
15
16
REPEAT THIS STEP TWO TIMES

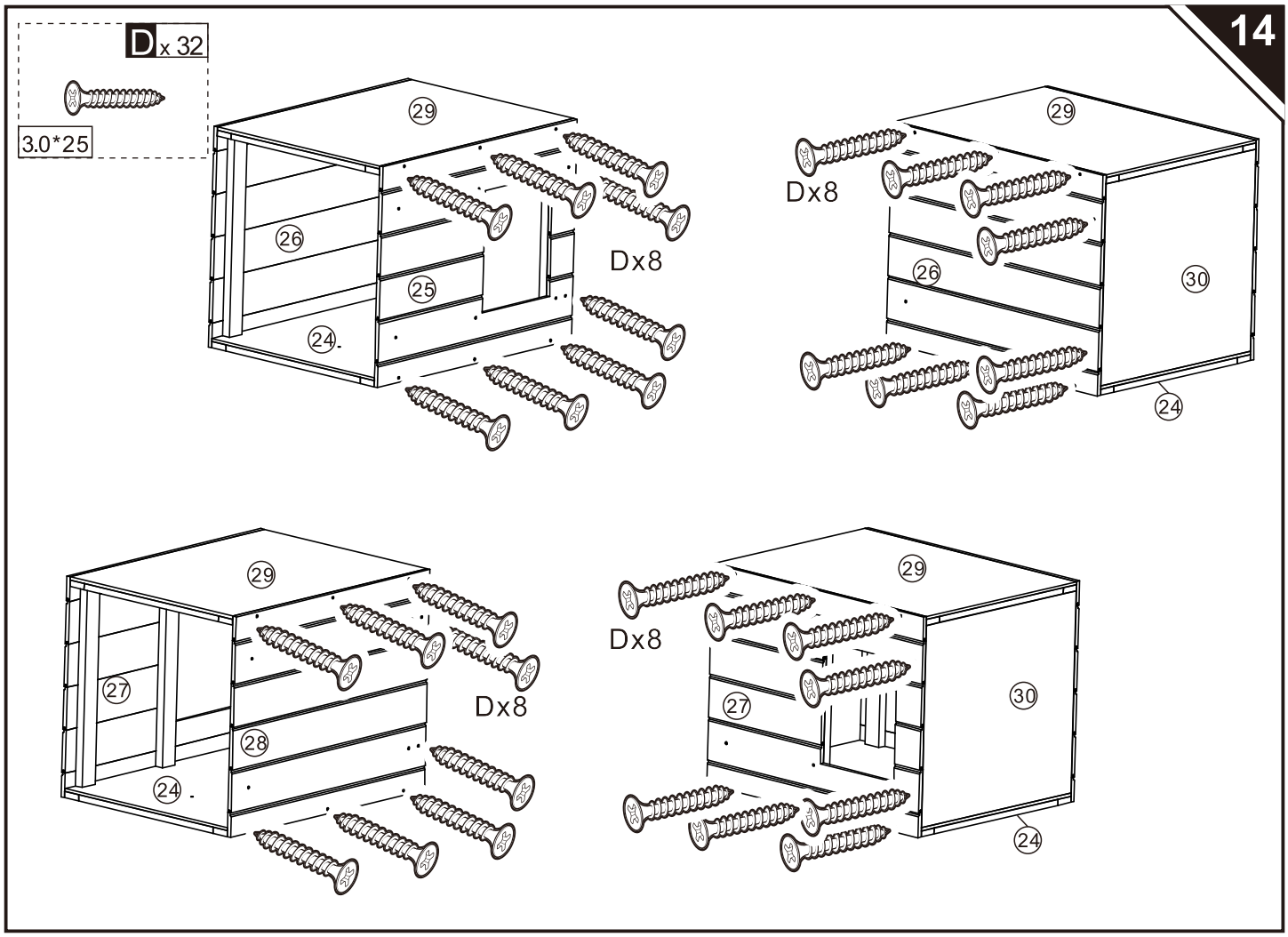
14
D x 32
3.0*25
29
26
25
24
Dx8
29
Dx8
26
30
24
29
27
28
24
Dx8
29
Dx8
27
30
24

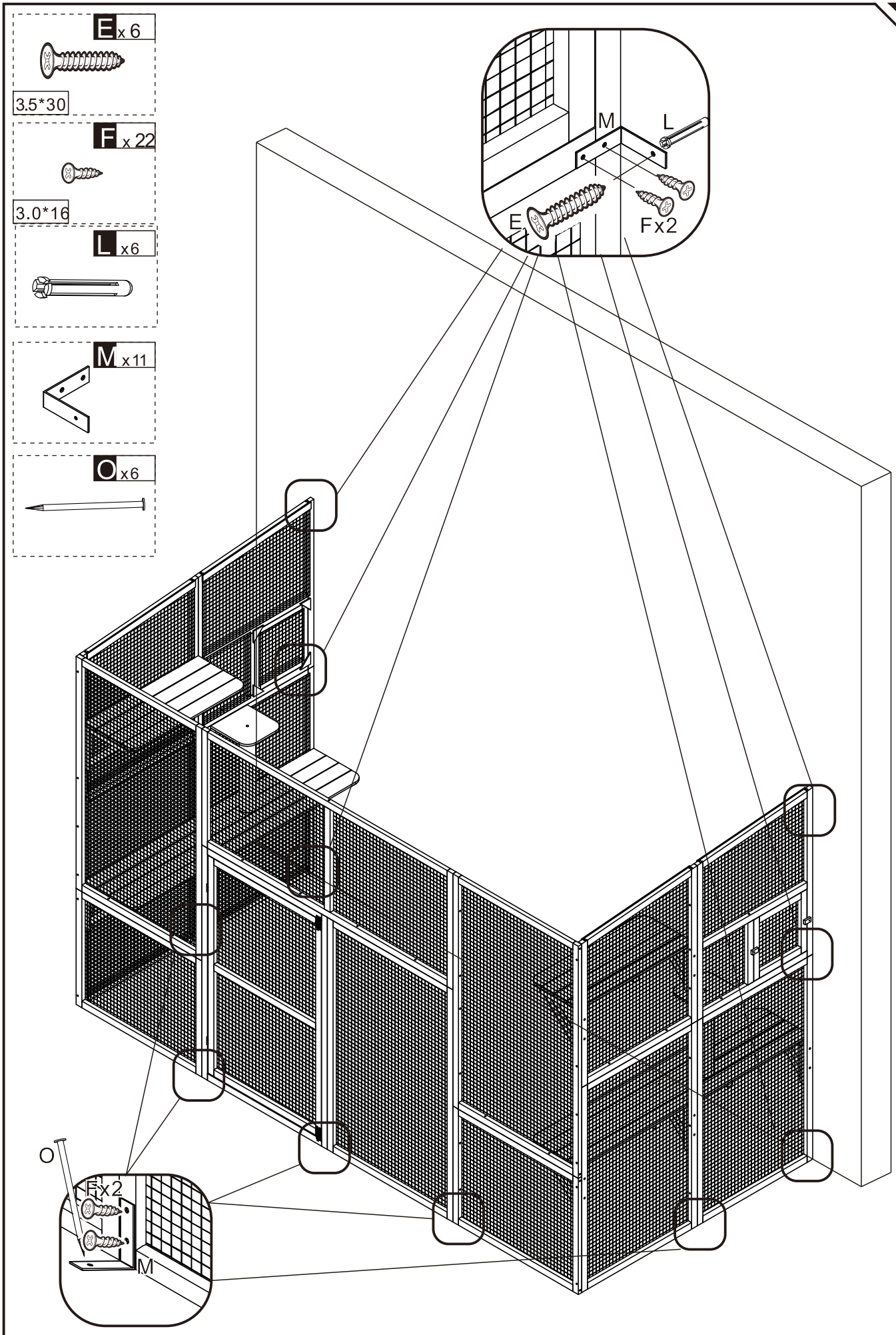
E x 6
3.5*30
F x 22
3.0*16
L x6
M x11
O x6
M
L
E
Fx2
O
Fx2
M

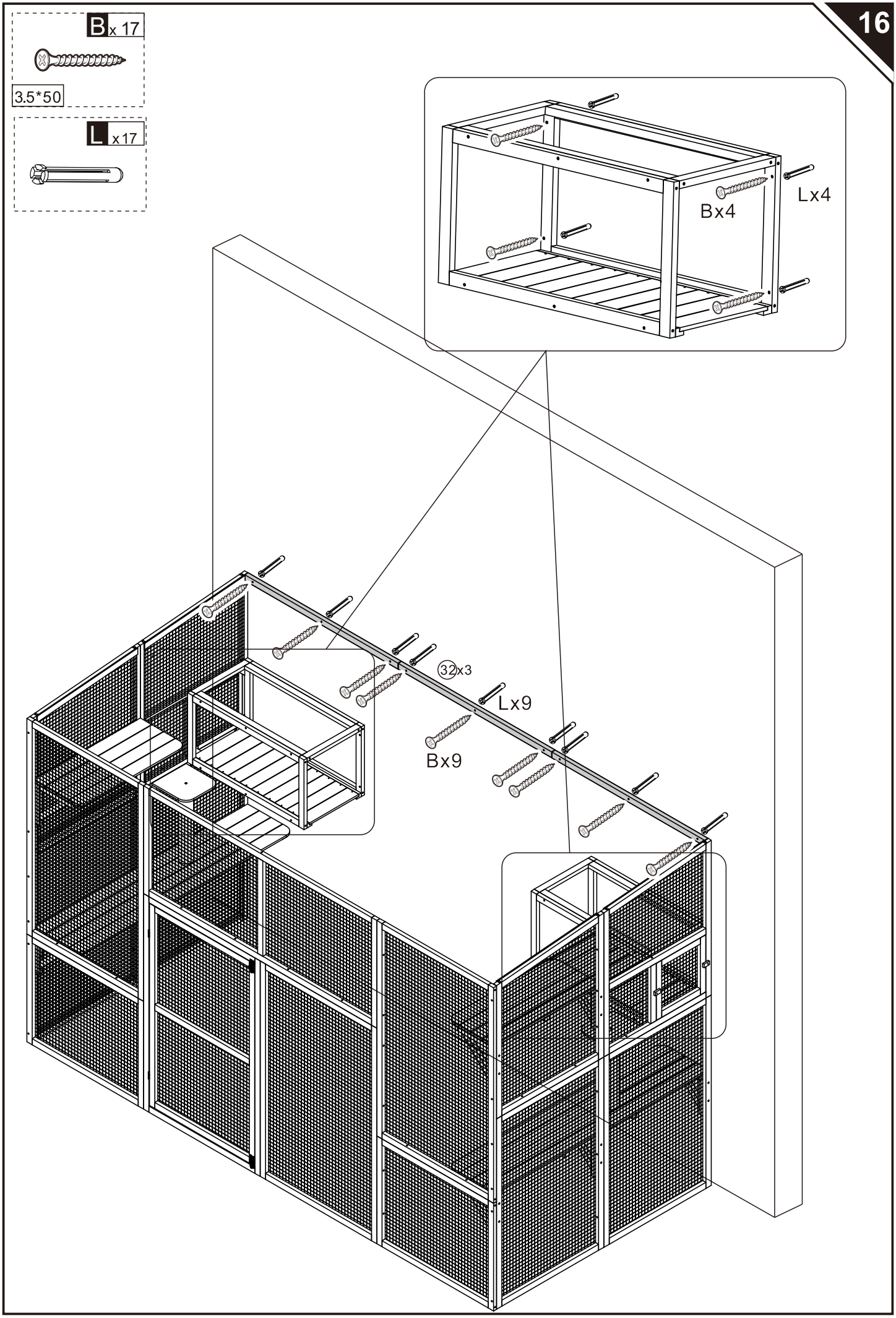
Bx 17
3.5*50
Lx 17
Bx4
Lx4
32x3
Lx9
Bx9

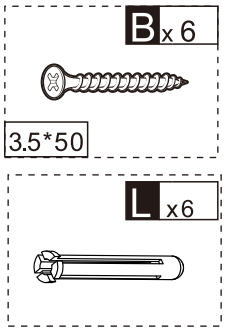
Bx 6
3.5*50
Lx6

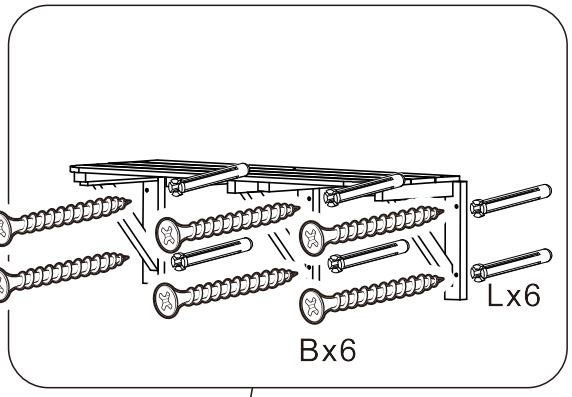
Lx6
Bx6

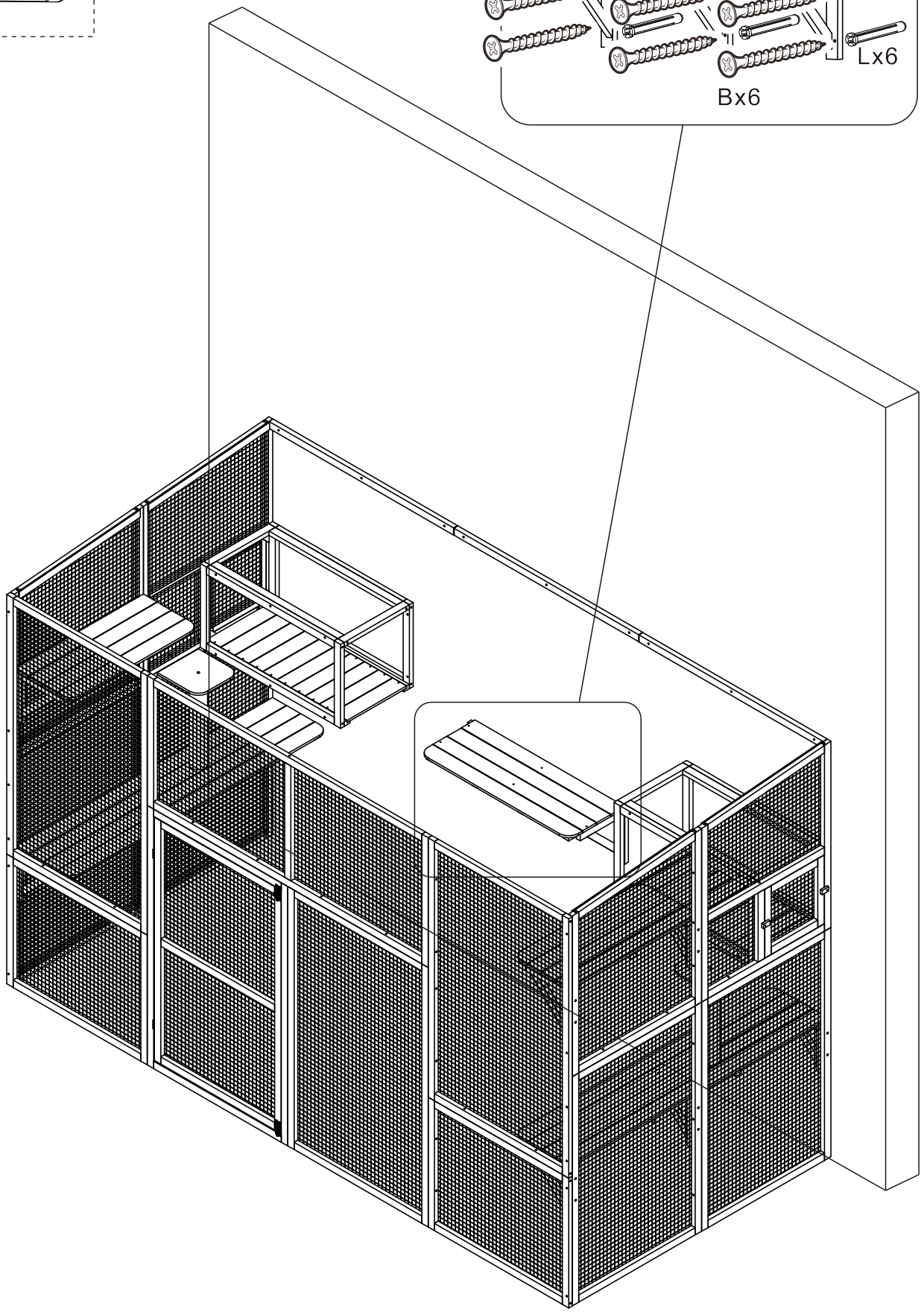

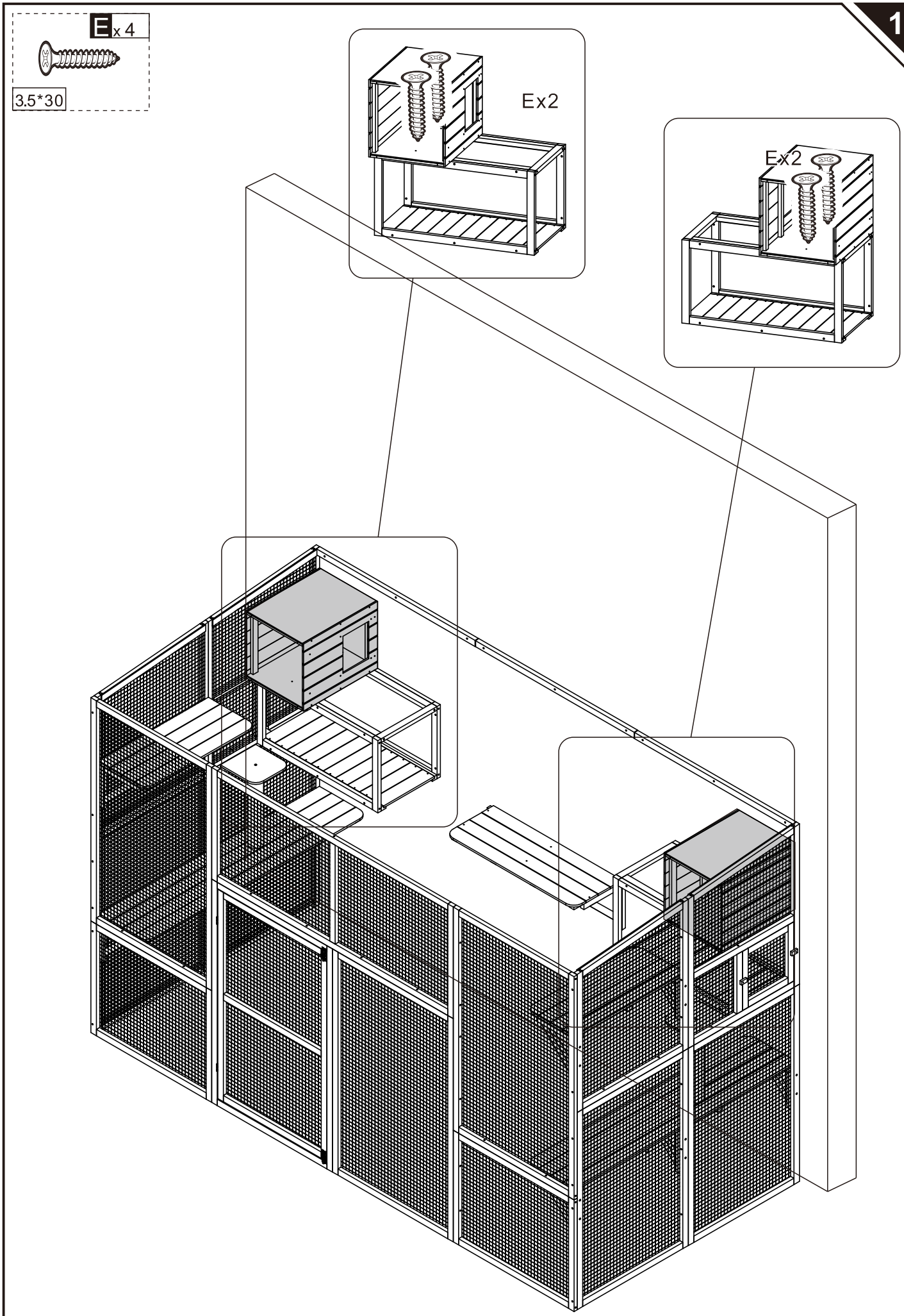
Ex 4
3.5*30
Ex2
Ex2

H x 16

3.5*16

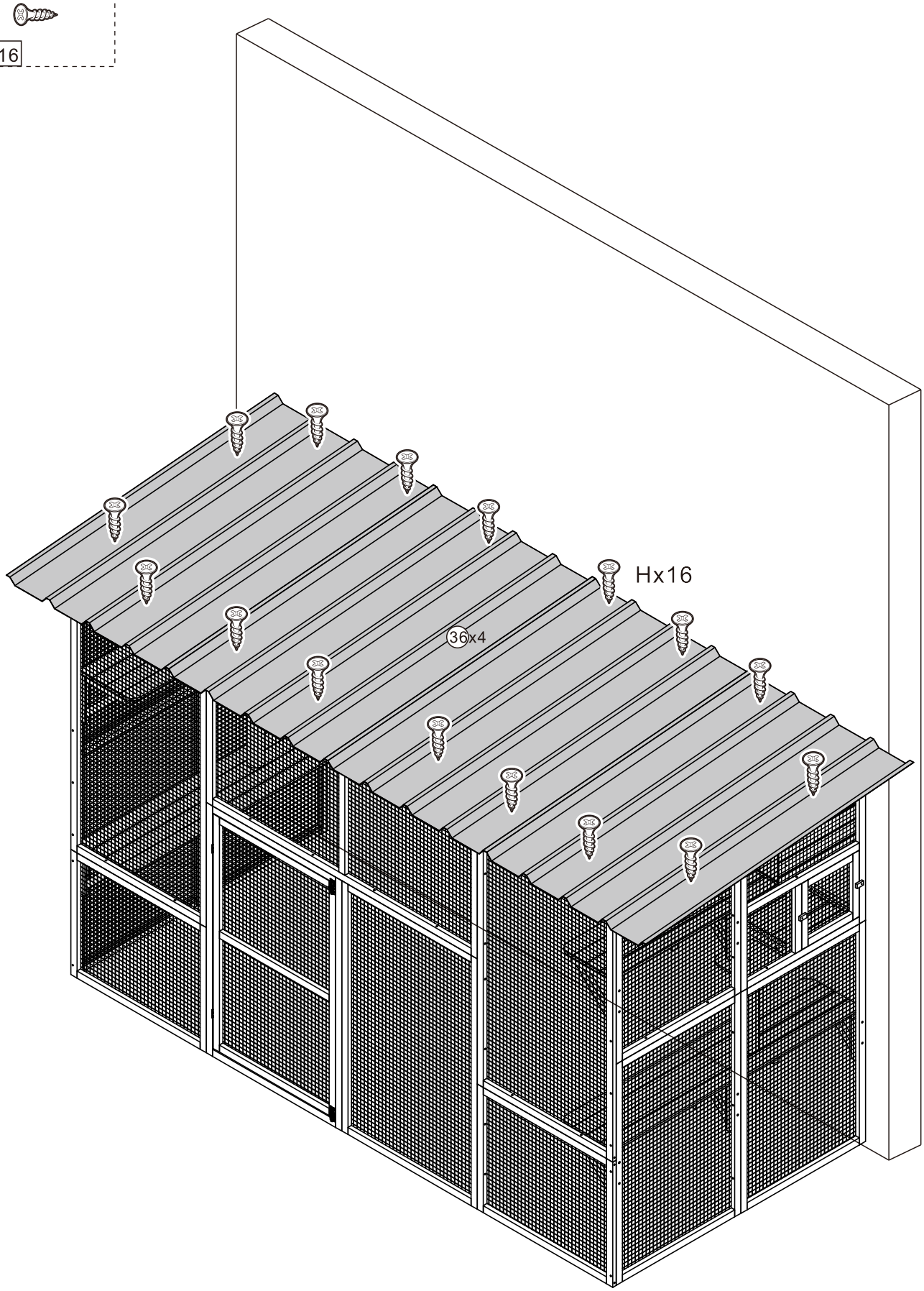

US

Imported by Aosom LLC
27150 SW Kinsman Rd Wilsonville, OR 97070 USA
MADE IN CHINA

CA

Imported by Aosom Canada Inc.
7270 Woodbine Avenue, Unit 307, Markham, Ontario Canada
L3R 4B9
MADE IN CHINA

Importé par Aosom Canada Inc.
7270 Woodbine Avenue, unité 307, Markham, Ontario Canada
L3R 4B9
Fabriqué en Chine

UK

IMPORTER ADDRESS:
MH STAR UK LTD
Unit 27, Perivale Park,
Horsenden lane South
Perivale, UB6 7RH
MADE IN CHINA

FR

ADRESSE D&APOS;IMPORTATION:
MH FRANCE
2 Rue Maurice Hartmann
92130 Issy Les Moulineaux
France
FABRIQUÉ EN CHINE





Adresses sur quefairedemesdechets.fr

ES

IMPORTADOR:
SPANISH AOSOM, S.L.
C/ROC GROS,Nº15.08550, ELS HOSTALETS DE BALENYÀ, SPAIN.
B66295775
WWW.AOSOM.ES
ATENCIONCLIENTE@AOSOM.ES
TEL: 931294512
HECHO EN CHINA

PT

SPANISH AOSOM, S.L
C.ROC GROS N.15, 08550. ELS HOSTALETS DE BALENYÀ
TEL: 931294512 (SEG-SEX DAS 7:30H ÀS 16:30H)
INFO@AOSOM.PT
WWW.AOSOM.PT

DE

ADRESSE DES IMPORTEURE:
MH Handel GmbH
Wendenstraße 309
D-20537 Hamburg
Germany
IN CHINA HERGESTELLT

IT

IMPORTATO DA:
AOSOM Italy srl
Centro Direzionale Milanofiori
Strada 1 Palazzo F1
20057 Assago (MI)
P.I.: 08567220960
FATTO IN CINA