VEVOR

Upgrade · The Home Creator Way

SEESAW

Model: CD-SS05

VEVOR | Upgrade
The Home Creator Way

MODEL:CD-SS05

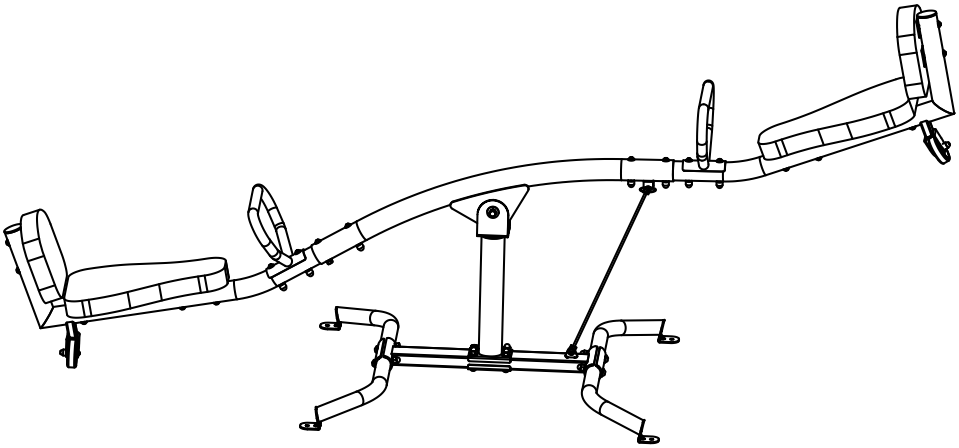

This is the original instruction, please read all manual instructions carefully before operating. VEVOR reserves a clear interpretation of our user manual. The appearance of the product shall be subject to the product you received. Please forgive us that we won't inform you again if there are any technology or software updates on our product.

WARNING

1.To reduce the risk of injury, user must read instructions manual carefully.
2.Assembly and adjustments must be performed by adults.
3.Regularly inspect and maintain the seesaw to prevent safety hazards.
4.The product complies with relevant standards and regulations. Installation of this device must comply with all applicable regulations, and it should only be operated in well-ventilated areas. Please read the user manual before installing and using this equipment.
5.This appliance is not intended for use by persons (including children) with reduced physical, sensory or mental capabilities, or lack of experience and knowledge, unless they have been given supervision or instruction concerning use of the appliance by a person responsible for their safety.
6.Please properly keep product. Check whether the product is abnormal before use. If it is abnormal, please stop using it.
7.Please use the product according to the intended use, warn of potential injury from misuse.





INSTRUCTIONS

Thank you very much for choosing this seesaw. Please read all of the instructions before using it. The information will help you achieve the best possible results.

MODEL AND PARAMETERS

Model	CD-SS05
Size	2640*930*710mm
maximum load bearing	300lb
Material	Steel+Sponge

Part list

1 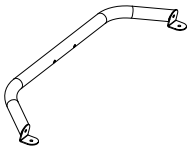 2PCS	2 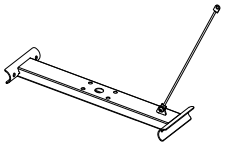 1PCS	3  1PCS
4  1PCS	5  1PCS	6 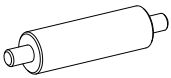 1PCS
7 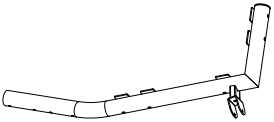 2PCS	8  2PCS	9 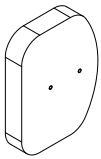 2PCS

10 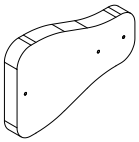 2PCS	12  2PCS	13 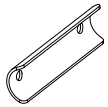 2 PCS

A  M10*55 4PCS	B  M10*50 4PCS	C  M10*20 1PCS
D  M10 2PCS	E 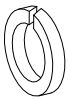 F10 2PCS	F  F10 2PCS
G 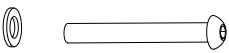 M8*65 10PCS	H  M8*45 2PCS	J  M8*65 8PCS

L  M8 15PCS	TOOLS  5PCS	

Installation

1.

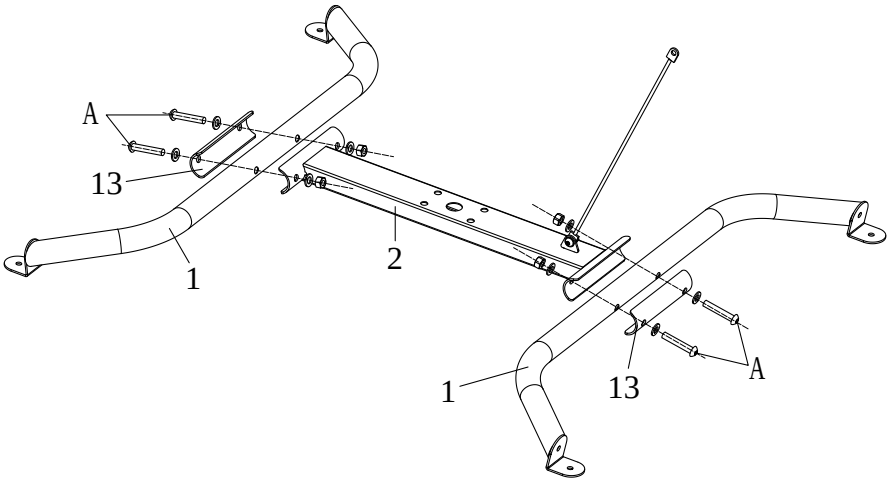

2.

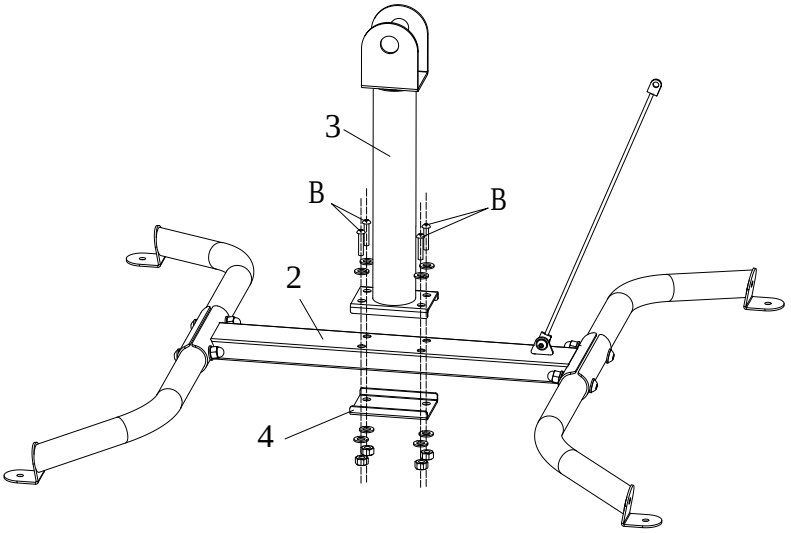

3.

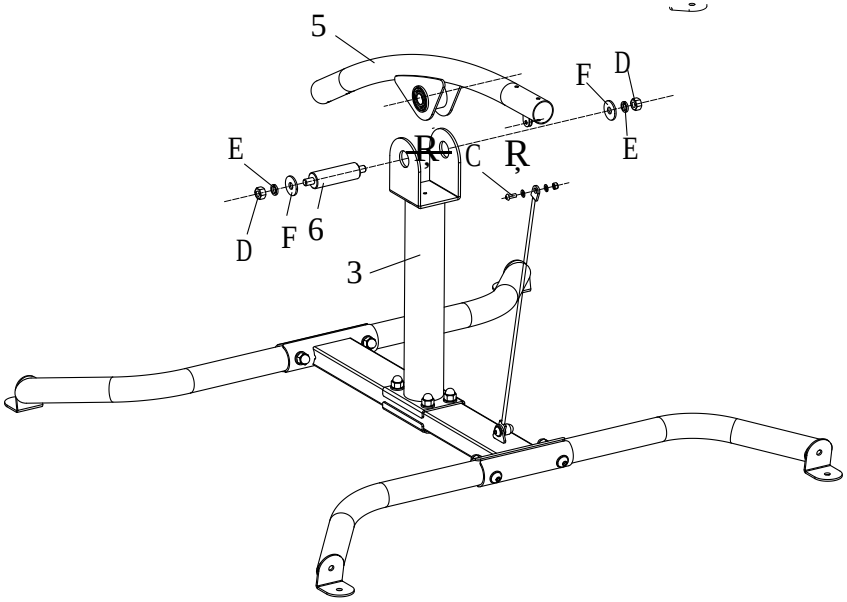

Note: If you don't want the seesaw to be 360 rotated, fix the rope with screw C with tube 5.

4.

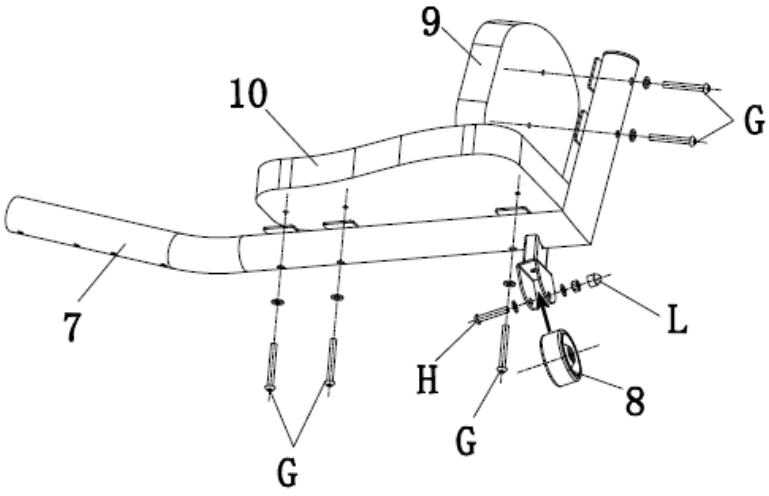

5.

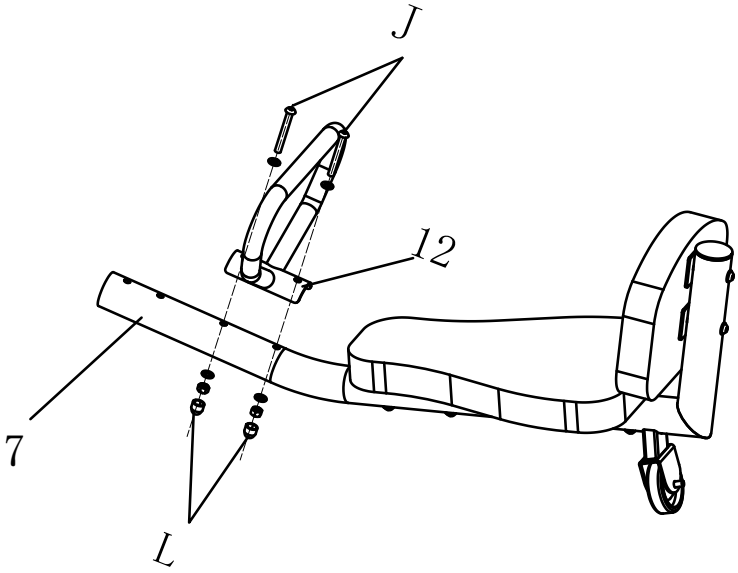

6.

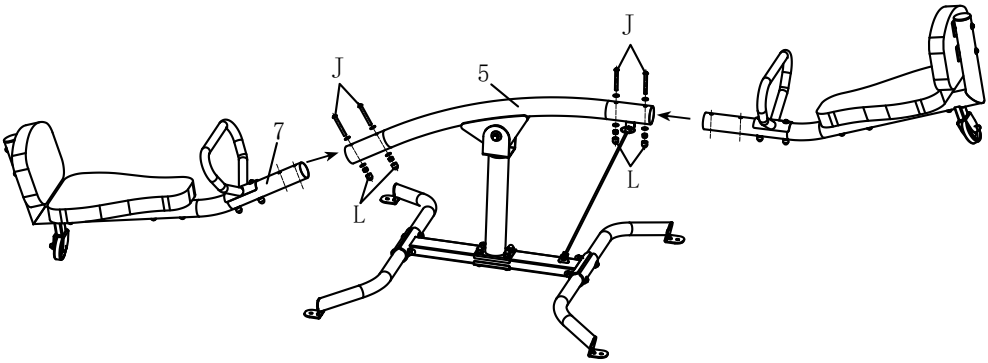

CARE INSTRUCTIONS

When not in use, storing it in a covered area or using a protective cover can help protect it from the elements.

Adhere to these suggestions at the beginning of each season and during the intervals of the designated periods within the season：

1. Check all nuts and bolts for tightness and tighten when required;
2. Check all coverings for bolts and sharp edges and replace them when required;
3. Replace defective parts in accordance with the manufacturer's instructions.

Manufacturer: FUJIAN KANGLAIBAO CO., LTD.
Address: NO.4, INDUSTRIAL 5TH-ROAD, YAOPING VILLAGE, LIANFENG TOWN, LIAN CHENG COUNTY, LONGYAN CITY, FUJIAN PROVINCE,CHINA



VEVOR

Upgrade · The Home Creator Way

BASCULE

Modèle : CD-SS05

VEVOR | Upgrade
The Home Creator Way

MODÈLE : CD-SS05

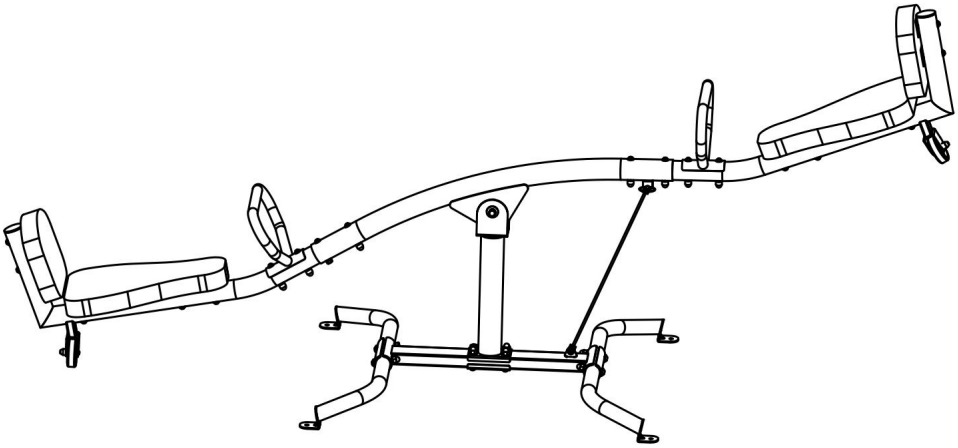

Voici le mode d'emploi original. Veuillez lire attentivement toutes les instructions du manuel avant utilisation. VEVOR se réserve le droit d'interpréter ce manuel à sa guise. L'apparence du produit que vous recevrez peut différer. Nous vous prions de nous excuser si nous ne vous informons pas des mises à jour techniques ou logicielles concernant notre produit.

AVERTISSEMENT

1. Afin de réduire les risques de blessure, l'utilisateur doit lire attentivement le manuel d'instructions.
2. Le montage et les réglages doivent être effectués par des adultes.
3. Inspectez et entretenez régulièrement la balançoire afin de prévenir les risques pour la sécurité.
4. Le produit est conforme aux normes et réglementations en vigueur.

L'installation de cet appareil doit être conforme à la réglementation en vigueur et son utilisation doit se faire uniquement dans des endroits bien ventilés. Veuillez lire attentivement le manuel d'utilisation avant d'installer et d'utiliser cet équipement.

5.Cet appareil n'est pas destiné à être utilisé par des personnes (y compris les enfants) dont les capacités physiques, sensorielles ou mentales sont réduites, ou qui manquent d'expérience et de connaissances, à moins qu'elles n'aient reçu la surveillance ou les instructions concernant l'utilisation de l'appareil de la part d'une personne responsable de leur sécurité.

6. Veuillez conserver le produit correctement. Vérifiez son état avant utilisation. En cas d'anomalie, cessez immédiatement l'utilisation.

7. Veuillez utiliser le produit conformément à son usage prévu et prendre connaissance des risques de blessures liés à une mauvaise utilisation.





INSTRUCTIONS

Merci beaucoup d'avoir choisi cette balançoire. Veuillez lire attentivement toutes les instructions avant de l'utiliser. Ces informations vous permettront d'obtenir les meilleurs résultats possibles.

MODÈLE ET PARAMÈTRES

Modèle	CD-SS05
Taille	2640*930*710 mm
charge maximale admissible	300 lb
Matériel	Acier + Éponge

Liste des pièces

1 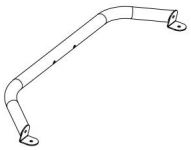 2 pièces	2 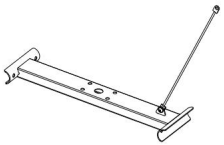 1 pièce	3  1 pièce
4  1 pièce	5  1 pièce	6 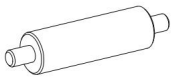 1 pièce
7 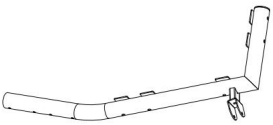 2 pièces	8  2 pièces	9 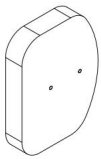 2 pièces

10 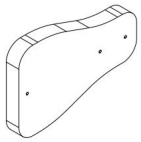 2 pièces	12  2 pièces	13  2 pièces

UN  M10*55 4 pièces	B  M10*50 4 pièces	C  M10*20 1 pièce
D  M10 2 pièces	ET  F10 2 pièces	F  F10 2 pièces
G  M8*65 10 pièces	H  M8*45 2 pièces	J  M8*65 8 pièces

L  M8 15 pièces	OUTILS  5 pièces	

Installation

1.

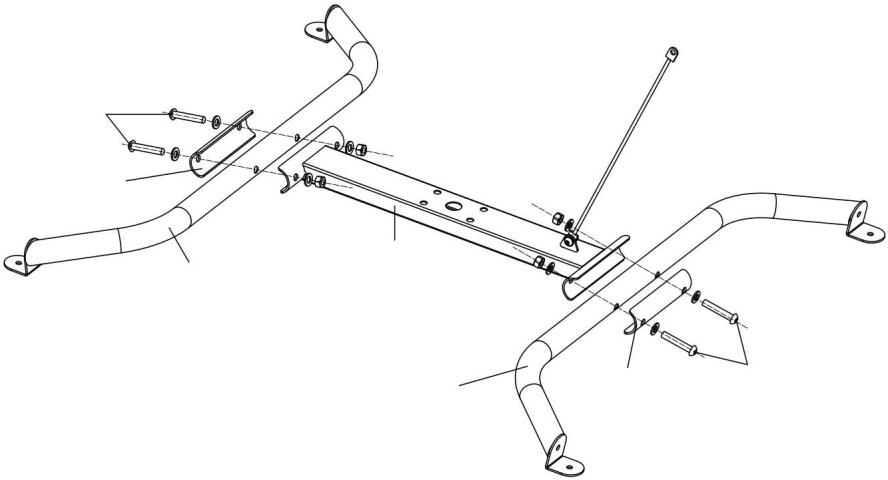

2.

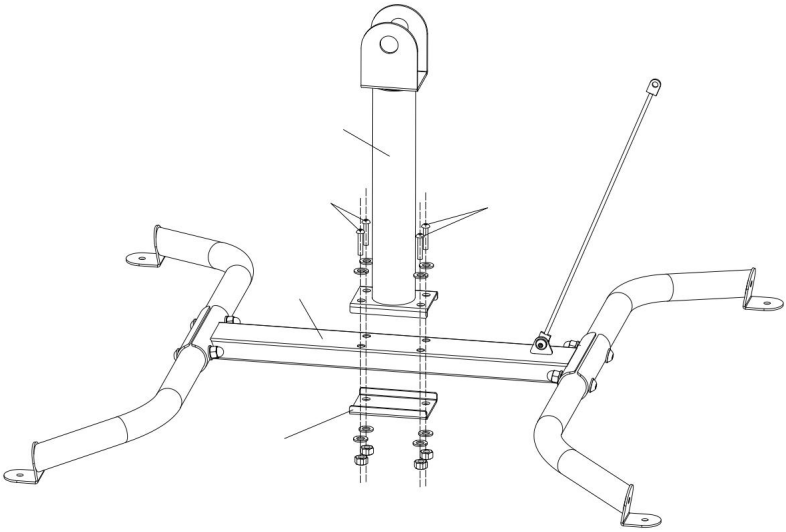

3.

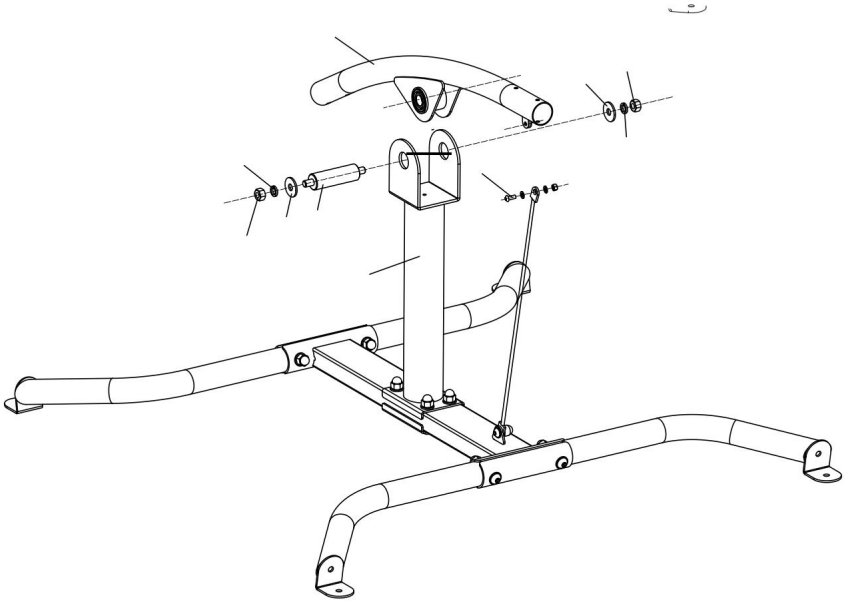

Remarque : Si vous ne voulez pas que la balançoire soit tournée à 360°, fixez la corde avec la vis C avec le tube 5.

4.

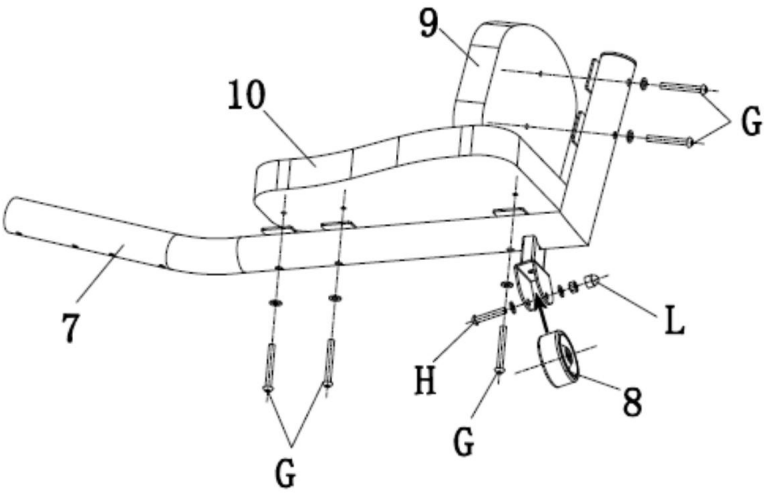

5.

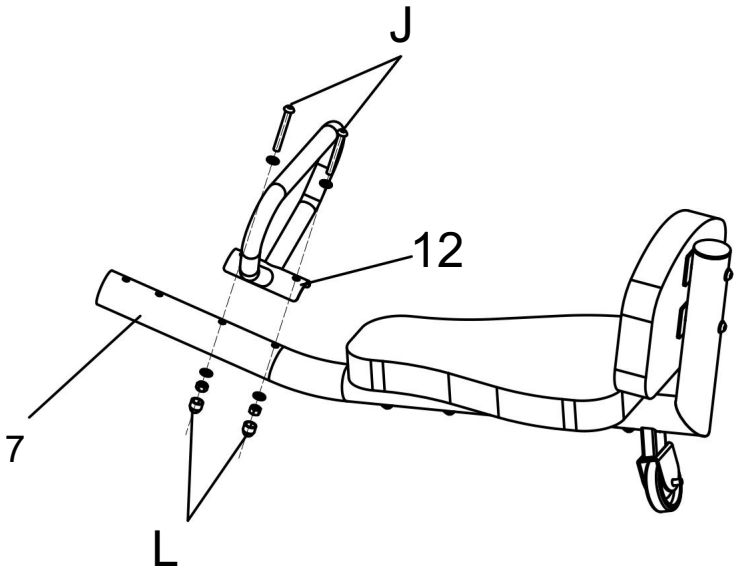

6.

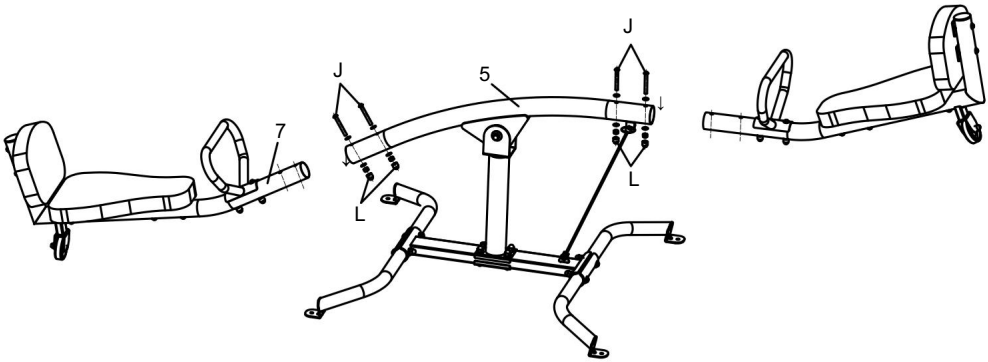

CONSEILS D'ENTRETIEN

Lorsqu'il n'est pas utilisé, le ranger dans un endroit couvert ou utiliser une housse de protection peut aider à le protéger des intempéries.

Respectez ces suggestions au début de chaque saison et pendant les intervalles des périodes désignées au cours de la saison : 1. Vérifiez le serrage de tous les écrous et boulons et resserrez-les si nécessaire ; 2. Vérifiez que tous les revêtements ne présentent pas de boulons ni d'arêtes vives et remplacez-les si nécessaire ; 3.

Remplacez les pièces défectueuses conformément aux instructions du fabricant.

Fabricant : FUJIAN KANGLAIBAO CO., LTD.
Adresse : N° 4, 5e route industrielle, village de Yaoping, ville de Lianfeng, comté de Lian Cheng, ville de Longyan, province du Fujian, Chine



VEVOR

Upgrade · The Home Creator Way

WIPPE

Modell: CD-SS05

VEVOR | Upgrade
The Home Creator Way

MODELL: CD-SS05

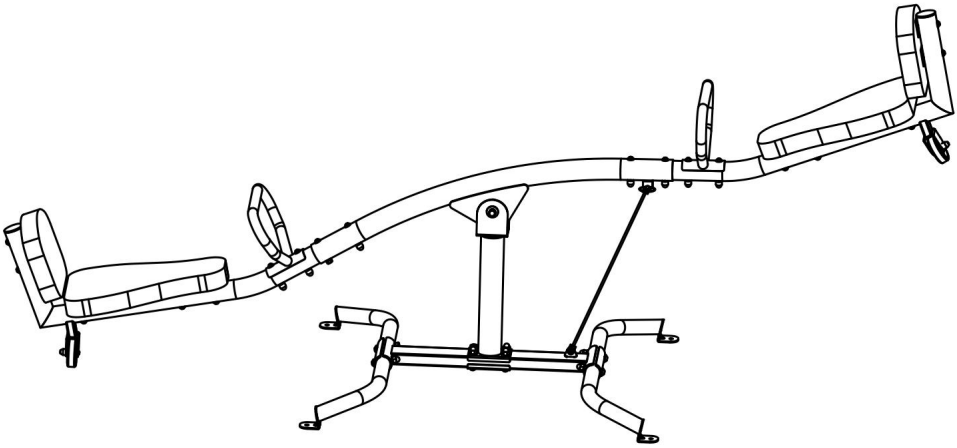

Dies ist die Originalanleitung. Bitte lesen Sie die gesamte Bedienungsanleitung vor der Inbetriebnahme sorgfältig durch. VEVOR behält sich die Auslegung der Bedienungsanleitung vor. Das Aussehen des Produkts kann von dem gelieferten Produkt abweichen. Wir bitten um Verständnis, dass wir Sie nicht erneut über etwaige Technologie- oder Software-Updates informieren werden.

WARNUNG

1. Um das Verletzungsrisiko zu verringern, muss der Benutzer die Bedienungsanleitung sorgfältig lesen.
2. Montage und Justierung dürfen nur von Erwachsenen durchgeführt werden.
3. Überprüfen und warten Sie die Wippe regelmäßig, um Sicherheitsrisiken vorzubeugen.
4. Das Produkt entspricht den einschlägigen Normen und Vorschriften.

Die Installation dieses Geräts muss allen geltenden Vorschriften entsprechen und es darf nur in gut belüfteten Bereichen betrieben werden. Bitte lesen Sie die Bedienungsanleitung vor der Installation und Inbetriebnahme des Geräts.

5. Dieses Gerät ist nicht für die Verwendung durch Personen (einschließlich Kinder) mit eingeschränkten physischen, sensorischen oder geistigen Fähigkeiten oder mangelnder Erfahrung und Kenntnis bestimmt, es sei denn, sie werden von einer für ihre Sicherheit verantwortlichen Person beaufsichtigt oder in die Verwendung des Geräts eingewiesen.
6. Bitte bewahren Sie das Produkt ordnungsgemäß auf. Prüfen Sie vor Gebrauch, ob das Produkt Mängel aufweist. Sollte es Mängel aufweisen, stellen Sie die Verwendung bitte ein.
7. Bitte verwenden Sie das Produkt nur gemäß dem vorgesehenen Verwendungszweck. Wir weisen auf mögliche Verletzungen durch unsachgemäße Verwendung hin.





ANWEISUNGEN

Vielen Dank, dass Sie sich für diese Wippe entschieden haben. Bitte lesen Sie die gesamte Anleitung vor der Benutzung. Die Informationen helfen Ihnen, optimale Ergebnisse zu erzielen.

MODELL UND PARAMETER

Modell	CD-SS05
Größe	2640*930*710 mm
maximale Tragfähigkeit	300 Pfund
Material	Stahl+Schwamm

Teileliste

1 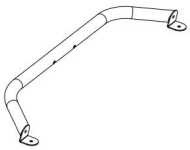 2 Stück	2 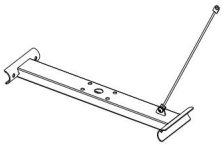 1 Stück	3  1 Stück
4  1 Stück	5  1 Stück	6 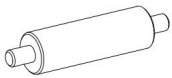 1 Stück
7 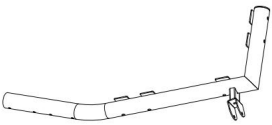 2 Stück	8  2 Stück	9 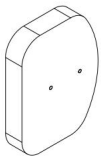 2 Stück

10 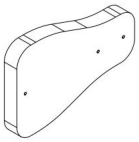 2 Stück	12  2 Stück	13  2 Stück

A  M10*55 4 Stück	B  M10*50 4 Stück	C  M10*20 1 Stück
D  M10 2 Stück	UND  F10 2 Stück	F  F10 2 Stück
G  M8*65 10 Stück	H  M8*45 2 Stück	J 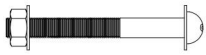 M8*65 8 Stück

L  M8 15 Stück	WERKZEUGE  5 Stück	

Installation

1.

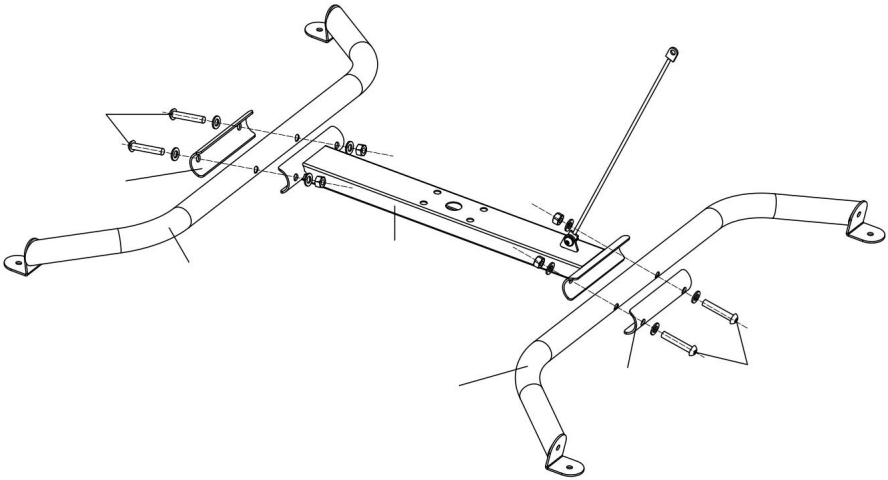

2.

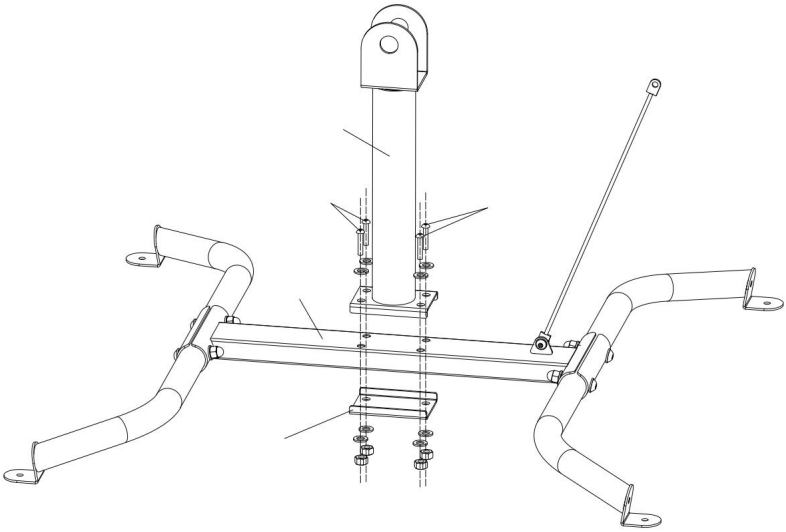

3.

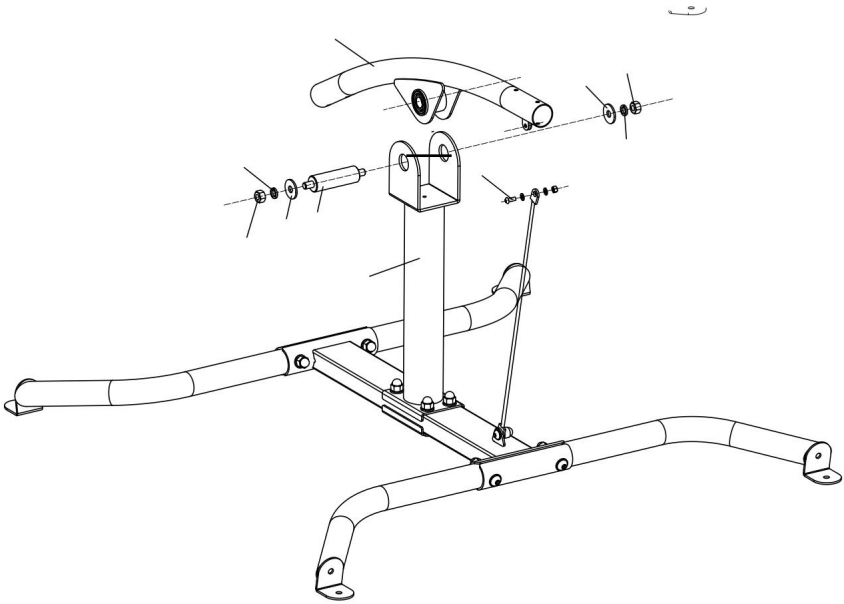

Hinweis: Wenn Sie nicht möchten, dass sich die Wippe um 360 Grad dreht, befestigen Sie das Seil mit Schraube C an Rohr 5.

4.

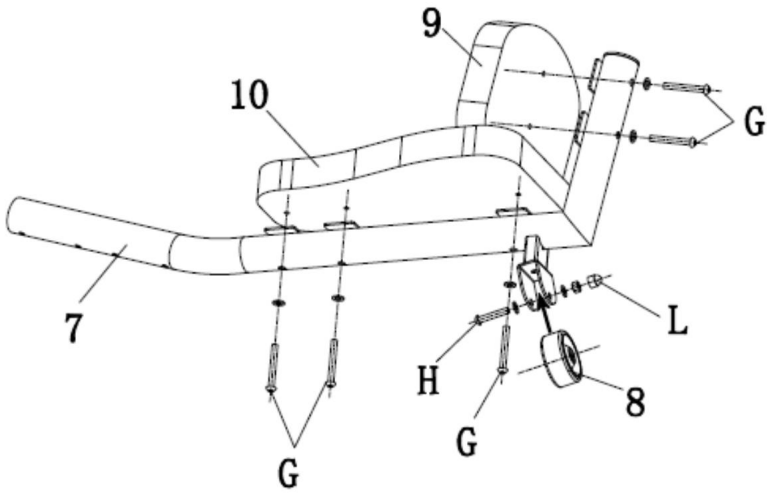

5.

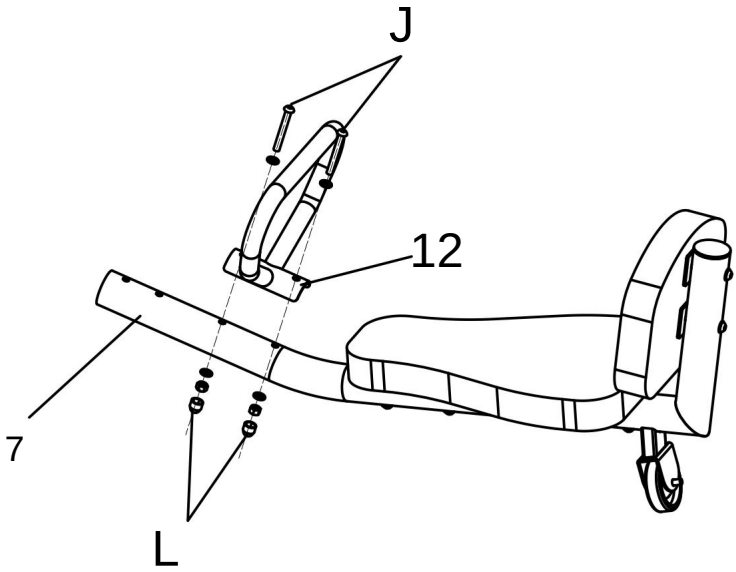

6.

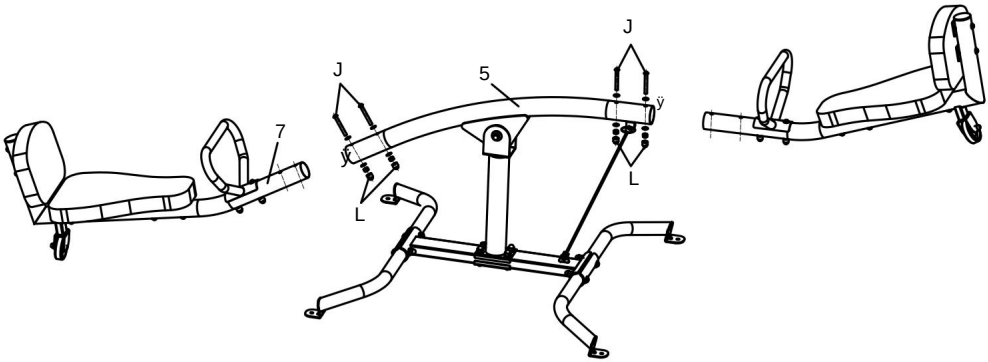

PFLEGEHINWEISE

Wenn es nicht in Gebrauch ist, kann die Aufbewahrung in einem überdachten Bereich oder die Verwendung einer Schutzhülle dazu beitragen, es vor Witterungseinflüssen zu schützen.

Beachten Sie diese Hinweise zu Beginn jeder Saison und während der festgelegten Wartungsintervalle: 1. Prüfen Sie alle Muttern und Schrauben auf festen Sitz und ziehen Sie sie gegebenenfalls nach; 2. Prüfen Sie alle Abdeckungen auf Schrauben und scharfe Kanten und ersetzen Sie sie gegebenenfalls; 3. Ersetzen Sie defekte Teile
gemäß den Anweisungen des Herstellers.

Hersteller: FUJIAN KANGLAIBAO CO., LTD.
Adresse: Nr. 4, Industriestraße 5, Dorf Yaoping, Stadt Lianfeng, Landkreis Liancheng, Stadt Longyan, Provinz Fujian, China



VEVOR

Upgrade · The Home Creator Way

ALTALENA

Modello: CD-SS05

VEVOR | Upgrade
The Home Creator Way

MODELLO: CD-SS05

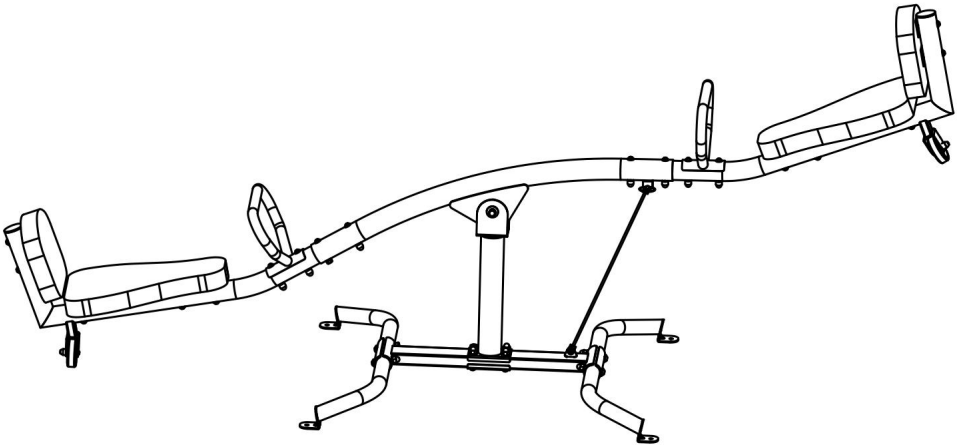

Queste sono le istruzioni originali, si prega di leggere attentamente tutte le istruzioni del manuale prima dell'uso. VEVOR si riserva il diritto di interpretare a proprio piacimento il presente manuale d'uso. L'aspetto del prodotto potrebbe differire leggermente da quello del prodotto ricevuto. Ci scusiamo se non vi informeremo tempestivamente di eventuali aggiornamenti tecnologici o software del nostro prodotto.

AVVERTIMENTO

1. Per ridurre il rischio di lesioni, l'utente deve leggere attentamente il manuale di istruzioni.
2. Il montaggio e le regolazioni devono essere eseguiti da adulti.
3. Ispezionare e manutenere regolarmente l'altalena per prevenire pericoli per la sicurezza.
4. Il prodotto è conforme agli standard e alle normative pertinenti.

L'installazione di questo dispositivo deve essere conforme a tutte le normative vigenti e il suo utilizzo deve avvenire esclusivamente in ambienti ben ventilati. Si prega di leggere il manuale d'uso prima di installare e utilizzare l'apparecchiatura.

5. Questo apparecchio non è destinato all'uso da parte di persone (compresi i bambini) con ridotte capacità fisiche, sensoriali o mentali, o prive di esperienza e conoscenza, a meno che non siano state supervisionate o istruite sull'uso dell'apparecchio da una persona responsabile della loro sicurezza.

6. Conservare il prodotto in modo appropriato. Prima dell'uso, verificare che il prodotto non presenti anomalie. In caso di anomalie, interromperne immediatamente l'utilizzo.
7. Si prega di utilizzare il prodotto secondo le istruzioni d'uso previste; si sconsiglia l'uso improprio per evitare potenziali lesioni.





ISTRUZIONI

Grazie mille per aver scelto questa altalena. Si prega di leggere attentamente tutte le istruzioni prima dell'uso. Le informazioni contenute vi aiuteranno a ottenere i migliori risultati possibili.

MODELLO E PARAMETRI

Modello	CD-SS05
Misurare	2640*930*710 mm
carico massimo sopportabile	300 libbre
Materiale	Acciaio + Spugna

Elenco dei componenti

1 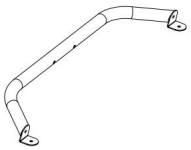 2 pezzi	2 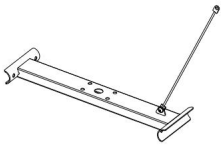 1 pezzo	3  1 pezzo
4  1 pezzo	5  1 pezzo	6 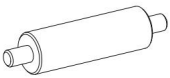 1 pezzo
7 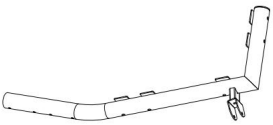 2 pezzi	8  2 pezzi	9 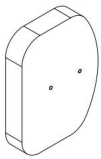 2 pezzi

10 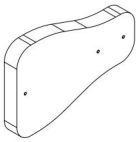 2 pezzi	12  2 pezzi	13  2 pezzi

UN  M10*55 4 pezzi	B  M10*50 4 pezzi	C  M10*20 1 pezzo
D  M10 2 pezzi	E  F10 2 pezzi	F  F10 2 pezzi
G  M8*65 10 pezzi	H  M8*45 2 pezzi	J  M8*65 8 pezzi

L  M8 15 pezzi	UTENSILI  5 pezzi	

Installazione

1.

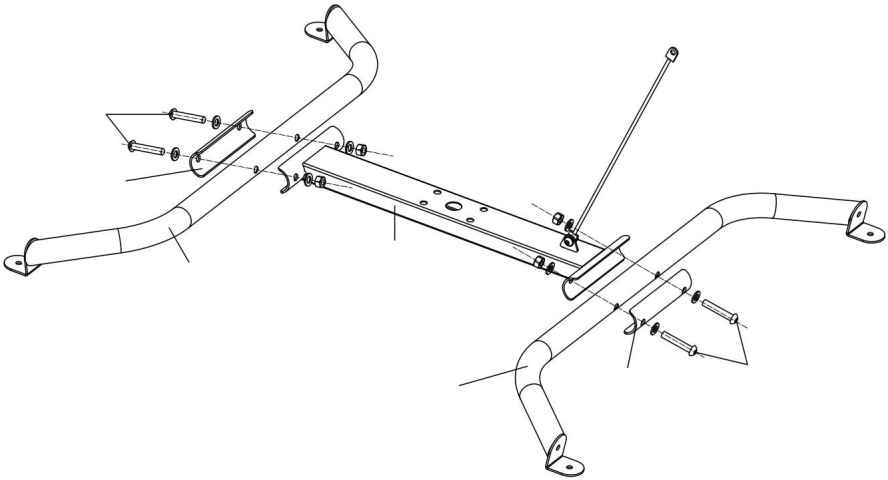

2.

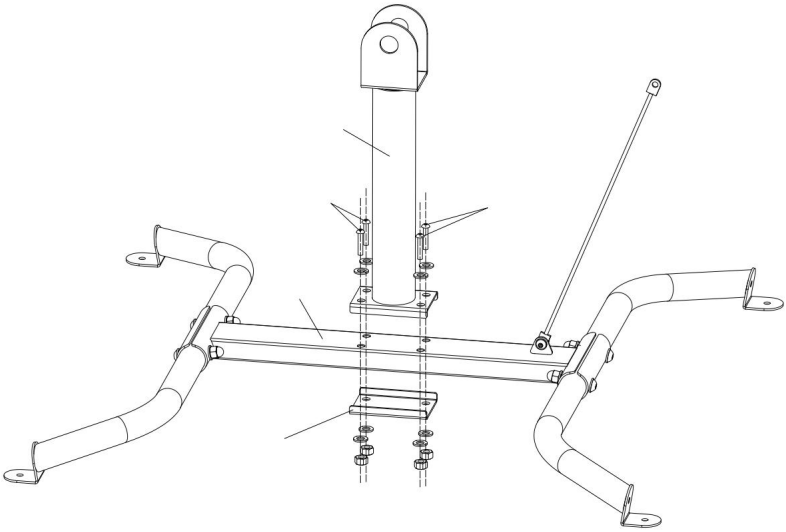

3.

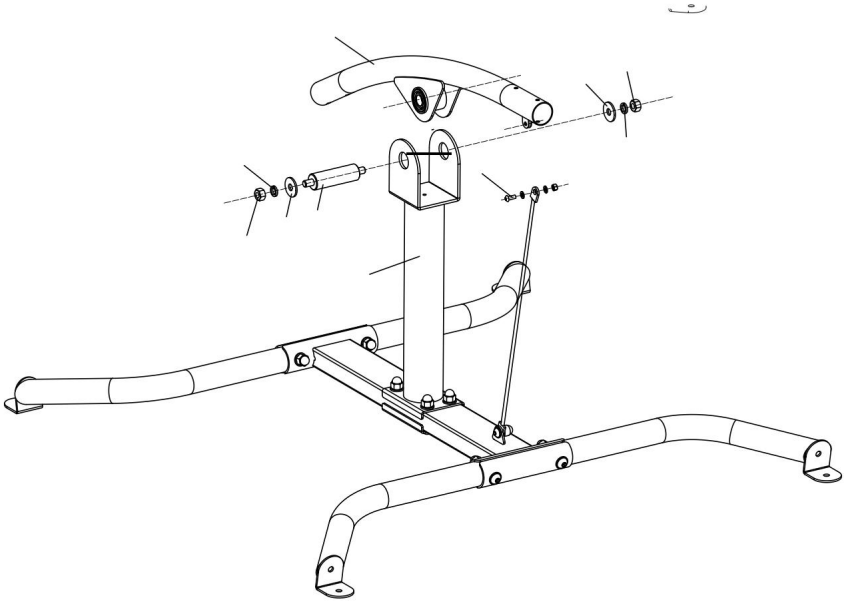

Nota: se non si desidera che l'altalena ruoti di 360°, fissare la corda con la vite C con il tubo 5.

4.

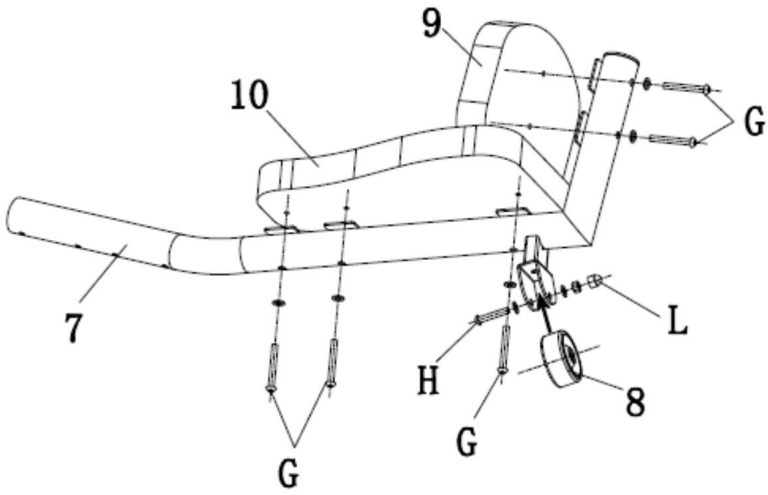

5.

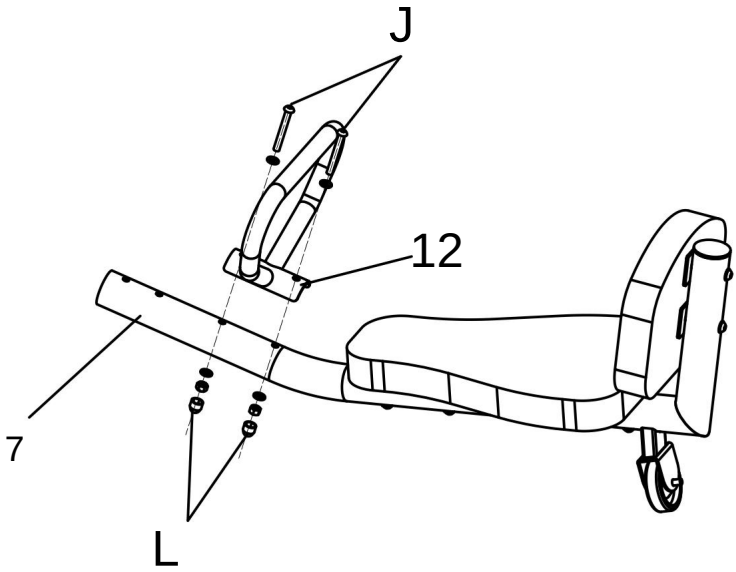

6.

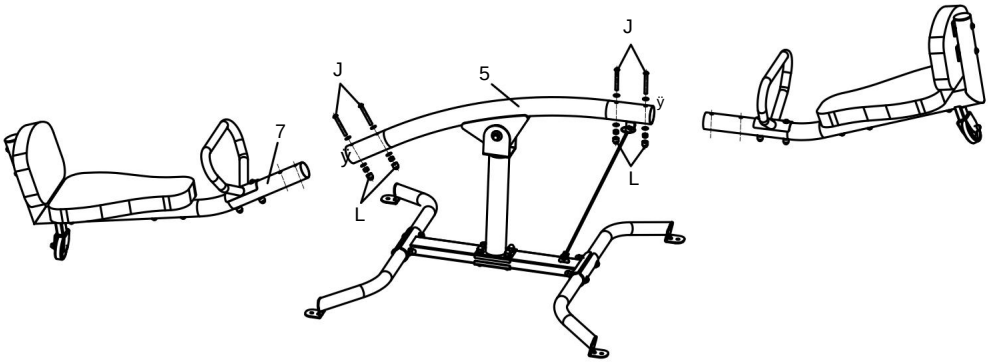

ISTRUZIONI PER LA CURA

Quando non viene utilizzato, riporlo in un luogo coperto o utilizzare una copertura protettiva può aiutare a proteggerlo dagli agenti atmosferici.

Attenetevi a questi suggerimenti all'inizio di ogni stagione e durante gli intervalli dei periodi designati all'interno della stagione: 1. Controllate che tutti i dadi e i bulloni siano ben serrati e stringeteli se necessario; 2. Controllate che tutti i rivestimenti non presentino bulloni o spigoli vivi e sostituiteli se necessario; 3. Sostituite le parti difettose secondo le istruzioni del produttore.

Produttore: FUJIAN KANGLAIBAO CO., LTD.
Indirizzo: NO.4, INDUSTRIAL 5TH-ROAD, YAOPING VILLAGE, LIANFENG TOWN, LIAN CHENG COUNTY, LONGYAN CITY, FUJIAN PROVINCE, CHINA



VEVOR

Upgrade · The Home Creator Way

BALANCÍN

Modelo: CD-SS05

VEVOR | Upgrade
The Home Creator Way

MODELO: CD-SS05

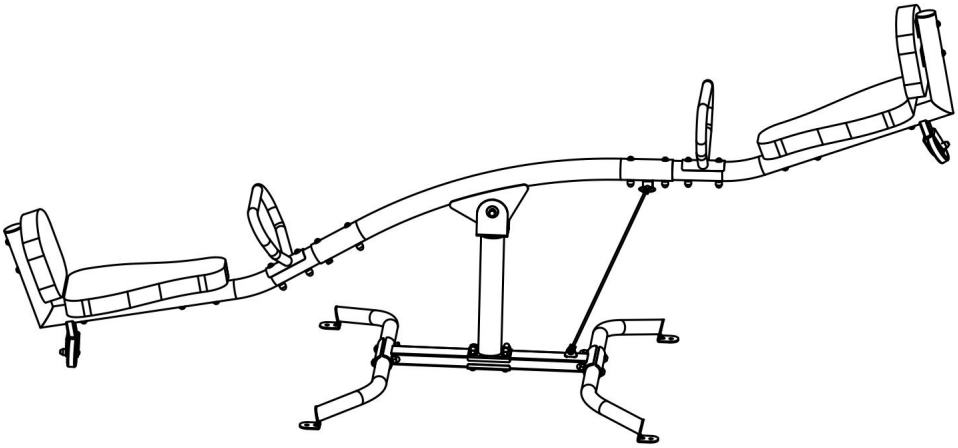

Estas son las instrucciones originales. Lea atentamente todo el manual antes de usar el producto. VEVOR se reserva el derecho de interpretar el manual de usuario. El aspecto del producto puede variar con respecto al que reciba. Le pedimos disculpas si no le informamos nuevamente sobre actualizaciones de tecnología o software.

ADVERTENCIA

1. Para reducir el riesgo de lesiones, el usuario debe leer atentamente el manual de instrucciones.
2. El montaje y los ajustes deben ser realizados por adultos.
3. Inspeccione y mantenga el balancín periódicamente para prevenir riesgos de seguridad.
4. El producto cumple con las normas y reglamentos pertinentes.

La instalación de este dispositivo debe cumplir con todas las normativas aplicables y solo debe utilizarse en áreas bien ventiladas. Lea el manual de usuario antes de instalar y utilizar este equipo.

5. Este aparato no está diseñado para ser utilizado por personas (incluidos niños) con capacidades físicas, sensoriales o mentales reducidas, o falta de experiencia y conocimiento, a menos que una persona responsable de su seguridad les haya brindado supervisión o instrucciones sobre el uso del aparato.
6. Por favor, conserve el producto adecuadamente. Compruebe si el producto presenta alguna anomalía antes de usarlo. Si detecta alguna anomalía, deje de usarlo.
7. Utilice el producto de acuerdo con el uso previsto; tenga en cuenta que un uso indebido puede causar lesiones.





INSTRUCCIONES

Muchas gracias por elegir este balancín. Lea atentamente todas las instrucciones antes de usarlo. La información le ayudará a obtener los mejores resultados.

MODELO Y PARÁMETROS

Modelo	CD-SS05
Tamaño	2640*930*710 mm
capacidad de carga máxima	300 libras
Material	Acero+Esponja

Lista de piezas

1 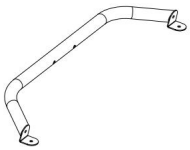 2 unidades	2 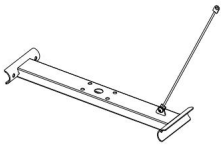 1 unidad	3  1 unidad
4  1 unidad	5  1 unidad	6 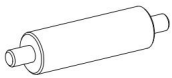 1 unidad
7 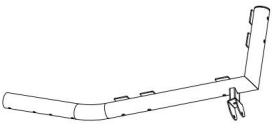 2 unidades	8  2 unidades	9 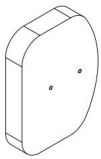 2 unidades

10 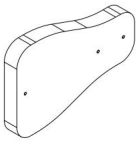 2 unidades	12  2 unidades	13  2 unidades

A  M10*55 4 piezas	B  M10*50 4 piezas	do  M10*20 1 unidad
D  M10 2 unidades	Y  F10 2 unidades	F  F10 2 unidades
GRAMO  M8*65 10 unidades	H  M8*45 2 unidades	J  M8*65 8 piezas

L  M8 15 unidades	HERRAMIENTAS  5 unidades	

Instalación

1.

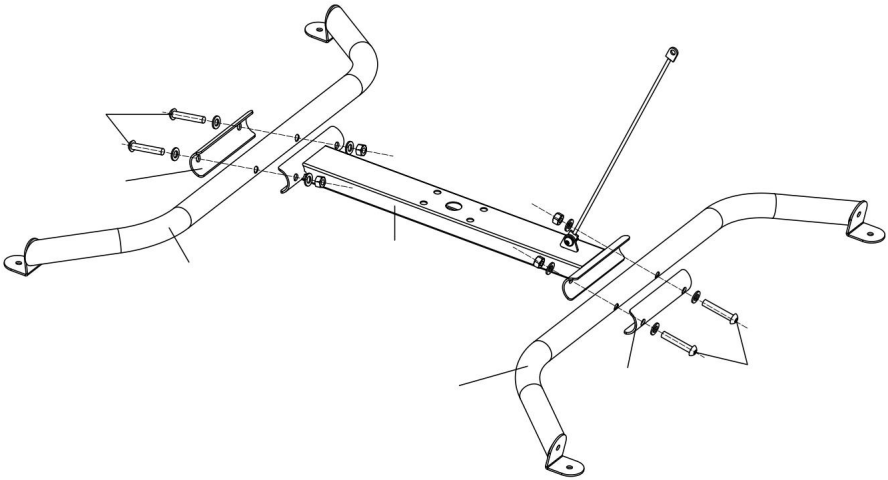

2.

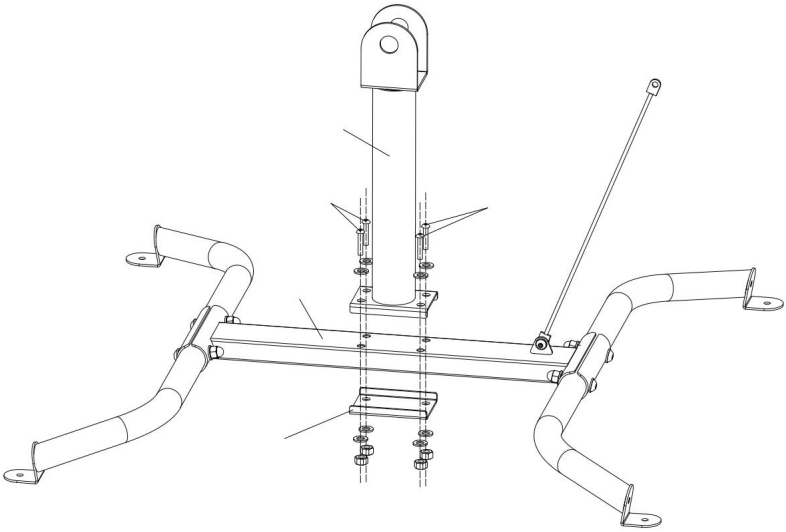

3.

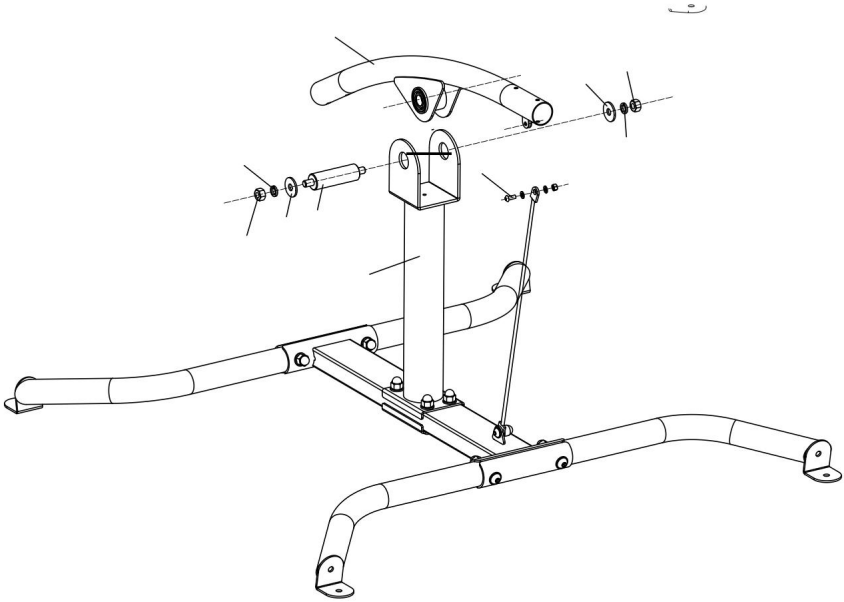

Nota: Si no desea que el balancín gire 360 grados, fije la cuerda con el tornillo C al tubo 5.

4.

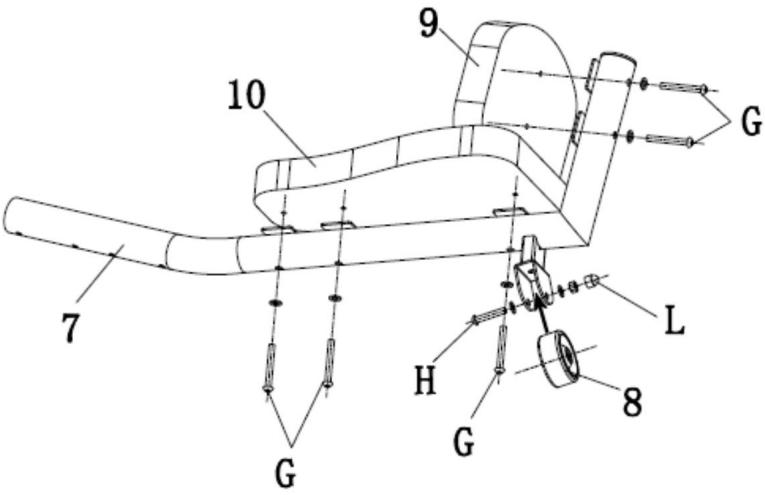

5.

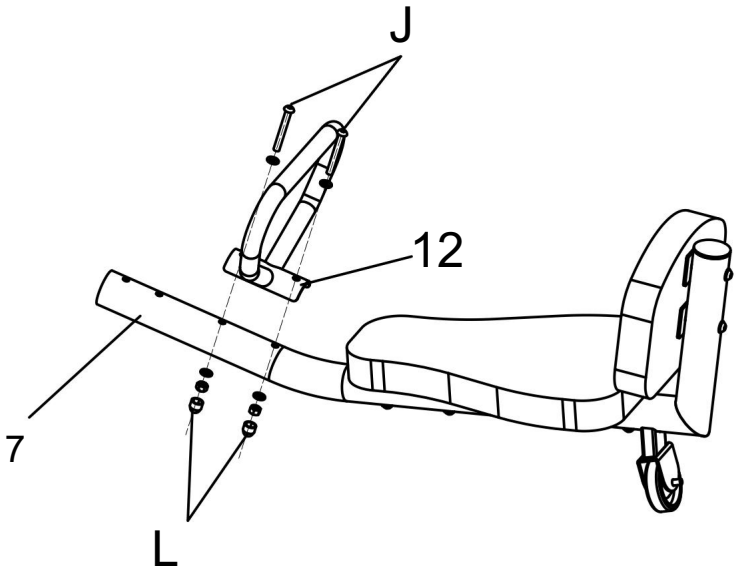

6.

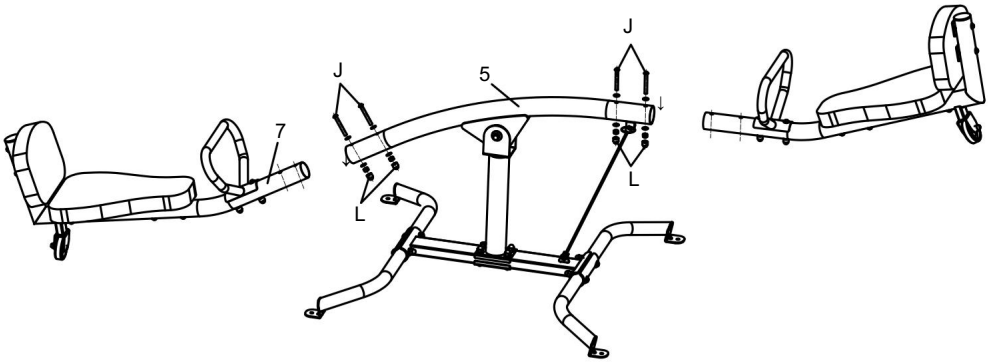

INSTRUCCIONES DE CUIDADO

Cuando no se utilice, guardarlo en un lugar cubierto o usar una funda protectora puede ayudar a protegerlo de las inclemencias del tiempo.

Siga estas sugerencias al comienzo de cada temporada y durante los intervalos de los períodos designados dentro de la temporada: 1. Compruebe que todas las tuercas y tornillos estén bien apretados y apriételos cuando sea necesario; 2. Compruebe que todas las cubiertas no tengan tornillos ni bordes afilados y reemplácelas cuando sea necesario; 3. Reemplace las piezas defectuosas de acuerdo con las instrucciones del fabricante.

Fabricante: FUJIAN KANGLAIBAO CO., LTD.

Dirección: N.º 4, 5.ª CALLE INDUSTRIAL, ALDEA DE YAOPING, CIUDAD DE LIANFENG, CONDADO DE LIAN CHENG, CIUDAD DE LONGYAN, PROVINCIA DE FUJIAN, CHINA



VEVOR

Upgrade · The Home Creator Way

HUŚTAĆ SIĘ

Model: CD-SS05

VEVOR | Upgrade
The Home Creator Way

MODEL:CD-SS05

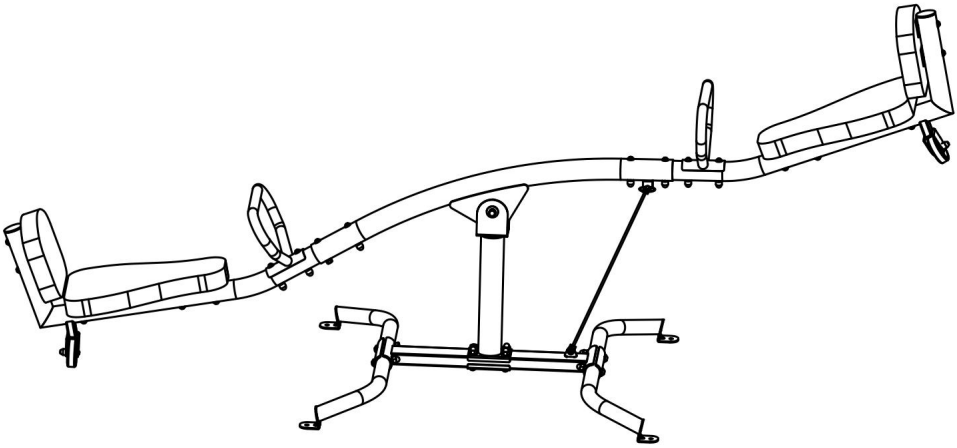

To jest oryginalna instrukcja obsługi. Przed użyciem prosimy o dokładne zapoznanie się z treścią instrukcji. Firma VEVOR zastrzega sobie prawo do jednoznacznej interpretacji niniejszej instrukcji obsługi. Wygląd produktu zależy od stanu, w jakim go otrzymali Państwo. Prosimy o wyrozumiałość, ale nie będziemy Państwa ponownie informować o aktualizacjach technologicznych lub oprogramowania naszego produktu.

OSTRZEŻENIE

1. Aby zminimalizować ryzyko obrażeń, użytkownik powinien uważnie przeczytać instrukcję obsługi.

2. Montaż i regulacja muszą być wykonywane przez osoby dorosłe.

3. Regularnie sprawdzaj i konserwuj huśtawkę, aby zapobiegać zagrożeniom bezpieczeństwa.

4. Produkt jest zgodny z odpowiednimi normami i przepisami.

Instalacja tego urządzenia musi być zgodna ze wszystkimi obowiązującymi przepisami i powinno być ono użytkowane wyłącznie w dobrze wentylowanych pomieszczeniach. Przed instalacją i użytkowaniem urządzenia należy zapoznać się z instrukcją obsługi.

5. Urządzenie to nie jest przeznaczone do użytku przez osoby (w tym dzieci) o ograniczonej sprawności fizycznej, sensorycznej lub umysłowej, a także osoby nieposiadające odpowiedniego doświadczenia lub wiedzy, chyba że znajdują się pod nadzorem osoby odpowiedzialnej za ich bezpieczeństwo lub otrzymały od niej instrukcje dotyczące korzystania z urządzenia.

6. Prosimy o prawidłowe przechowywanie produktu. Przed użyciem należy sprawdzić, czy produkt nie wykazuje oznak nieprawidłowości. W przypadku stwierdzenia nieprawidłowości, należy zaprzestać jego użytkowania.

7. Produkt należy używać zgodnie z przeznaczeniem, ostrzegając przed potencjalnymi obrażeniami spowodowanymi niewłaściwym użyciem.





INSTRUKCJE

Dziękujemy bardzo za wybór tej huśtawki. Przed użyciem prosimy o przeczytanie całej instrukcji. Zawarte w niej informacje pomogą Państwu osiągnąć jak najlepsze rezultaty.

MODEL I PARAMETRY

Model	CD-SS05
Rozmiar	2640*930*710mm
maksymalne obciążenie nośne	300 funtów
Tworzywo	Stal + Gąbka

Lista części

1 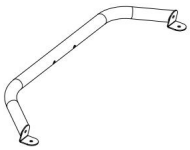 2 SZTUKI	2 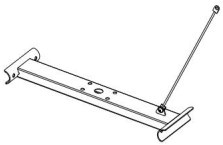 1 szt.	3  1 szt.
4  1 szt.	5  1 szt.	6 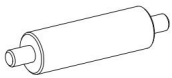 1 szt.
7 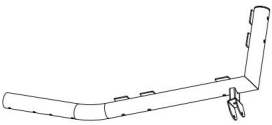 2 SZTUKI	8  2 SZTUKI	9 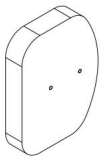 2 SZTUKI

10 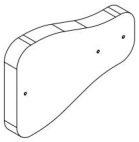 2 SZTUKI	12  2 SZTUKI	13  2 szt.

A  M10*55 4 SZTUKI	B  M10*50 4 SZTUKI	C  M10*20 1 szt.
D  M10 2 SZTUKI	I  F10 2 SZTUKI	F  F10 2 SZTUKI
G  M8*65 10 SZTUK	H  M8*45 2 SZTUKI	J  M8*65 8 SZTUK

L  M8 15 SZTUK	NARZĘDZIA  5 SZTUK	

Instalacja

1.

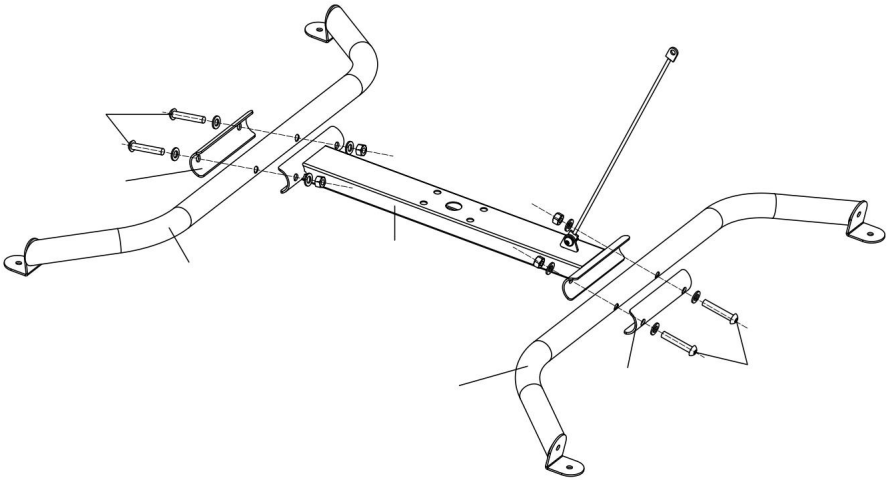

2.

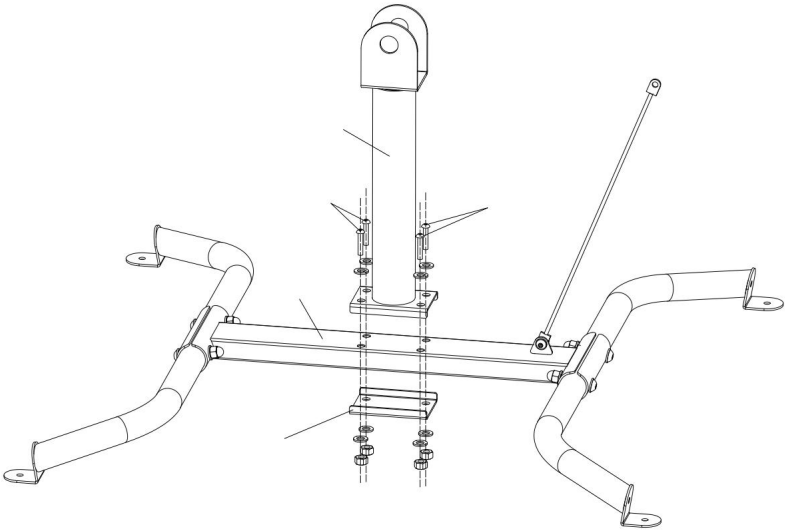

3.

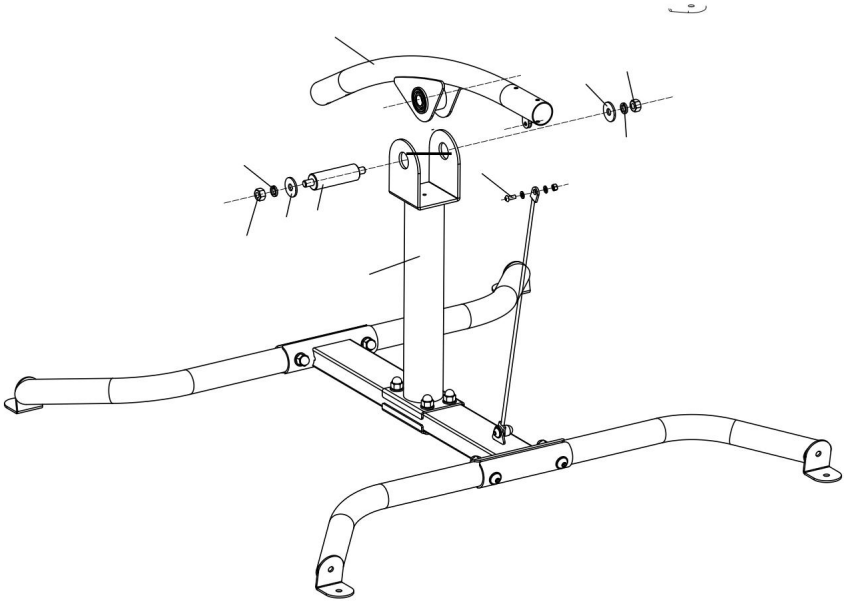

Uwaga: Jeżeli nie chcesz, aby huśtawka obracała się o 360 stopni, przymocuj linę śrubą C do rurki 5.

4.

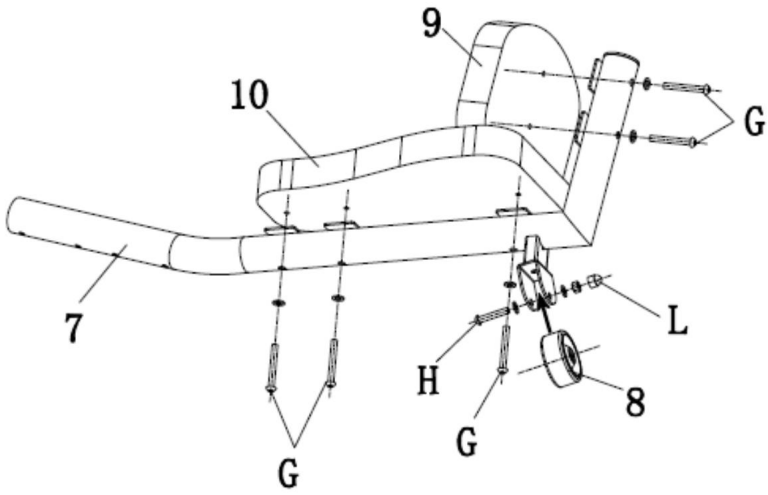

5.

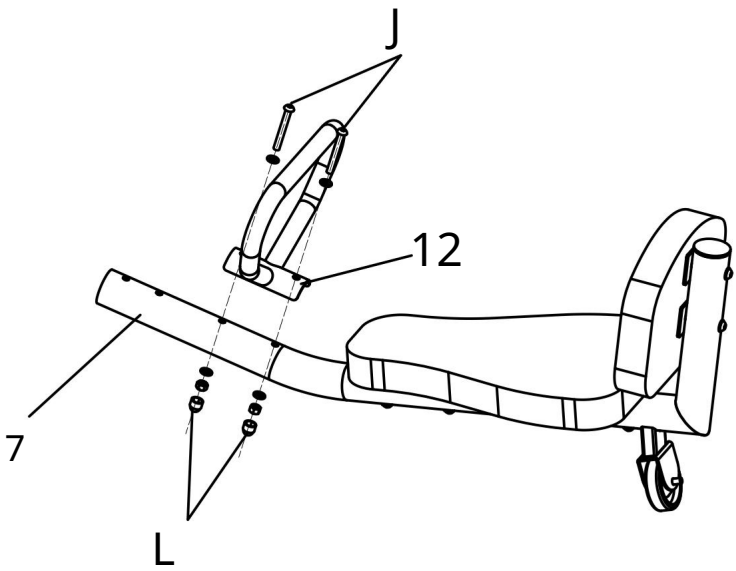

6.

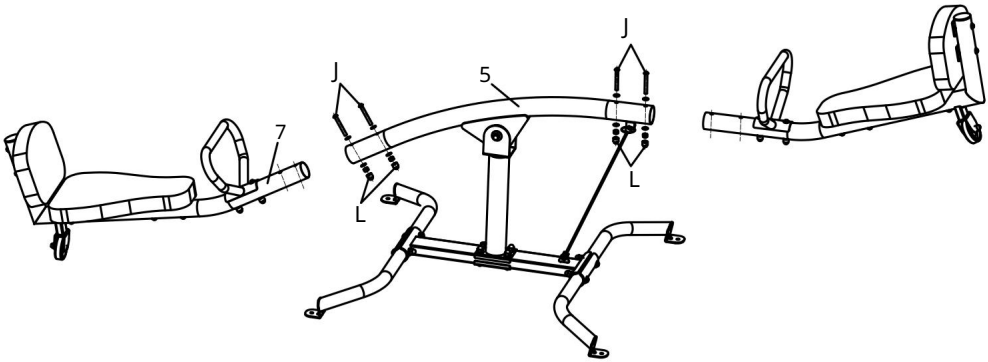

INSTRUKCJA PIELĘGNACJI

Gdy nie korzystasz z urządzenia, przechowuj je w zadaszonym miejscu lub użyj pokrowca ochronnego, aby ochronić je przed działaniem warunków atmosferycznych.

Stosuj się do tych sugestii na początku każdego sezonu oraz w wyznaczonych okresach w ramach sezonu: 1. Sprawdź, czy wszystkie nakrętki i śruby są dobrze dokręcone i dokręć je w razie potrzeby; 2. Sprawdź, czy wszystkie osłony śrub nie mają ostrych krawędzi i wymień je w razie potrzeby; 3. Wymień uszkodzone części zgodnie z instrukcjami producenta.

Producent: FUJIAN KANGLAIBAO CO., LTD.

Adres: NR 4, DROGA PRZEMYSŁOWA 5., WIEŚ YAOPING, MIASTO LIANFENG, POWIAT LAN CHENG, MIASTO LONGYAN, PROWINCJA FUJIAN, CHINY



VEVOR

Upgrade · The Home Creator Way

WIP

Model: CD-SS05

VEVOR | Upgrade
The Home Creator Way

MODEL:CD-SS05

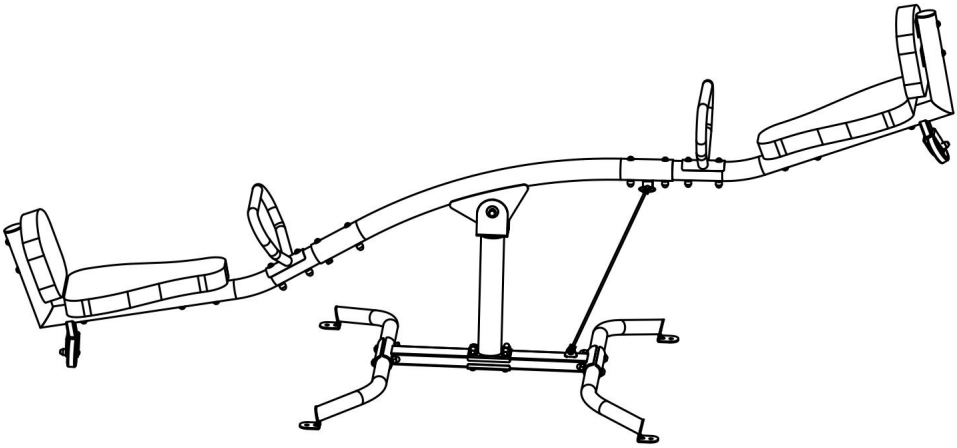

Dit is de originele handleiding. Lees alle instructies in de handleiding zorgvuldig door voordat u het product in gebruik neemt. VEVOR behoudt zich het recht voor om de gebruikershandleiding anders te interpreteren. Het uiterlijk van het product kan afwijken van het product dat u ontvangt. Wij zullen u niet opnieuw informeren over eventuele technologische of software-updates voor ons product.

WAARSCHUWING

1. Om het risico op letsel te verminderen, dient de gebruiker de gebruiksaanwijzing zorgvuldig te lezen.
2. Montage en afstelling moeten door volwassenen worden uitgevoerd.
3. Inspecteer en onderhoud de wip regelmatig om veiligheidsrisico's te voorkomen.
4. Het product voldoet aan de relevante normen en voorschriften.

De installatie van dit apparaat moet voldoen aan alle geldende voorschriften en het mag alleen worden gebruikt in goed geventileerde ruimtes. Lees de gebruikershandleiding voordat u dit apparaat installeert en gebruikt.

5. Dit apparaat is niet bedoeld voor gebruik door personen (inclusief kinderen) met beperkte fysieke, zintuiglijke of mentale vermogens, of gebrek aan ervaring en kennis, tenzij zij onder toezicht staan van een persoon die verantwoordelijk is voor hun veiligheid en instructies hebben gekregen over het gebruik van het apparaat.
6. Bewaar het product op de juiste manier. Controleer vóór gebruik of het product niet defect is. Stop het gebruik als er een defect is.
7. Gebruik het product volgens het beoogde gebruik. Er bestaat een waarschuwing voor mogelijk letsel door verkeerd gebruik.





INSTRUCTIES

Hartelijk dank dat u voor deze wip hebt gekozen. Lees alstublieft alle instructies door voordat u hem gebruikt. De informatie zal u helpen om de best mogelijke resultaten te behalen.

MODEL EN PARAMETERS

Model	CD-SS05
Maat	2640*930*710 mm
maximale draagkracht	300 pond
Materiaal	Staal + Spons

Onderdelenlijst

1 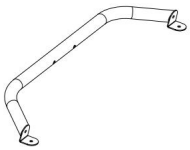 2 stuks	2 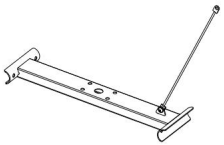 1 stuk	3  1 stuk
4  1 stuk	5  1 stuk	6 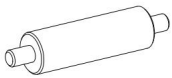 1 stuk
7 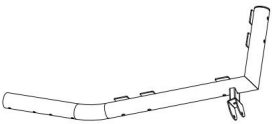 2 stuks	8  2 stuks	9 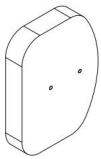 2 stuks

10 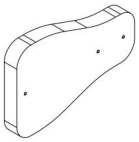 2 stuks	12  2 stuks	13  2 stuks

A  M10*55 4 stuks	B  M10*50 4 stuks	C  M10*20 1 stuk
D  M10 2 stuks	EN  F10 2 stuks	F  F10 2 stuks
G  M8*65 10 stuks	H  M8*45 2 stuks	J  M8*65 8 stuks

L  M8 15 stuks	HULPMIDDELEN  5 stuks	

Installatie

1.

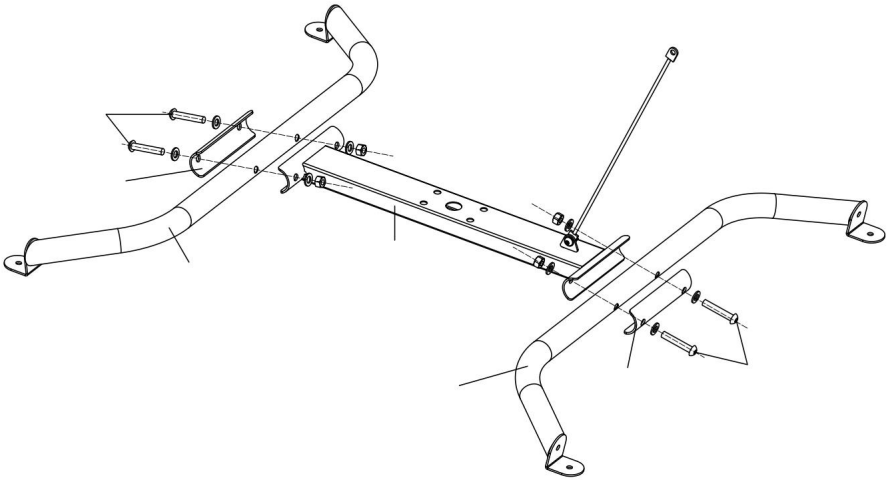

2.

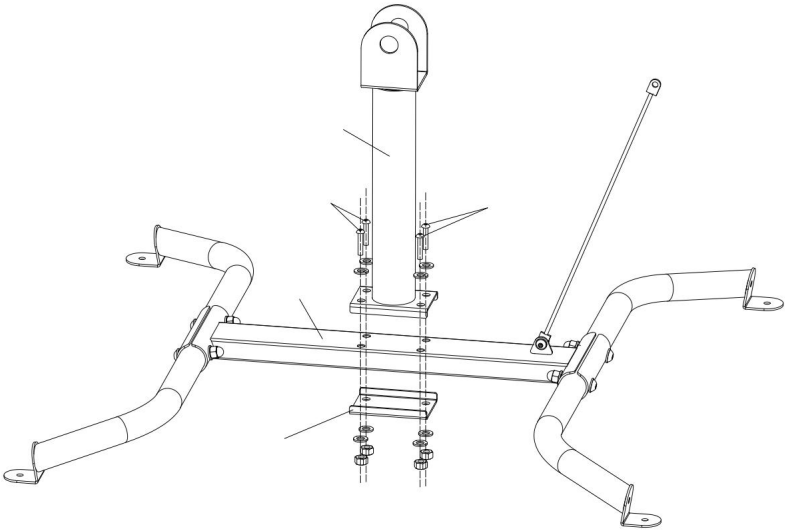

3.

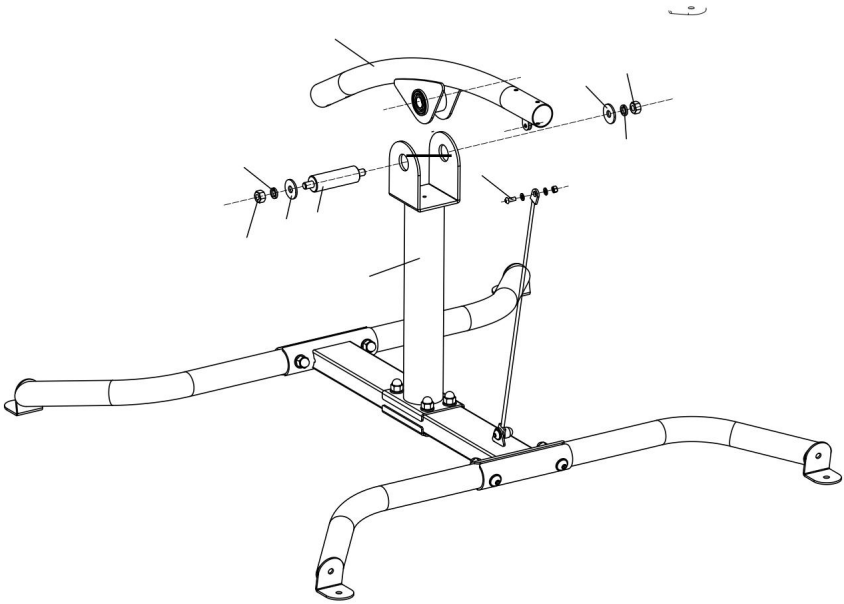

Let op: als u niet wilt dat de wip 360 graden draait, bevestig dan het touw met schroef C aan buis 5.

4.

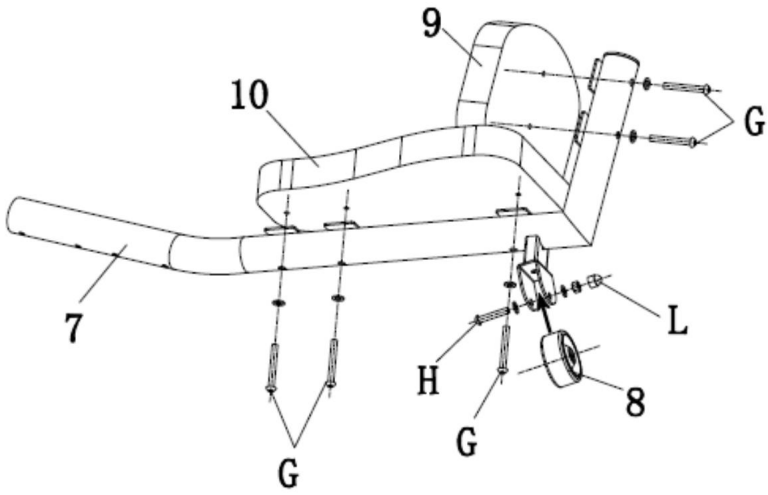

5.

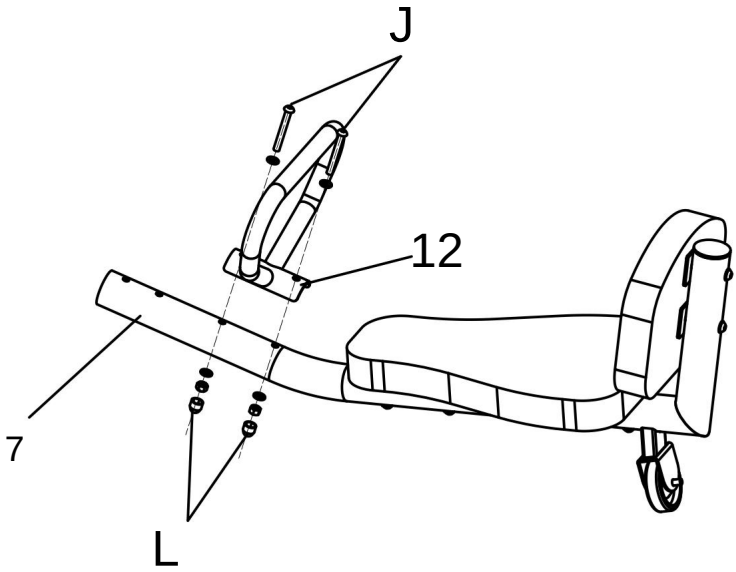

6.

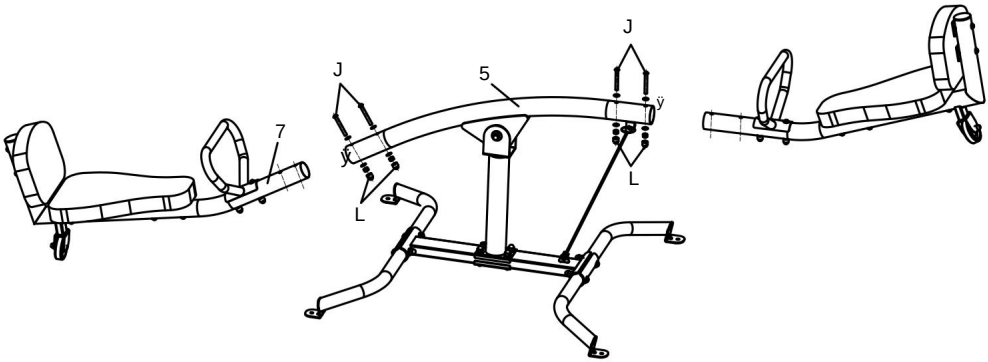

ONDERHOUDSINSTRUCTIES

Wanneer het apparaat niet in gebruik is, kan het door het op te bergen in een overdekte ruimte of onder een beschermhoes te plaatsen, zodat het beschermd is tegen weersinvloeden.

Volg deze suggesties op aan het begin van elk seizoen en tijdens de aangegeven periodes binnen het seizoen: 1. Controleer of alle moeren en bouten goed vastzitten en draai ze indien nodig aan; 2. Controleer alle afdekkingen op bouten en scherpe randen en vervang ze indien nodig; 3. Vervang defecte onderdelen volgens de instructies van de fabrikant.

Fabrikant: FUJIAN KANGLAIBAO CO., LTD.
Adres: NR. 4, INDUSTRIEWEG 5, DORP YAOPING, STAD LIANFENG, COUNTY LIAN CHENG, STAD LONGYAN, PROVINCIE FUJIAN, CHINA



VEVOR

Upgrade · The Home Creator Way

GUNNFLYGA

Modell: CD-SS05

VEVOR | Upgrade
The Home Creator Way

MODELL: CD-SS05

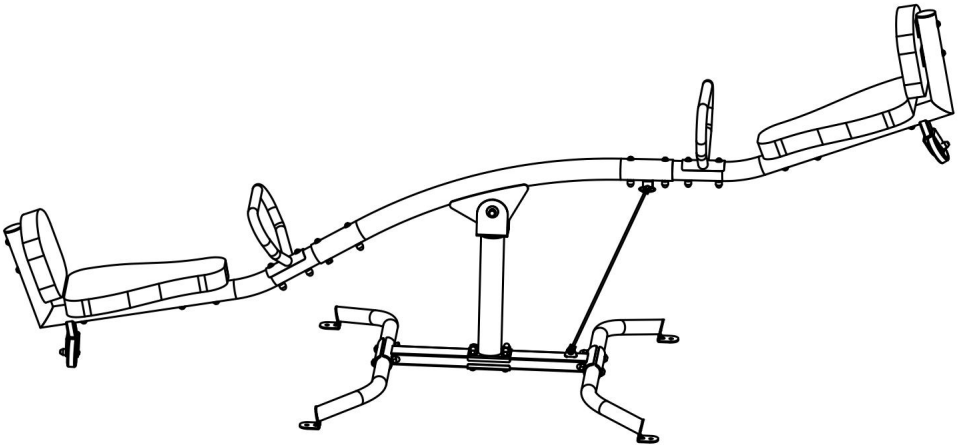

Detta är originalinstruktionerna, vänligen läs alla instruktioner noggrant innan du använder produkten. VEVOR förbehåller sig en tydlig tolkning av vår användarmanual. Produktens utseende ska vara beroende av den produkt du mottagit. Vi ber om ursäkt för att vi inte kommer att informera dig igen om det finns några teknik- eller programuppdateringar för vår produkt.

VARNING

1. För att minska risken för skador måste användaren läsa instruktionsmanualen noggrant.
2. Montering och justeringar måste utföras av vuxna.
3. Kontrollera och underhåll gungbrädan regelbundet för att förhindra säkerhetsrisker.
4. Produkten uppfyller relevanta standarder och föreskrifter.

Installationen av denna enhet måste uppfylla alla tillämpliga föreskrifter och den bör endast användas i välventilerade utrymmen. Läs användarmanualen innan du installerar och använder denna utrustning.

5. Denna apparat är inte avsedd att användas av personer (inklusive barn) med nedsatt fysisk, sensorisk eller mental förmåga, eller bristande erfarenhet och kunskap, såvida de inte har övervakats eller fått instruktioner om användningen av apparaten av en person som ansvarar för deras säkerhet.
6. Förvara produkten ordentligt. Kontrollera om produkten är avvikande före användning. Om den är avvikande, sluta använda den.
7. Använd produkten enligt avsedd användning. Varna för potentiella skador vid felaktig användning.





INSTRUKTIONER

Tack så mycket för att du valde denna gungbräda. Läs alla instruktioner innan du använder den. Informationen hjälper dig att uppnå bästa möjliga resultat.

MODELL OCH PARAMETRAR

Modell	CD-SS05
Storlek	2640*930*710 mm
maximal belastningsbärande	136 kg
Material	Stål + Svamp

Dellista

1 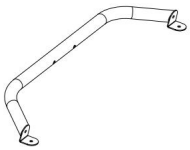 2 st	2 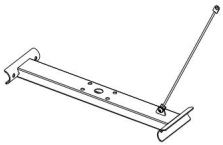 1 ST	3  1 ST
4  1 ST	5  1 ST	6 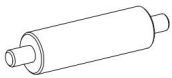 1 ST
7 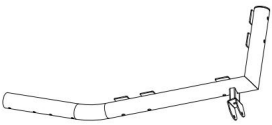 2 st	8  2 st	9 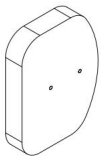 2 st

10 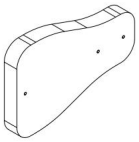 2 st	12  2 st	13  2 st

En  M10*55 4 ST	B  M10*50 4 ST	C  M10*20 1 ST
D  M10 2 st	OCH  F10 2 st	F  F10 2 st
G  M8*65 10 ST	H  M8*45 2 st	J  M8*65 8 st

L  M8 15 ST	VERKTYG  5 ST	

Installation

1.

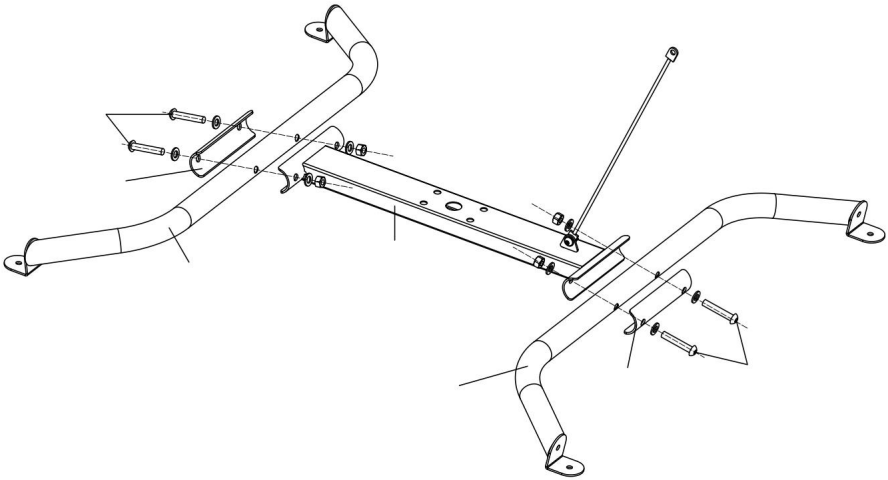

2.

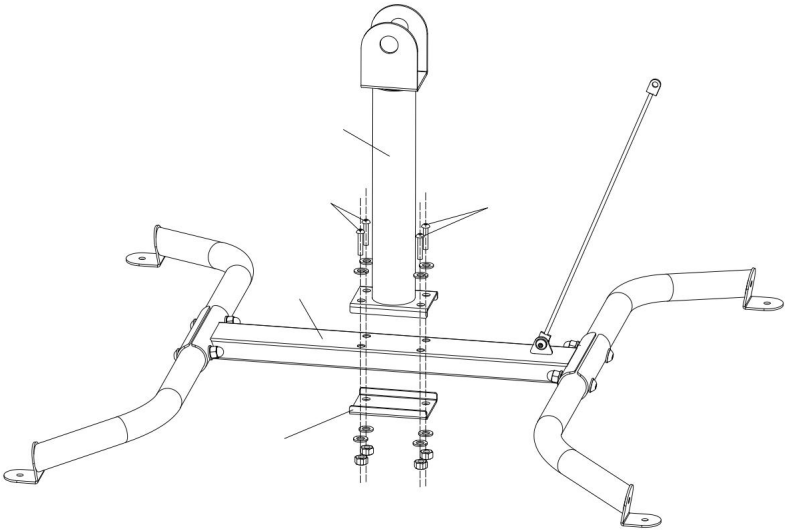

3.

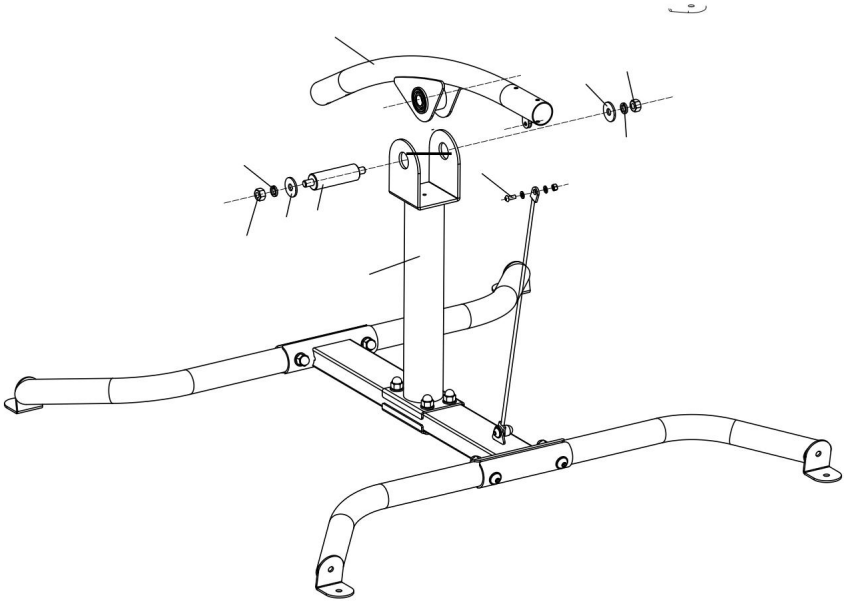

Obs: Om du inte vill att gungbrädan ska kunna roteras 360 grader, fäst repet med skruv C med rör 5.

4.

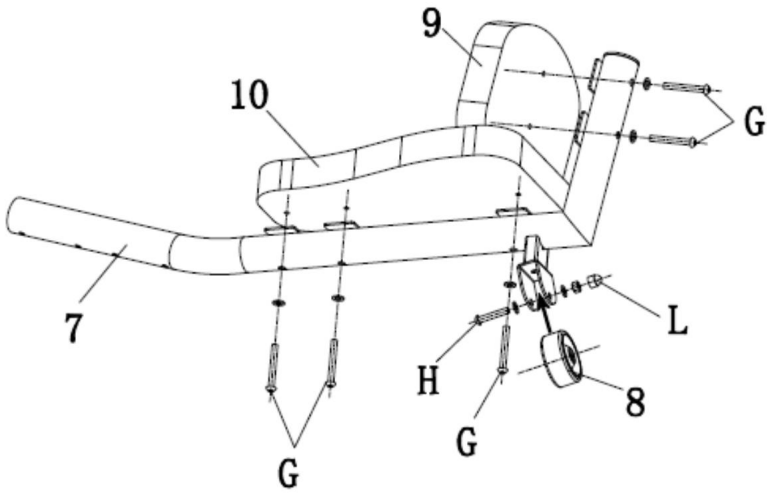

5.

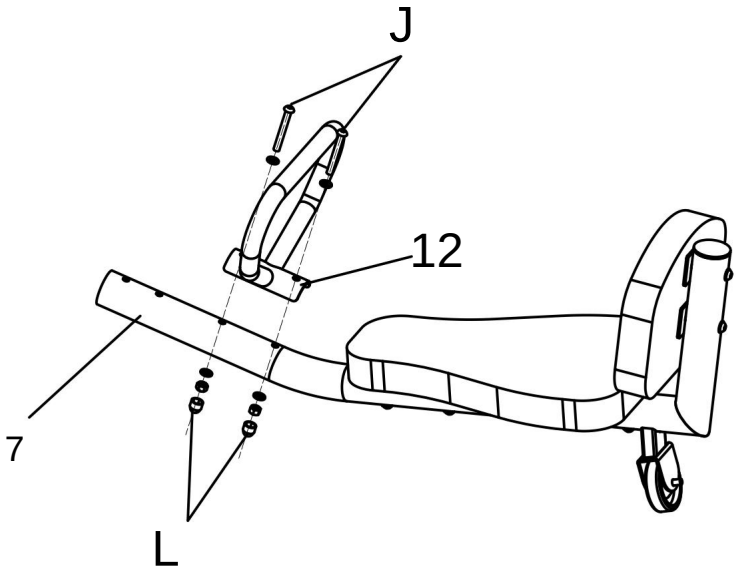

6.

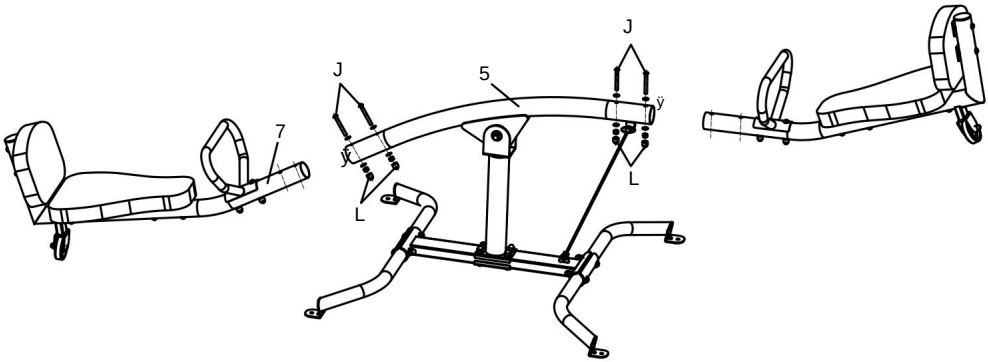

SKÖTSELINSTRUKTIONER

När den inte används kan den förvaras i ett täckt utrymme eller användas med ett skyddande överdrag för att skydda den mot väder och vind.

Följ dessa förslag i början av varje säsong och under de angivna perioderna inom säsongen: 1. Kontrollera att alla muttrar och bultar är åtdragna och dra åt dem vid behov;

2. Kontrollera alla skydd för bultar och vassa kanter och byt ut dem vid behov; 3. Byt ut defekta delar i enlighet med tillverkarens anvisningar.

Tillverkare: FUJIAN KANGLAIBAO CO., LTD.
Adress: NO.4, INDUSTRIAL 5TH-ROAD, YAOPING VILLAGE, LIANFENG TOWN, LIAN CHENG COUNTY, LONGYAN CITY, FUJIAN-PROVINSEN, KINA



VEVOR

Upgrade · The Home Creator Way

HOUPAČKA

Model: CD-SS05

VEVOR | Upgrade
The Home Creator Way

MODEL: CD-SS05

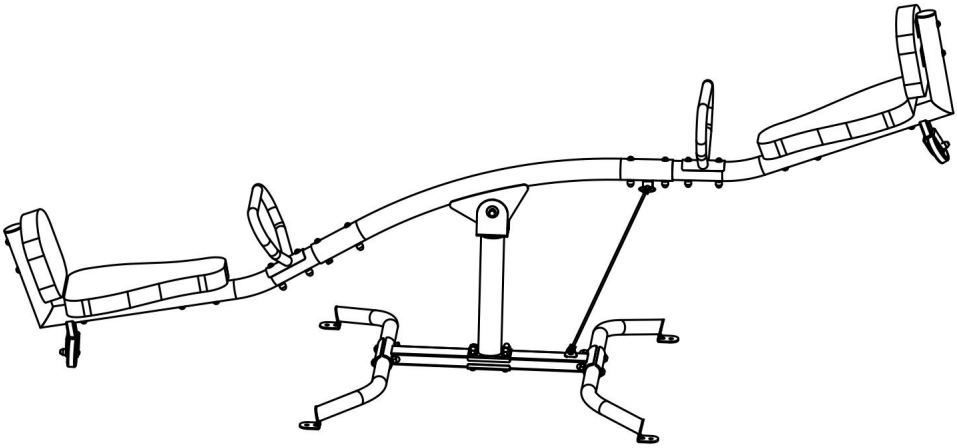

Toto je původní návod k použití, před použitím si prosím pečlivě přečtěte všechny pokyny v manuálu. Společnost VEVOR si vyhrazuje právo na jednoznačný výklad uživatelské příručky. Vzhled produktu se bude lišit v závislosti na produktu, který jste obdrželi. Prosíme, odpusťte nám, že vás nebudeme informovat o případných technologických nebo softwarových aktualizacích našeho produktu.

VAROVÁNÍ

1. Aby se snížilo riziko zranění, musí si uživatel pečlivě přečíst návod k obsluze.
2. Montáž a seřízení musí provádět dospělí.
3. Pravidelně kontrolujte a udržujte houpačku, abyste předešli bezpečnostním rizikům.
4. Produkt splňuje příslušné normy a předpisy.

Instalace tohoto zařízení musí být v souladu se všemi platnými předpisy a mělo by být provozováno pouze v dobře větraných prostorách. Před instalací a použitím tohoto zařízení si prosím přečtěte uživatelskou příručku.

5. Tento spotřebič není určen k používání osobami (včetně dětí) se sníženými fyzickými, smyslovými nebo duševními schopnostmi nebo s nedostatkem zkušeností a znalostí, pokud nejsou pod dohledem nebo jim nebyly poskytnuty pokyny týkající se používání spotřebiče osobou odpovědnou za jejich bezpečnost.
6. Výrobek prosím řádně uchovávejte. Před použitím zkontrolujte, zda výrobek není abnormální. Pokud je abnormální, přestaňte jej používat.
7. Používejte výrobek v souladu s určením a upozorňujte na možné zranění v důsledku nesprávného použití.





INSTRUKCE

Děkujeme, že jste si vybrali tuto houpačku. Před použitím si prosím přečtěte všechny pokyny. Tyto informace vám pomohou dosáhnout co nejlepších výsledků.

MODEL A PARAMETRY

Model	CD-SS05
Velikost	2640*930*710 mm
maximální únosnost	300 liber
Materiál	Ocel + houba

Seznam dílů

1 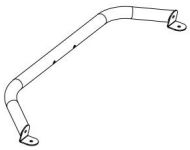 2 ks	2 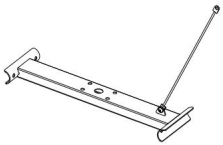 1 ks	3  1 ks
4  1 ks	5  1 ks	6 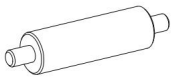 1 ks
7 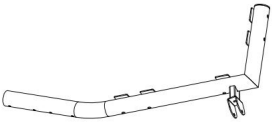 2 ks	8  2 ks	9 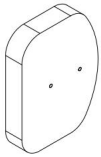 2 ks

10 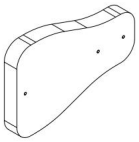 2 ks	12  2 ks	13  2 KS

A  M10*55 4 KS	B.  M10*50 4 KS	C  M10*20 1 ks
D  M10 2 ks	A  F10 2 ks	F  F10 2 ks
G  M8*65 10 ks	H  M8*45 2 ks	J.  M8*65 8 KS

L  M8 15 ks	NÁŘADÍ  5 ks	

Instalace

1.

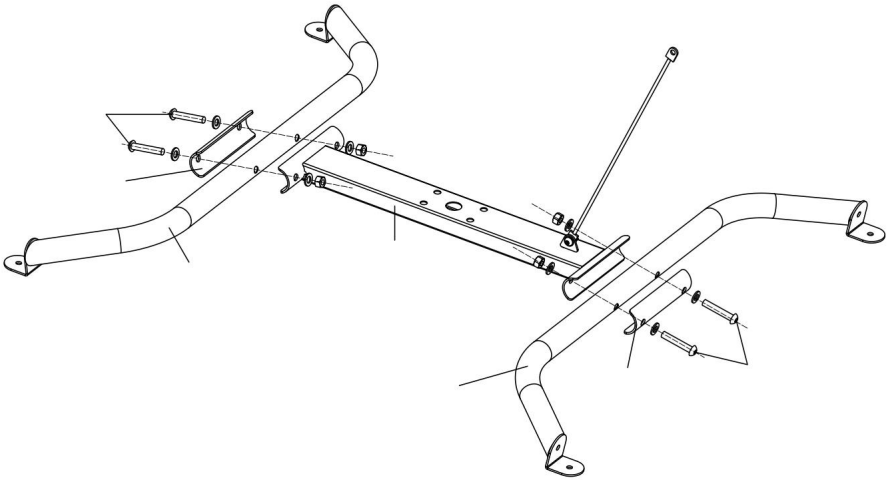

2.

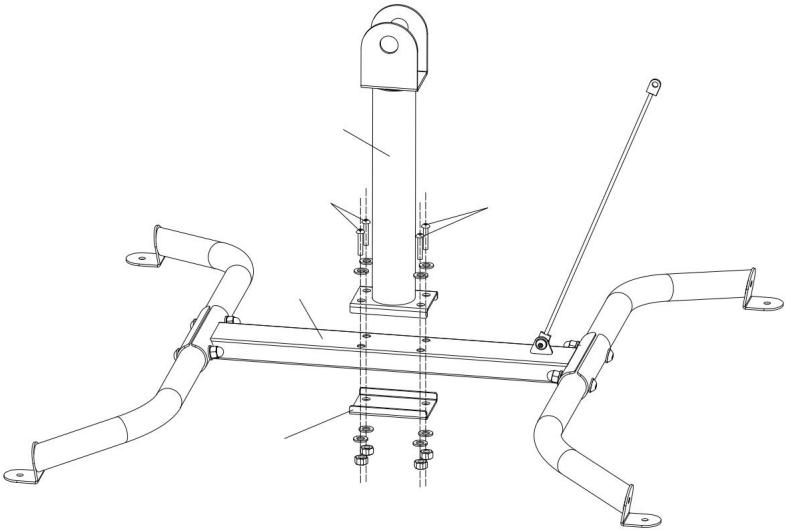

3.

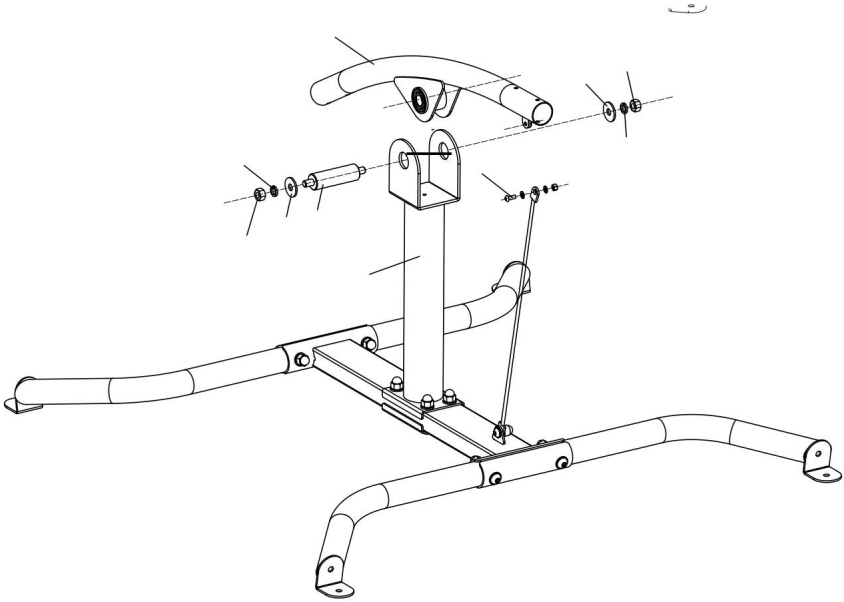

Poznámka: Pokud nechcete, aby se houpačka otáčela o 360 stupňů, upevněte lano šroubem C s trubkou 5.

4.

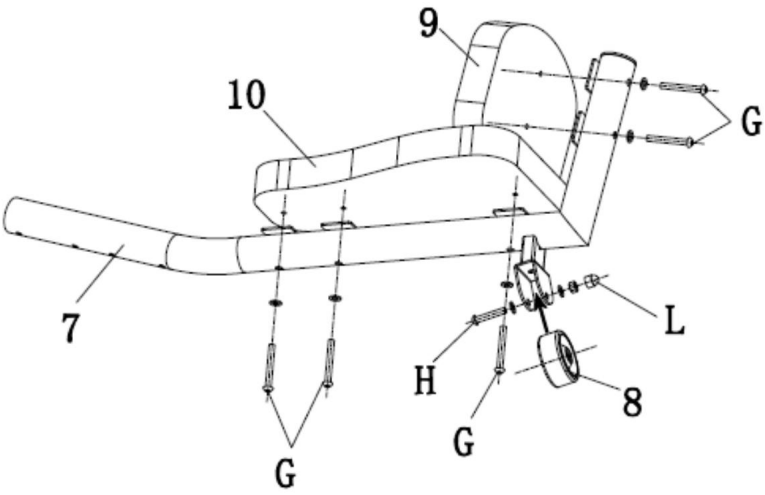

5.

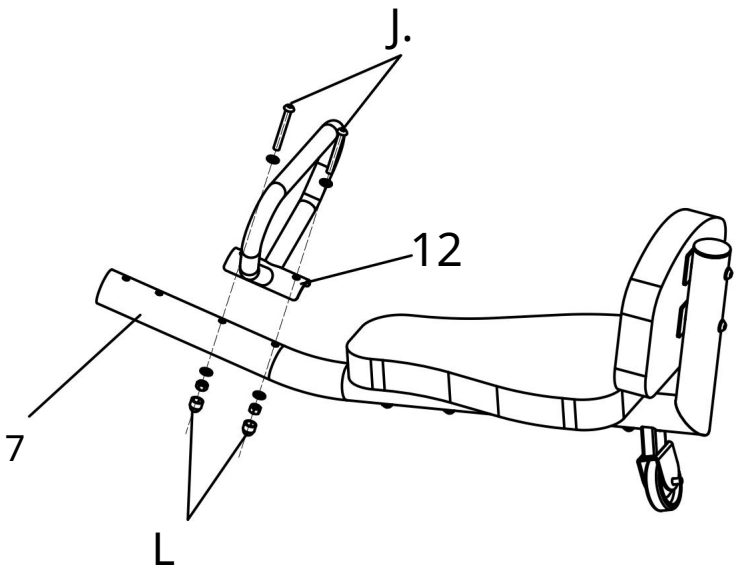

6.

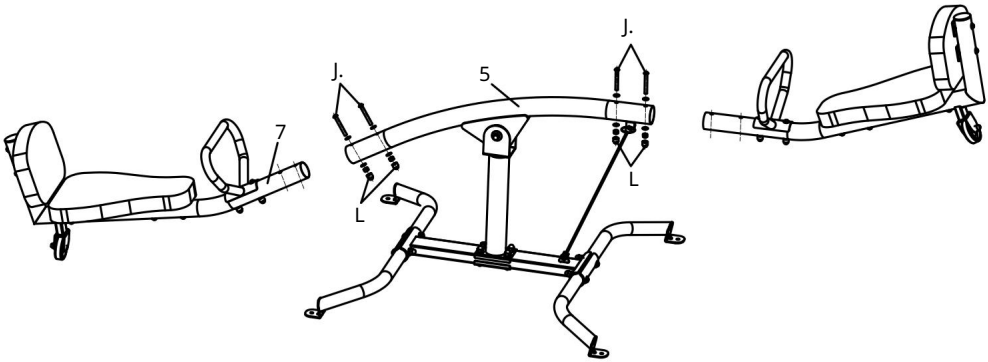

POKYNY K PÉČI

Pokud se nepoužívá, může být uložen v krytém prostoru nebo použit ochranný kryt, což pomůže chránit jej před nepříznivými vlivy.

Na začátku každé sezóny a během intervalů určených období v rámci sezóny dodržujte tato doporučení: 1. Zkontrolujte utažení všech matic a šroubů a v případě potřeby je utáhněte; 2. Zkontrolujte všechny kryty, zda nemají šrouby a ostré hrany, a v případě potřeby je vyměňte; 3. Vyměňte vadné díly v souladu s pokyny výrobce.

Výrobce: FUJIAN KANGLAIBAO CO., LTD.

Adresa: Č. 4, PRŮMYSLOVÁ 5. SILNICE, VESNICE YAOPING, MĚSTO LIANFENG, OKRES LIAN CHENG, MĚSTO LONGYAN, PROVINCE FUJIAN, ČÍNA

