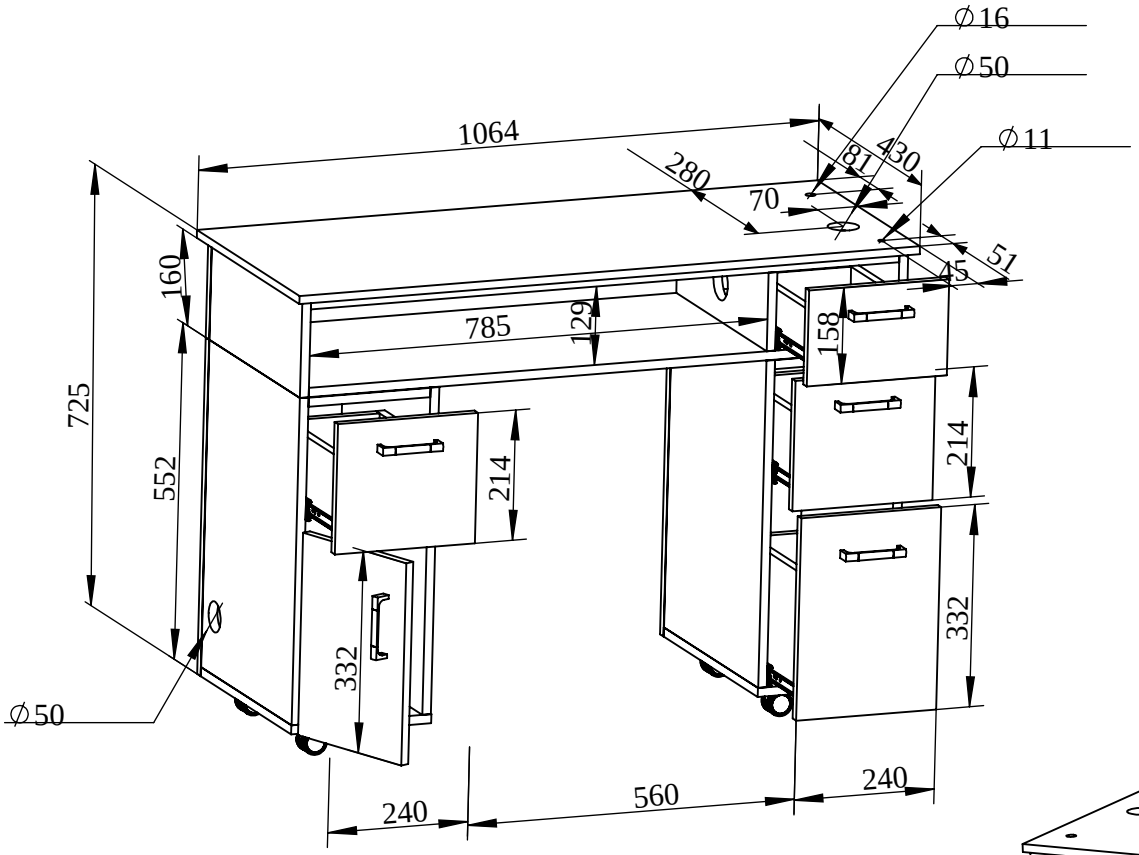

N133
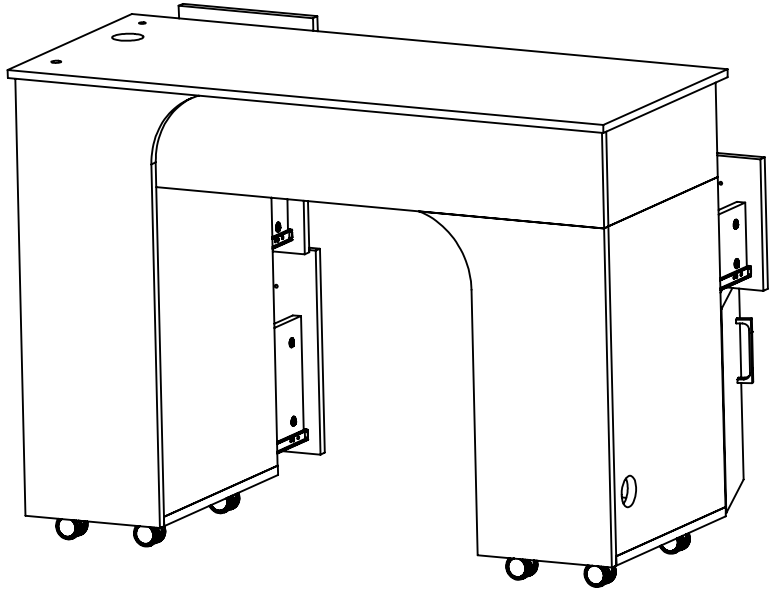
q / H775mm