Artikel-Nr.: S1378CW

Version: 1.0

TECHNISCHE DATEN

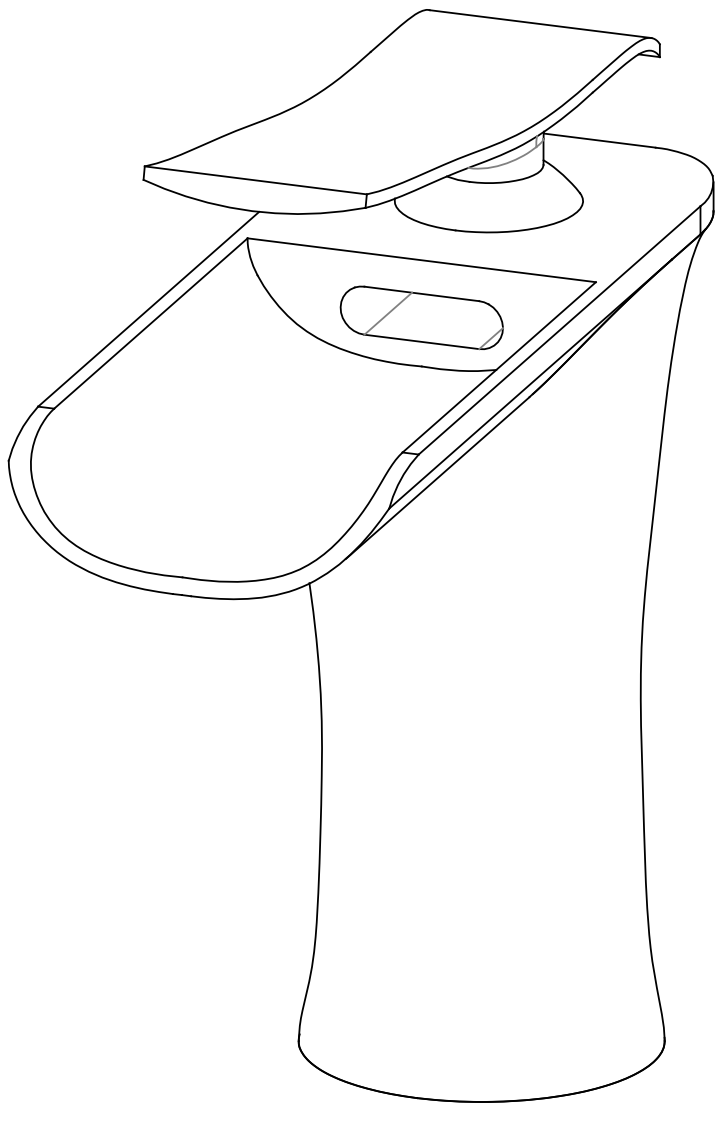

PRODUKT:

Wasserfall-Waschtischarmatur

BESCHREIBUNG

Produktmerkmale

- Waschtischarmatur
- Wasserfall-Auslauf
- Oberfläche: chrom
- Einlochmontage
- Leichtgängiger Hebel
- Gesamthöhe: 170 mm [6-11/16 Inch]
- Ausladung: 120 mm [4-3/4 Inch]
- Auslauf Breite: 60 mm [2-3/8 Inch]
- Auslaufhöhe: 117 mm [4-5/8 Inch]
- Sockeldurchmesser: 36 mm [1-7/16 Inch]
- Durchflussmenge: 6.8l/min bei 3 bar
- Keramik-Kartusche
- Material: Messing
- Nettogewicht: 1.1KG
- Rohgewicht: 1.6KG
- Maximaler Wasserdruck: 0.8Mpa
- Anschlussart: G ⅜ Anschlussschläuche
- Anschlussgröße: DN15
- Schnell-Montage-System
- Paketmaße: 260mmx185mmx135mm

Maßzeichnung

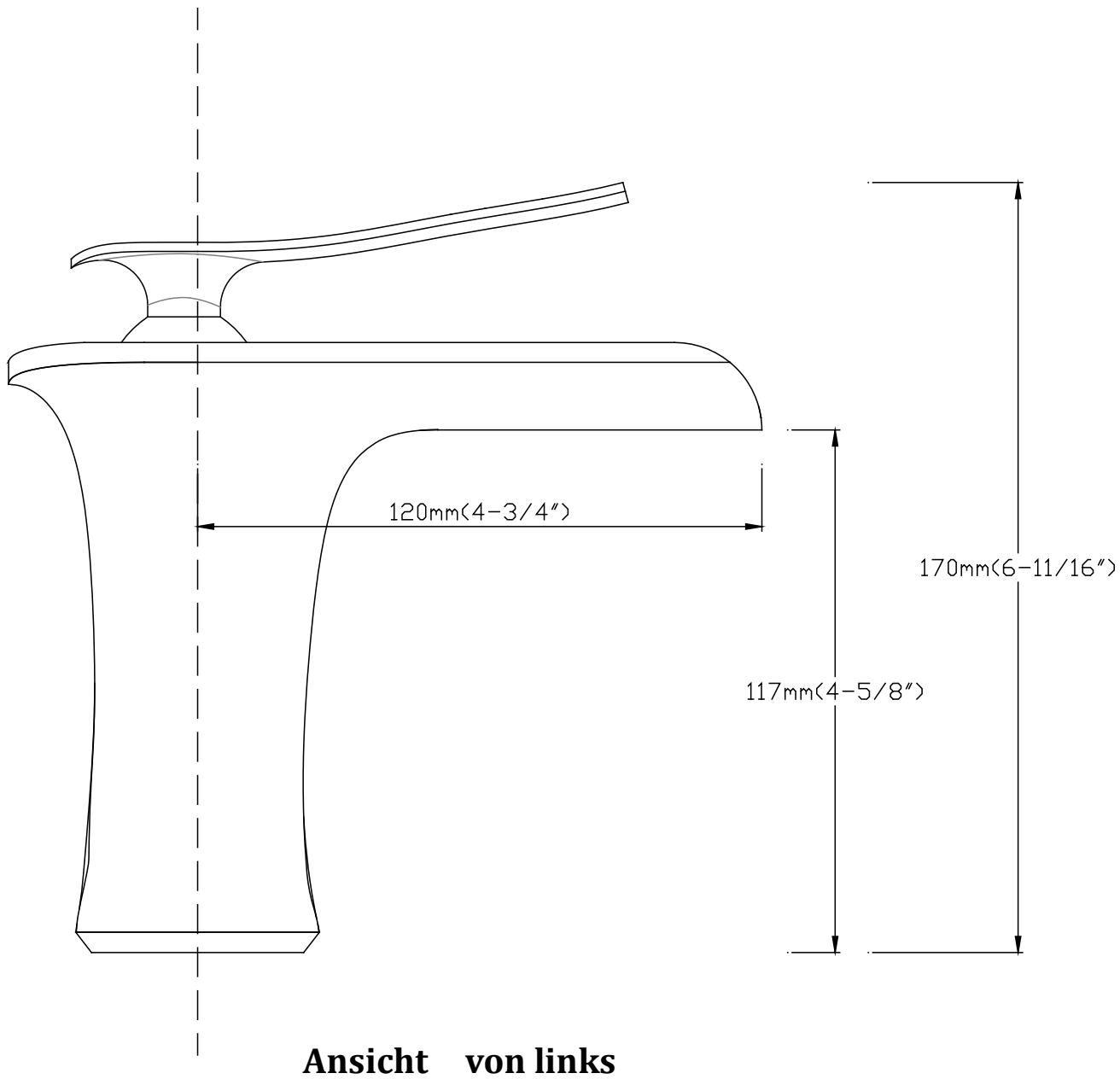

Ansicht von links

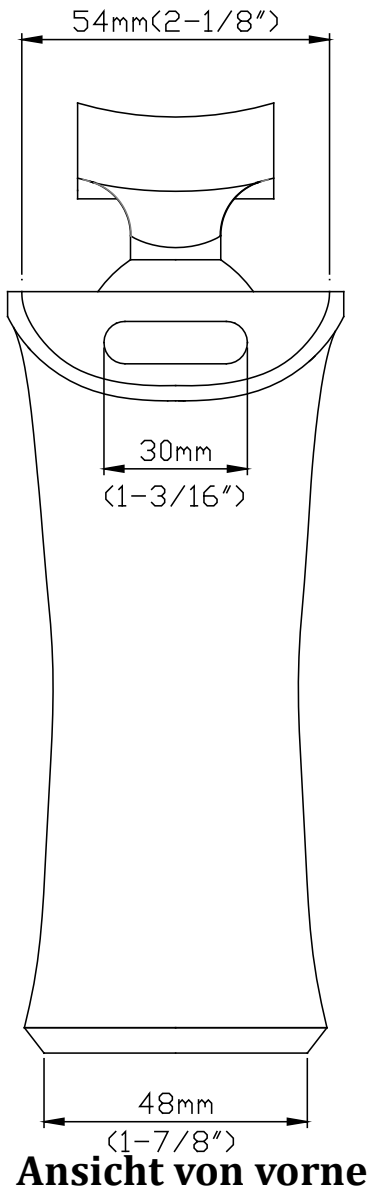

Ansicht von vorne

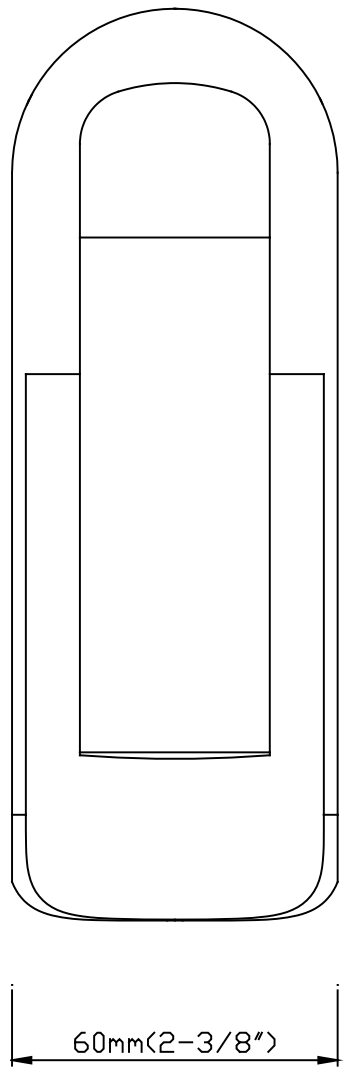

Ansicht von oben

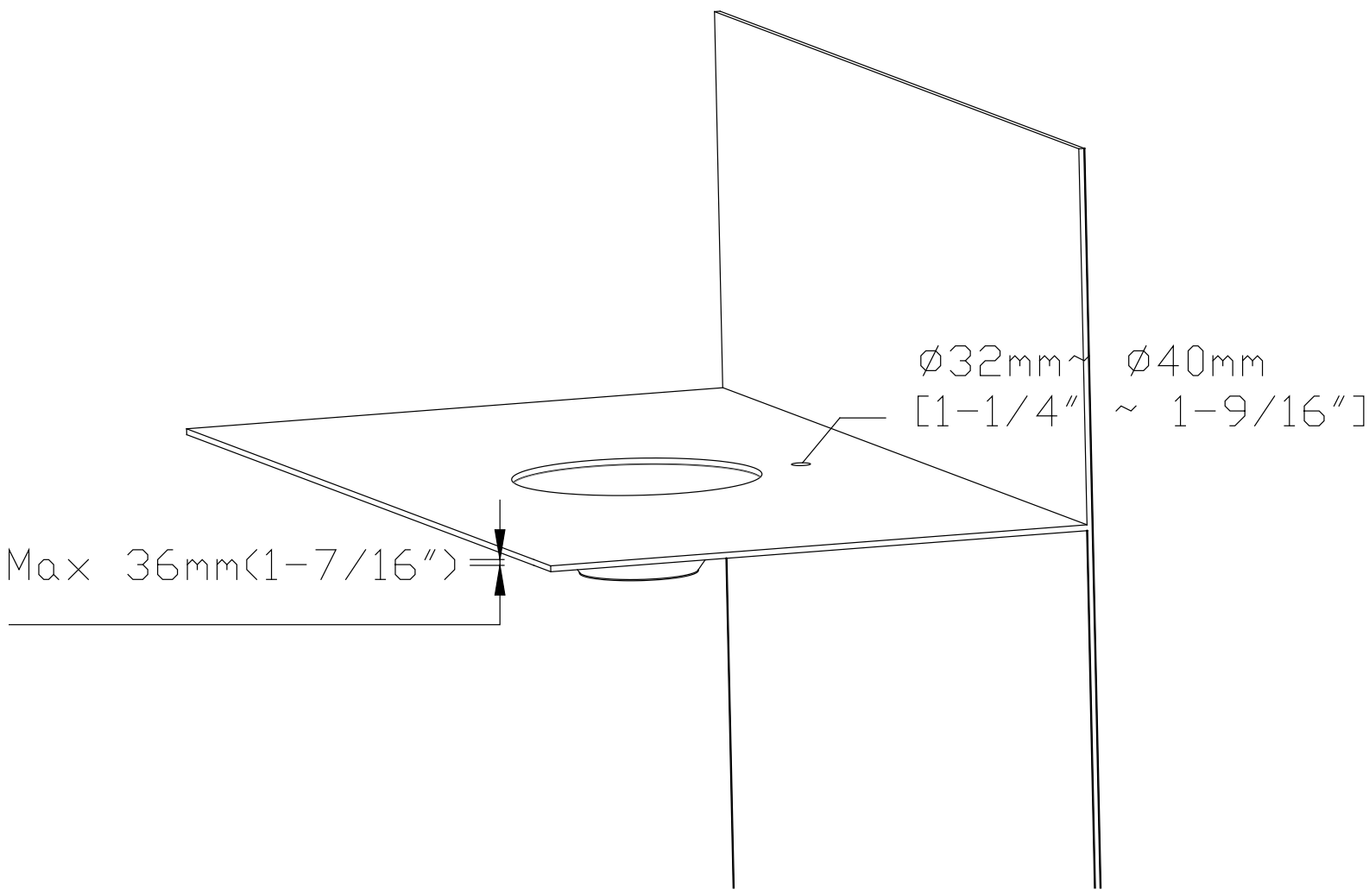

Lochmontage Abmessungen

Explosionszeichnung

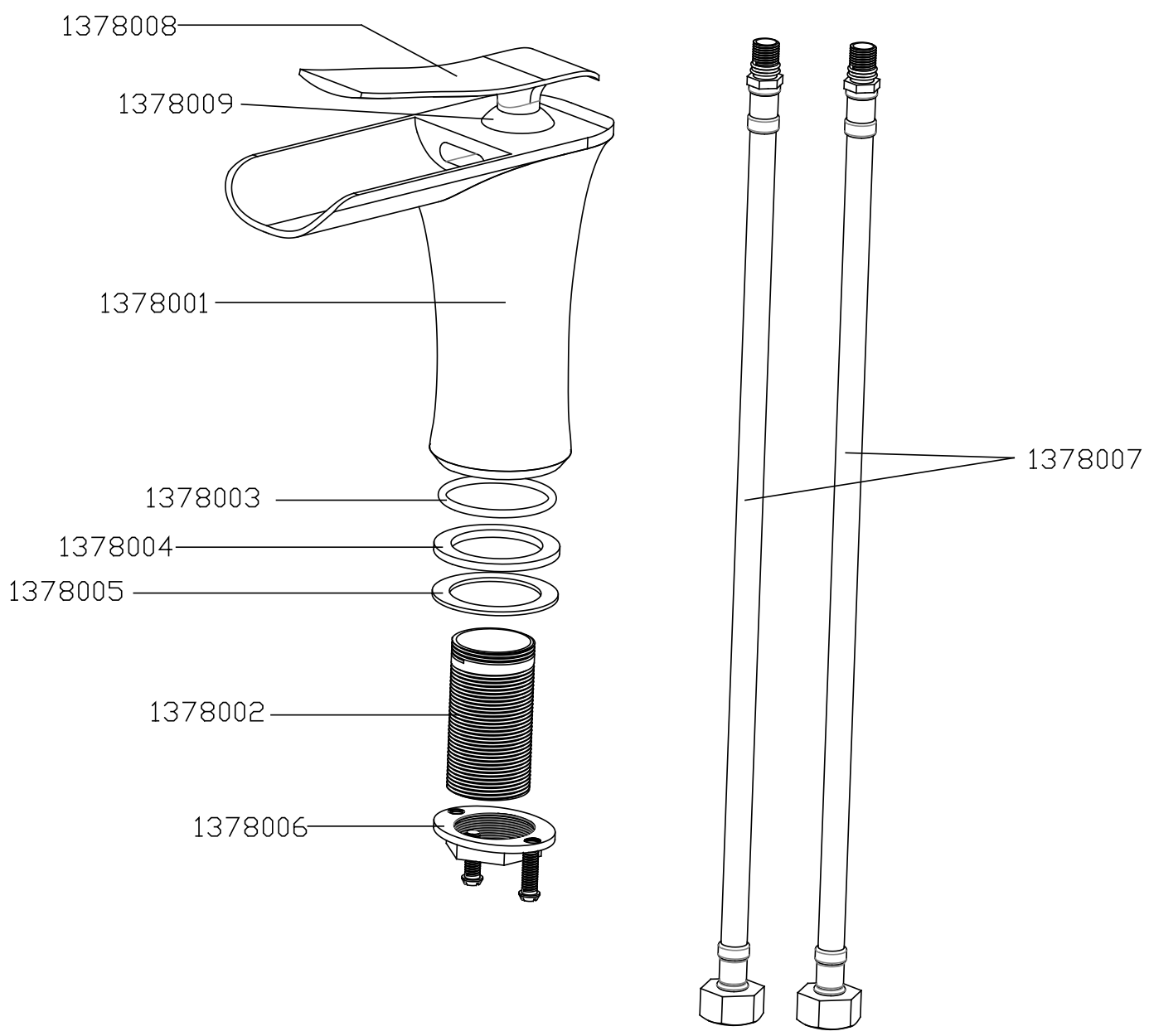

Pos.	BESCHREIBUNG	VE		Pos.	BESCHREIBUNG	VE
1378001	Armaturenkörper	1PCS		1378002	Schaft	1PCS
1378003	O-Ring	1PCS		1378004	Gleitring	1PCS
1378005	Metallring	1PCS		1378006	Schaftmutter	1PCS
1378007	Flexibler Anschlussschlauch	2PCS		1378008	Griff	1PCS
1378009	Rosette	1PCS				

SUMERAIN INTERNATIONAL GROUP – Verkaufsniederlassung in Deutschland [EUROPE]

Adresse: Danziger Strasse 142
10407 Berlin
Deutschland
Tel: +49 (0)30/23975898
E-mail: supports@sumerain.de

SUMERAIN INTERNATIONAL GROUP – [AMERICA]

Address: 13455 Harper Dr.
Saratoga, CA 95070
USA
Tel: +1-408-867-8884
FAX: +1-408-867-4272
E-mail: us@sumerain.com

HONGKONG SUMERAIN SANITARY INDUSTRY CO..LIMITED [ASIA]

Adresse: Raum 1018, HOLLYWOOD PLAZA 610 NATHAN Strasse MONGKOK, KL
Fabrik Adresse: Shuikou Industrieller Park, Kaiping Stadt, Guangdong Provinz, China (Mainland)
Tel: +86-750-2731579
Fax: +86-750-2715258
Web: www.sumerain.com
E-mail: supports@sumerain.com