ASSEMBLY INSTRUCTION
INSTRUCTIONS DE MONTAGE

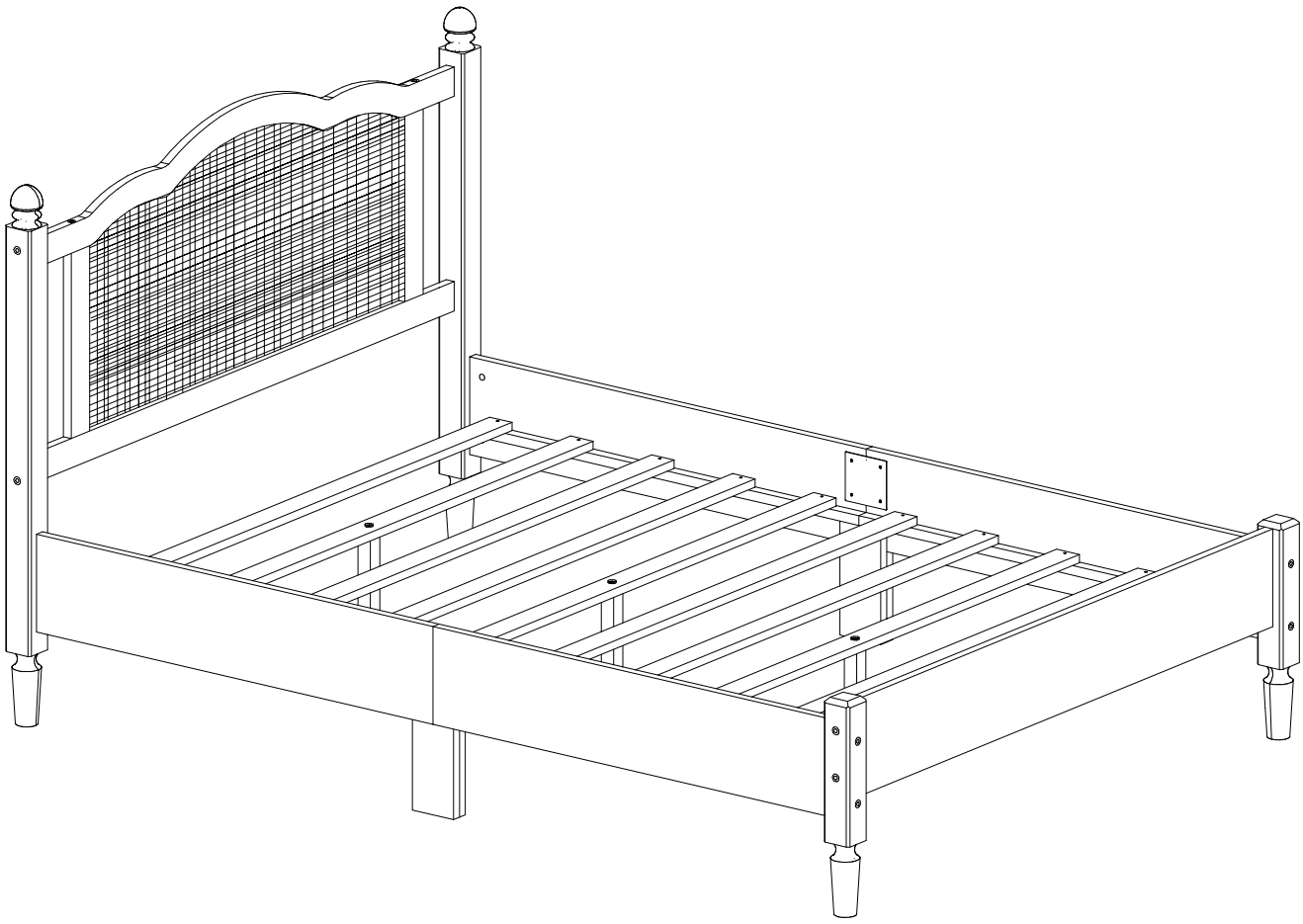

ASSEMBLY INSTRUCTION
INSTRUCTIONS DE MONTAGE

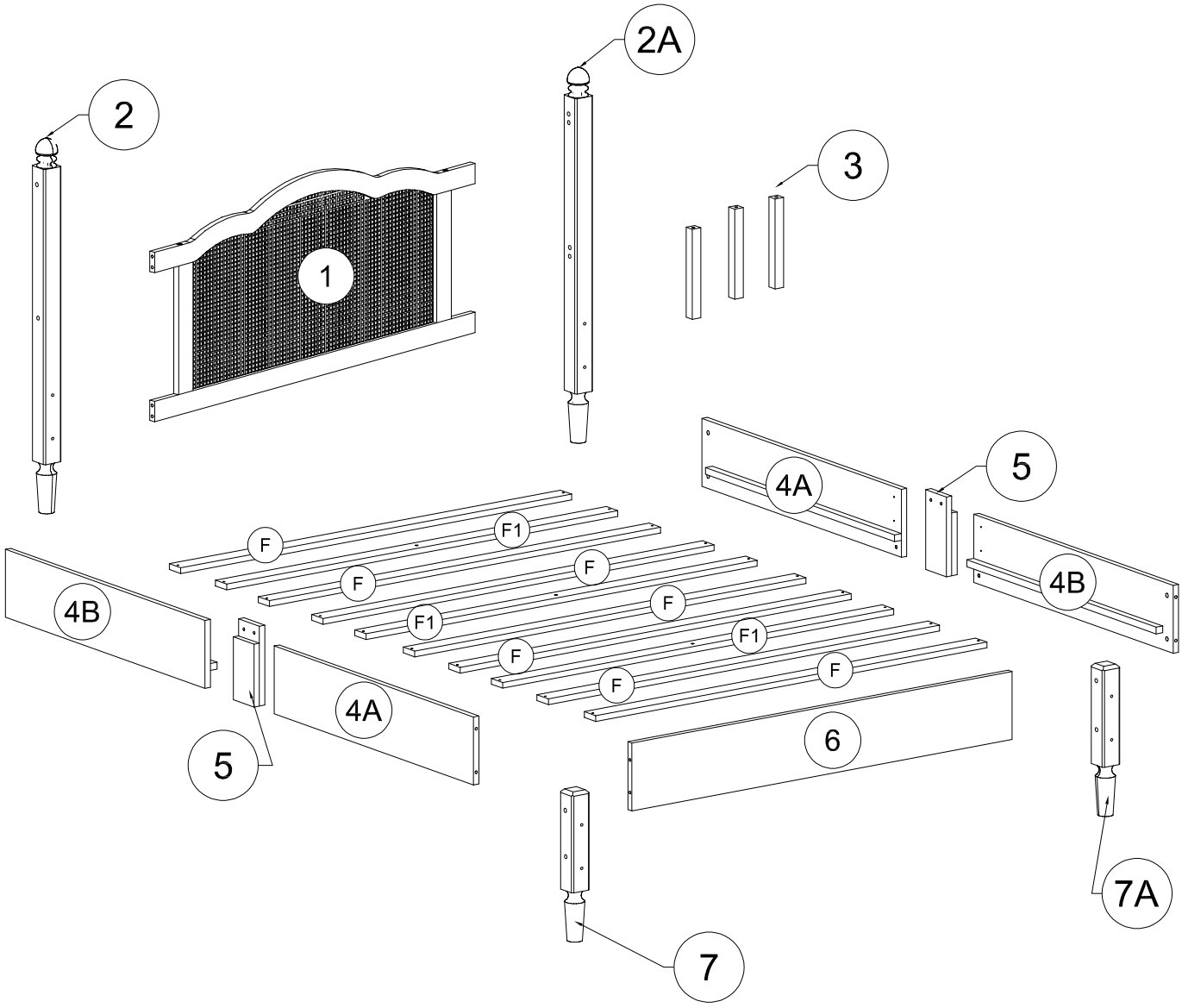

Part List
Liste des pièces

1 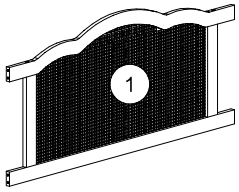 Headboard - 1pc Tête de lit - 1pièces	2 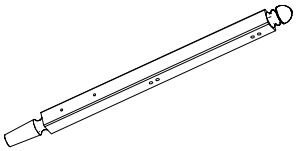 Leg - 1pc Jambe - 1pièces	2A 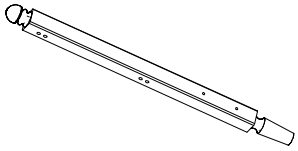 Leg - 1pc Jambe - 1pièces
3 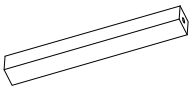 Legs - 3pcs Jambes - 3pièces	4A 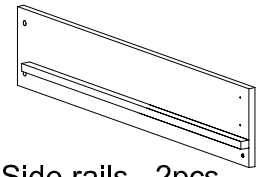 Side rails - 2pcs Barrières latérales - 2pièces	4B 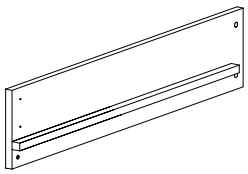 Side rails - 2pcs Barrières latérales- 2pièces
5 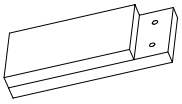 Legs - 2pcs Jambes - 2pièces	6 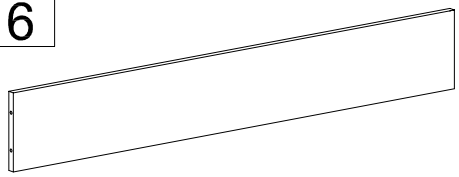 Footboard - 1pc Marchepied - 1pièces	7 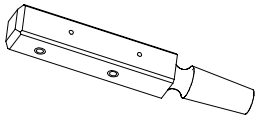 Leg - 1pc Jambe - 1pièces
7A 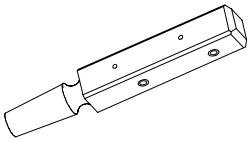 Leg - 1pc Jambe - 1pièces	F 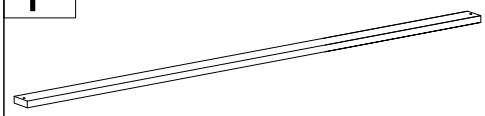 Slats - 7pcs Lattes - 7pièces	F1 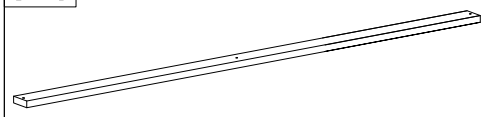 Slats - 3pcs Lattes - 3pièces

Hardware List
Liste du matériel

A 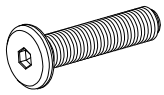 1/4" x 30mm Hex-Head bolts 7pcs Boulons à tête hexagonale 1/4" x 30 mm 7pièces	B 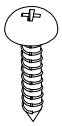 #4 x 15 mm Wood Screws 16pcs Vis à bois n° 4 x 15 mm 16pièces	C 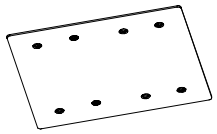 iron plate 2pcs plat en fer 2pièces
D 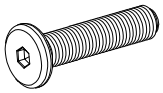 1/4" x 100mm Hex-Head bolts 16pcs Boulons à tête hexagonale 1/4" x 100mm 16pièces	E 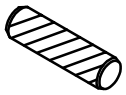 Ø8 x 30 mm Wood dowel 4pcs Cheville en bois Ø8 x 30 mm 4pièces	G 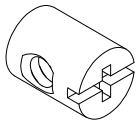 1/4" x 15mmHorizontal -Hole bolts 16pcs Boulons à trou horizontal 1/4" x 15 mm 16pièces
H  #4 x 30 mm Wood Screws 20pcs Vis à bois n° 4 x 30 mm 20pièces	I 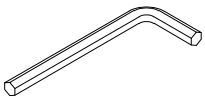 Allen Key 1pcs Clé Allen 1pièces	

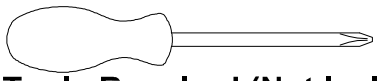

Assembly Tools Required (Not Included)
Outils d'assemblage requis (non inclus)

STEP 1: Following below illustration:
ÉTAPE 1 : Suivez l'illustration ci-dessous :

A	B	C
	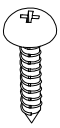	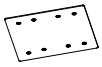
4pcs	16pcs	2pcs

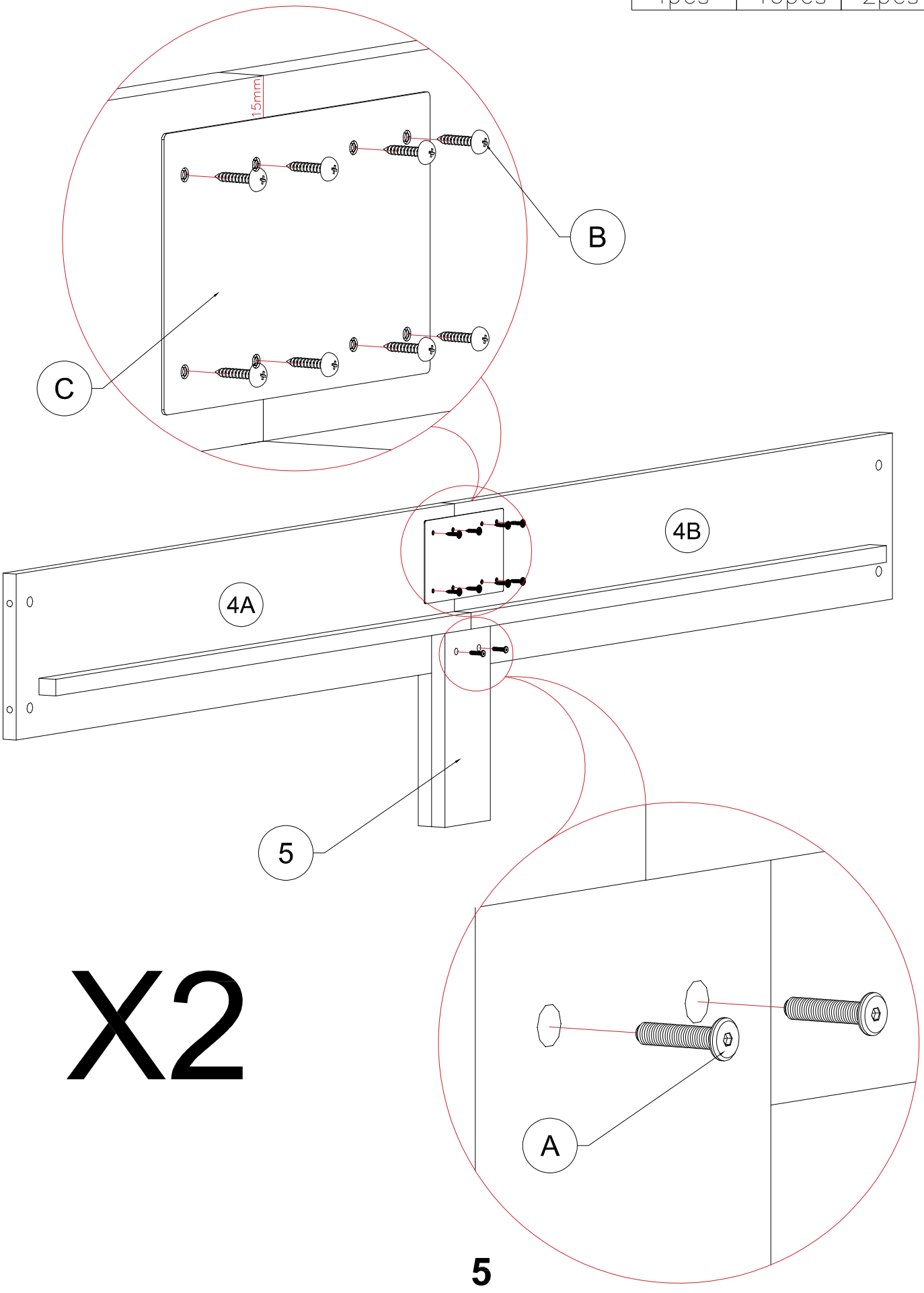

X2

STEP 2: Following below illustration:

ÉTAPE 2 : Suivez l'illustration ci-dessous :

G	D	E
		
4pcs	4pcs	4pcs

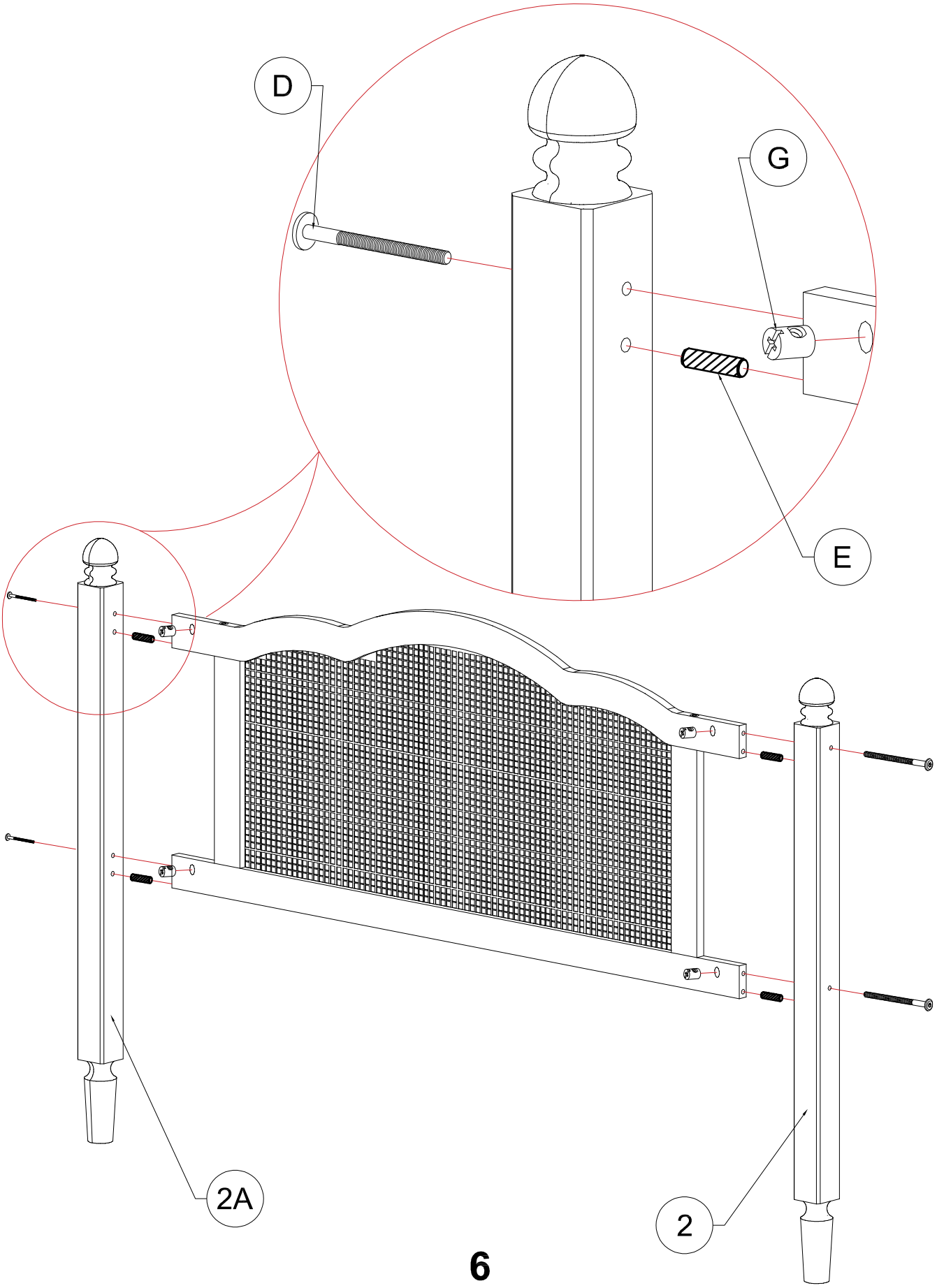

STEP 3: Following below illustration:

ÉTAPE 3 : Suivez l'illustration ci-dessous :

G	D
	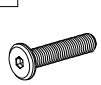
4pcs	4pcs

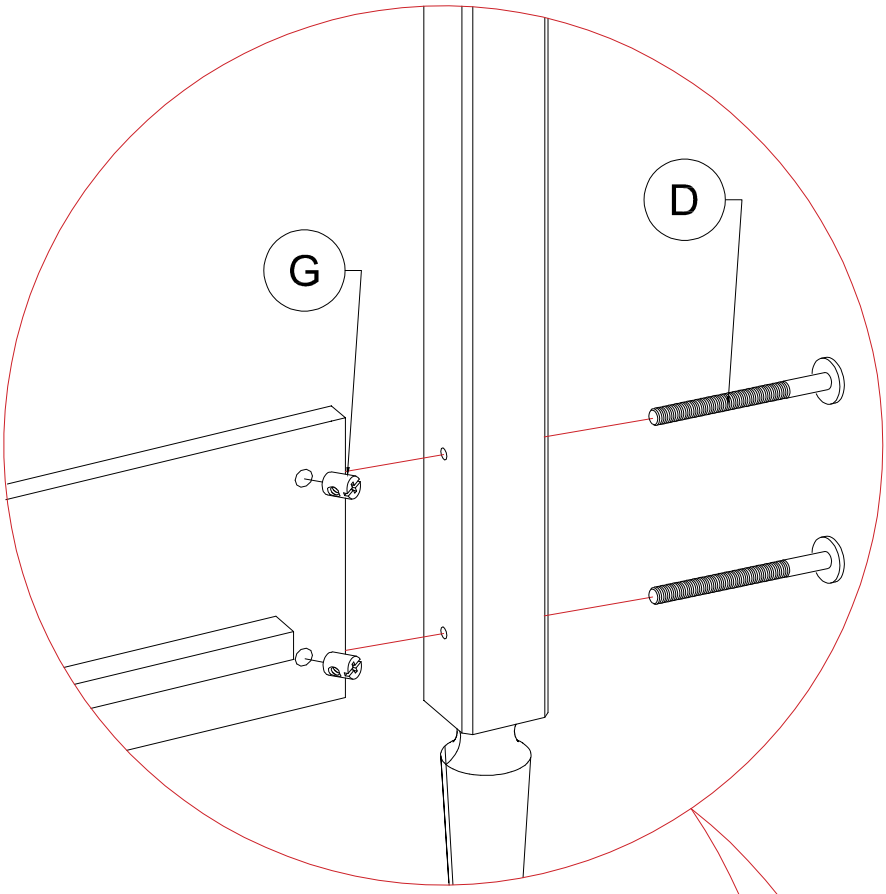

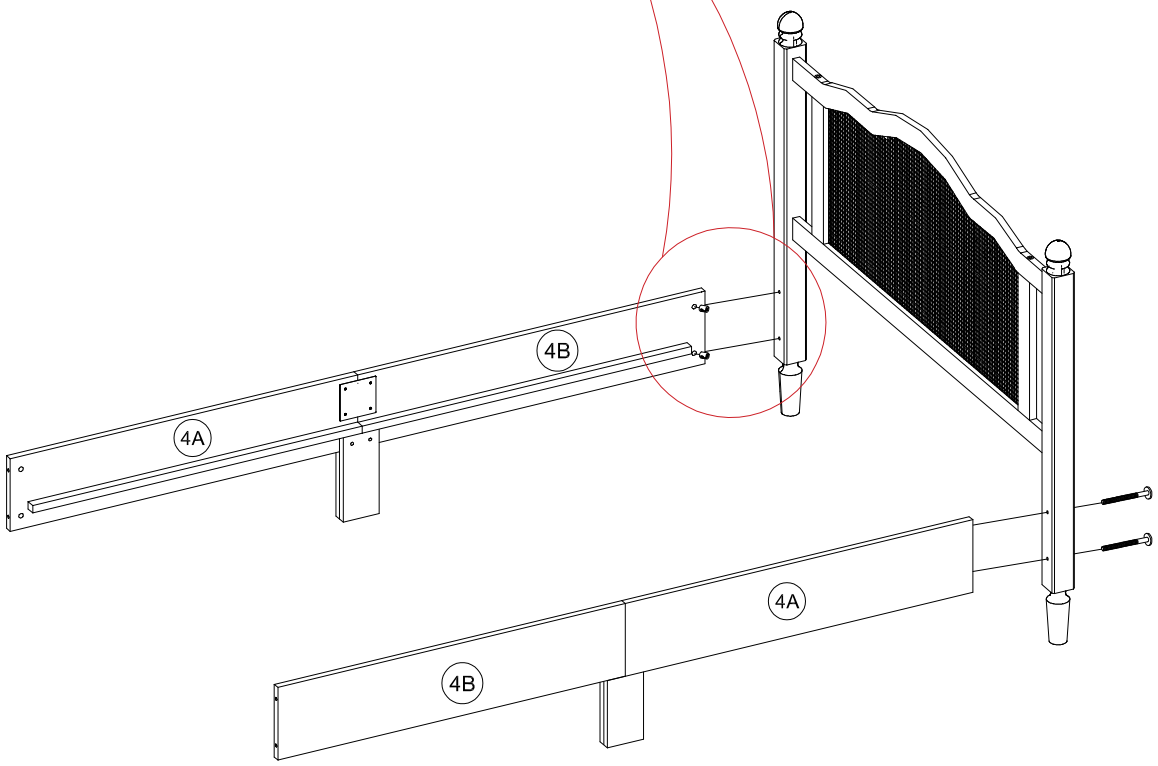

STEP 4: Following below illustration:

ÉTAPE 4 : Suivez l'illustration ci-dessous :

G	D
	
4pcs	4pcs

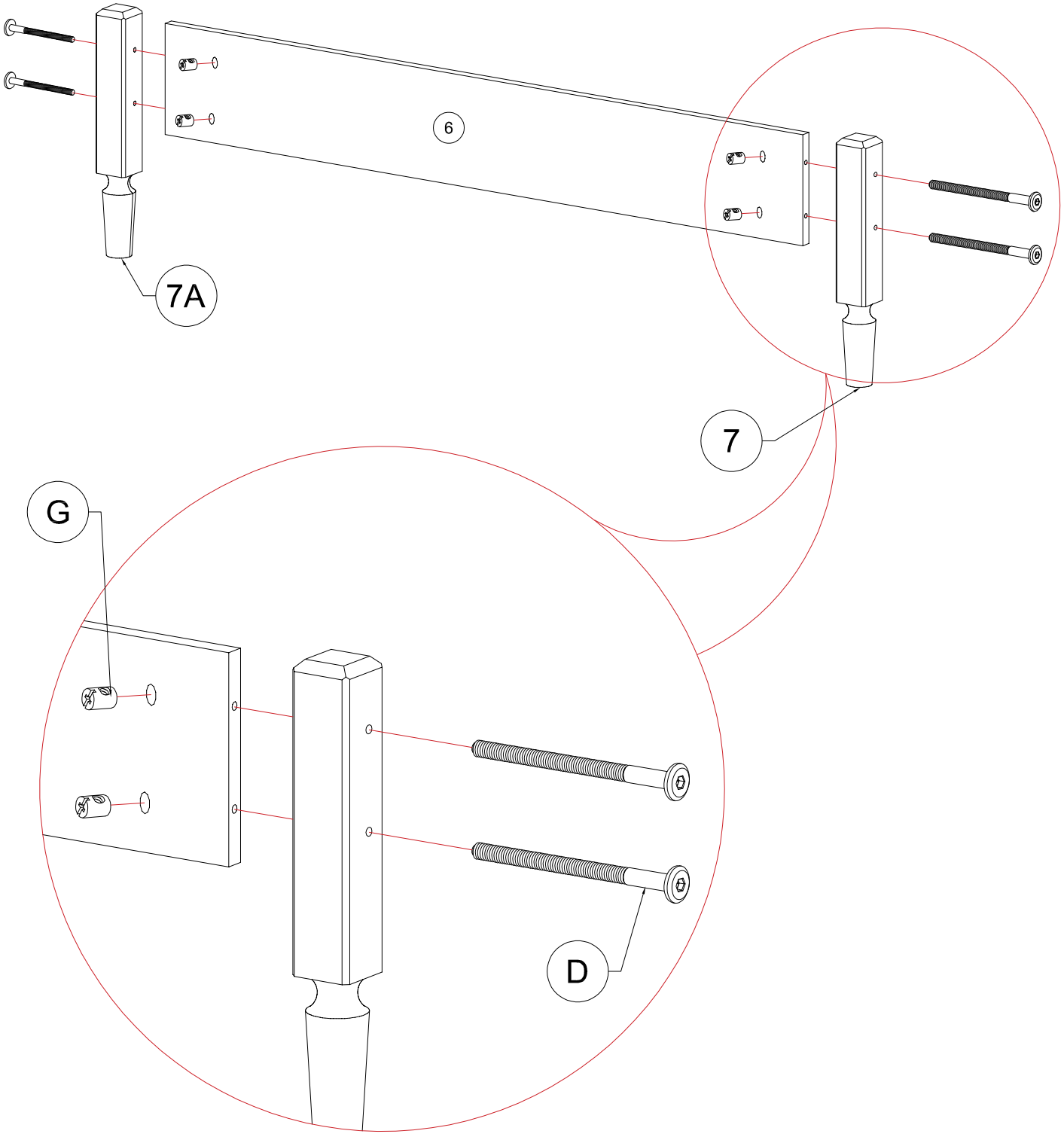

STEP 5: Following below illustration:

ÉTAPE 5 : Suivez l'illustration ci-dessous :

G	D
	
4pcs	4pcs

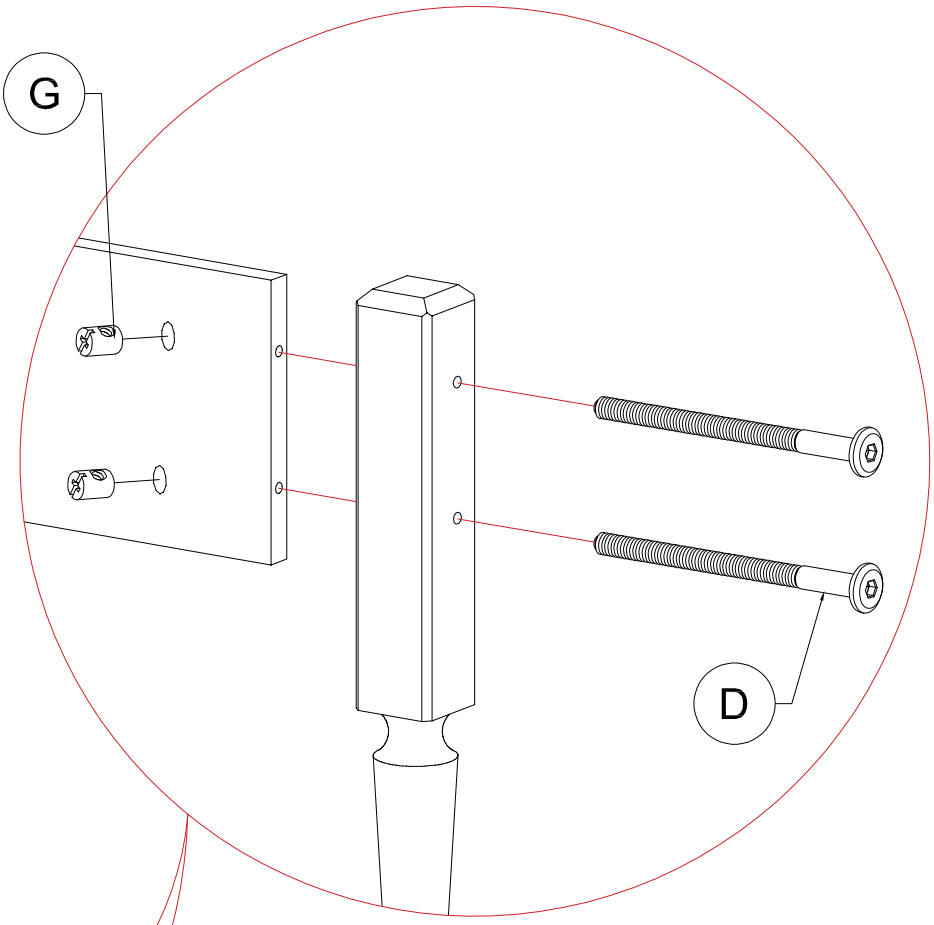

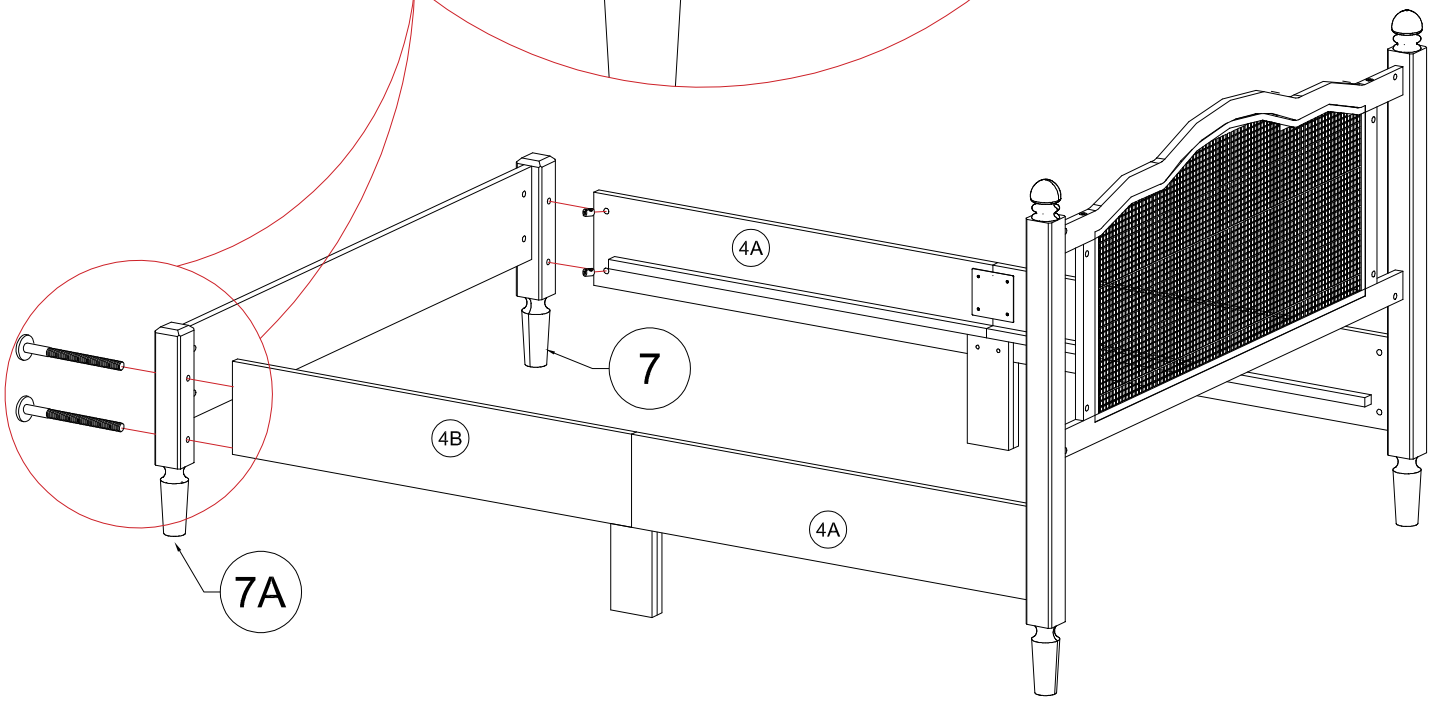

STEP 6: Following below illustration:

ÉTAPE 6 : Suivez l'illustration ci-dessous :

A	H
	
3pcs	20pcs

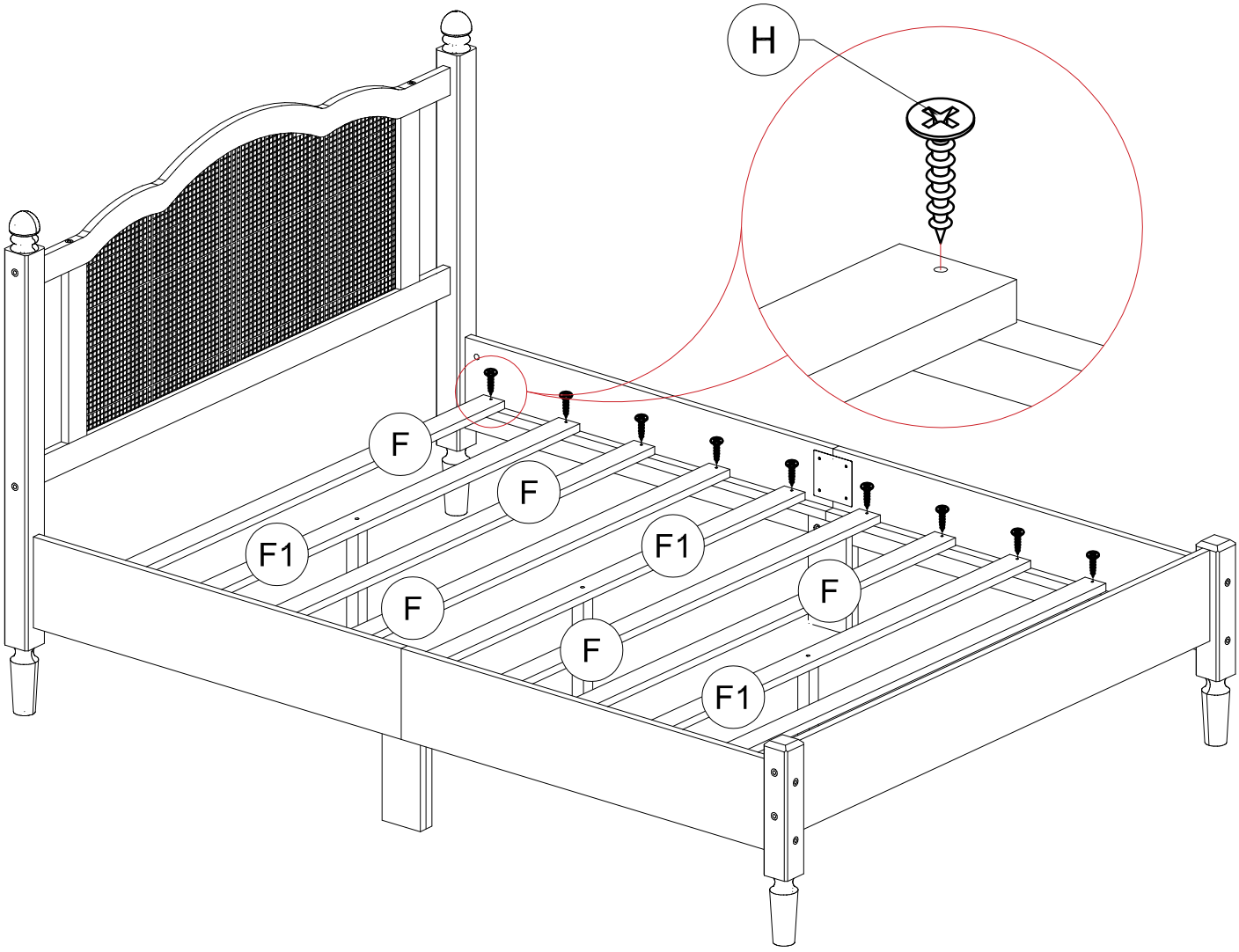

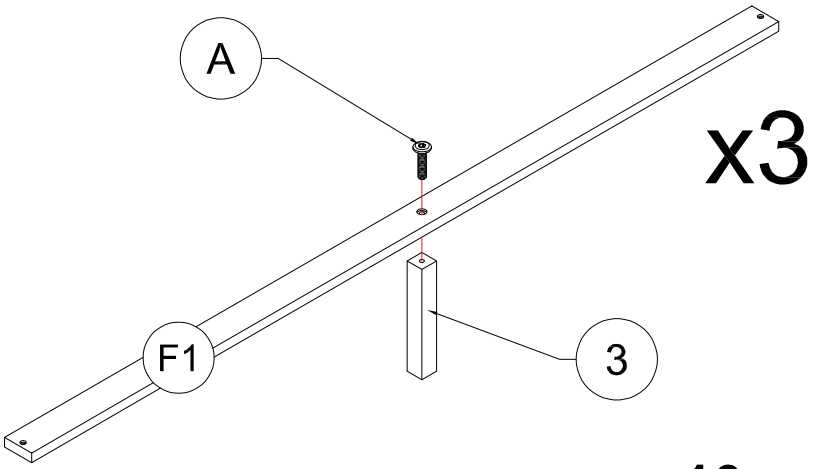

x3

FINISH

FINITION

