Installationsanleitung
Installation Instruction
Instruction d'installation

SKU: W5305P587544 / W5305P587545
SKU: W5305P587546 / W5305P587547

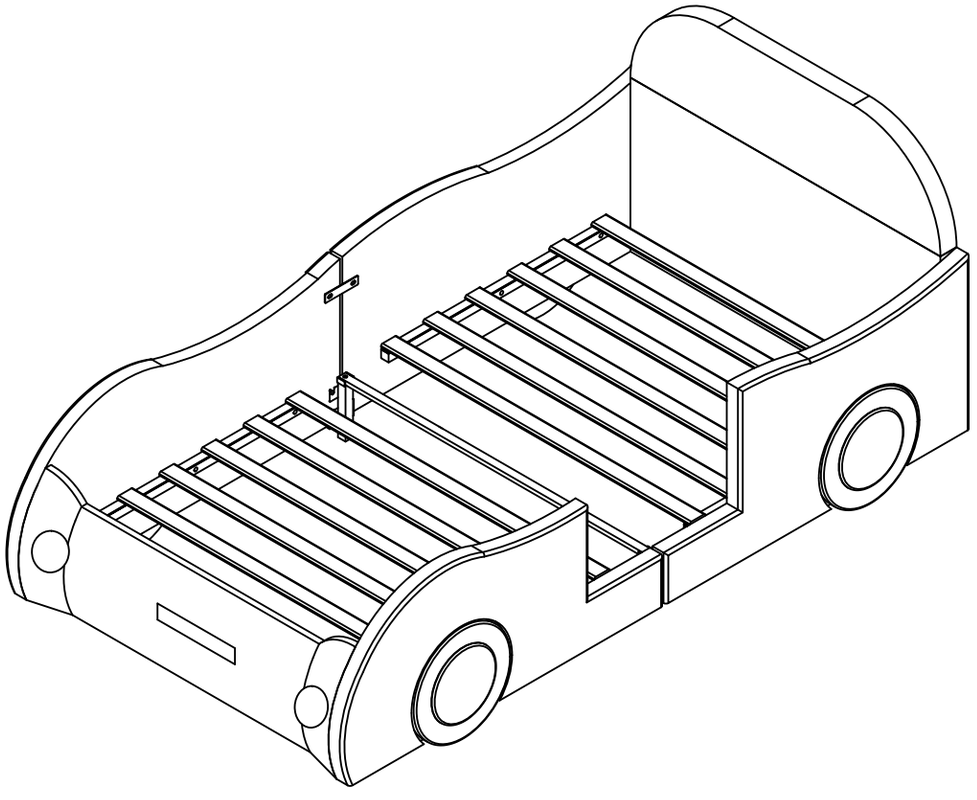

DE:Unser Produkt wird Ihnen in 2 Paketen geliefert. Die Lieferzeiten dieser 2 Pakete können abweichen, bitte haben Sie etwas Geduld und vielen Dank für Ihr Verständnis.
UK:Our product will be delivered to you in 2 packages. The delivery times of these 2 packages may differ, please be patient and thank you for your understanding.
FR:Notre produit vous sera livré en 2 colis.Les délais de livraison de ces 2 colis peuvent différer, soyez patient et merci pour votre compréhension.

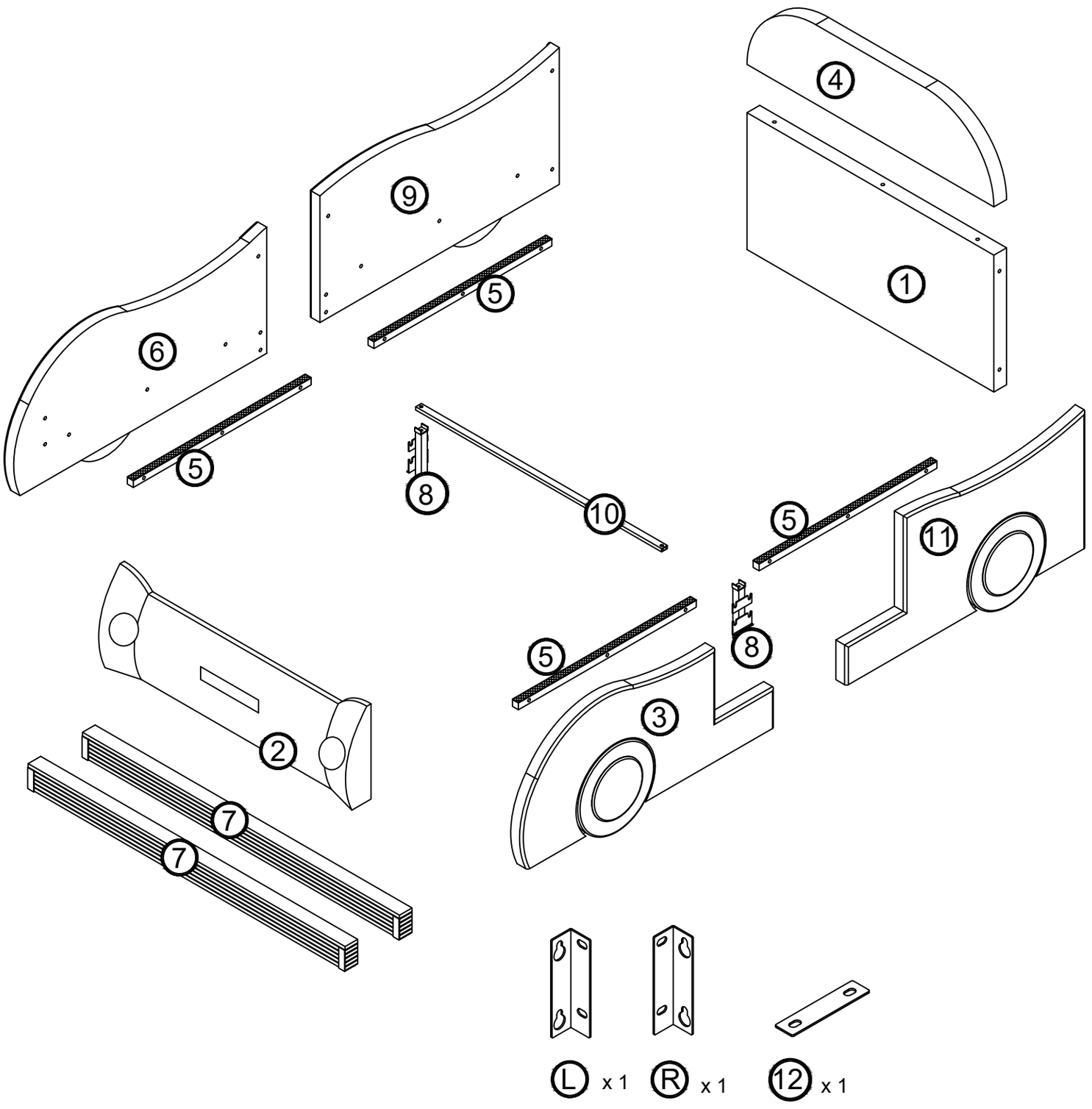
4
9
1
5
6
5
8
10
5
11
5
8
3
2
7
7
L x 1
R x 1
12 x 1

W5305P587544 / W5305P587546

① 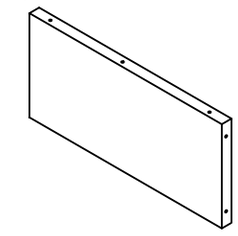 x 1	② 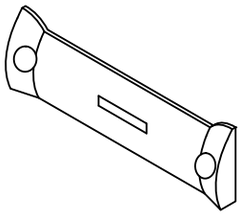 x 1	④ 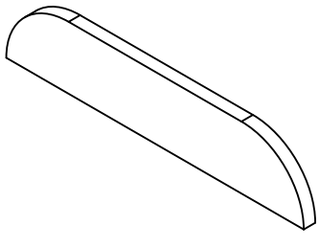 x 1	⑤ 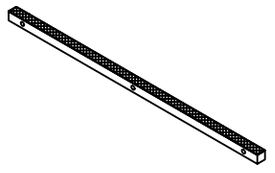 x 4
⑦ 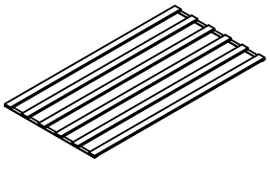 x 2	⑩ 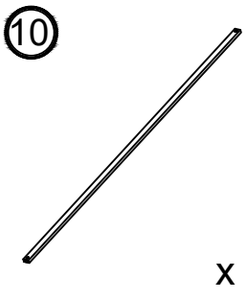 x 1	⑧  x 2	⑫ 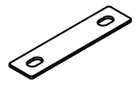 x 1
Ⓛ  x 1	Ⓡ  x 1		

 A M8x25 x 20	 B M8x45 x 12	 C M8x38 x 7	 D x 7	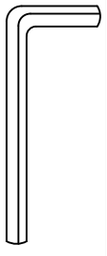 E M8 x 1	 F 4x25 x 8	 G x 1

W5305P587545 / W5305P587547

③ 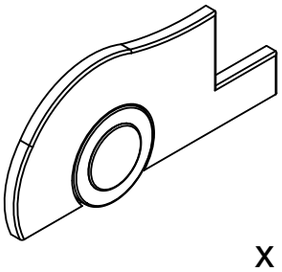 x 1	⑥ 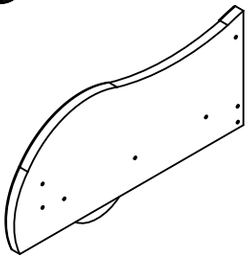 x 1	⑨ 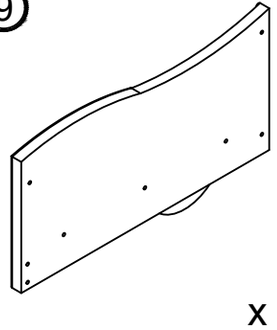 x 1	⑪ 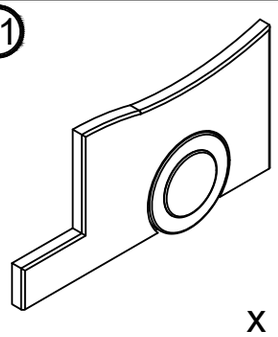 x 1

1

C M8x38 x3

D x3

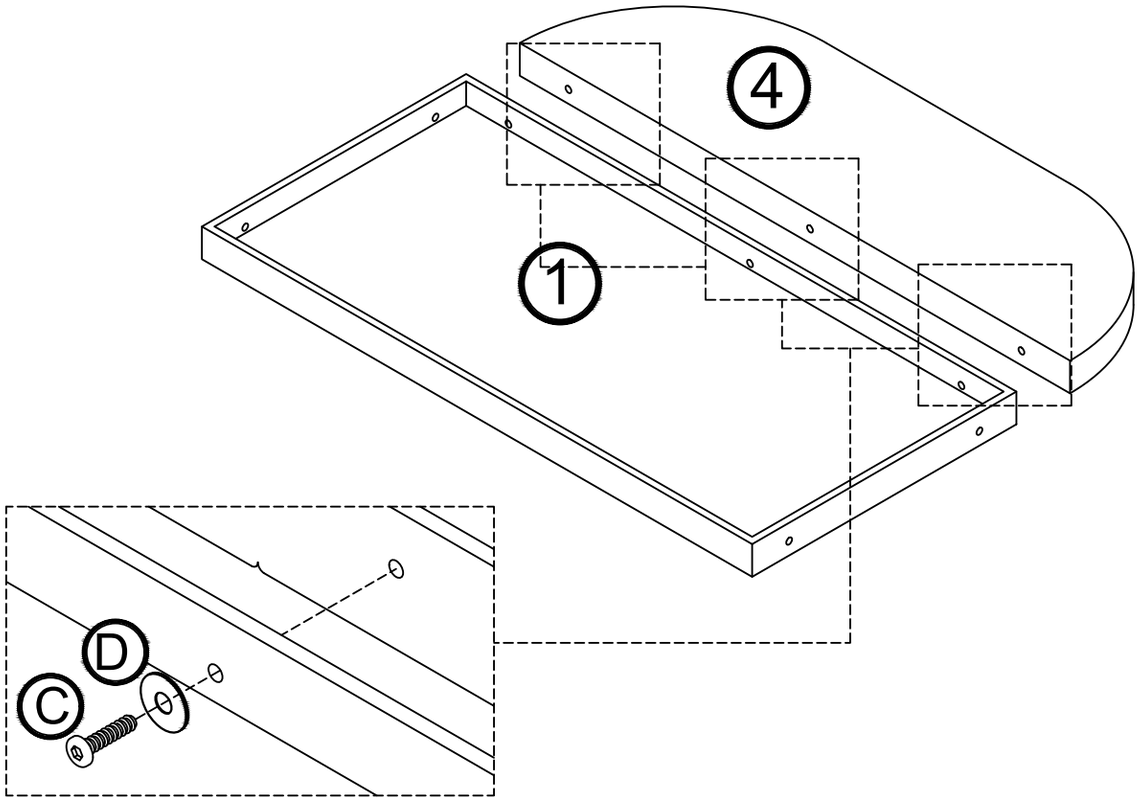

2

A M8x25 x4

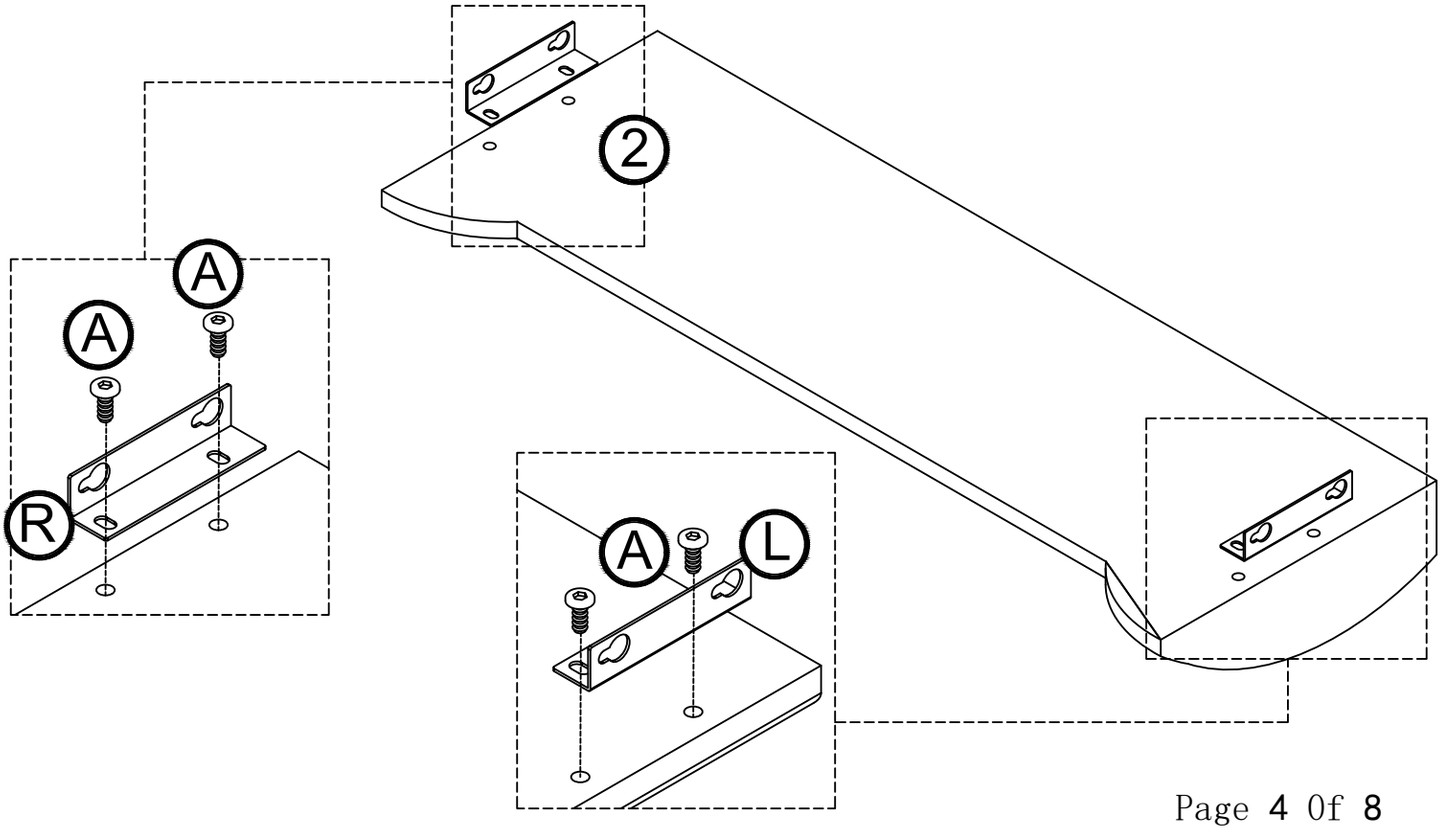

3

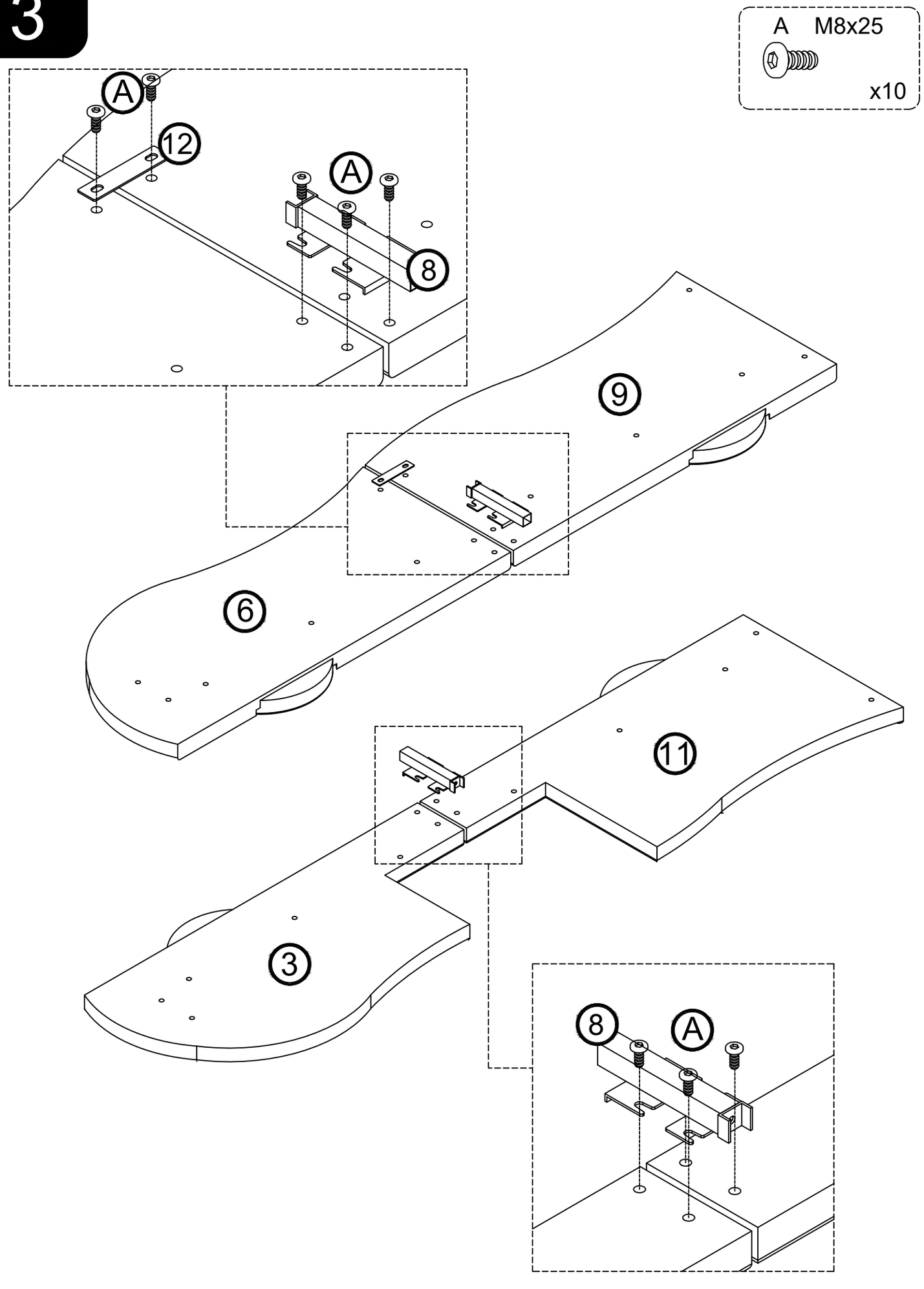

3

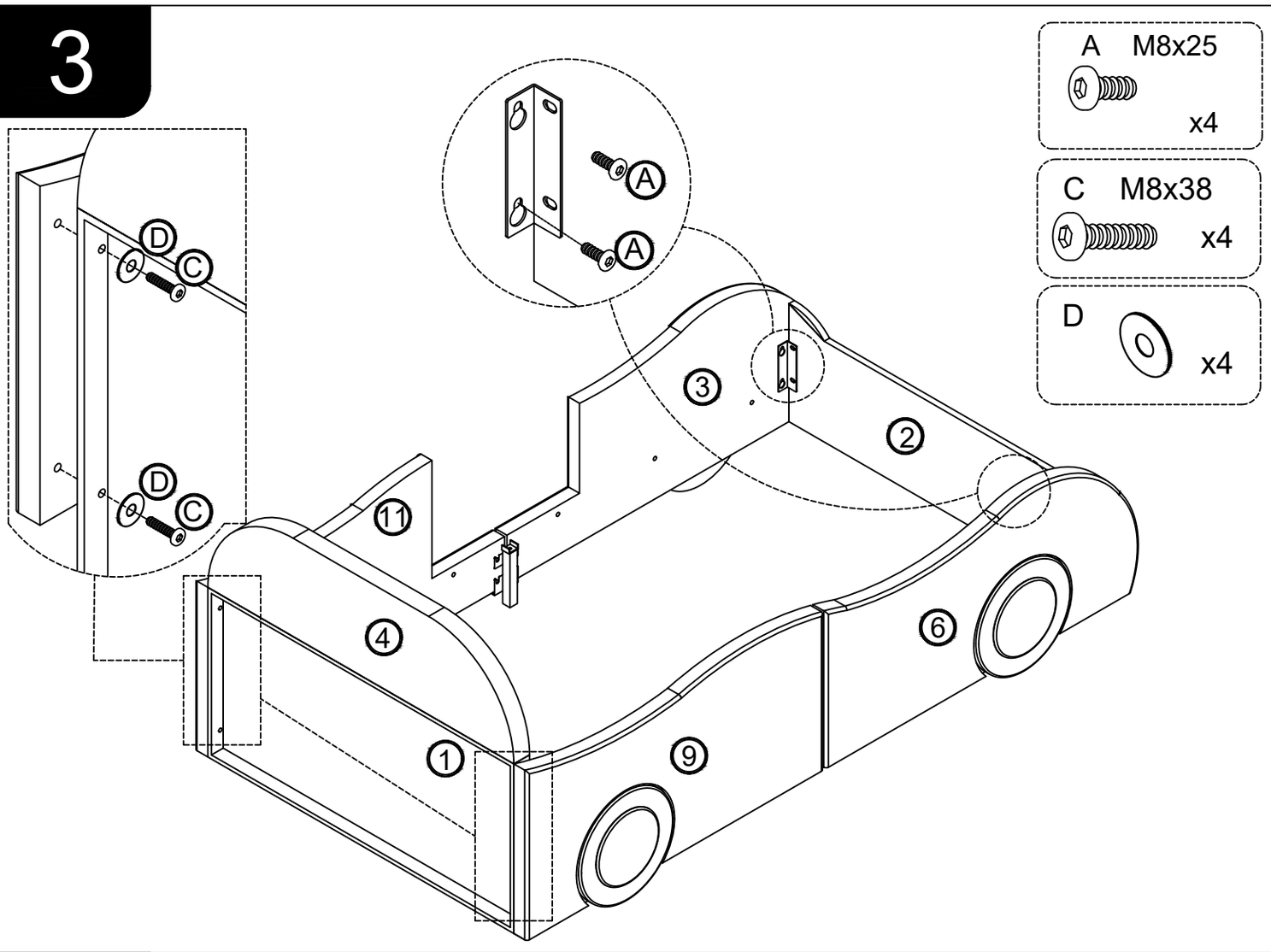

4

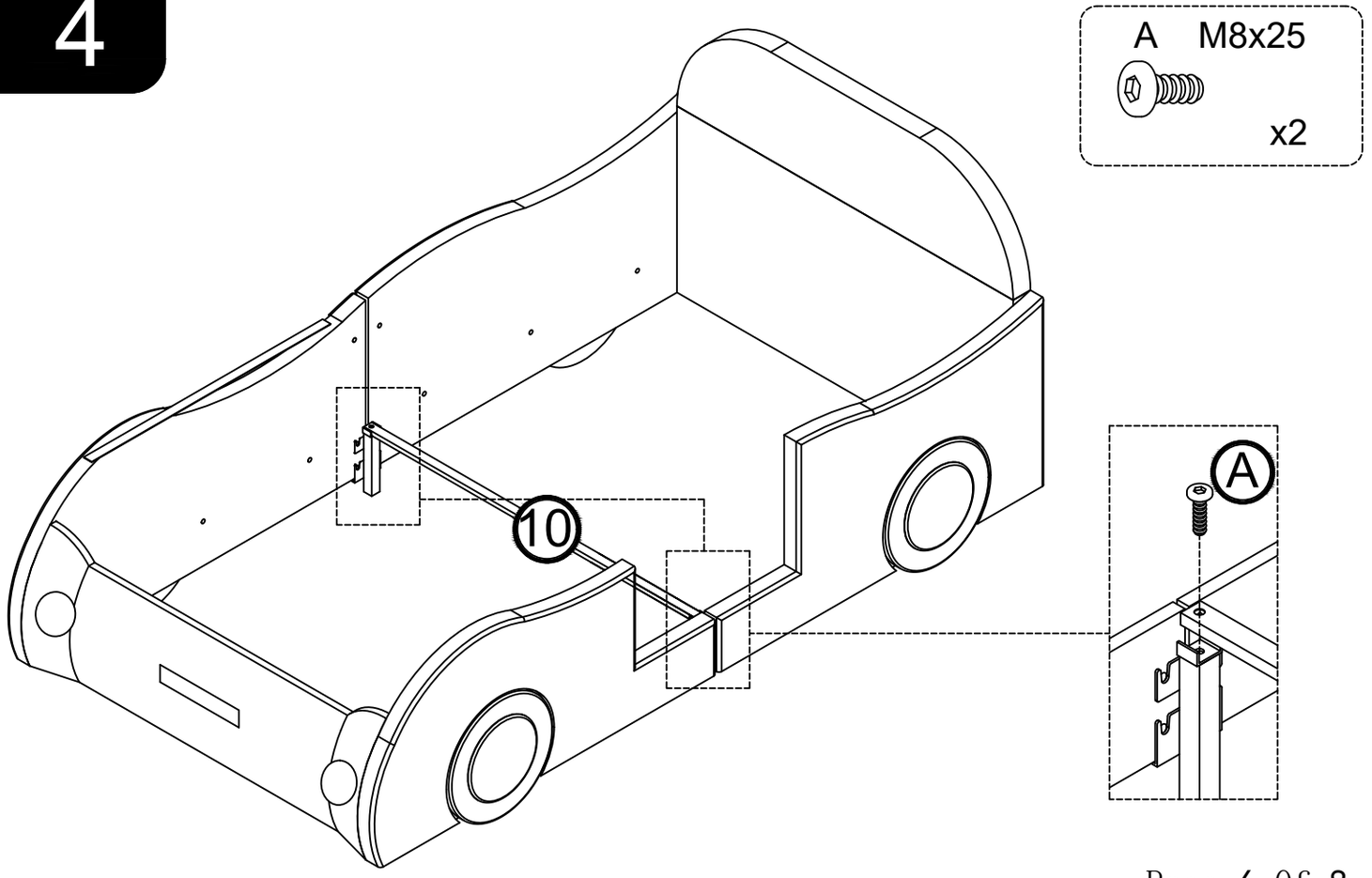

5

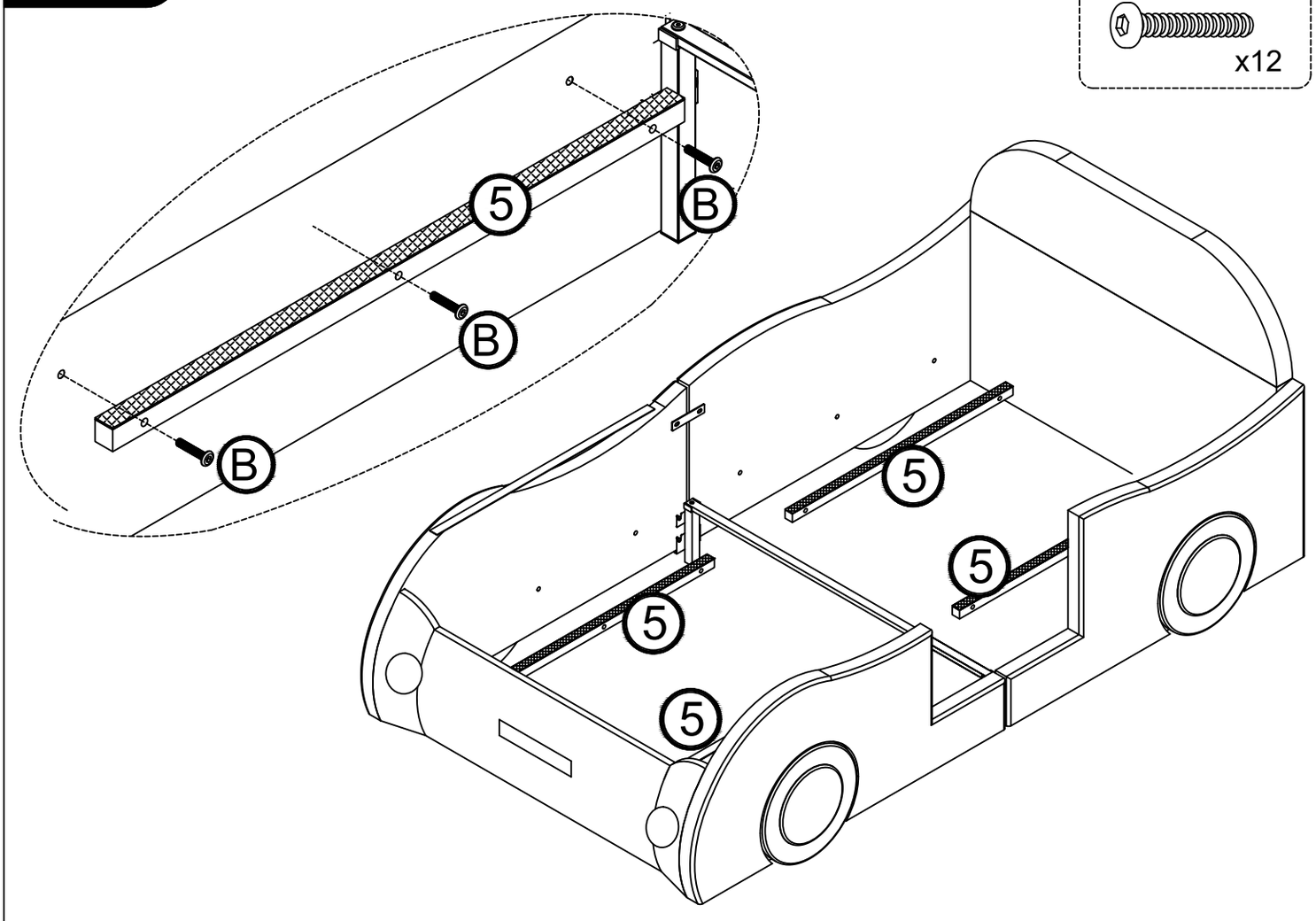

6

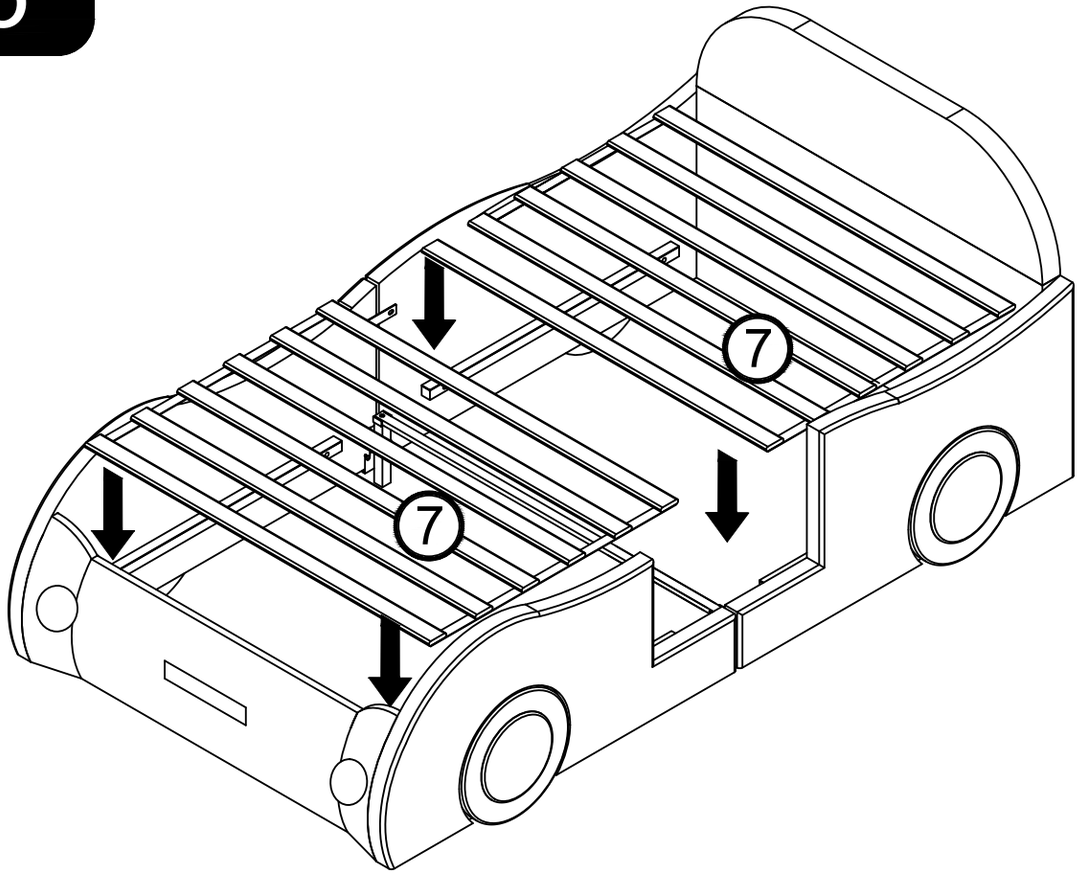

7

F 4x25

x8

