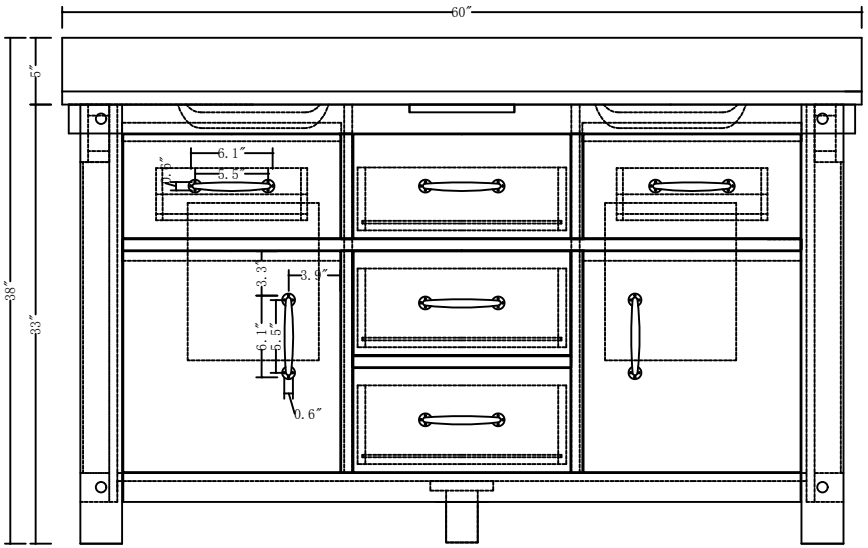
60″
5″
38″
33″
6.1″
5.5″
3.3″
3.9″
6.1″
5.5″
0.6″

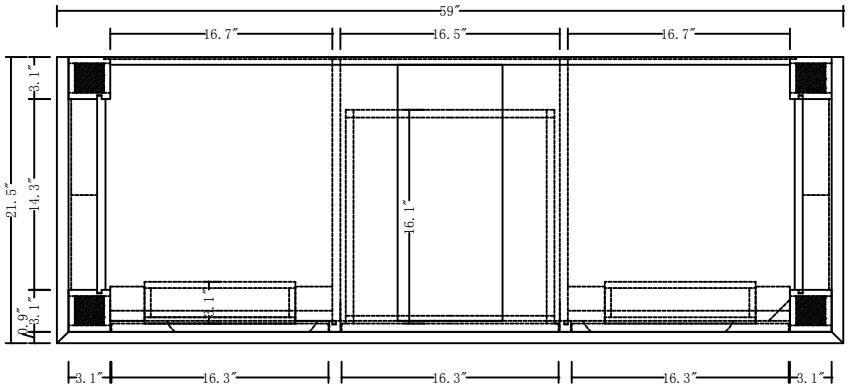
59″
16.7″
16.5″
16.7″
3.1″
21.5″
14.3″
16.1″
3.1″
0.9″
3.1″
3.1″
16.3″
16.3″
16.3″
3.1″

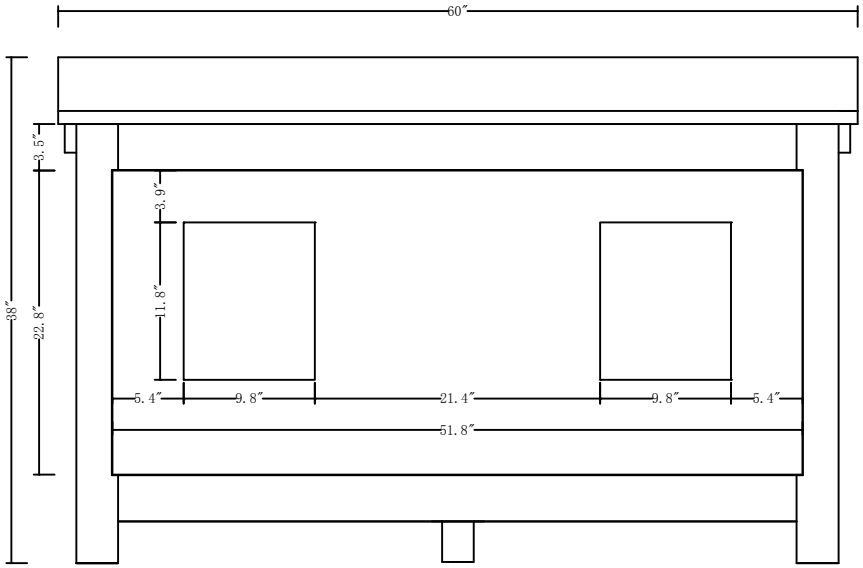
60″
3.5″
3.9″
38″
22.8″
11.8″
5.4″
9.8″
21.4″
9.8″
5.4″
51.8″

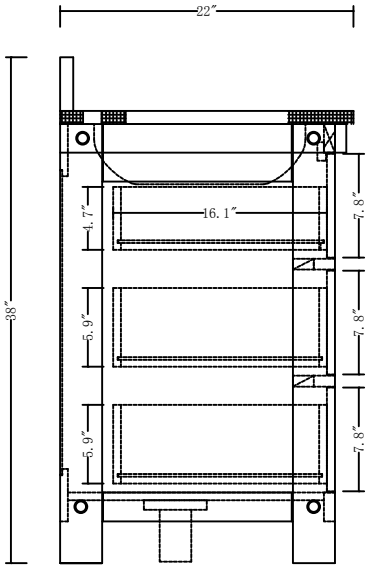
22″
38″
4.7″
16.1″
7.8″
5.9″
7.8″
5.9″
7.8″

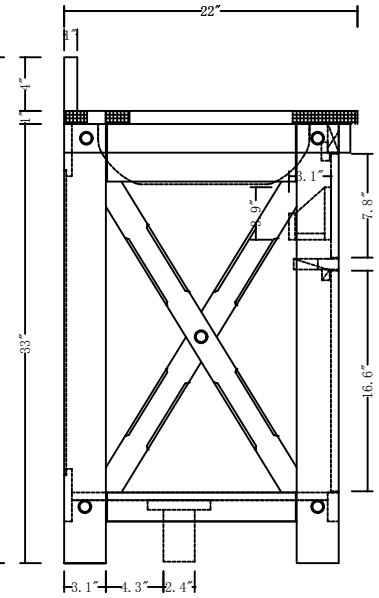
22″
4″
38″
33″
3.1″
3.9″
7.8″
16.6″
3.1″
4.3″
2.4″

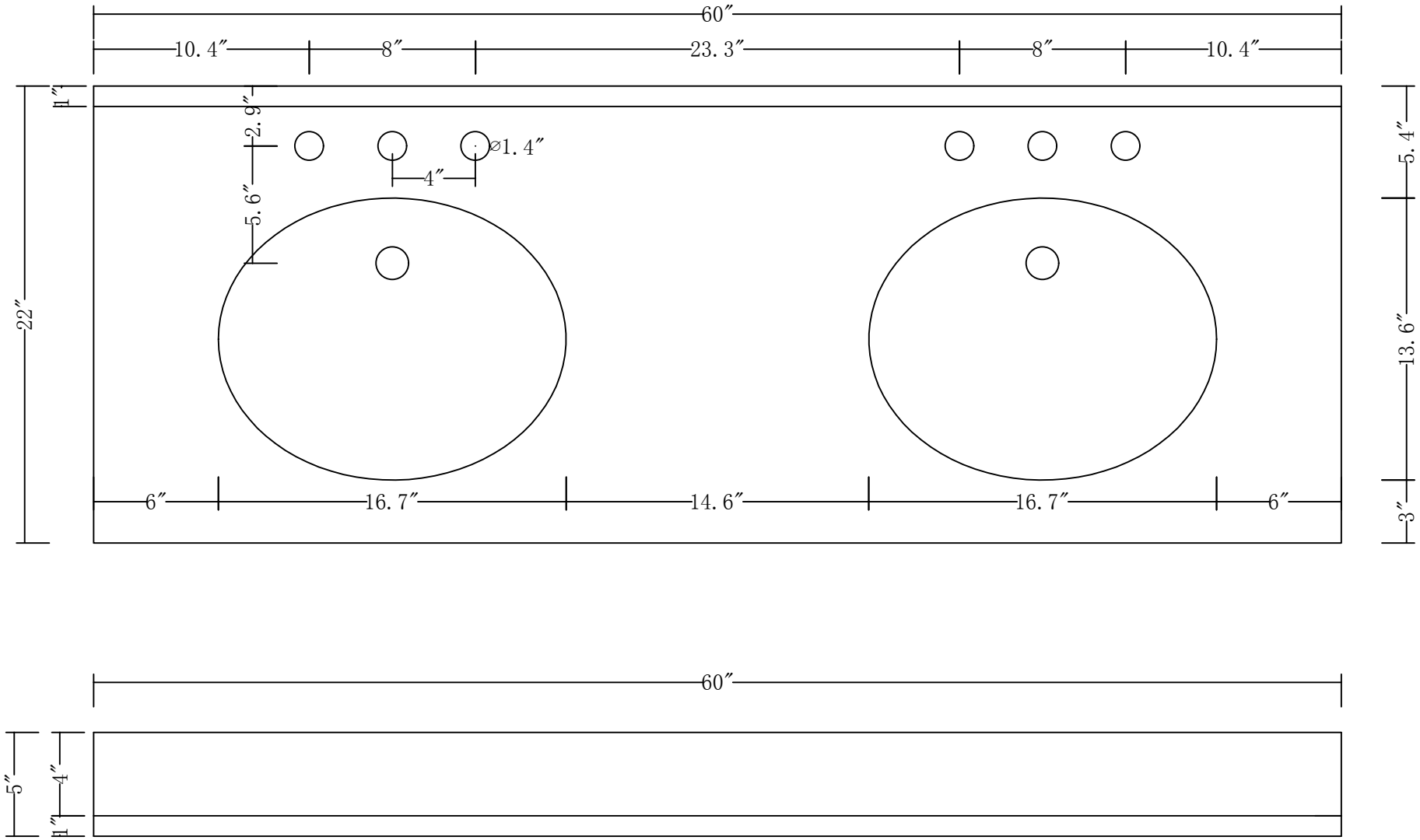
60″
10.4″
8″
23.3″
8″
10.4″
1″
2.9″
⌀1.4″
4″
5.6″
22″
5.4″
13.6″
3″
6″
16.7″
14.6″
16.7″
6″
60″
5″
4″
1″

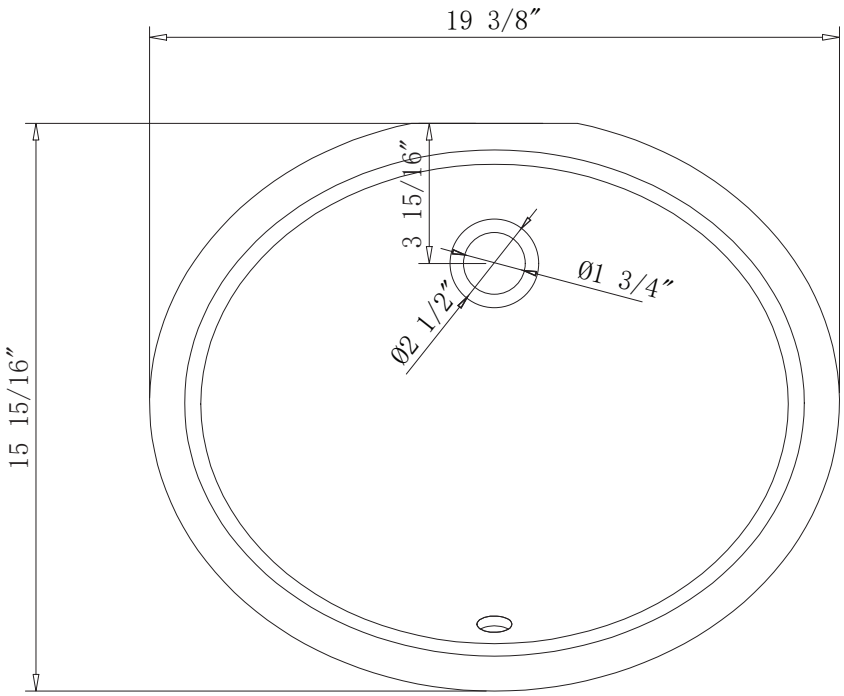
19 3/8″
3 15/16″
Ø1 3/4″
Ø2 1/2″
15 15/16″

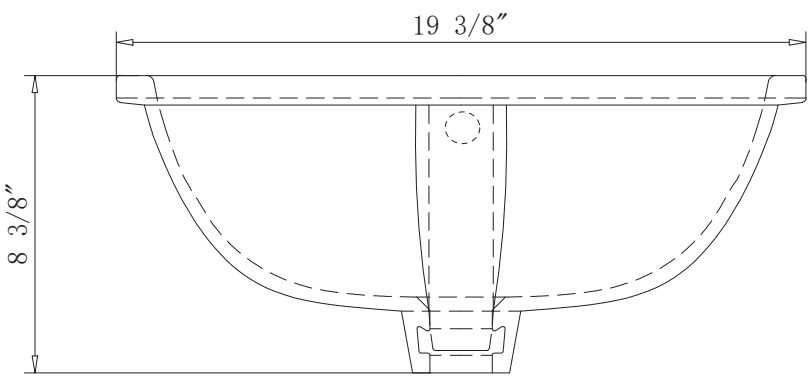
19 3/8″
8 3/8″

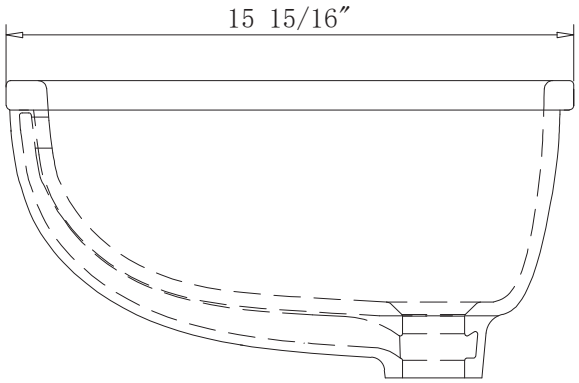
15 15/16″

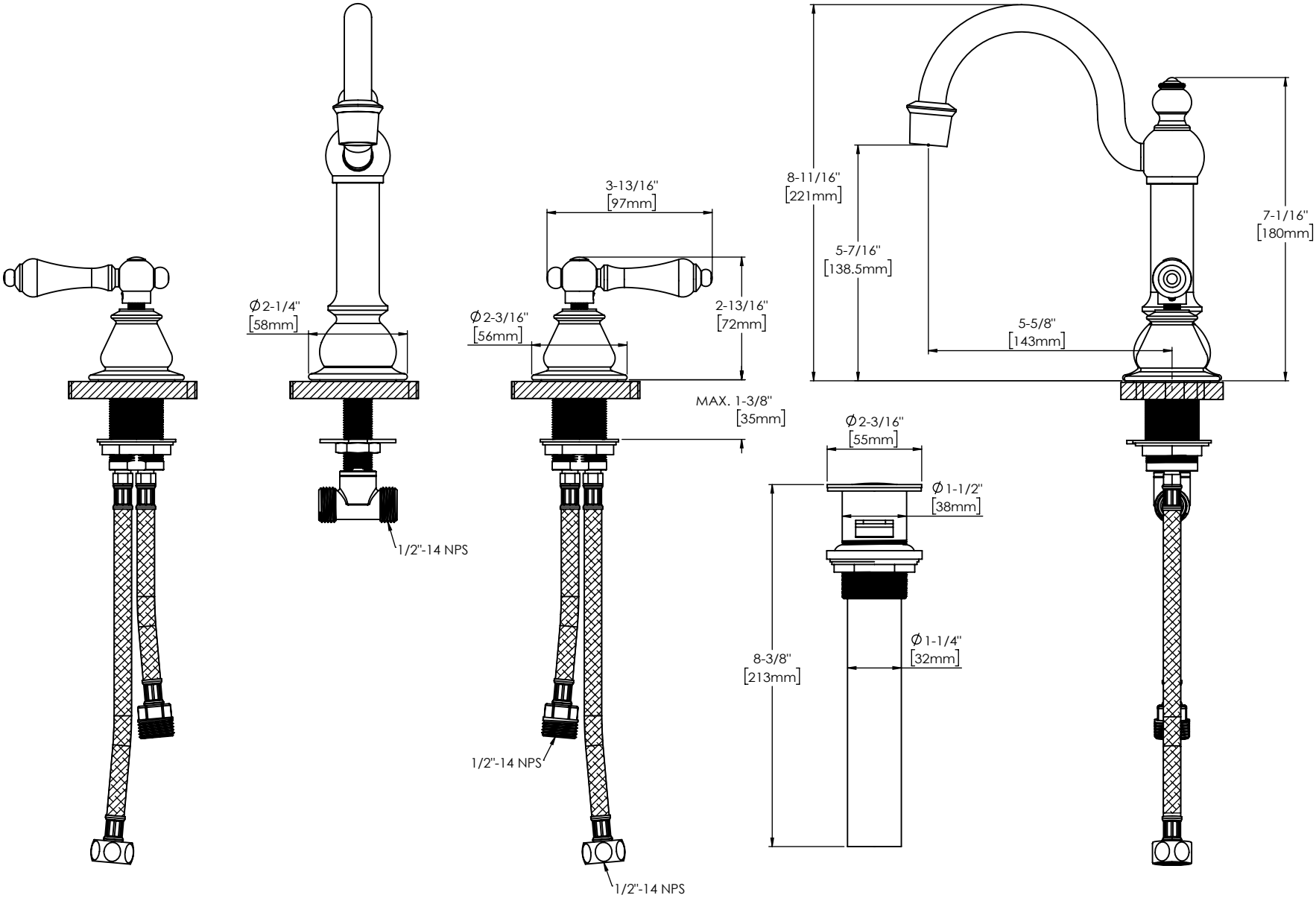
Ø2-1/4"
[58mm]
1/2"-14 NPS
3-13/16"
[97mm]
Ø2-3/16"
[56mm]
2-13/16"
[72mm]
MAX. 1-3/8"
[35mm]
1/2"-14 NPS
1/2"-14 NPS
8-11/16"
[221mm]
5-7/16"
[138.5mm]
5-5/8"
[143mm]
7-1/16"
[180mm]
Ø2-3/16"
[55mm]
Ø1-1/2"
[38mm]
Ø1-1/4"
[32mm]
8-3/8"
[213mm]