Installation & Assembly

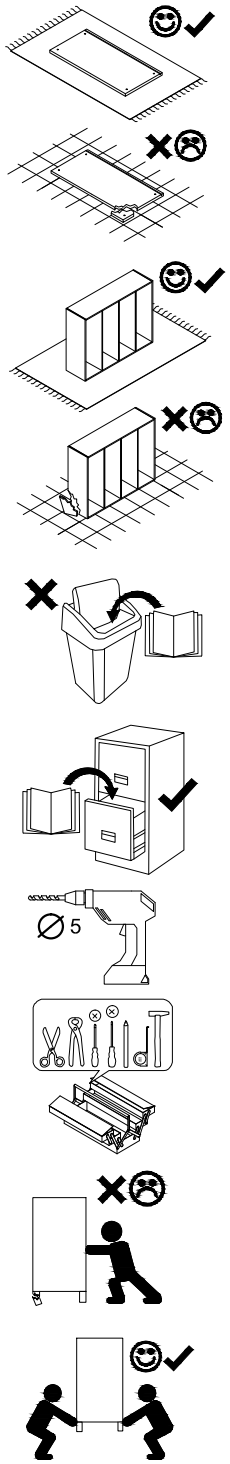

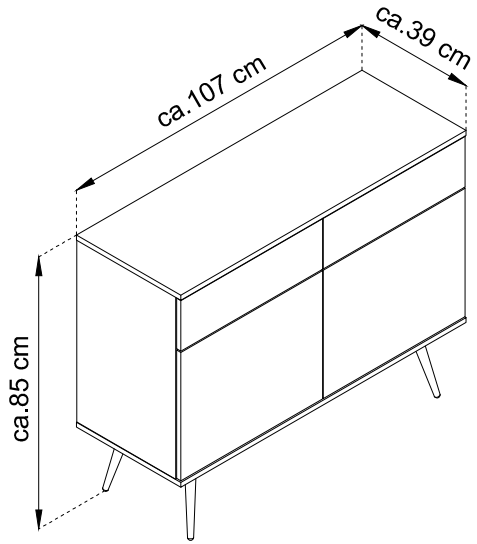

(D) Montageanleitung
(FR) Notice de montage
(NL) Handleiding voor de montage
(CZ) Montážní návod
(HU) Szerelési útmutató
(TR) Montaj talimati

(GB) Assembly Instructions
(IT) Istruzioni di montaggio
(PL) Instrukcja montażu
(SK) Návod na montáž
(RO) Instructiuni de montaj
(RU) Инструкции по монтажу

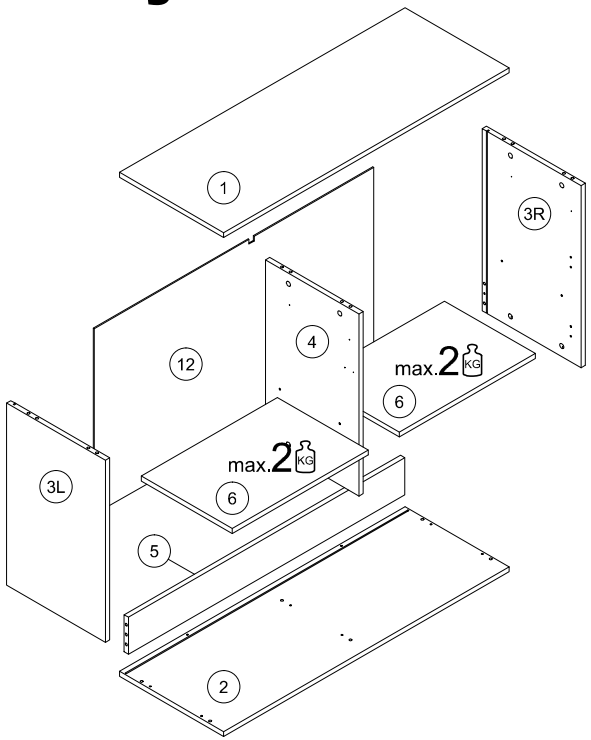

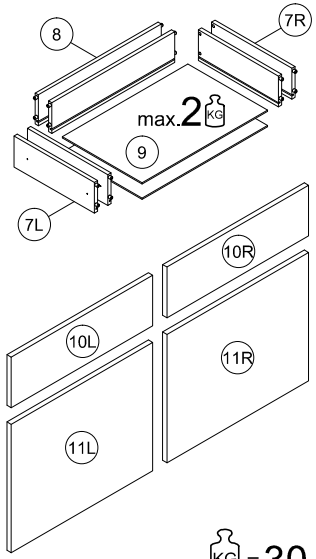

max. KG = 30 kg.

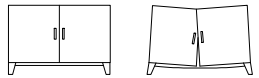

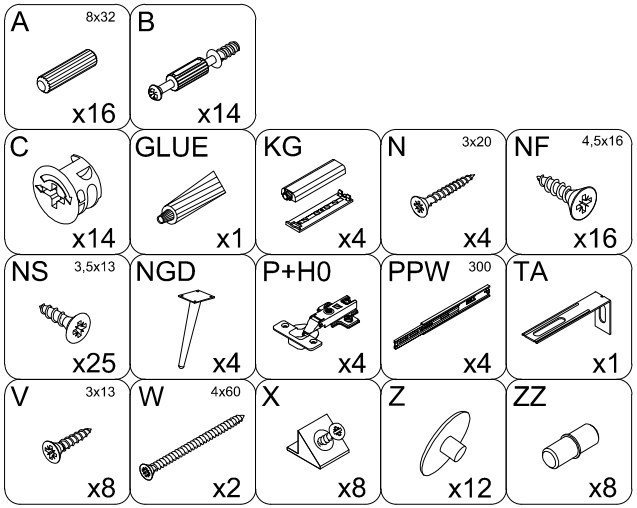

					2 / 2
1	1068	390	16	x1	2 / 2
2	1068	390	16	x1	2 / 2
3L	590	370	16	x1	2 / 2
3R	590	370	16	x1	2 / 2
4	590	350	16	x1	2 / 2
5	1034	120	16	x1	2 / 2
6	509	340	16	x1	2 / 2
7L	300	100	12	x2	2 / 2
7R	300	100	12	x2	2 / 2
8	460	100	12	x2	2 / 2
9	470	298	2.5	x2	2 / 2
10L	164	530	16	x1	2 / 2
10R	164	530	16	x1	2 / 2
11L	416	530	16	x1	2 / 2
11R	416	530	16	x1	2 / 2
12	602	1046	2.5	x1	2 / 2

Uwaga. Upomenini. Achtung. Attention. Caution. Attenzione.
Opgelet. BHHMaHMe. Atentie. Upozornenie. Dikkat

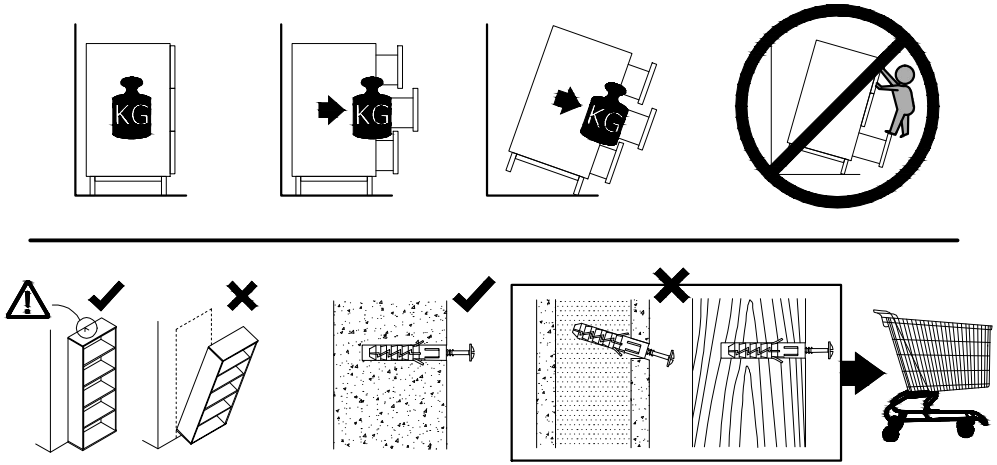

PL	Mocowanie do ściany jest jednocześnie zabezpieczeniem przed przewróceniem - koniecznie zamontować! Do niektórych rodzajów ścian koniecznie zastosować specjalne kołki mocujące.
CZ	Montáž na stěnu slouží jako ochrana proti převrhnutí - bezpodmínečně umístěte! U některých typů stěn může být zapotřebí speciální hmoždinka!
DE	Wandbefestigung dient als Kippschutz - unbedingt anbringen! bei einigen Wandtypen kann ein Spezialdübelo erforderlich sein!
GB	The wall fastening serves to prevent tipping - be absolutley sure to mount it! For certain wall types, a special wall plug may be necessary!
FR	La fixation murale sert de protection contre le basculement - à installer impérativement! Pour certains types de murs il faut des chevilles spéciales!
NL	De muurbevestiging is ook een anti-kantelbeveiliging - moet worden gemonteerd! Voor bepaalde soorten muren is het nodig speciale bevestigingspluggen te gebruiken.
IT	Il fissaggio alla parete serve da protezione anti-ribaltamento-attaccarla assolutamente! Per alcune strutture di parete può essere necessario un tassello speciale!
HU	A terméket a falhoz kel rögzíteni, különben az felborulhat! Eyges faltípusoknál speciális tiplit kell használni!
RU	Обязательно установите крепление на стене во избежание опрокидывания! Для некоторых типов стен может потребо- ваться специальный дюбель!
RO	Sistemul de fixare la perete servește ca protecție la răsturnare - de montat obligatoriu! Pentru unele tipuri de pereți este posibil să fie necesar un diblu special!
SK	Upevnenie ne stenu slúži ako ochrana proti prevráteniu - bezpodmienečne použite! Pre niektoré druhny stein môže byt' potrebná špecialna hmoždinka!
TR	Duvardaki sabitleme, devrilmeye karşı bir emniyet tedbiridir ve mutlaka monte edilmelidir! Bazi duvar tiplerinde bunun için özel bir dübel gerekli olabilir!

Uwaga. Upomenini. Achtung. Attention. Caution. Attenzione.
Opgelet. BHHMaHMe. Atentie. Upozornenie. Dikkat

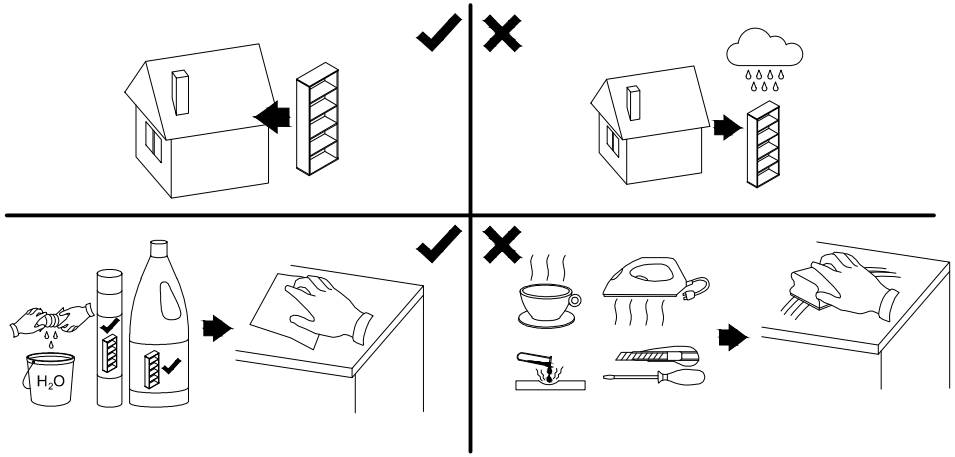

PL	Czyszczenie należy wykonać wyłącznie za pomocą ściereczki lub lekko nawilżonego ręcznika. Nie stosować środków czyszczących do szorowania.
CZ	Čistění je nutné vykonávat výhradně pomocí utěrky nebo lehce navlhčeného ručníku. Nepoužívejte čisticí prostředky obsahující abrazivní částice.
DE	Bitte nur mit einem Staubtuch oder leicht feuchtern Lappen reinigen. Keine scheuernden Putzmittel verwenden.
GB	Please only clean with a duster or damp cloth. Do no use any abrasive cleaners.
FR	Le nettoyage se fait uniquement á l'aide d'un torchon ou d'une serviette légèrement mouillée.
NL	Reinigen met een zachte doek of een licht vochtige doek. Geen schurende middelen gebruiken.
IT	Pulire esclusivamente con un panno o un asciugamano umido.
HU	A tisztítás kizárólag törlőruha vary enyhén nedvesített törölköző segítségével végezhető. Súroló hatású tisztítószereket nem szabad használni.
RU	Очищайте от пыли тряпкой или слегка влажной ветошью.Не допускается применение чистящих средств, не пред-назначенных для ухода за мебелью.
RO	Curățare trebuie effectuată numai cu o cârpă sau cu un prosop ușor umezit. Nu utilizați agenți de curățare abrazivi.
SK	Čistení je nutné vykonávat' výhradne pomocí utierky nebo l'ahko zvlhnutým ručníkom. Nepoužívajte čistiaci prostriedky obsahujúci abrazívni častice.
TR	Lütfen sadece bir toz beziyle veya hafif nemil yumuşak bir bezle siliniz. Aşindirici temizlik malzemeleri kullanmayiniz.

1

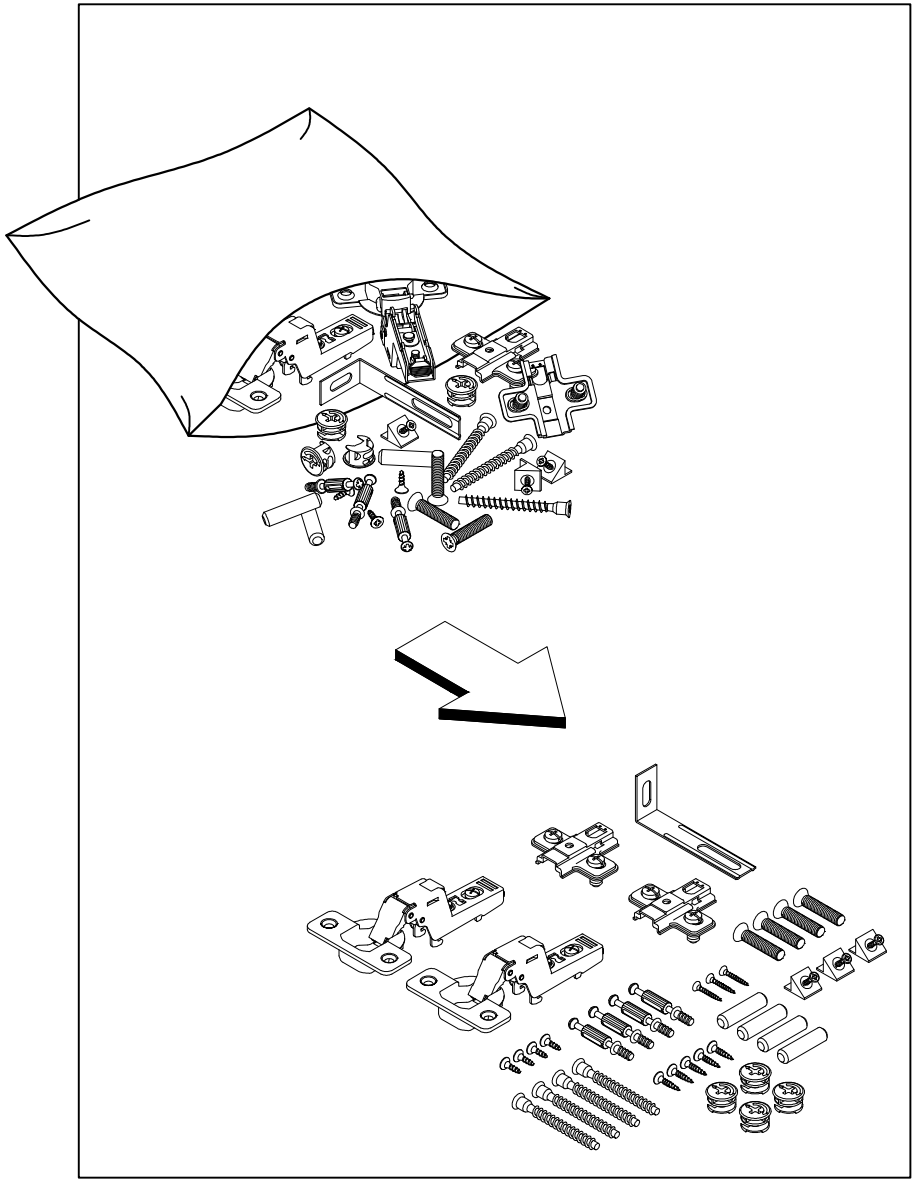

2

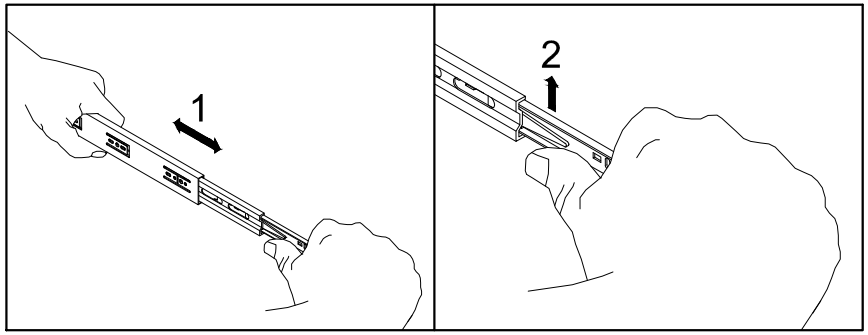

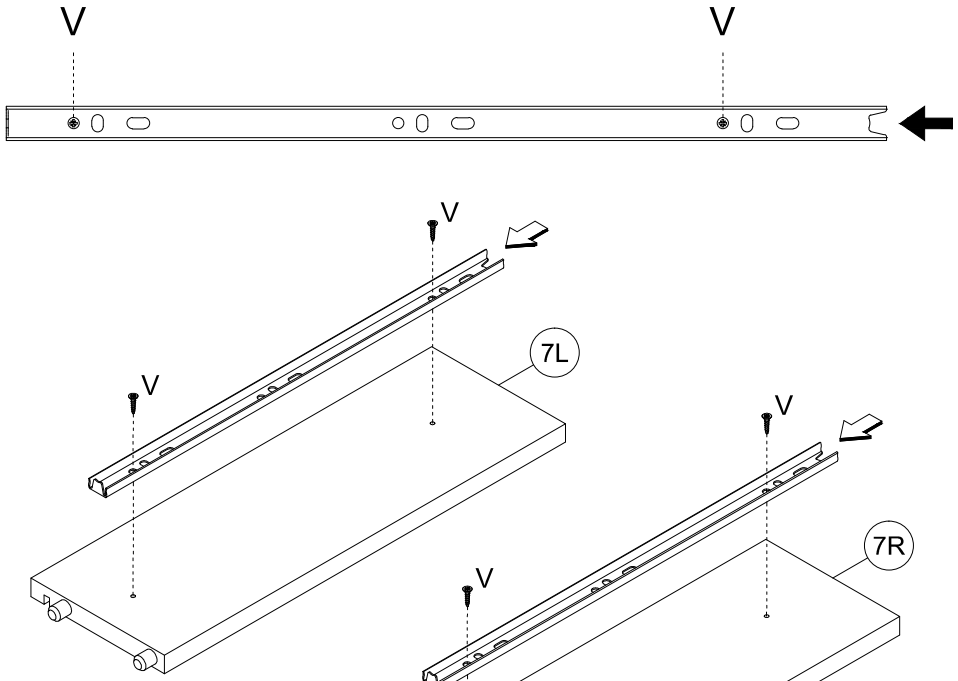

x2

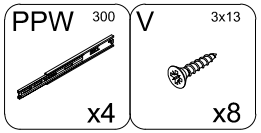

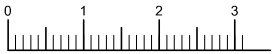

V		1:1

3

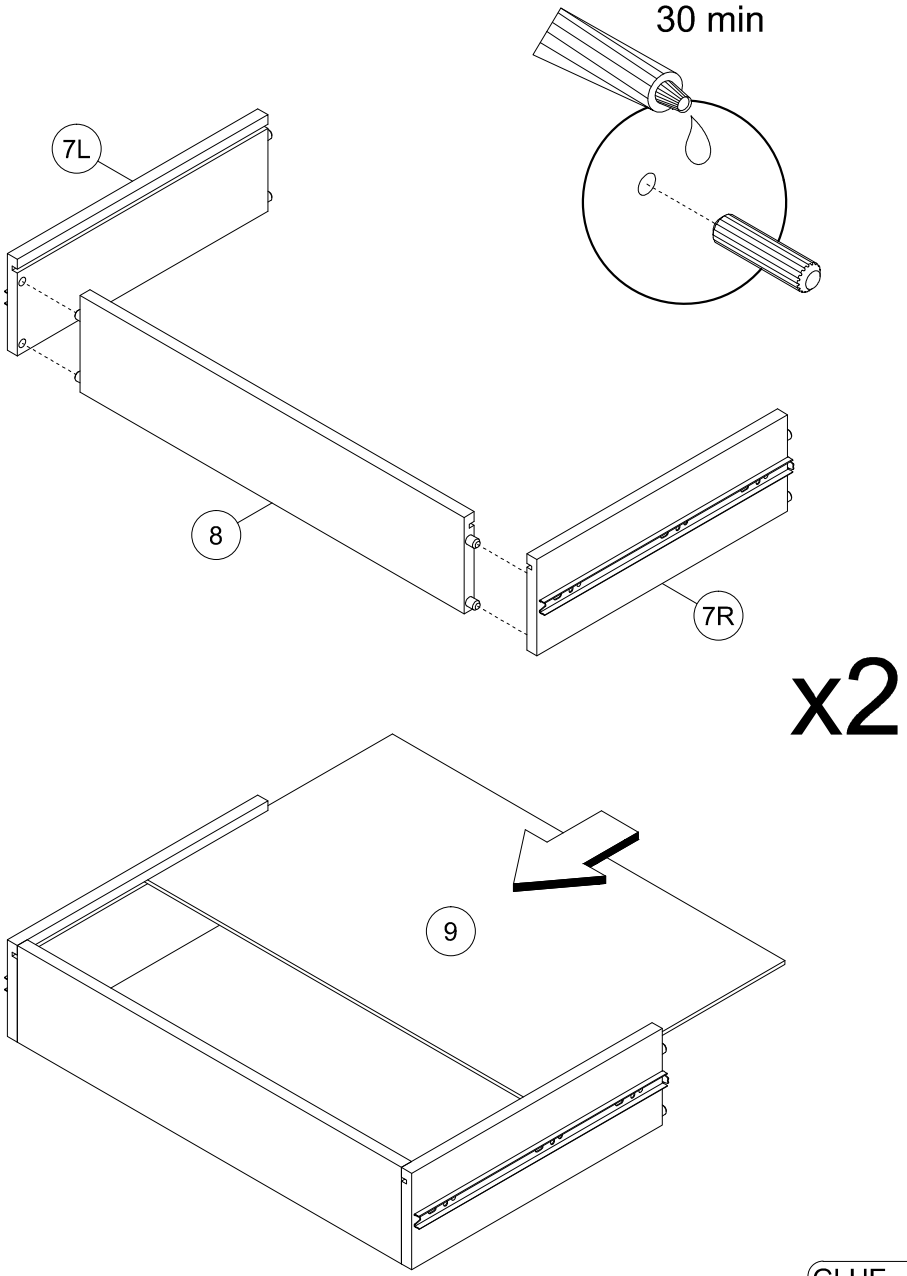

GLUE x1

4

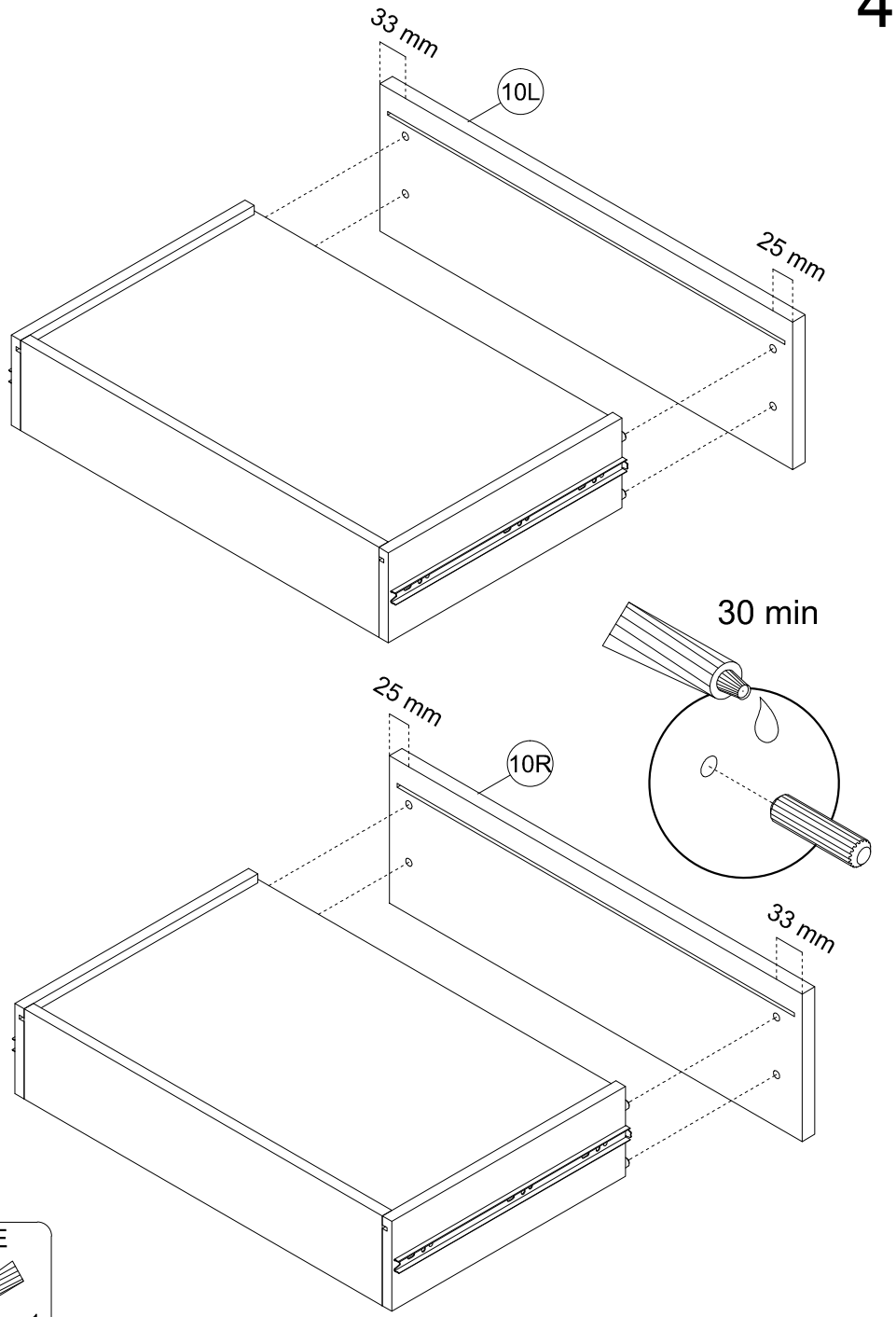

GLUE x1

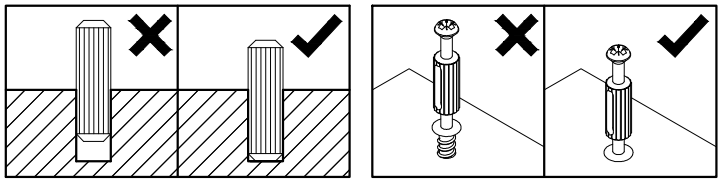

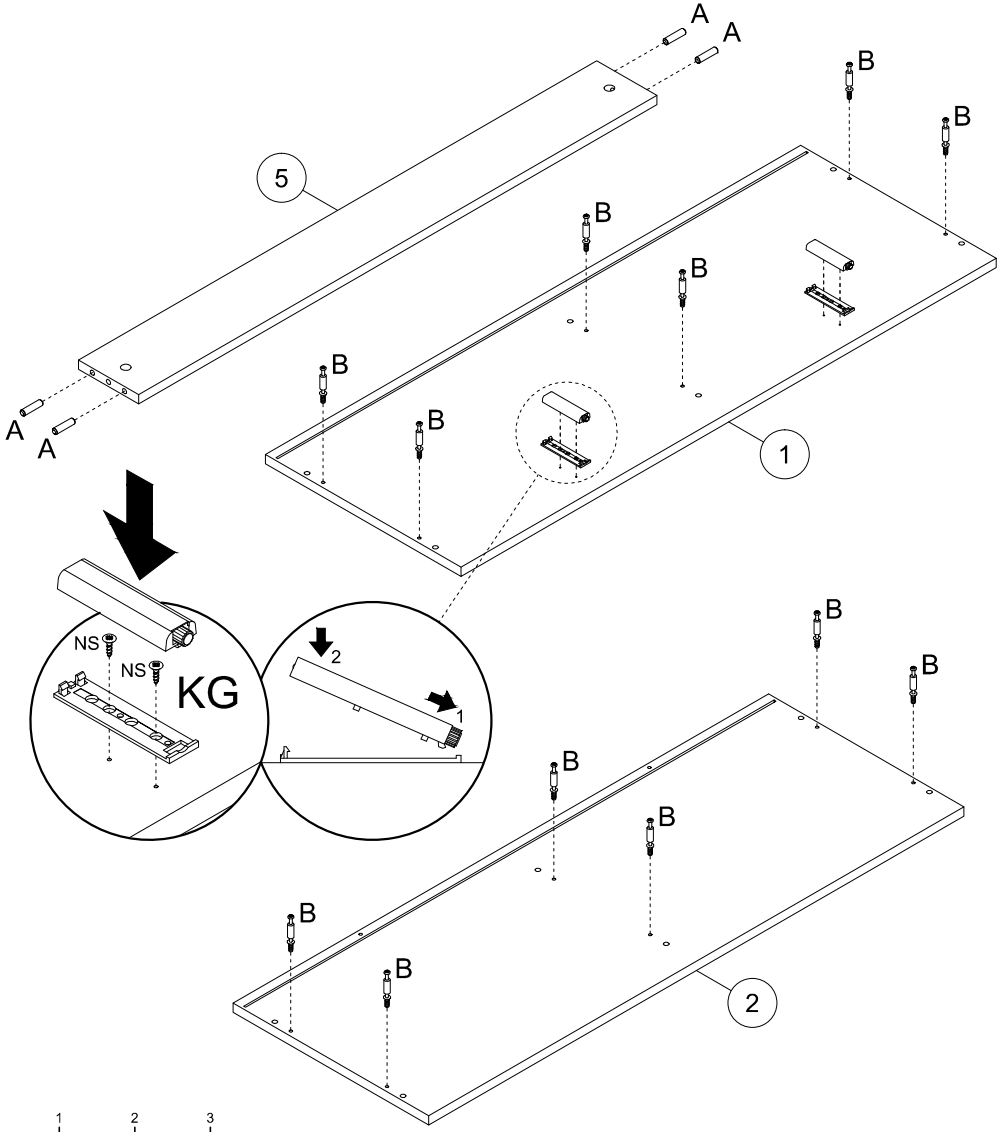

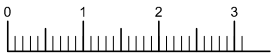

NS		1:1

A 8x32	B	KG	NS 3,5x13
x4	x12	x2	x4

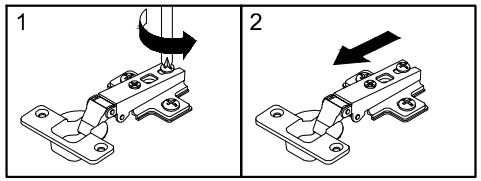

NS		1:1

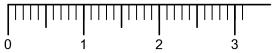

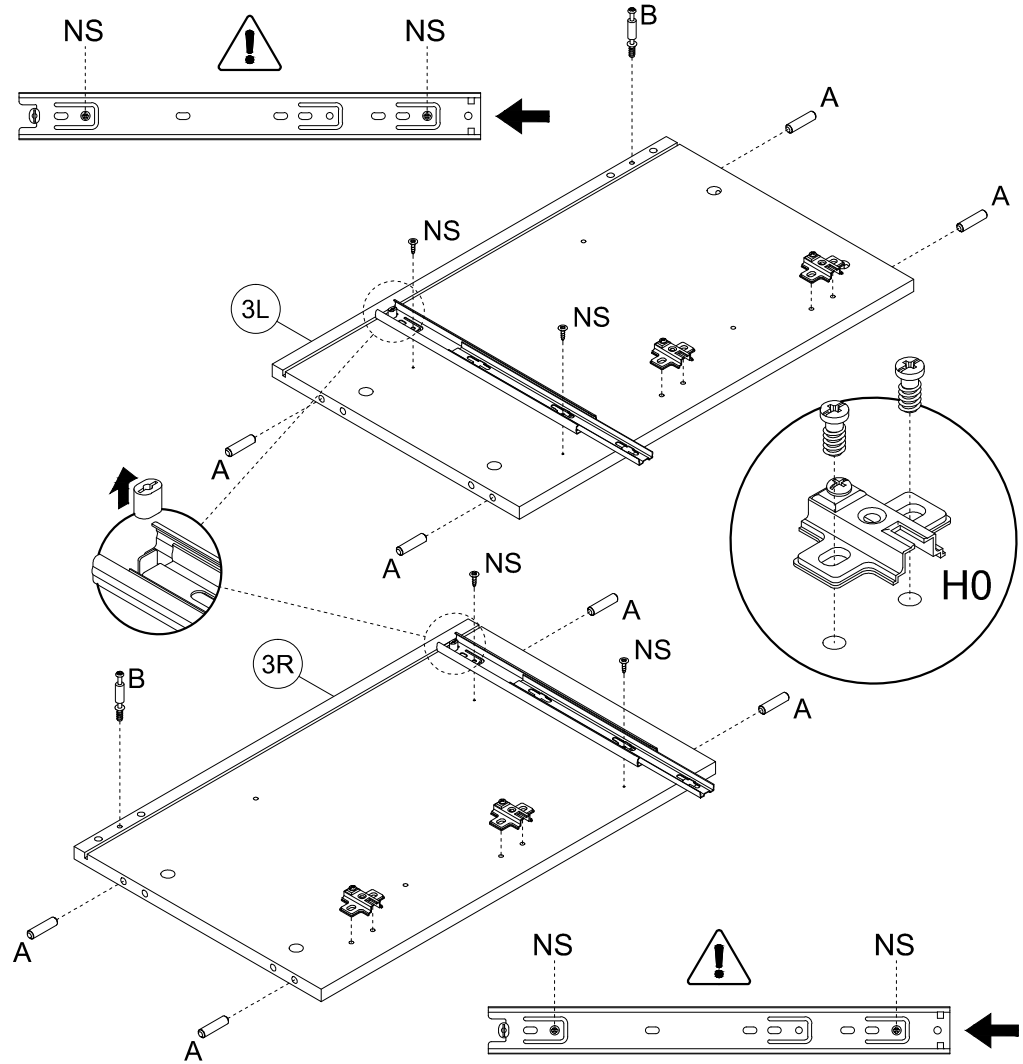

A 8x32	B	NS 3,5x13	P+H0	PPW 300
x8	x2	x4	x4	x2

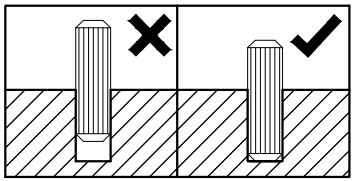

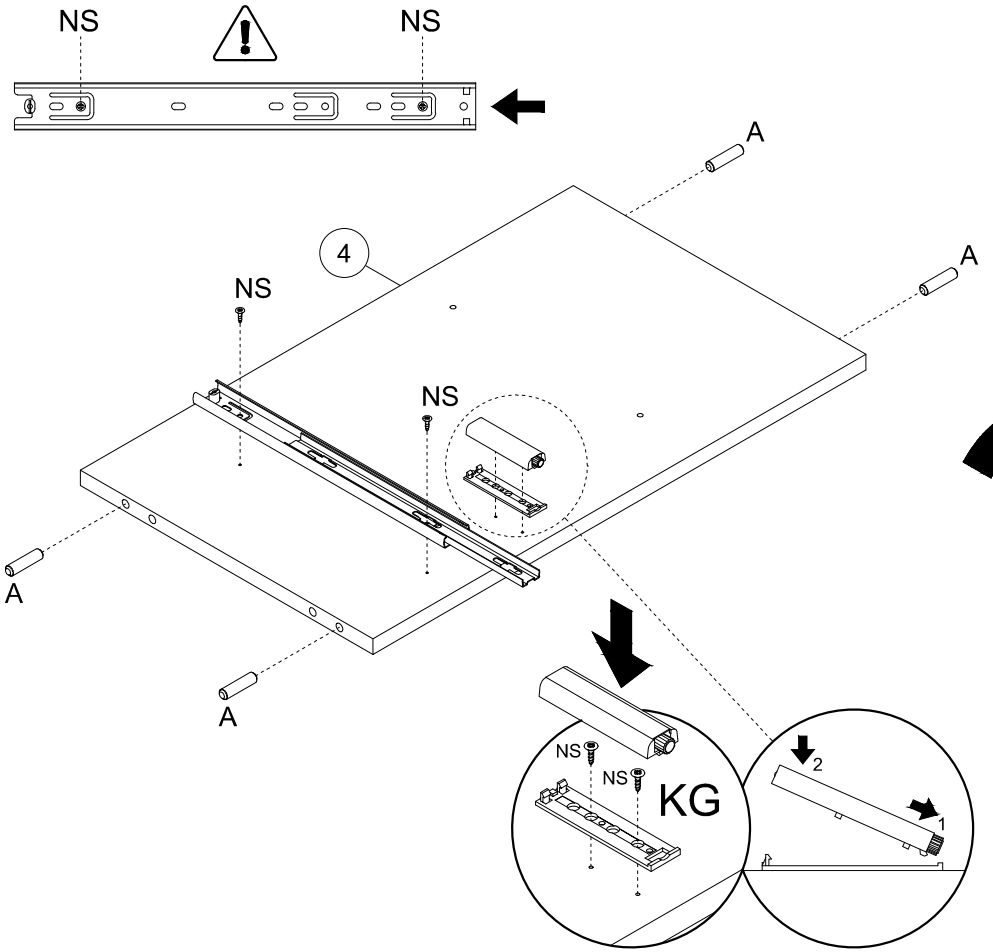
NS
NS
A
4
A
NS
NS
A
A
NS
NS
KG
2
1

180°

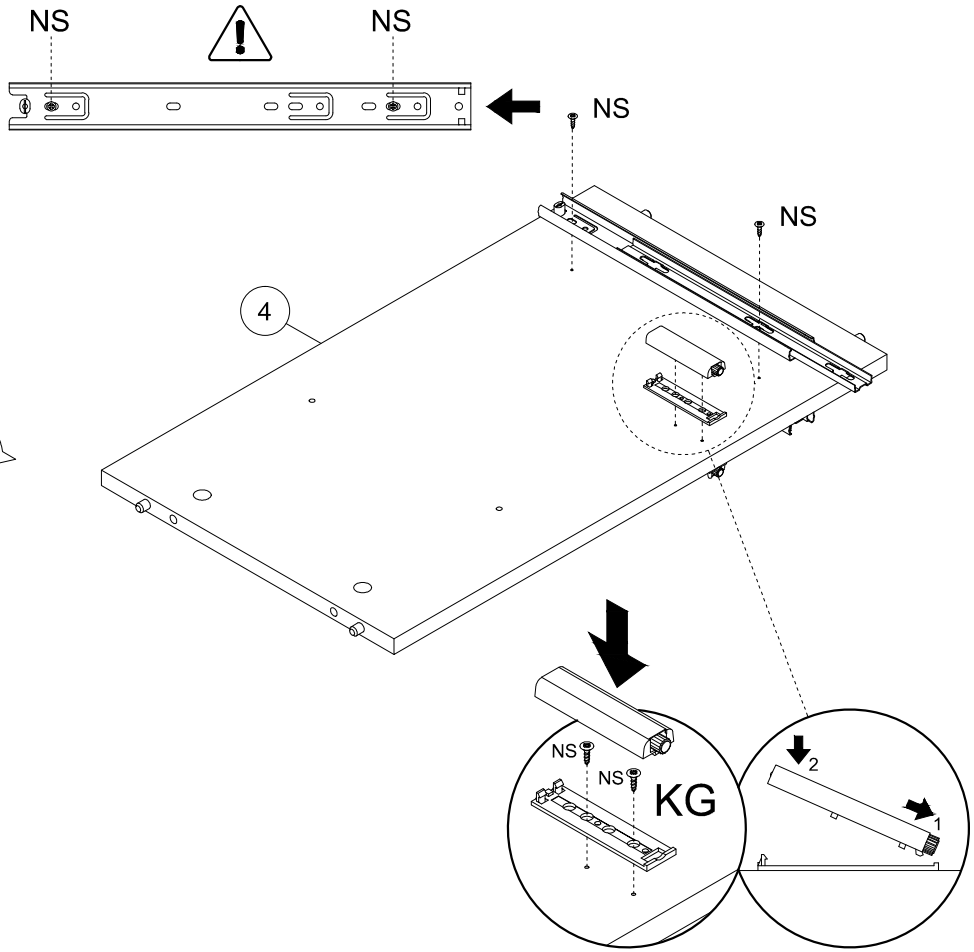
NS
NS
NS
NS
4
NS
NS
KG
2
1

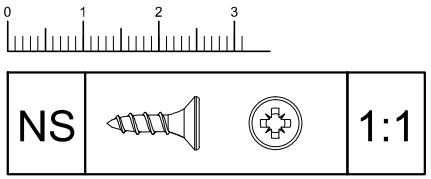
0
1
2
3
NS
1:1

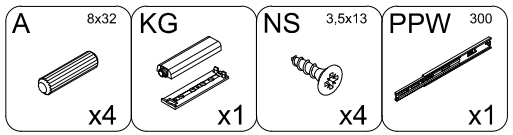
A 8x32
x4
KG
x1
NS 3,5x13
x4
PPW 300
x1

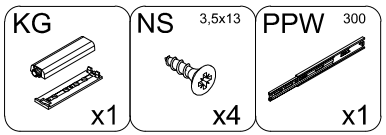
KG
x1
NS 3,5x13
x4
PPW 300
x1

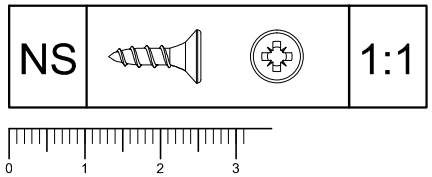
NS
1:1
0
1
2
3

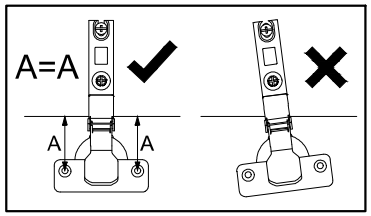
A=A
A
A

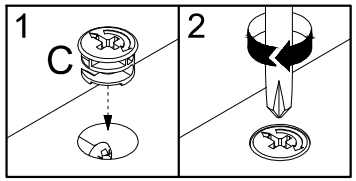
1
C
2

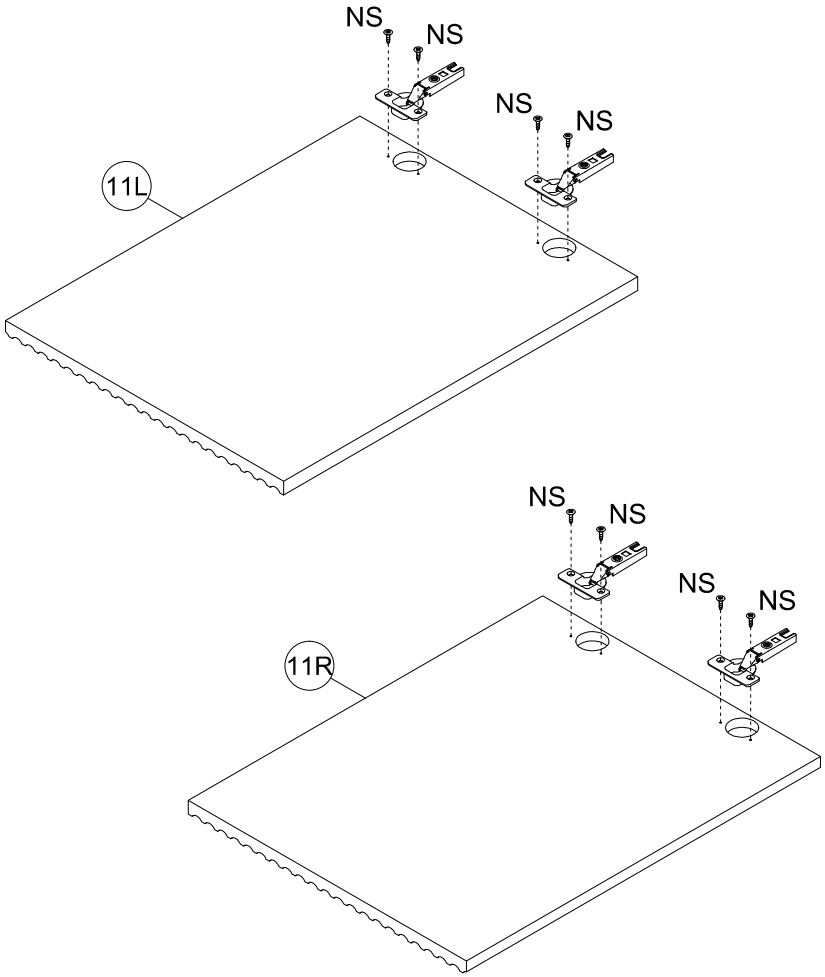
NS
NS
NS
NS
11L
NS
NS
NS
NS
11R

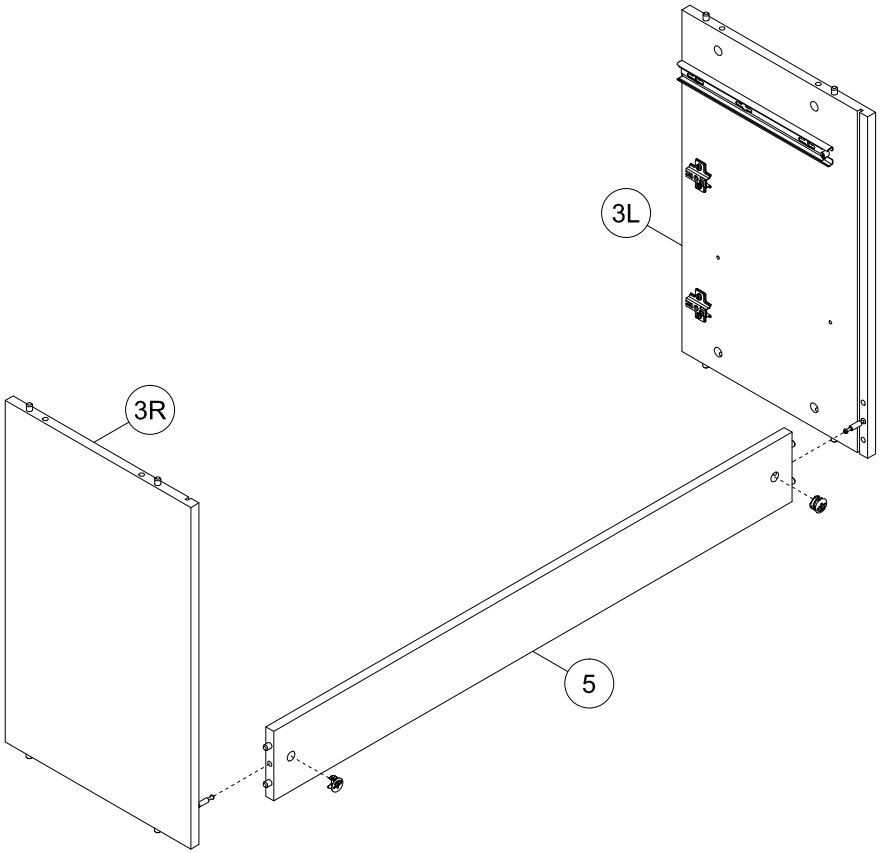
3L
3R
5

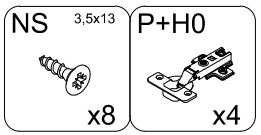
NS
3,5x13
x8
P+H0
x4

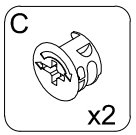
C
x2

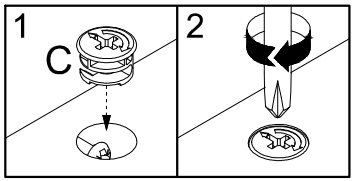
1
C
2

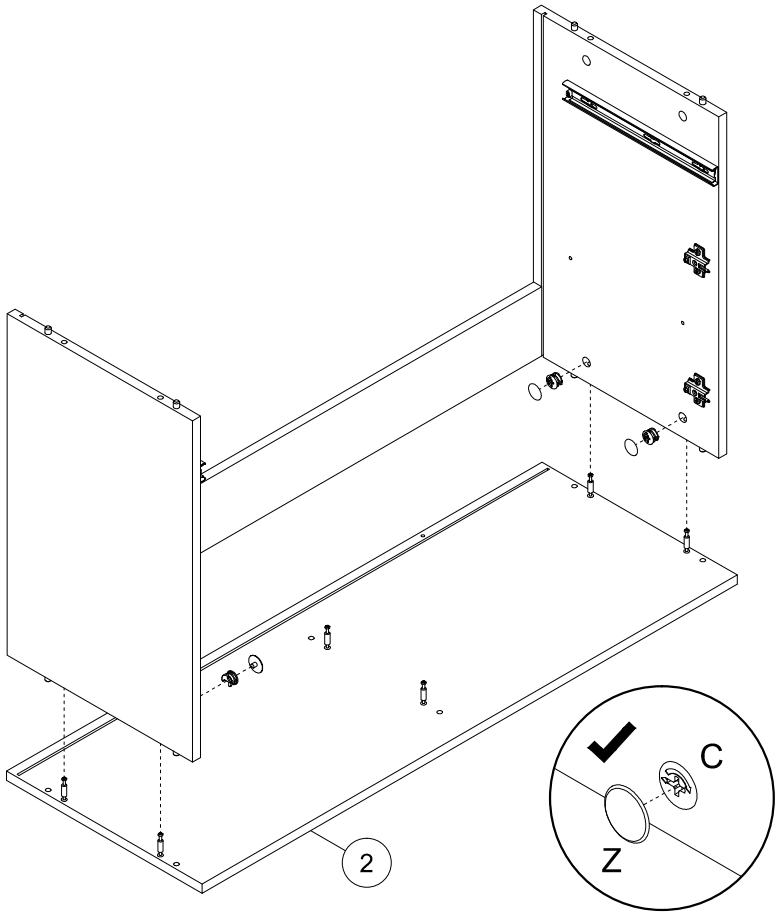
2
C
Z

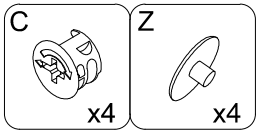
C
x4
Z
x4

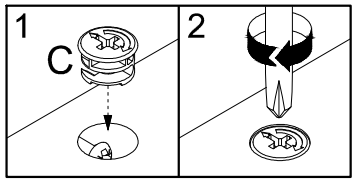
1
C
2

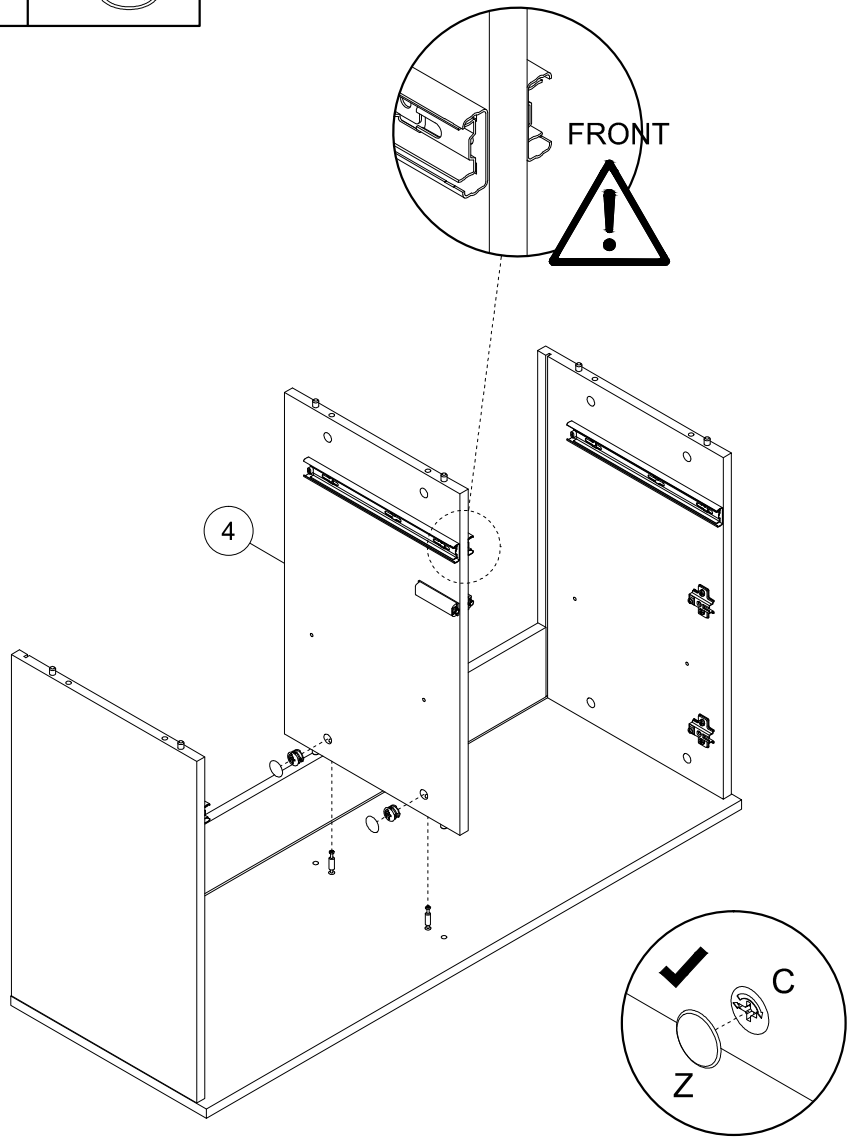
FRONT
4
C
Z

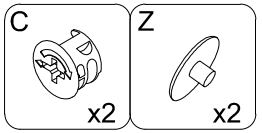
C
x2
Z
x2

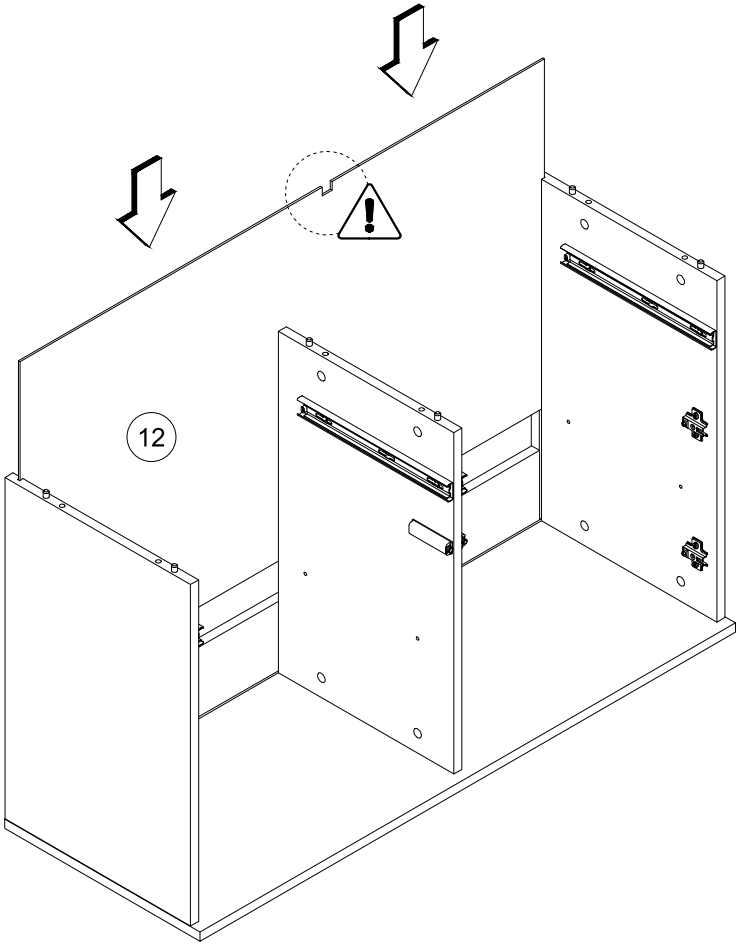
12

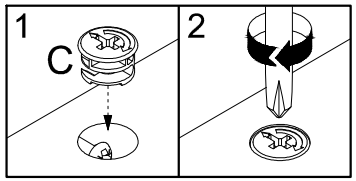
1
C
2

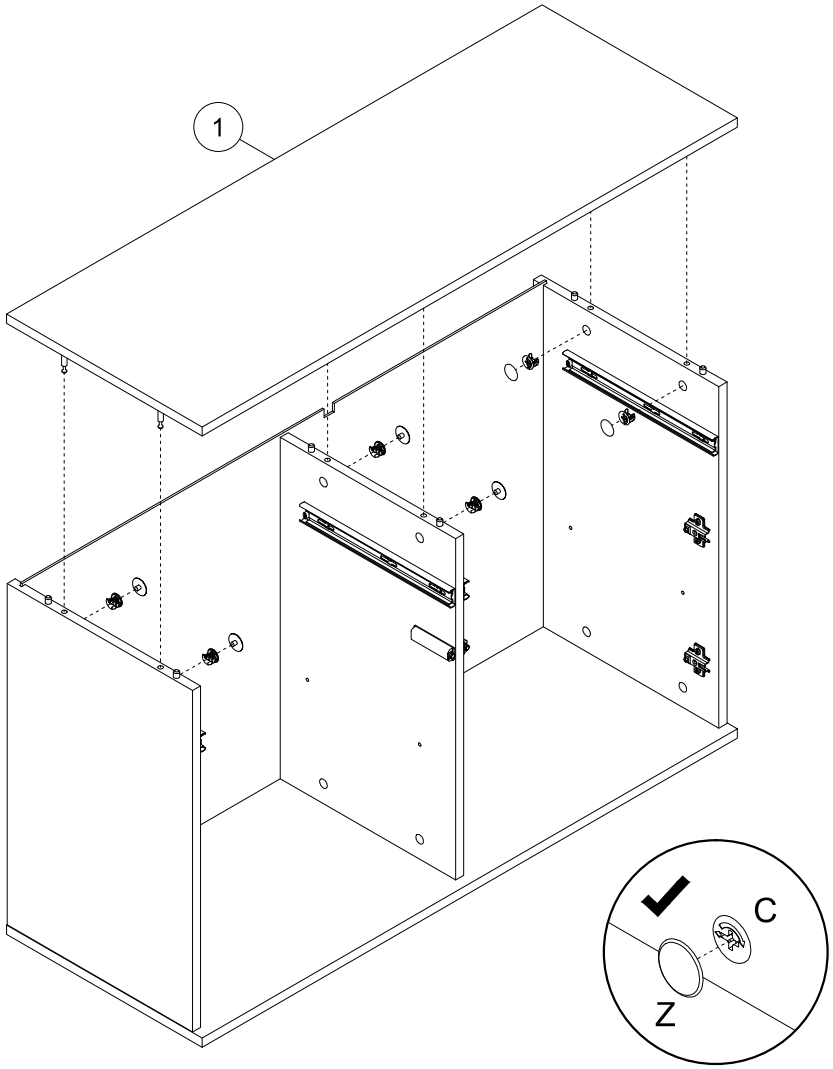
1
C
Z

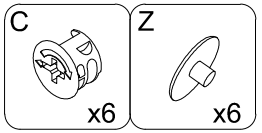
C
x6
Z
x6

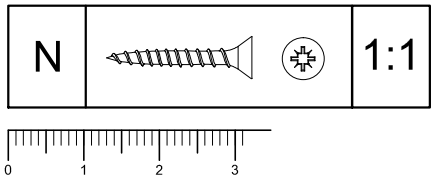
N
1:1
0
1
2
3

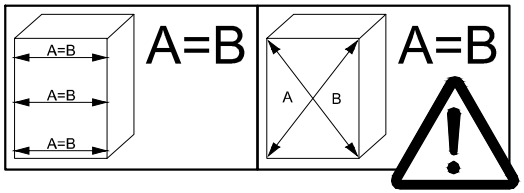
A=B
A=B
A=B
A=B
A
B

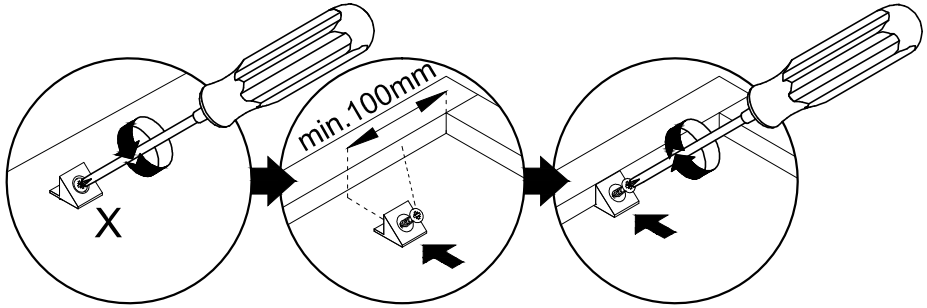
X
min.100mm

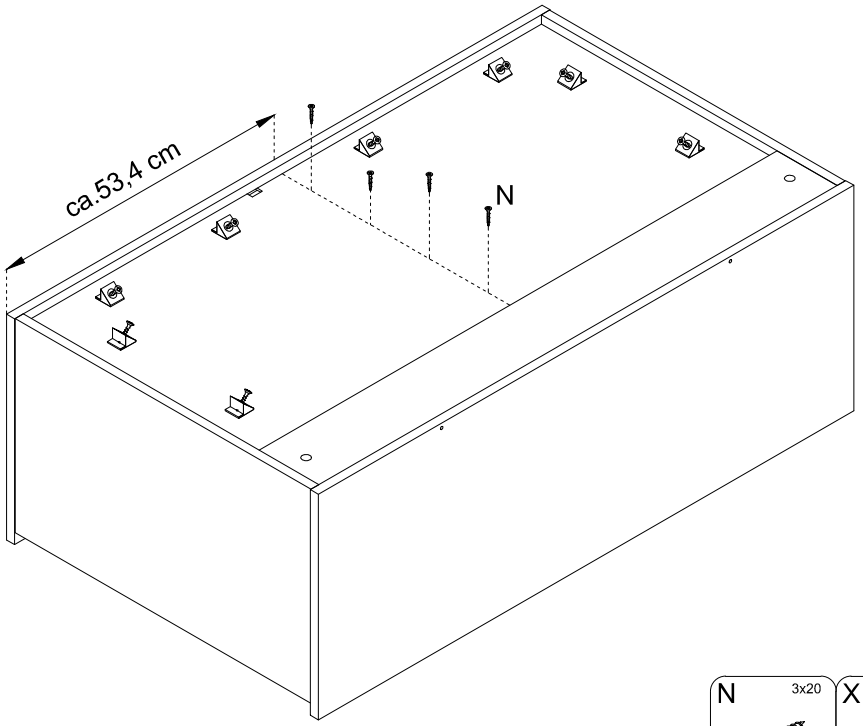
ca.53,4 cm
N

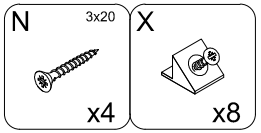
N
3x20
x4
X
x8

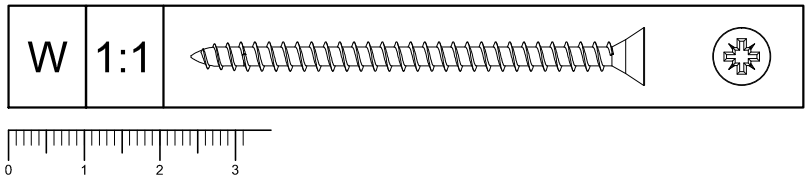
W
1:1
0
1
2
3

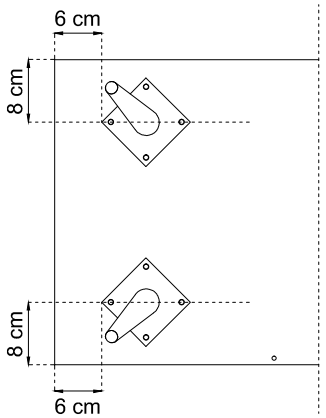
6 cm
8 cm
8 cm
6 cm

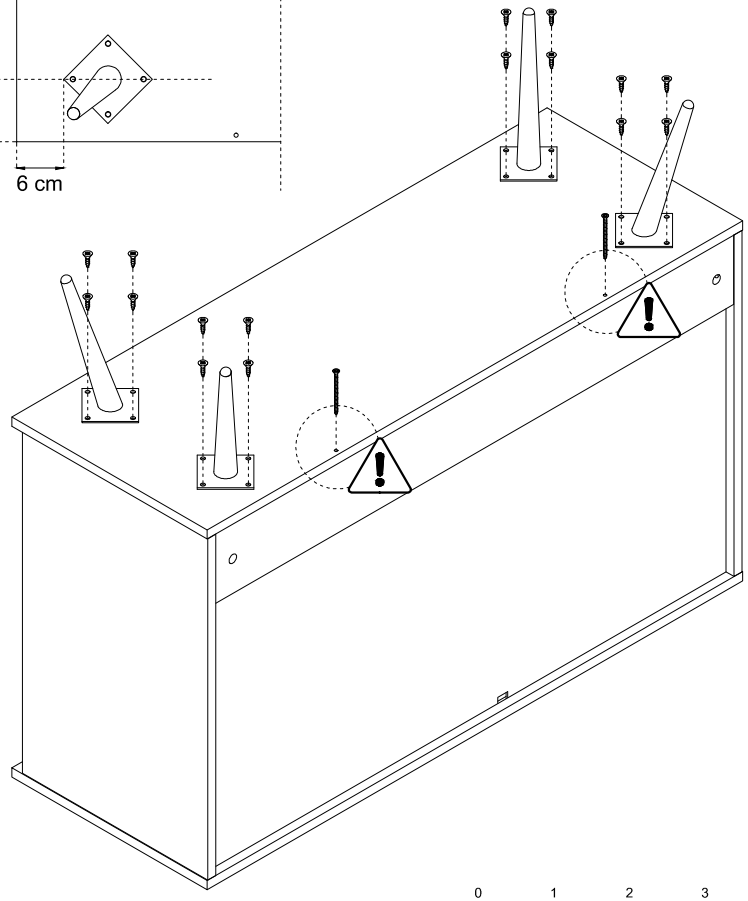

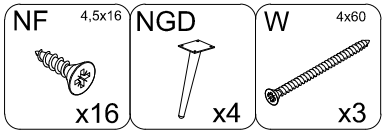
NF
4,5x16
x16
NGD
x4
W
4x60
x3

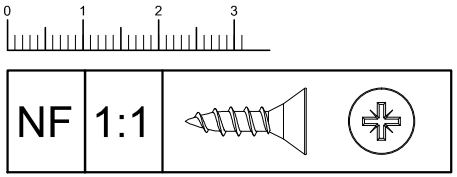
0
1
2
3
NF
1:1

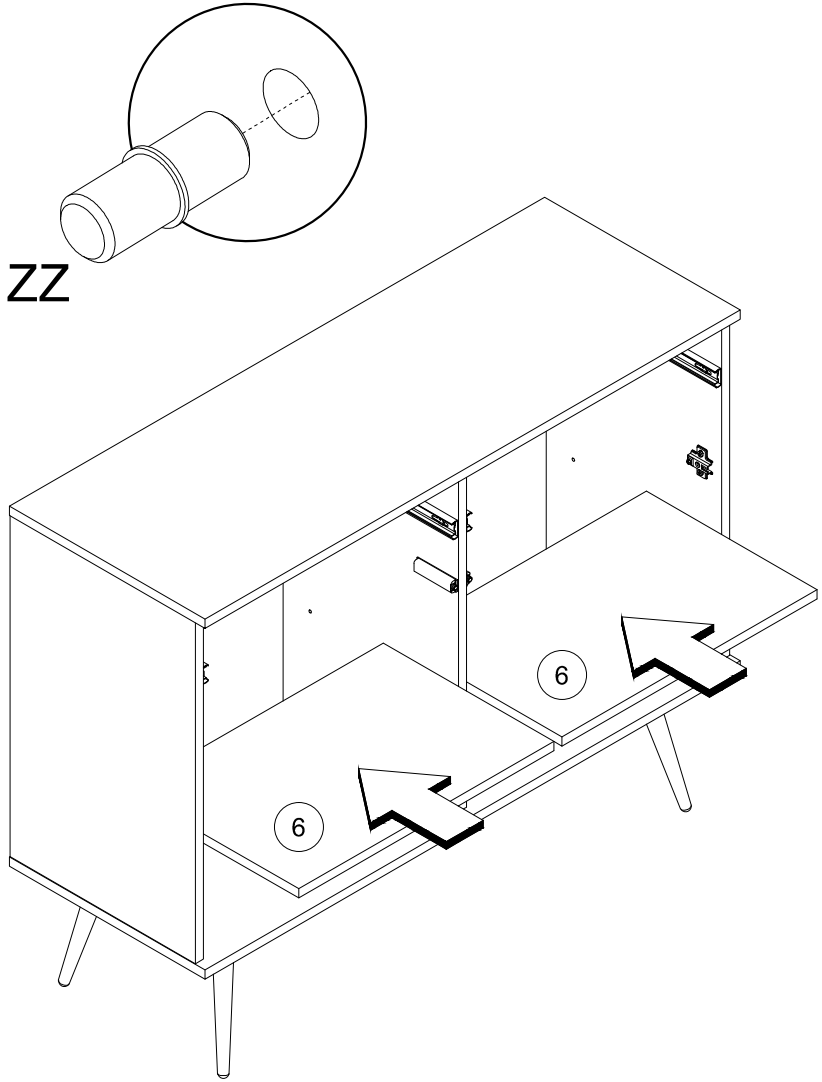
ZZ
6
6

ZZ
x8

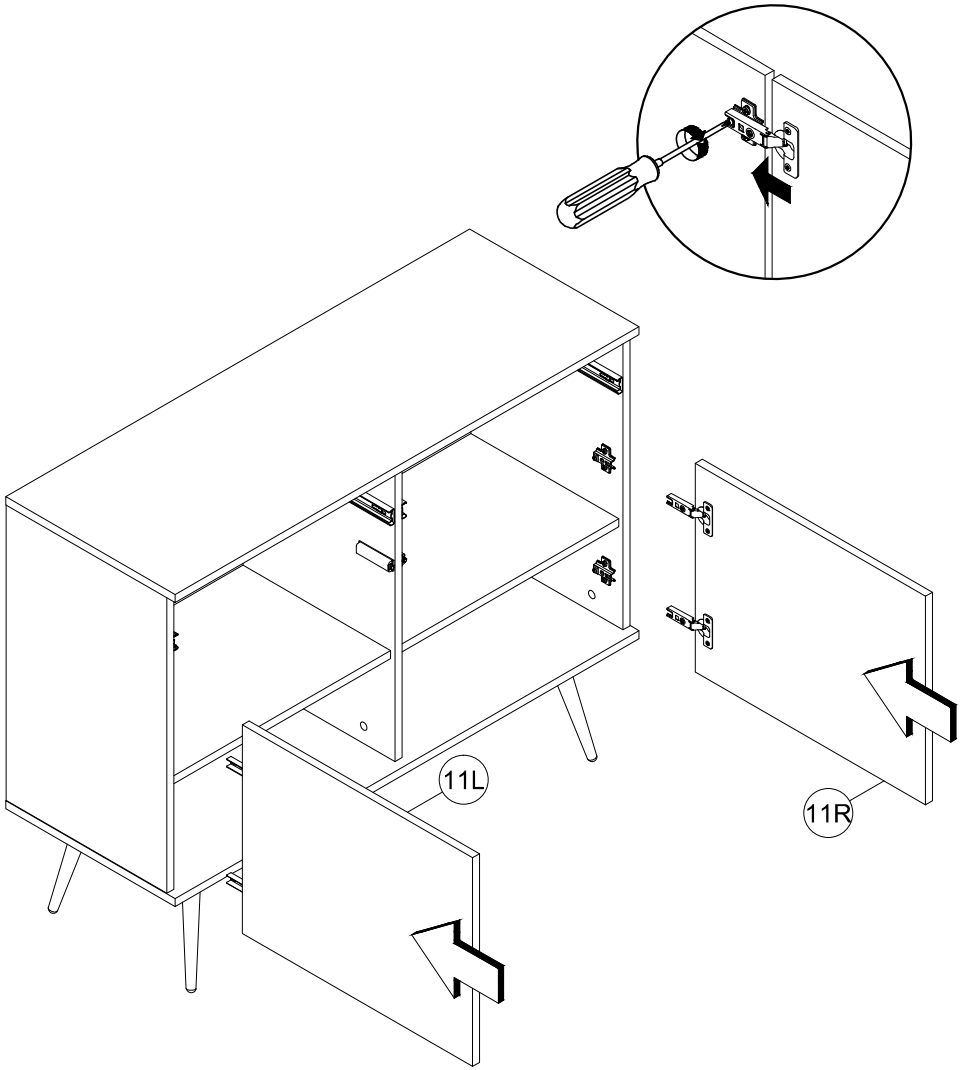
11L
11R

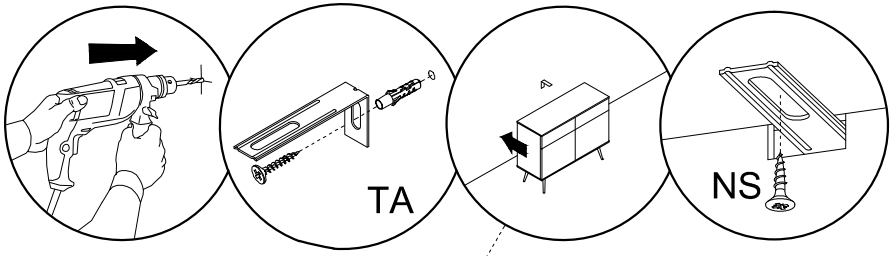
TA
NS

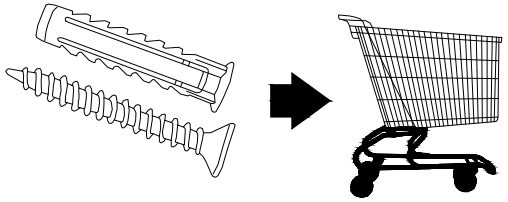

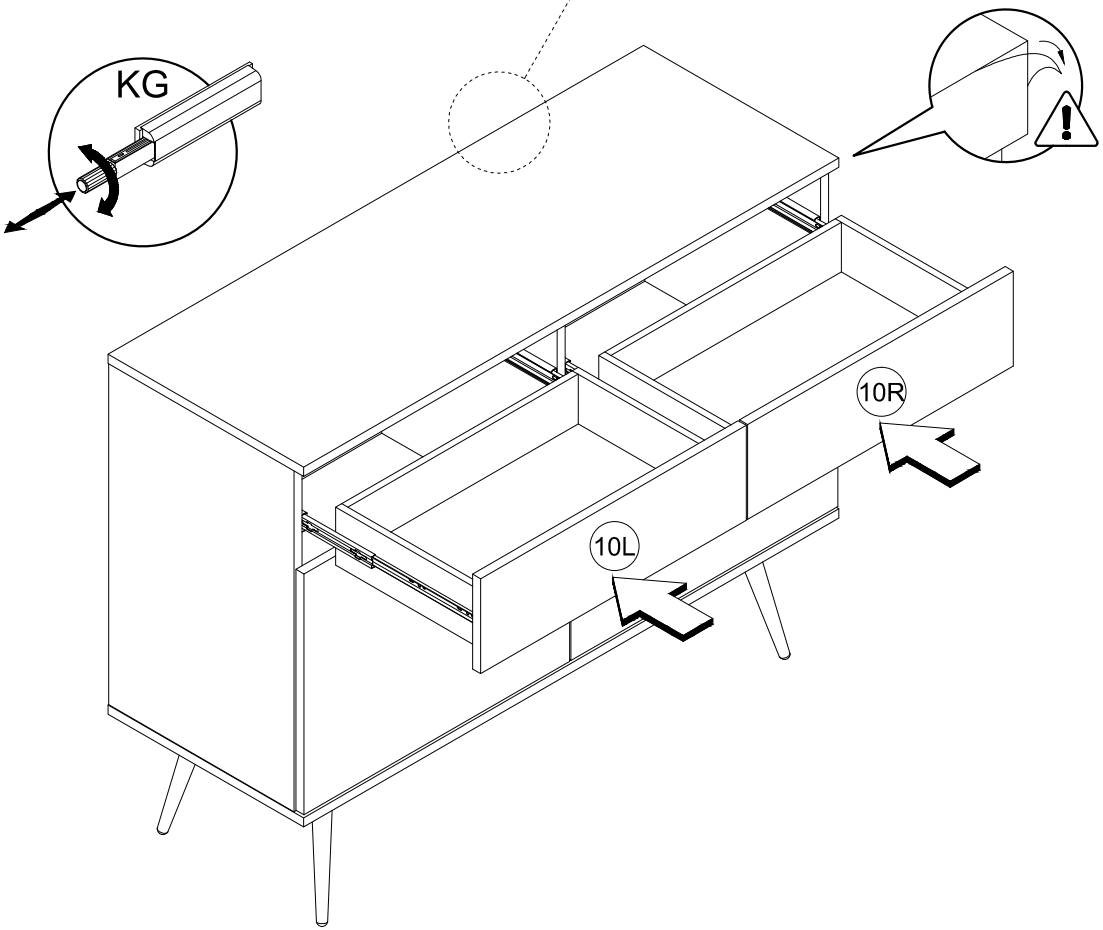
KG
10R
10L

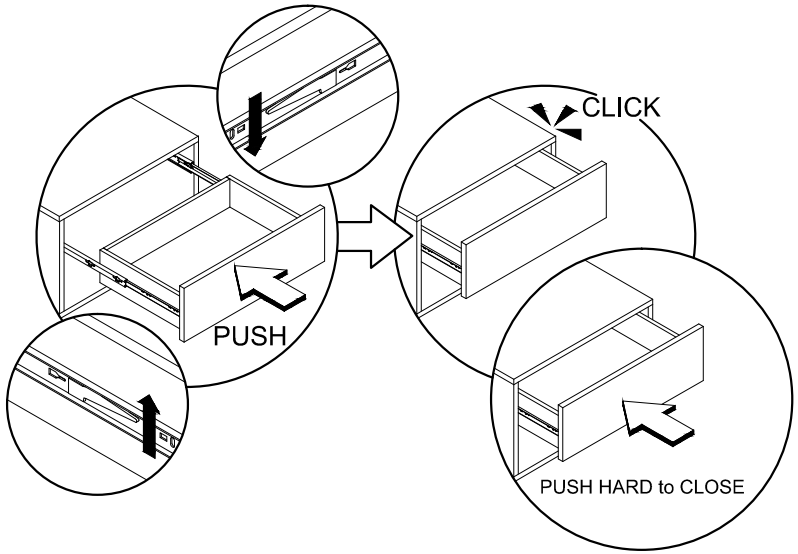
PUSH
CLICK
PUSH HARD to CLOSE

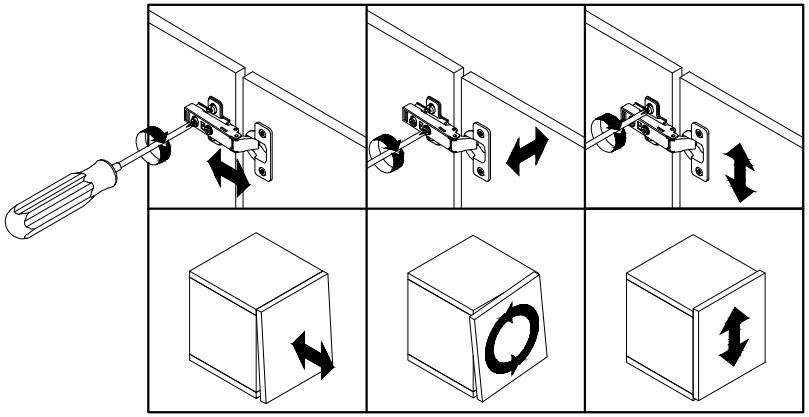

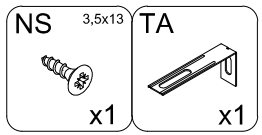
NS
3,5x13
x1
TA
x1