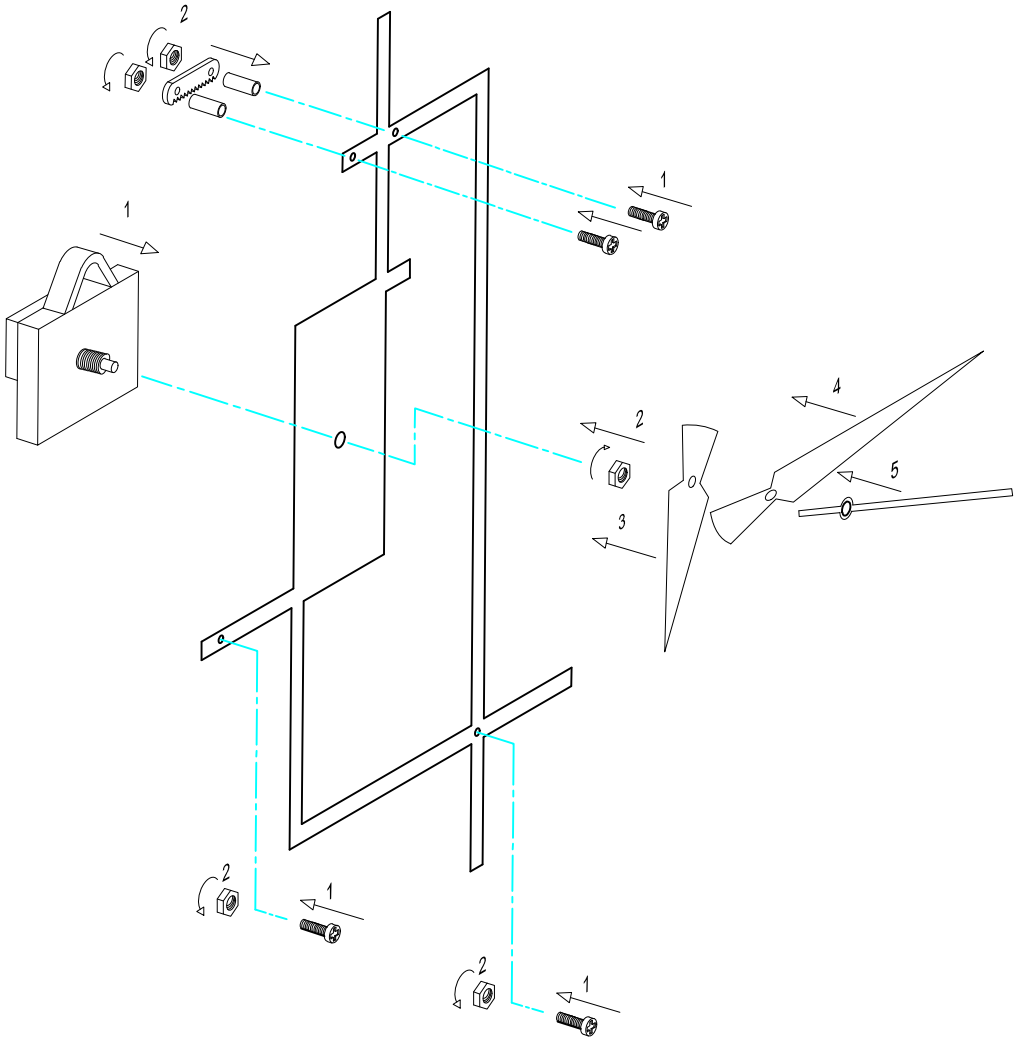4	1	2	4