INSTALLATION MANUAL

WOODBRIDGE® SHOWER DOOR

SCAN ME

To Activate Warranty

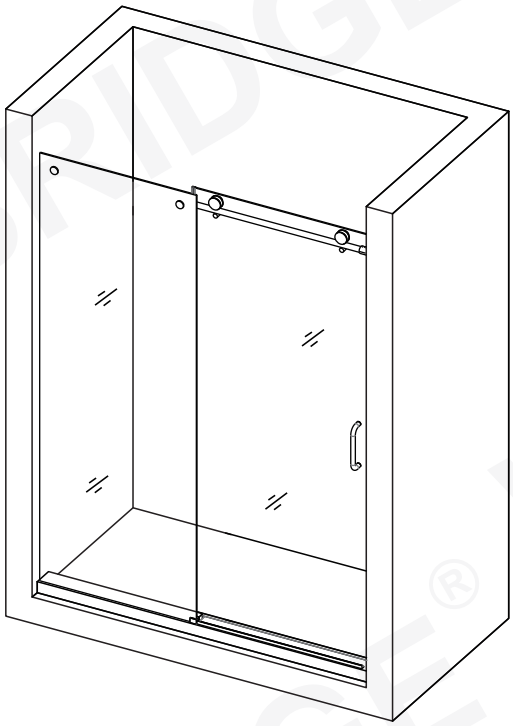

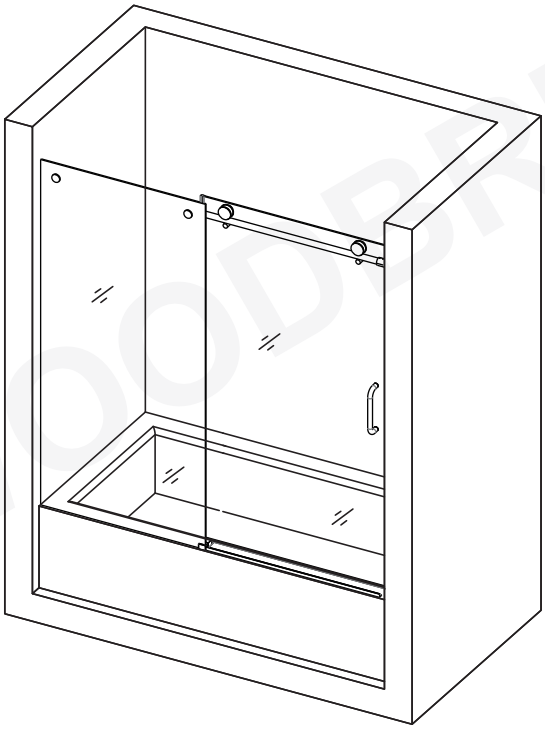

SHOWER DOORS:

DDUR-4876

DDUR-6076

TUB DOORS:

DDUR-6066

IMPORTANT!

WOODBRIDGE reserves the right to alter, modify or redesign products at any time without prior notice for the purpose of product improvement and customer experience. Please refer to WWW.WOODBRIDGEBATH.COM for the latest product details.

Questions?

Please Call Customer Support: 562-229-0088. (Monday - Friday 9 AM - 5 PM Pacific Standard Time)

Or Email: help@woodbridgebath.com

IMPORTANT

- WoodBridge reserves the right to alter, modify, or redesign products at any time without prior notice for product improvement or functionality.
- Professional installation is strongly recommended. This product should be installed by someone experienced with the construction requirements for this type of project, the care necessary to responsibly and safely install, and familiarity with glass installation.
- The safety of the installation is the responsibility of the installer. Woodbridge strongly recommends that the installer be licensed and insured.
- To prevent breakage and injury, do not attempt to lift, move, or install the glass alone. Have another person assist you and use suction cups intended for handling heavy glass when applicable.
- To prevent breakage and injury, do not lean or push against glass panels.
- The installation of this model requires drilling into the dam/curb/threshold to properly affix the clip, guide, and threshold. Contact the manufacturer of your base, or tub with any questions regarding drilling into their product, or consult your installation professional.
- This model requires a minimum dam/curb/threshold width of 2-5/16" for proper installation. A 3" width is recommended.
- Drawings included in this manual are illustrative only and do not reflect actual scale.
- No out-of-plumb adjustment is available.
- Glass cannot be installed if the overall width of the shower opening is greater than the width as described for the product.

WARNING FOR TEMPERED GLASS: TO AVOID RISK OF DAMAGE OR INJURY

- Tempered safety glass is designed that when broken, will shatter into thousands of tiny pieces, greatly reducing the chance of great bodily harm.
- Follow all requirements and recommendations in the instruction manual.
- Perform a thorough inspection of the glass and hardware for any damage prior to installation.
- Do not install damaged glass.
- Do not install or use glass panels with chipped corners, chipped or damaged edges, or any other visible defects. If damage is found contact WoodBridge immediately. If installed in this state WoodBridge is not responsible for any breakage.
- Do not install glass panels that have been dropped or that have struck any surface harder than the glass itself.
- Improper handling may cause breakage.
  While incredibly resistant to direct impact, corners and edges are the most susceptible to damage, causing breakage. These edges should be protected and handled with care, never allowed to come into contact with any material harder than itself, such as tile, stone, metal, or even other glass. A concentrated point of impact or contact with such material can cause the glass to shatter. Tempered glass may release all at once, or partially, releasing hours or even days later with vibration and normal use.
- Incorrect installation of the hardware, rollers, stoppers, or glass may cause breakage.
  Improper installation would include loose hardware, or lack of gaskets between hardware and glass. Installing out of level or plumb, causing extra stress, could cause it to break.
- Improper use of the product.
  Do not place towels or anything else over guide rail. Aggressively opening or closing the slider may cause trauma to the glass which could lead to breakage.

- Do not attempt to cut tempered glass.
- Always wear safety equipment such as goggles, work gloves, and proper footwear, etc., during installation.
- Instruct homeowner on how to conduct periodic inspections and how to properly maintain the glass and all hardware.
- Consideration should be given when installing tempered glass products in households with young children or elderly.

PREPARATION

- Thoroughly read the instructions before installing or using the product.
- After boxes and packages are open, before installation, check that all items from the parts list are there by marking each one off the list.
- Examine the glass and parts for defects or damage.
- Please check your product upon delivery. Report any missing or damaged items to Wood-Bridge within 5 business days and before installation. Items reported later may not qualify for free replacement.
- Building codes and regulations vary by location. Our products are manufactured and tested to meet applicable product standards. WoodBridge recommends consulting a qualified professional when required. WoodBridge is not responsible for determining or ensuring compliance with local building codes and regulations.
- Prior to installation ensure that all surfaces are smooth and even. Ensure the dam/curb/-threshold is level side to side and that it has slope/fall in the direction of the shower pan. Ensure the walls are plumb and the opening measures the same top and bottom. Ensure that the installation surface is solid and able to support the weight of the doors.
- Please note that irregular installation surface, round lower corners, or out of plumb walls will result in serious problems for your installation.
- Some adjustments and drilling/screwing will be necessary throughout installation.
- Woodbridge shower doors are not designed to be installed on fiberglass surrounds that have round lower corners or lack of solid mounting surface.
- Glass must never be set down directly on any hard surface. Always use pieces of wood or thick cardboard to protect lower edge at all times. Leave corner protectors in place until it is time to remove them.

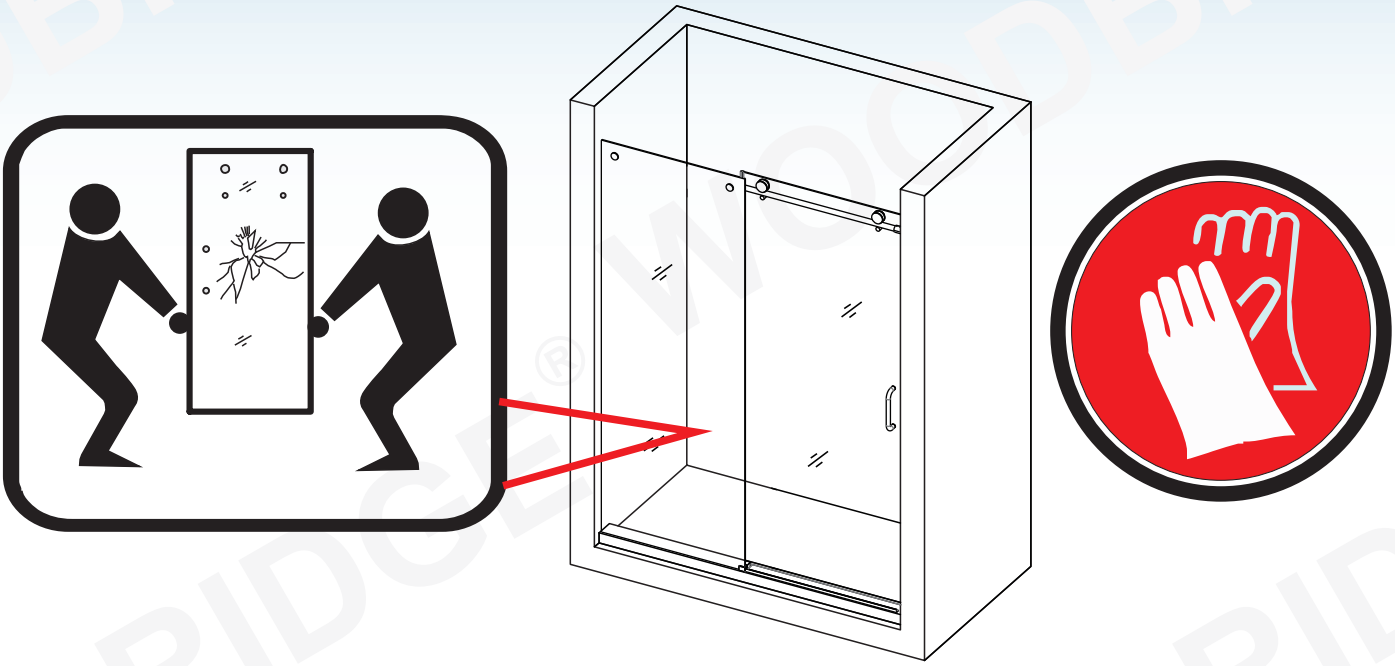

In the event of breakage please follow the steps below.

1. **If someone is inside the shower, move the panel slowly out of the way and exit the bathroom as soon as possible. Do not allow anyone to re-enter bathroom until prepared to remove and dispose of broken panel.**

2. **Utilize safety precautions such as a hard-hat, safety glasses, leather gloves, proper footwear and moving blankets to minimize risk of injury.**

3. **It is recommended that two people assist in the removal of the panel. One person to hold panel steady, and the other to un-install the hardware. Then carefully remove glass from shower and lay flat on cardboard or plywood until it can be removed. Once the glass is laid flat, a razor knife or box cutter can be used to cut the film and remove the glass in smaller pieces.**

WARNING

When placing the tempered glass upright, ensure a soft material is underneath and avoid impact to the corners or edges to prevent shattering.

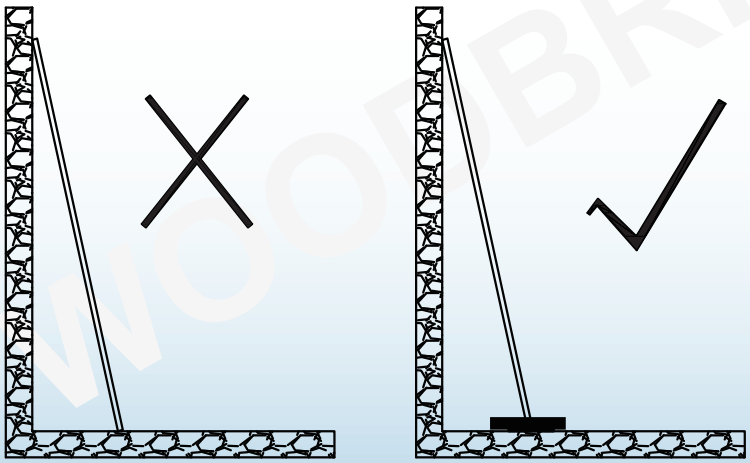

Tools

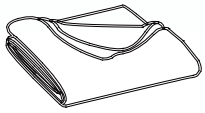

Soft Cloth or Blanket

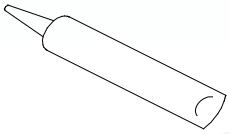

Caulk

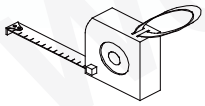

Tape Measure

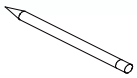

Pencil

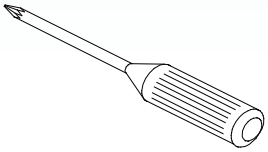

Screwdriver

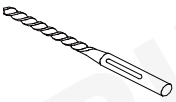

Drill Bit (Ø1/4"=6mm)

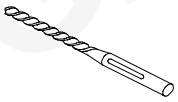

Drill Bit (Ø5/16"=8mm)

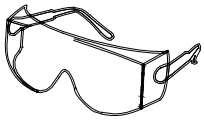

Safety Glasses

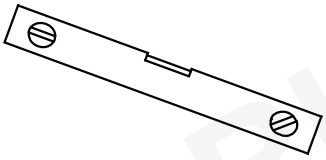

Level

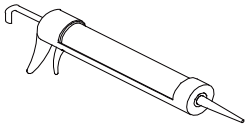

Caulk Gun

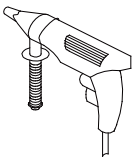

Drill

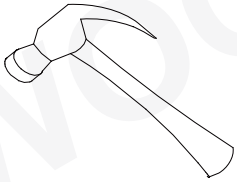

Hammer

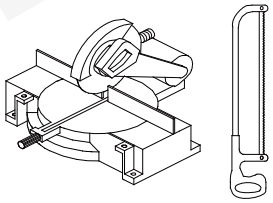

Miter Saw or Hacksaw

INSTRUCTIONS THAT, IF IGNORED COULD RESULT IN SERIOUS INJURY OR DEATH CAUSED BY INCORRECT HANDLING OR INSTALLATION OF THE PRODUCT. THESE INSTRUCTIONS MUST BE OBSERVED FOR SAFE INSTALLATION!

Installation by a licensed and insured professional contractor is strongly recommended. A second person must assist during installation due to the weight and fragility of the glass.

No modifications to the product are allowed. Any modification to the product may result in serious injury or death.

IMPORTANT: Do not install the handle onto the glass door until the instructions tell you to do so. Never lift the glass using the handle. Failure to do so may result in serious personal injury and could damage the glass. Professional-grade glass suction cups are highly recommended when handling extremely heavy glass. This product must be installed on a finished threshold and against finished walls only. This product is intended for residential use only.

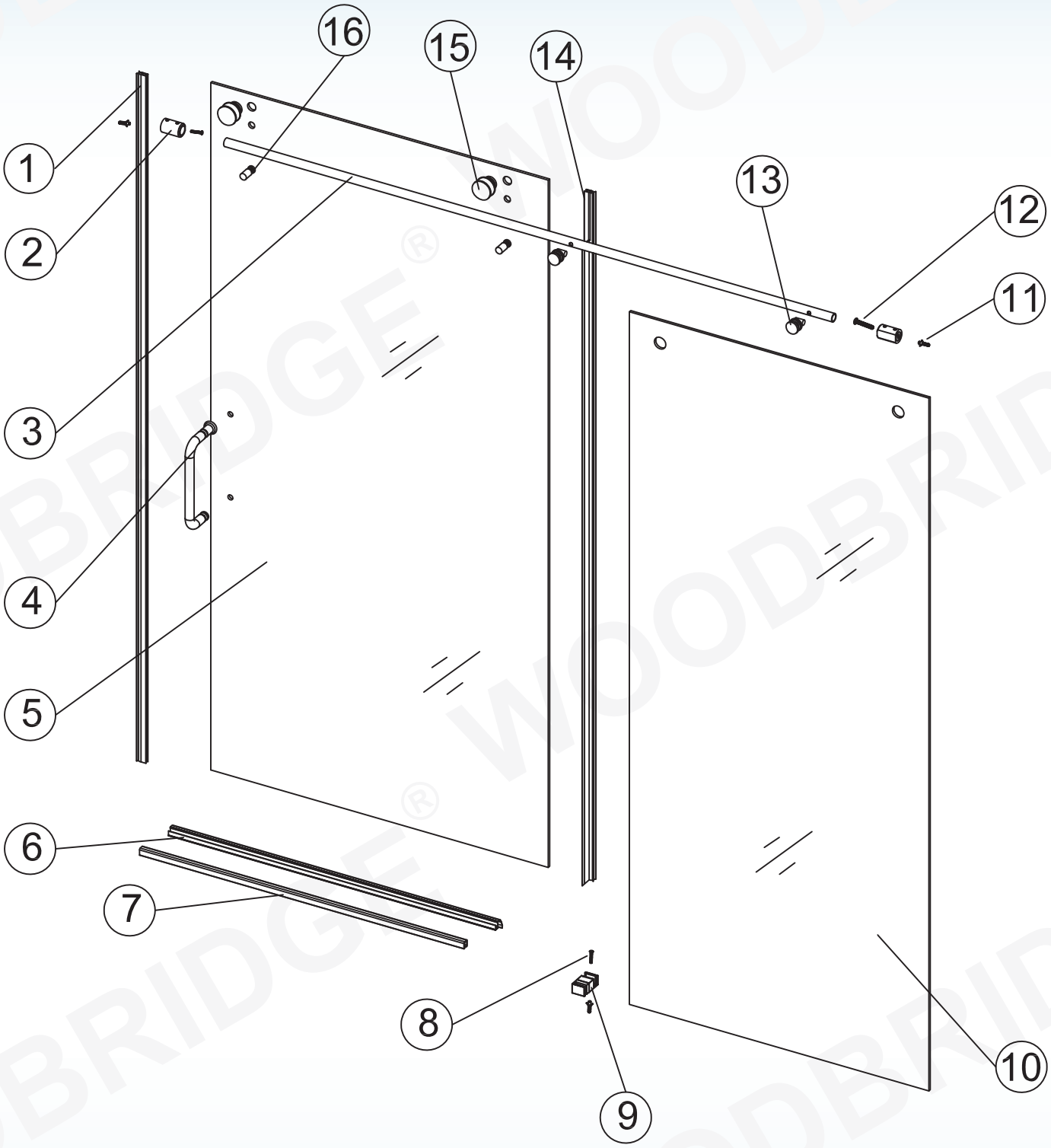
16
15
14
1
2
13
12
11
3
4
5
6
7
8
9
10

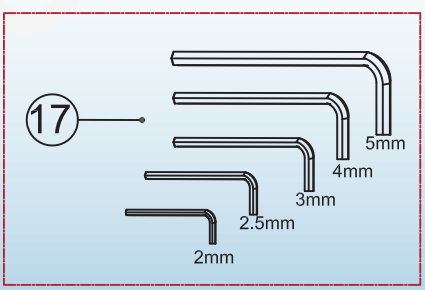
17
5mm
4mm
3mm
2.5mm
2mm

Parts List

1 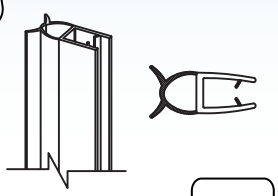
Bumper Strip ×1

2 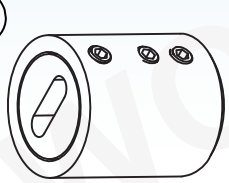
Guide Rail Bracket ×2

3 
Upper Guide Rail ×1

4 
Handle ×1

5 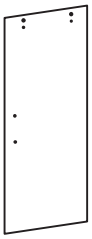
Glass Door ×1

6 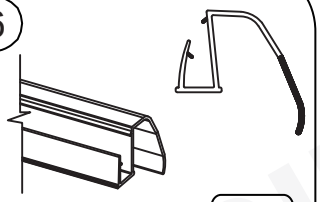
Bottom water-stop seal ×1

7 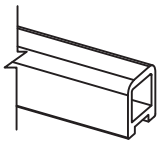
Anti-splash Threshold ×1

8 
Screw M5 × 30 ×1

9 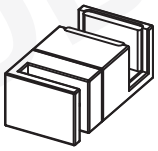
Guide Block ×1

10 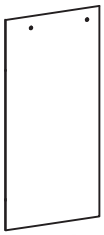
Stationary Glass ×1

11 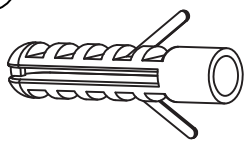
Wall Anchor ×3

12 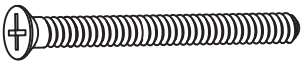
Screw M5 × 60 ×2

13 
Glass Bracket ×2

14 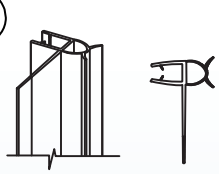
Side Anti-Water Strip ×1

15 
Roller ×2

16 
Anti-Jump Pin ×2

17 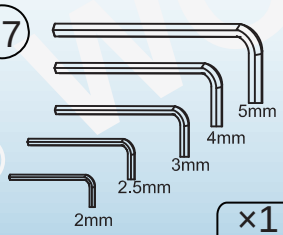

Allen Key ×1 Set

Specific Preparation

No Out-of-Plumb Adjustment; Verify threshold and walls with a level

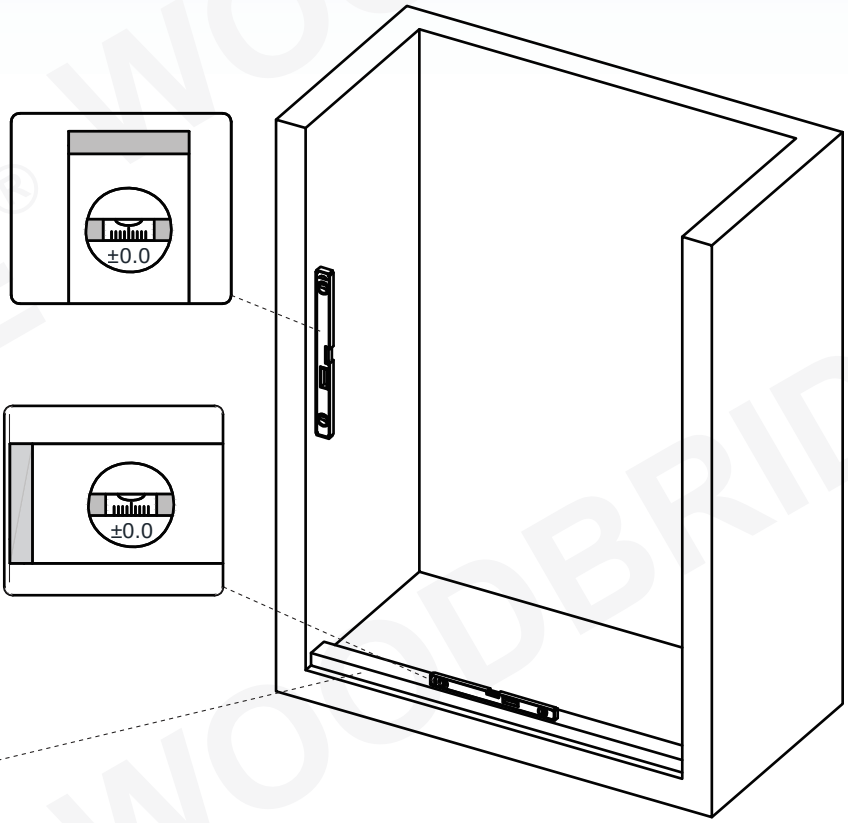

Threshold must be level

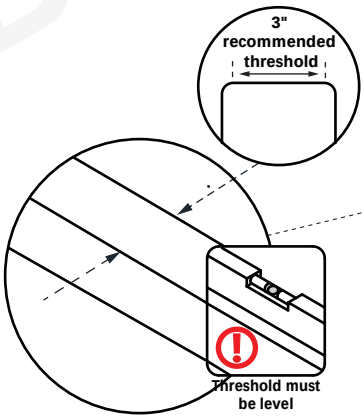



CAUTION! TWO PERSON LIFT REQUIRED

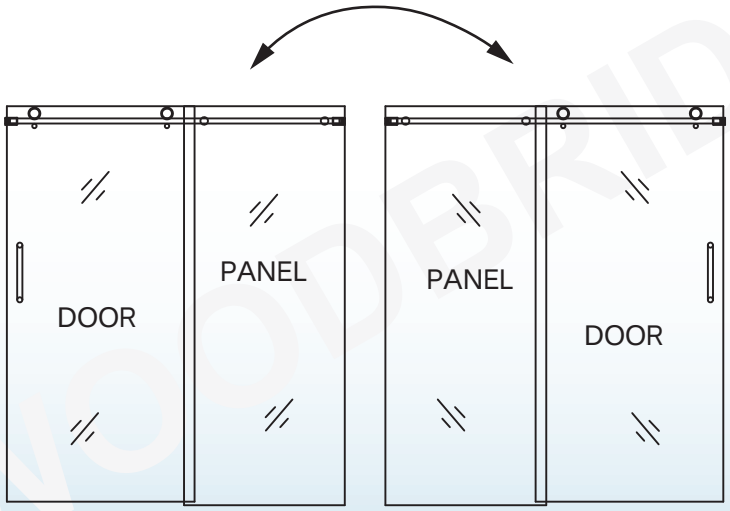

NOTE

This model is reversible for right or left-hand door installation. The right-hand door installation is shown as an example throughout this manual. For the left-hand door installation, simply begin on the opposite wall and reverse the orientation of the steps shown.

1. Measure the distance between two finished walls. This distance is marked as W.

Please see Fig 1 for details.

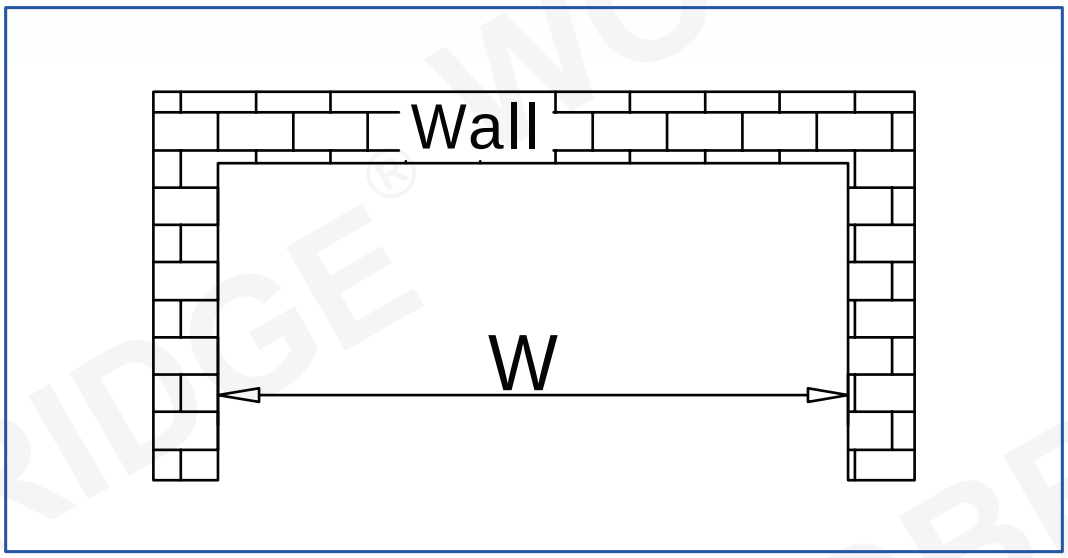

Size (in.)	Min.	Max.
60"	56"	60"
48"	44"	48"

NOTE: Designed for a standard 60 and 48-inch opening, this shower door can be trimmed by up to 4 inches to fit spaces from 56 to 60 or 44 to 48 inches wide. If your opening is exactly 60 or 48 inches, no trimming needed.

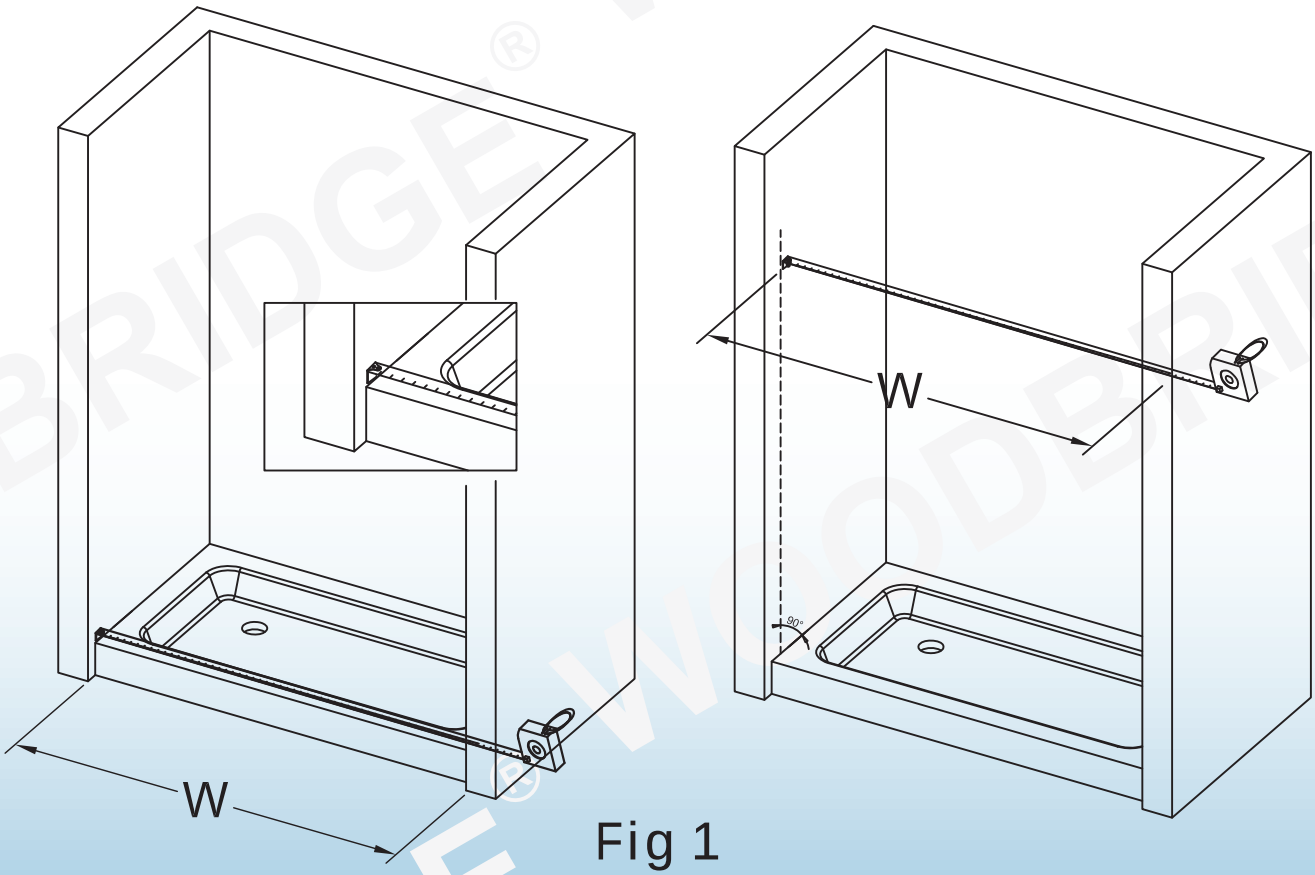

Fig 1

a.

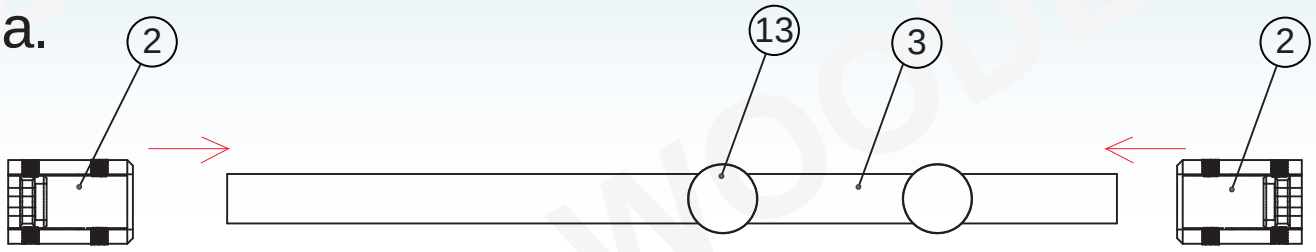

Note: The Glass Brackets have been pre-installed to the Upper Guide Rail.

b.

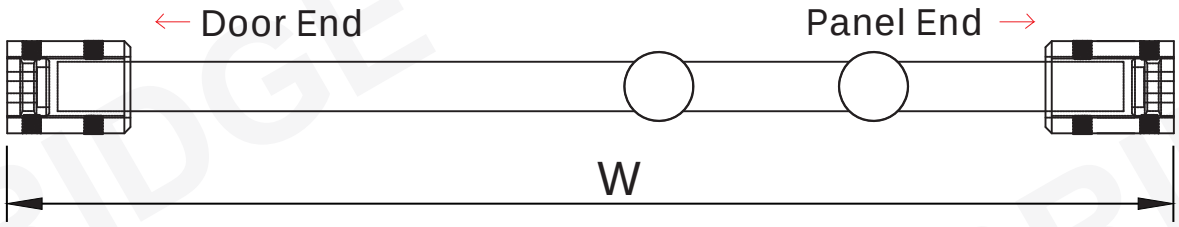

c.



2. Your Upper Guide Rail (3) has been precut for your Shower model opening width: 48" or 60" for shower width. If W-width of your wall-to-wall opening is equal to the size of your shower model, it is unnecessary to cut the Upper Guide Rail and you can continue to Step 3. If W-width of your wall-to-wall opening is less than the size of your Shower model, you will need to cut the Upper Guide Rail from the end which is farther from the Glass brackets (13) holes.
The length to cut off will be L:
L=Subtract W from the size of your Shower model.

Please see Fig 2 for details.

d.

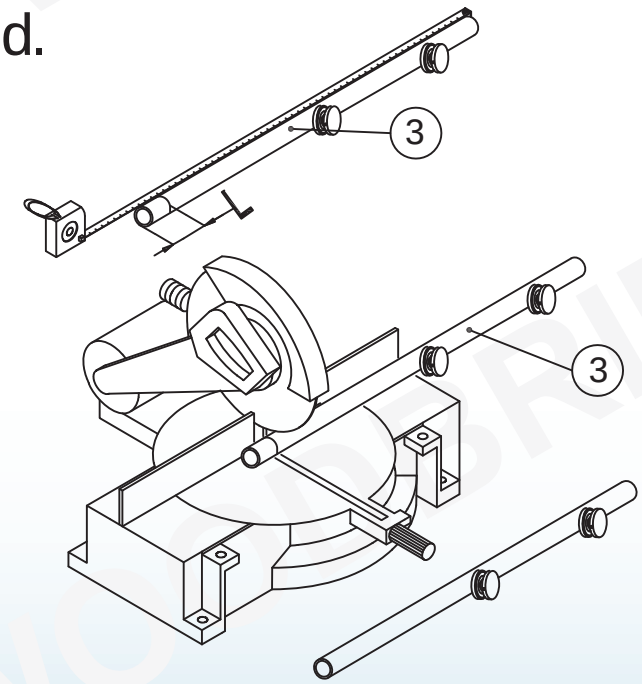

Fig 2

FOR EXAMPLE
If your wall opening W=47". Your shower model is 48". L=48"-47"=1", You have to cut 1" off from the rail.

3. Mark the holes of Guide Rail Brackets(2) on the Wall.

Please see Fig 3 for details.

Product Height H=66"

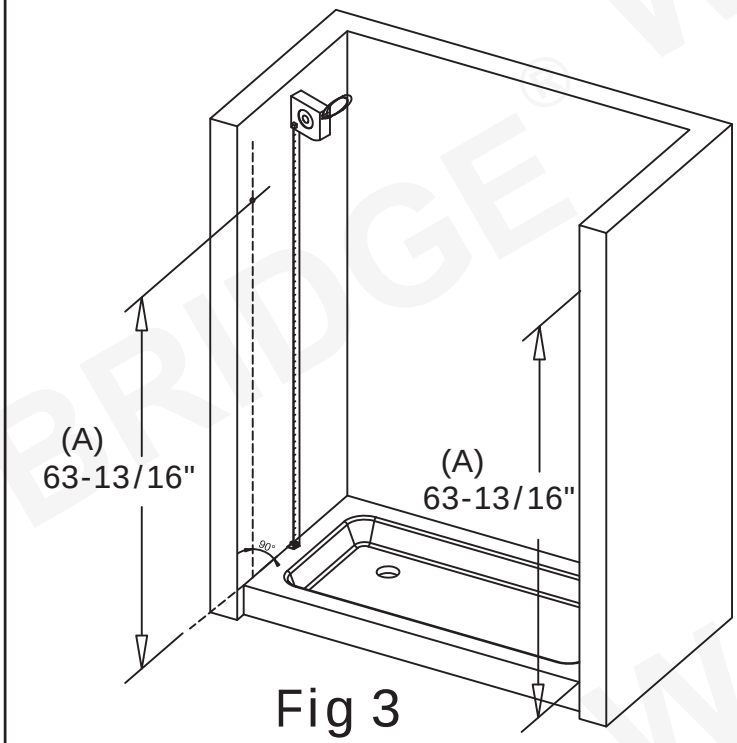

Fig 3

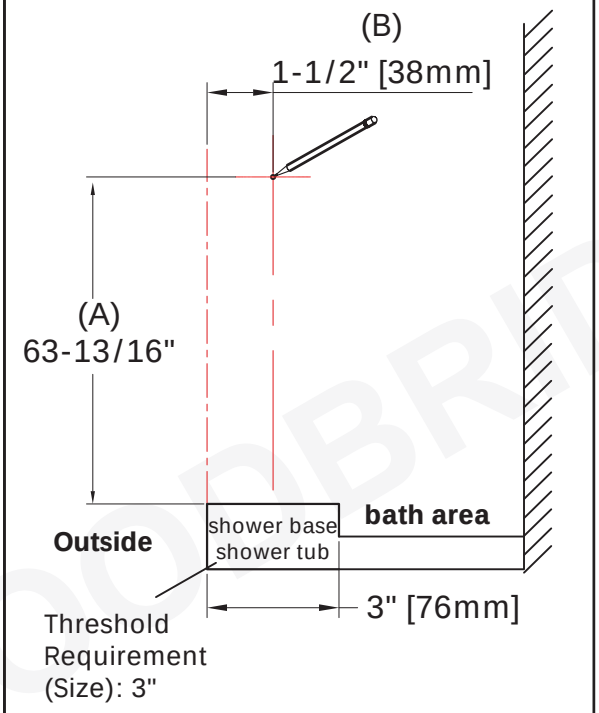

Product Height H=76"

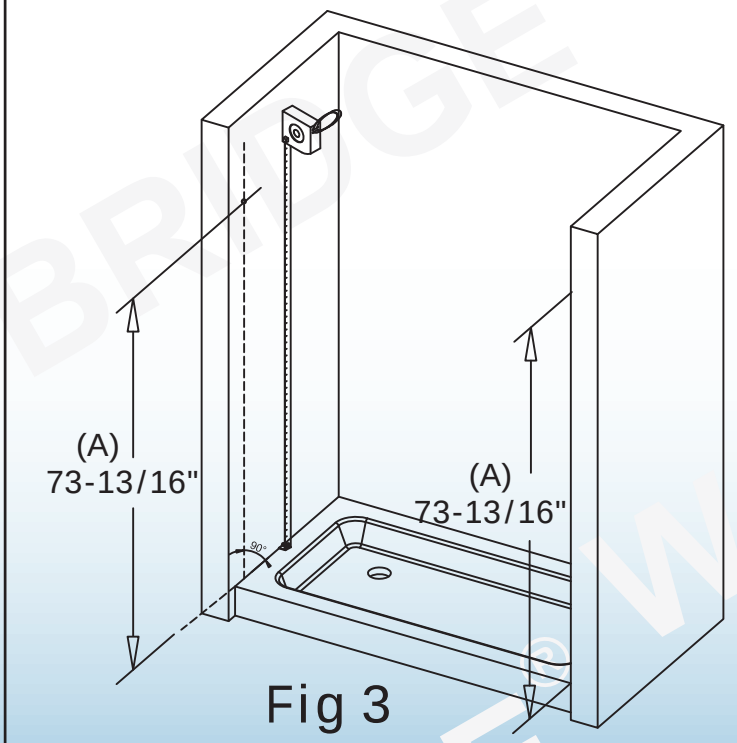

Fig 3

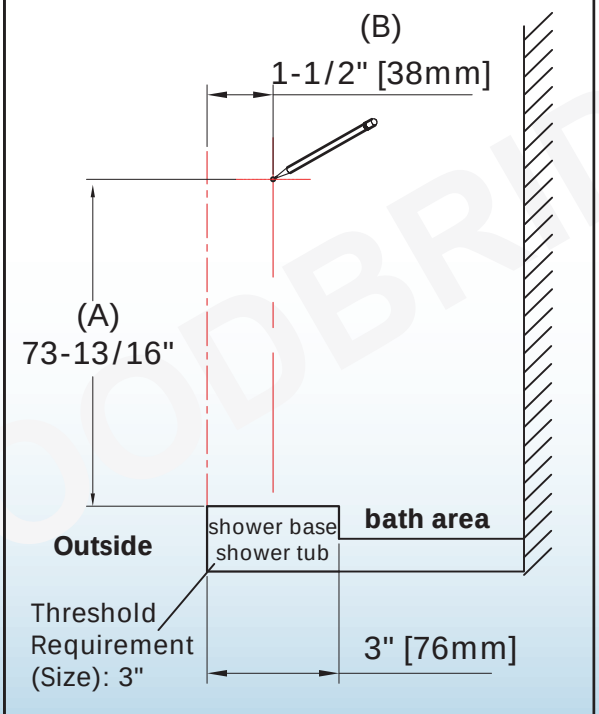

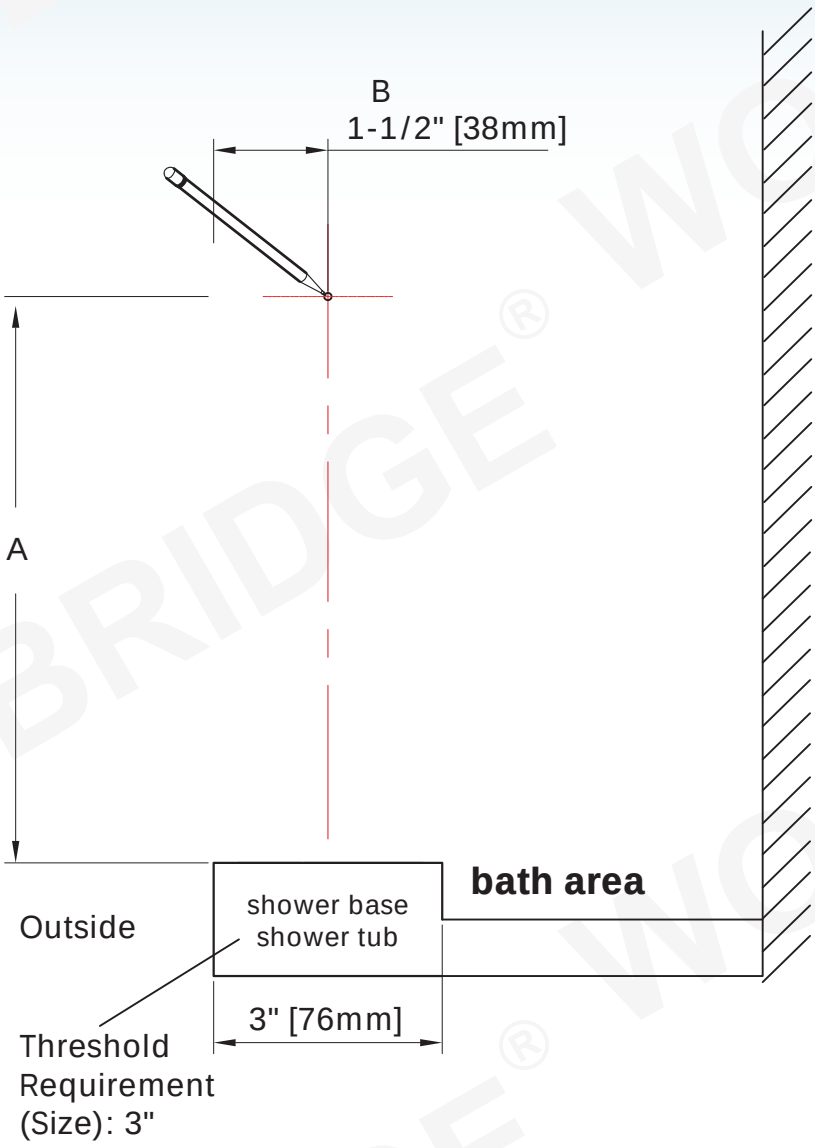

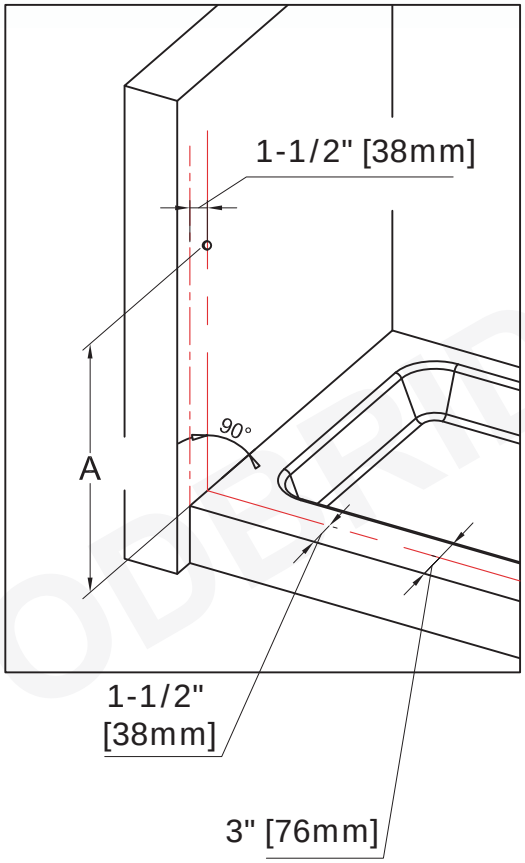

Product Height	A	B
66"(1676mm)	63-13/16"(1621mm)	1-1/2"(38mm)
76"(1930mm)	73-13/16"(1875mm)	

***A=product height-[2-3/16"]**
***B=Distance from edge of shower tray to drilled hole center**

4. Drill holes on the wall using Ø5/16"(Ø8mm) drill bit and apply silicone sealant into the holes, then insert Wall Anchors (11).

Please see Fig 4 for details.

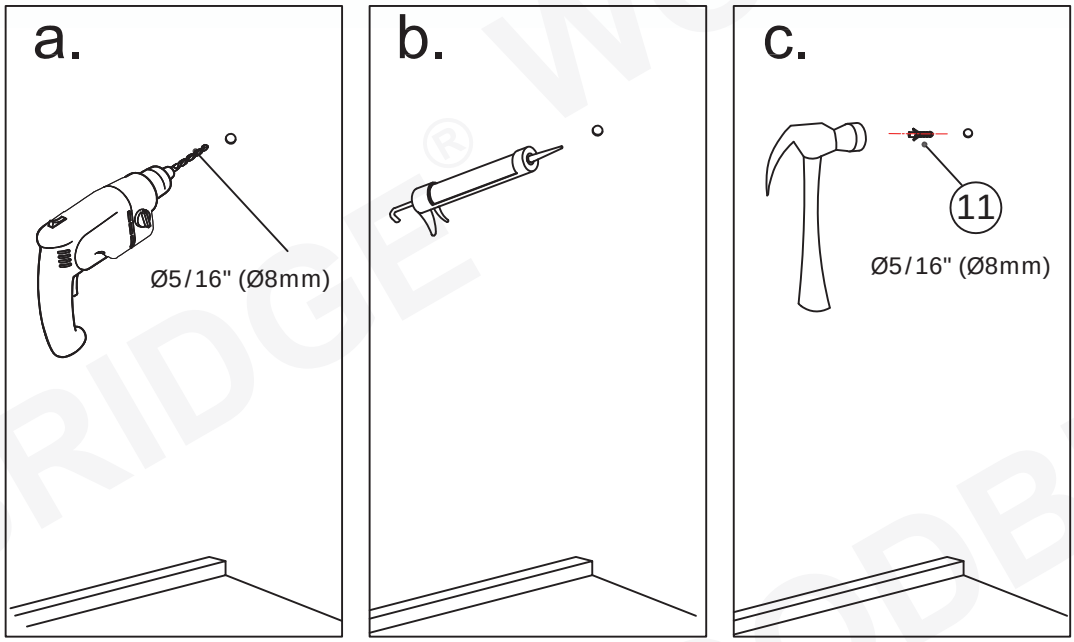

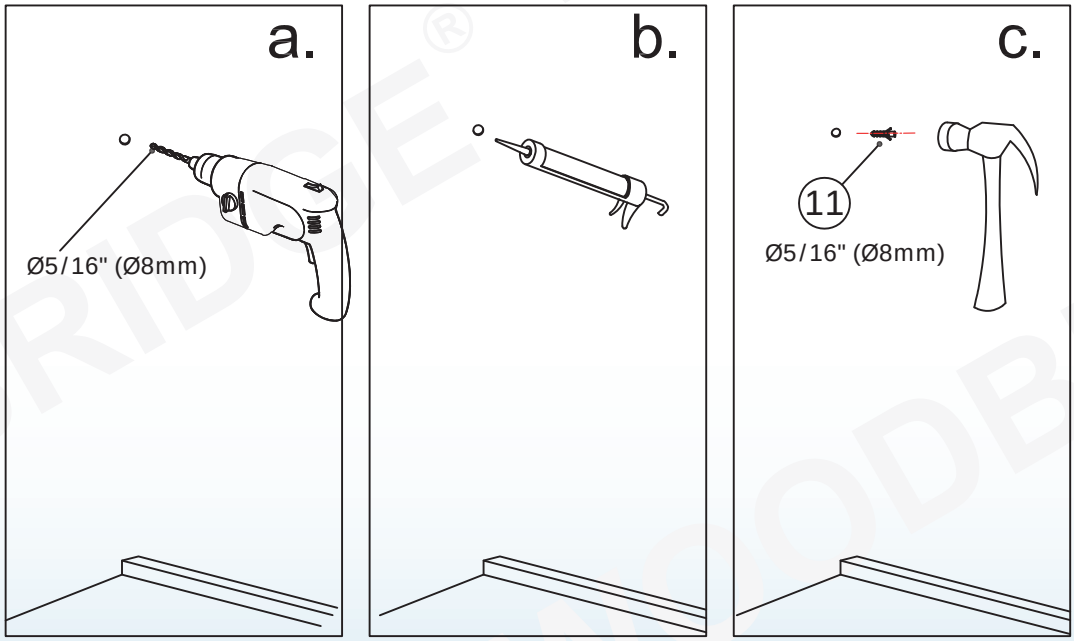

Fig 4

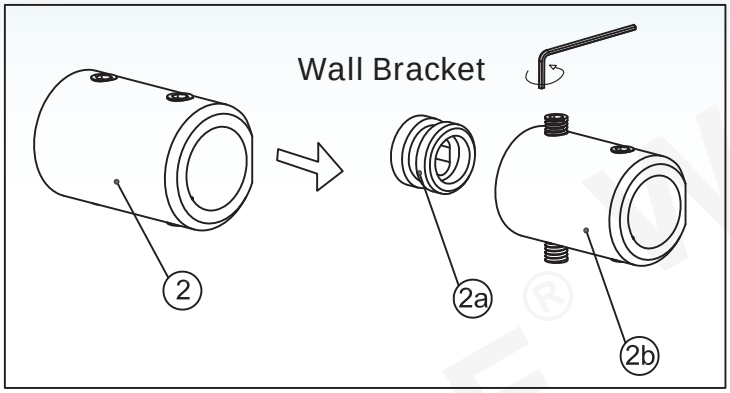

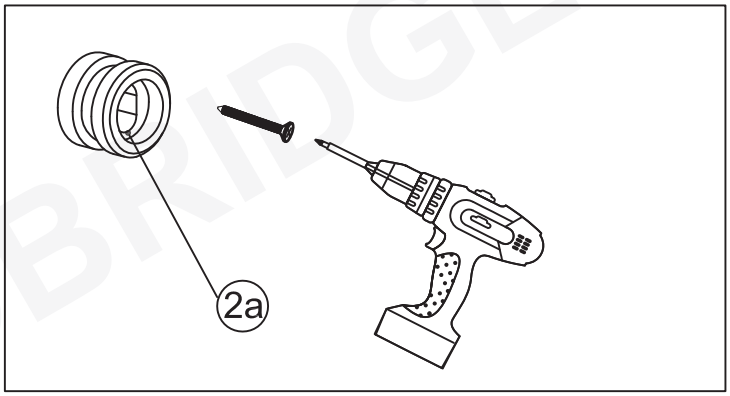

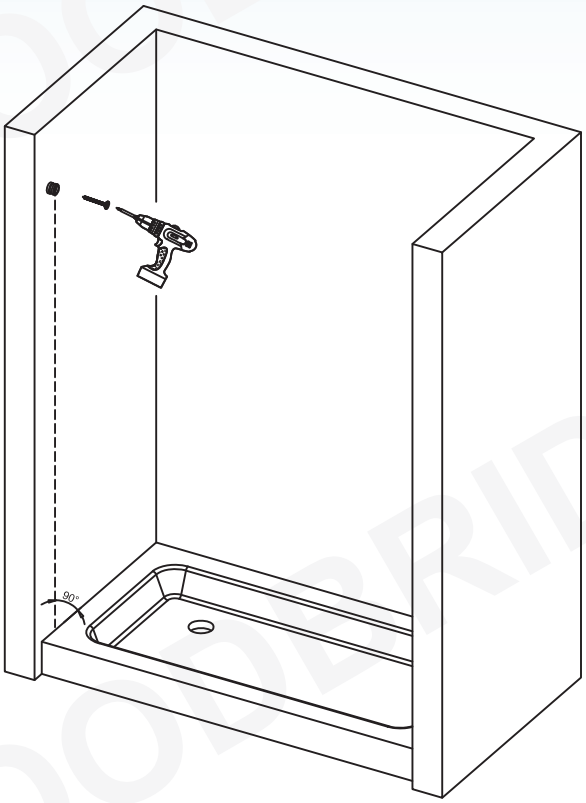

Fig 5

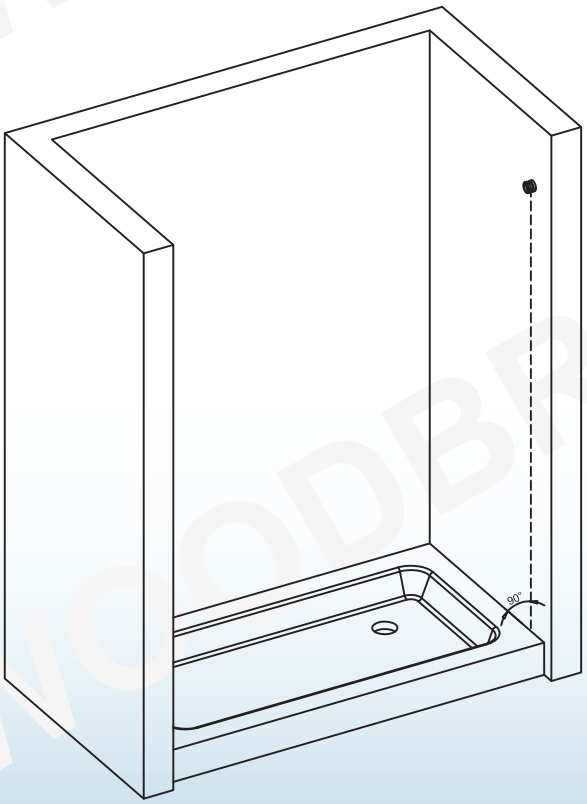

5. Secure the Guide Rail Brackets (2) to the walls with M5×60 Screws (12).

Please see Fig 5 for details.

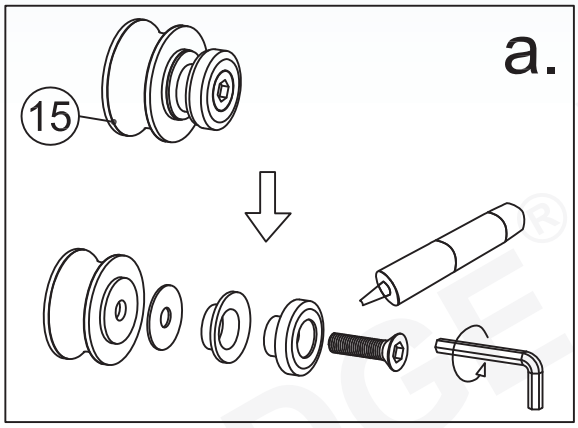

6. Install the Rollers (15) to the Glass Doors.

Please see Fig 6 for details.

Note: Don't lift the door with handle.

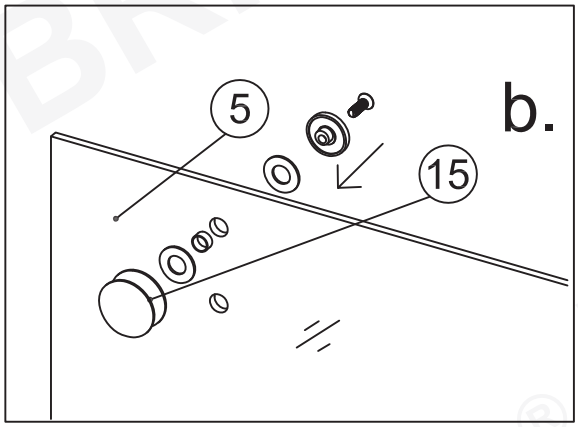

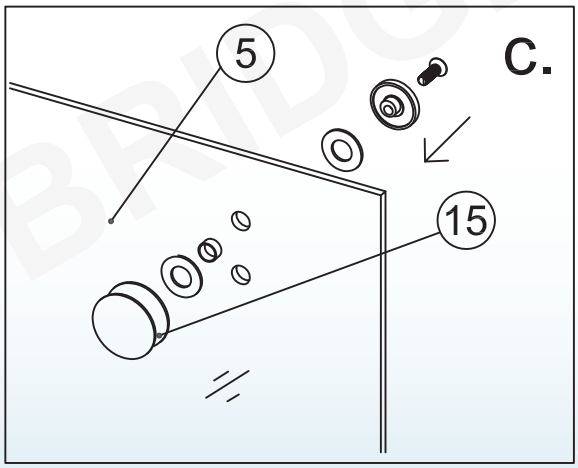

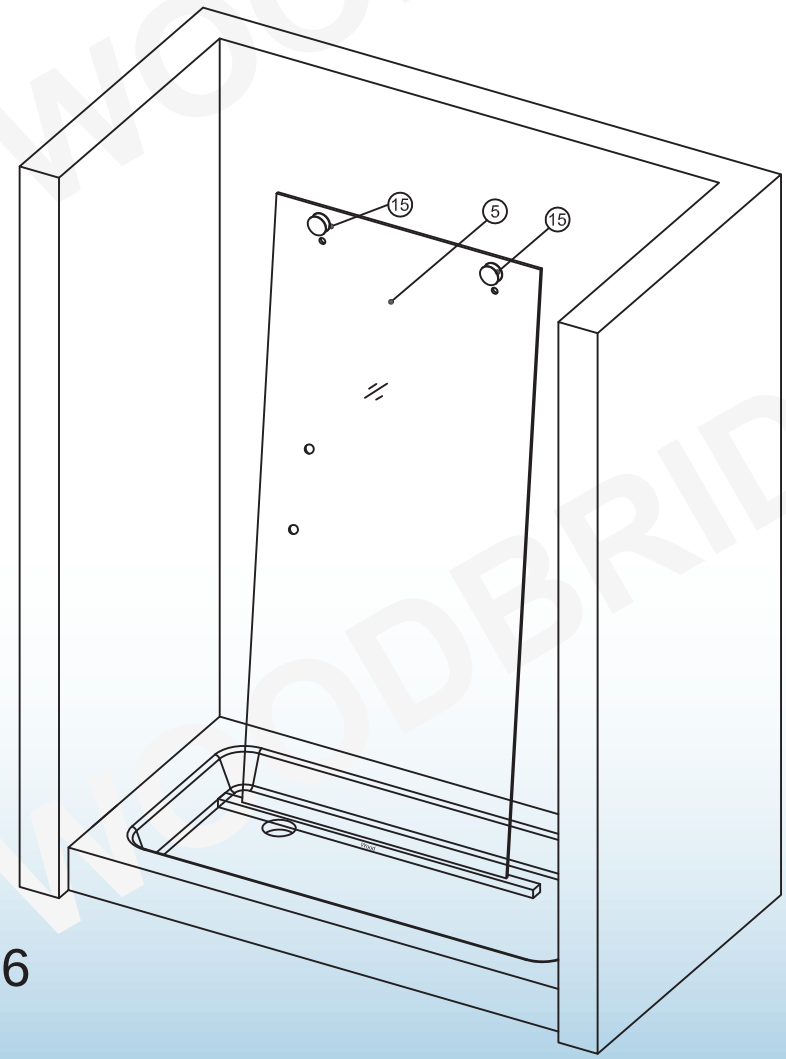

Fig 6

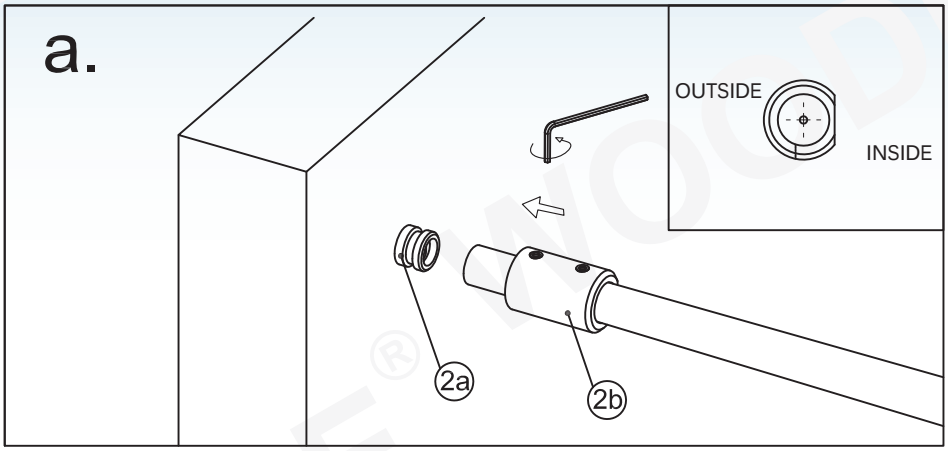

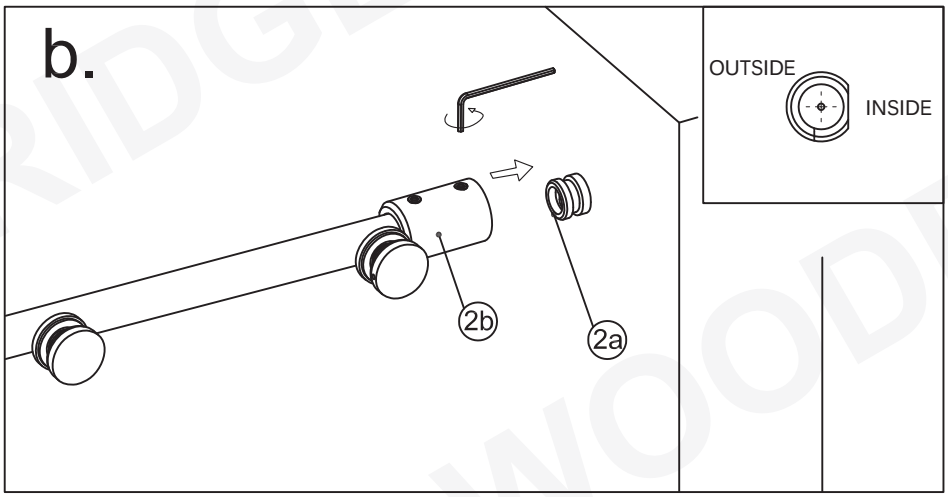

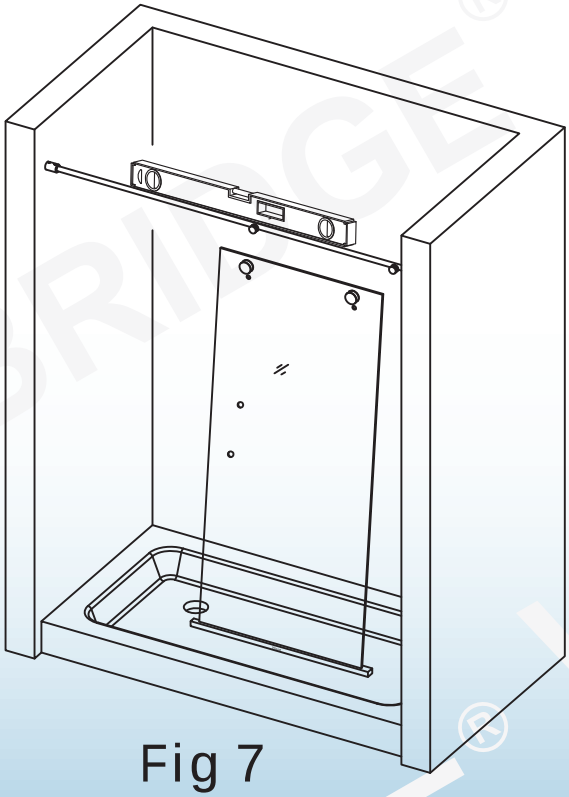

Fig 7

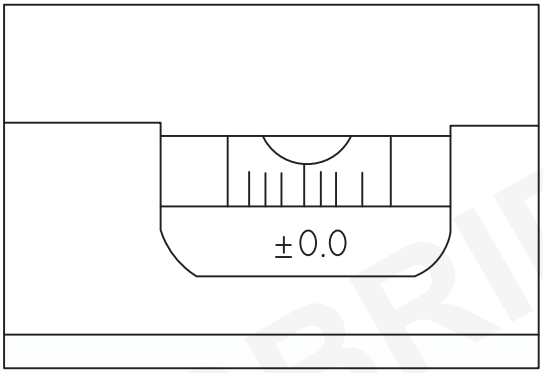

7. Use the Allen key (17) to loosen the screws on the Guide Rail Brackets (2). Make sure the Upper Guide Rail (3) is level.

Please see Fig 7 for details.

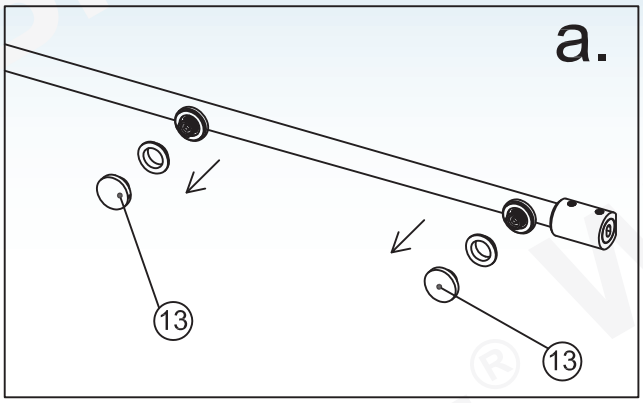

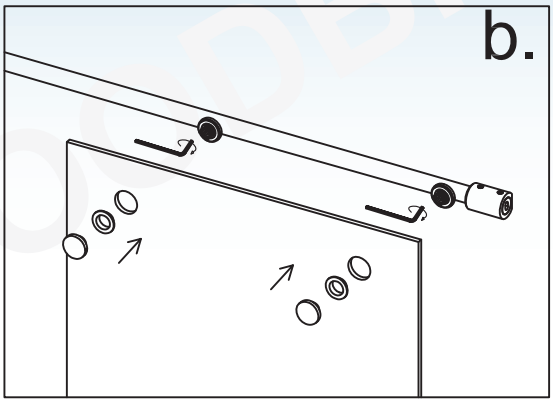

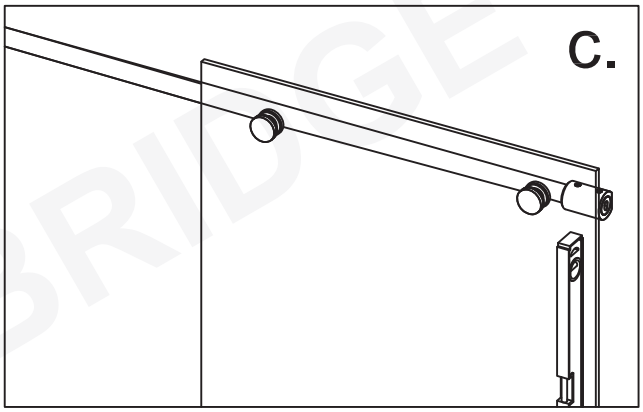

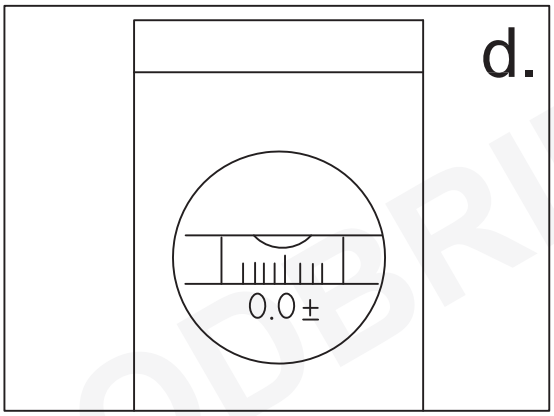

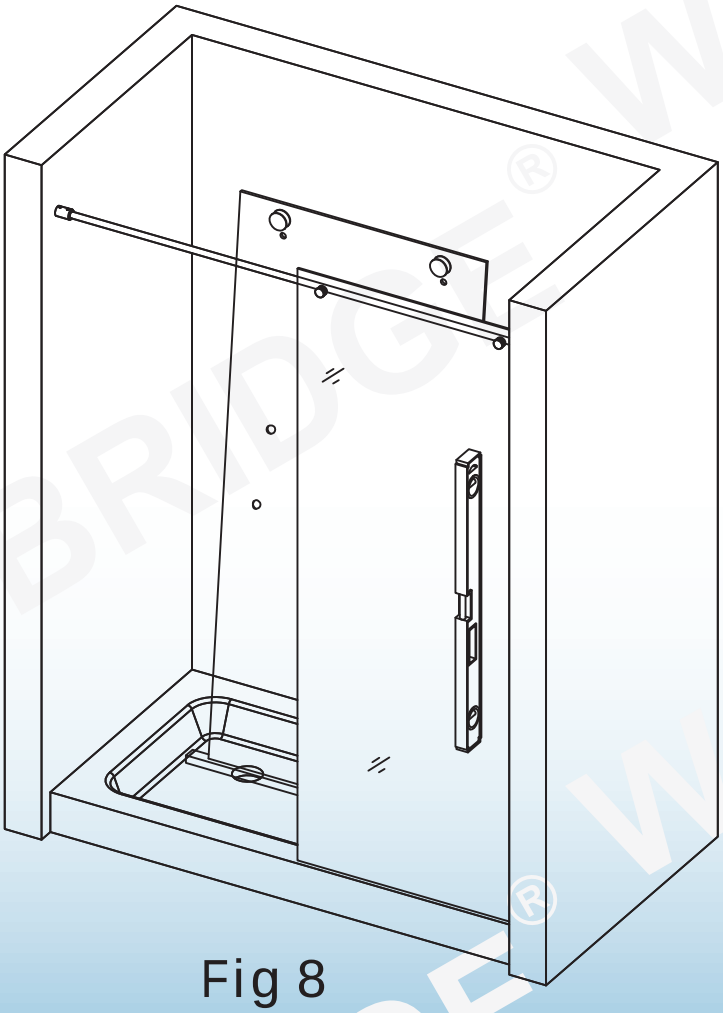

Fig 8

8. Loosen the screws on the Glass Bracket (13), align the holes in the Glass Bracket with the holes in the Stationary Glass (10). Secure the Upper Guide Rail (3) to the stationary glass by fastening the screws on the glass bracket.

Please see Fig 8 for details.

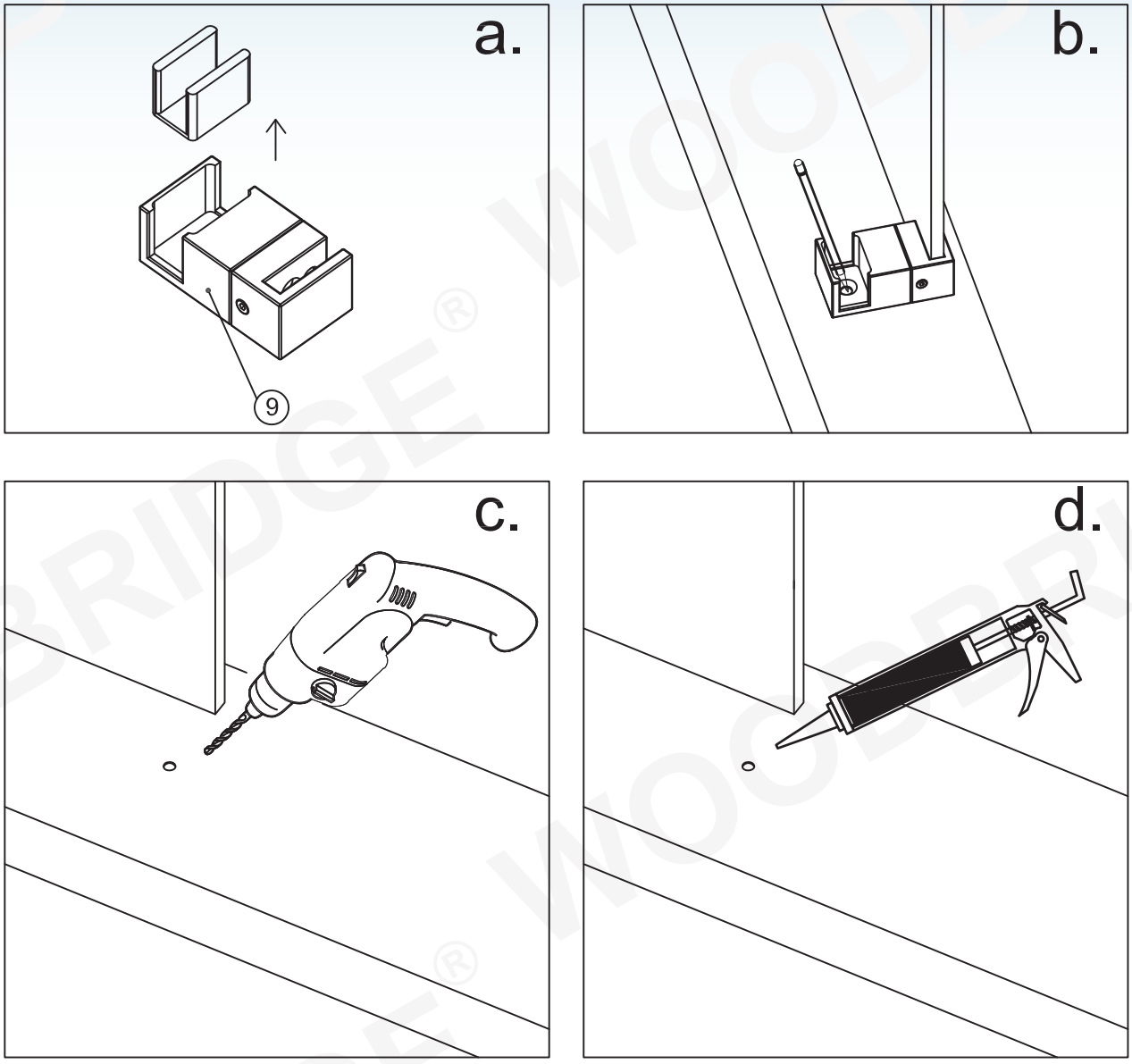

Fig 9

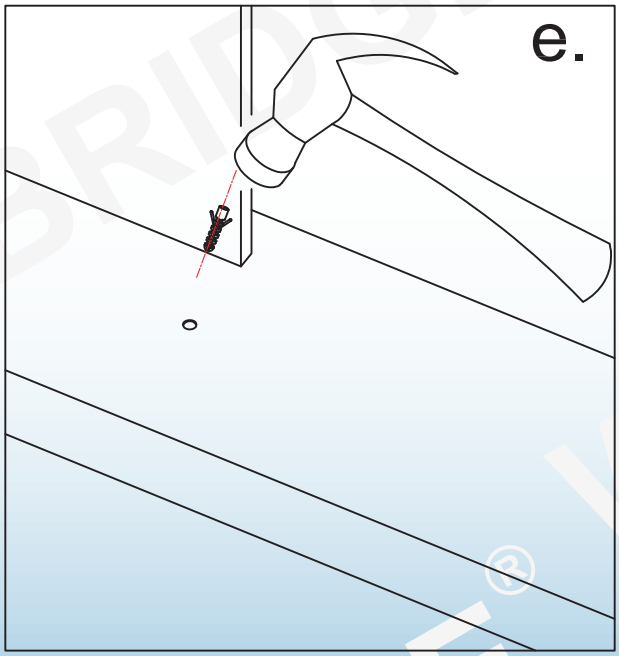

9. Drill the holes on the shower base with Ø5/16"(Ø8mm) drill bit and apply silicone into the holes, and then insert the Wall Anchors (11).

Please see Fig 9 for details.

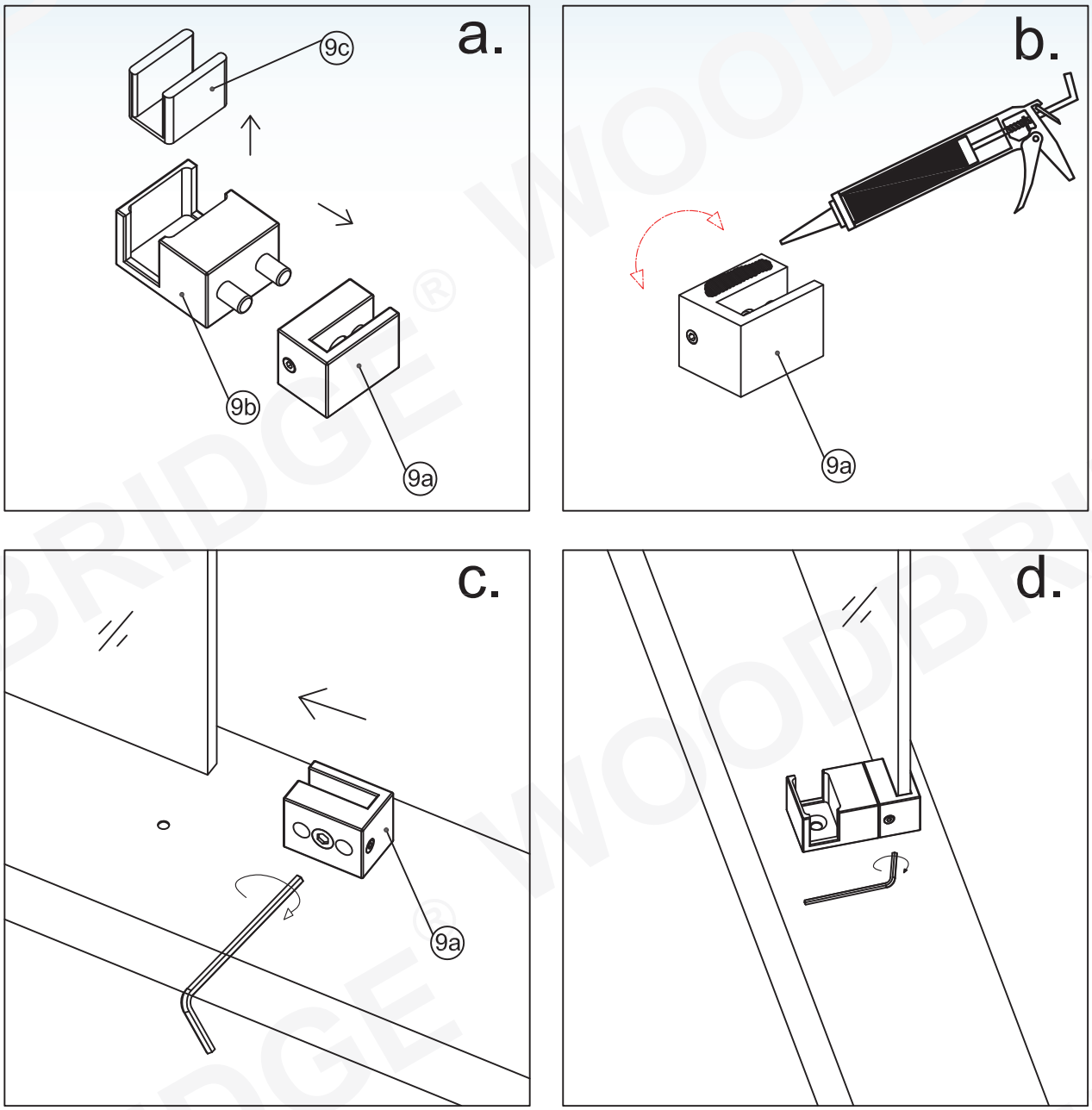

Fig 10

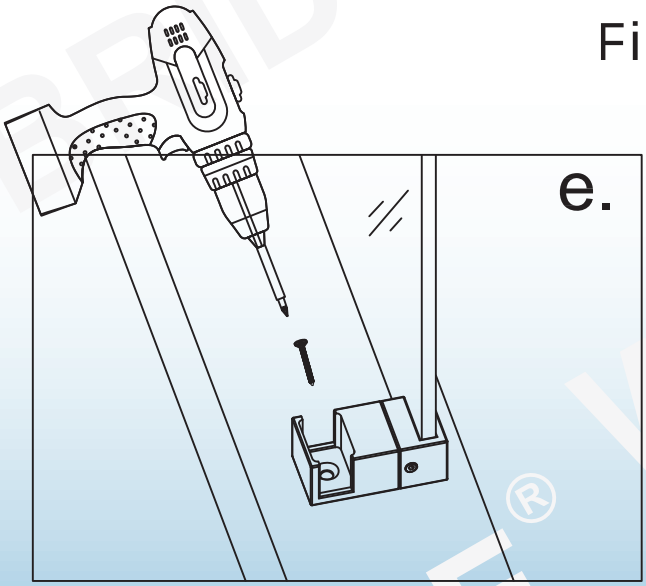

10. Install the Bottom Guide (9) to the shower base using the Screw M5×30 (8).

Please see Fig 10 for details.

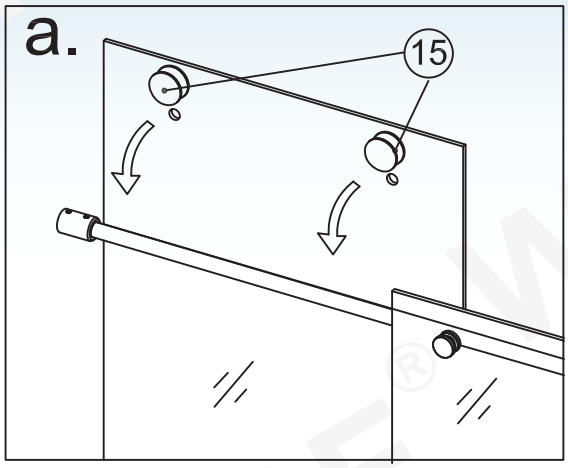

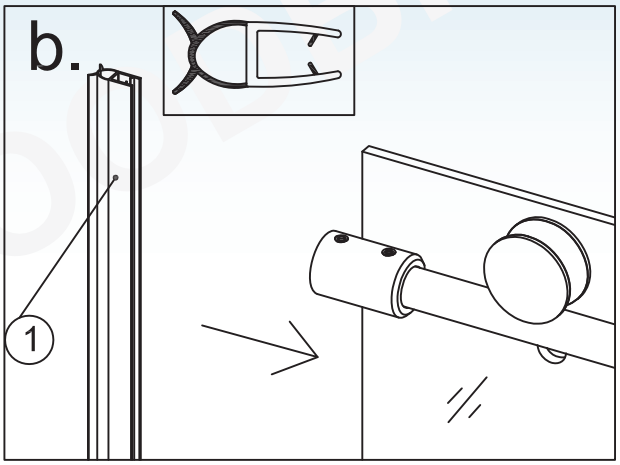

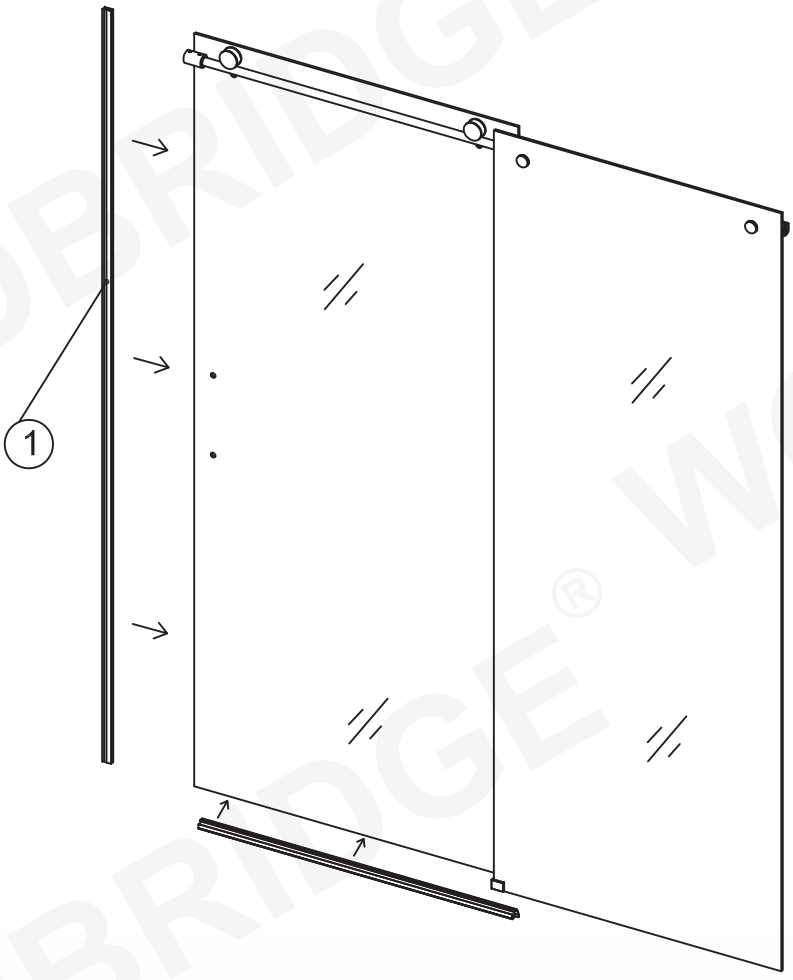

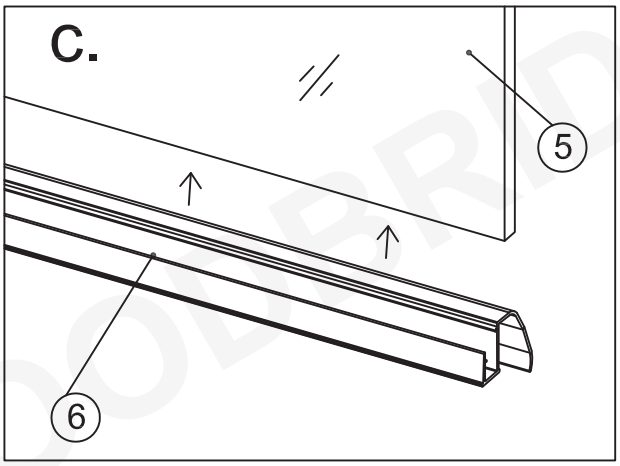

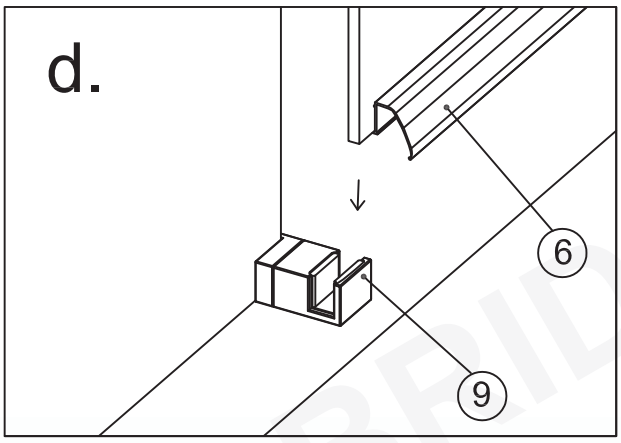

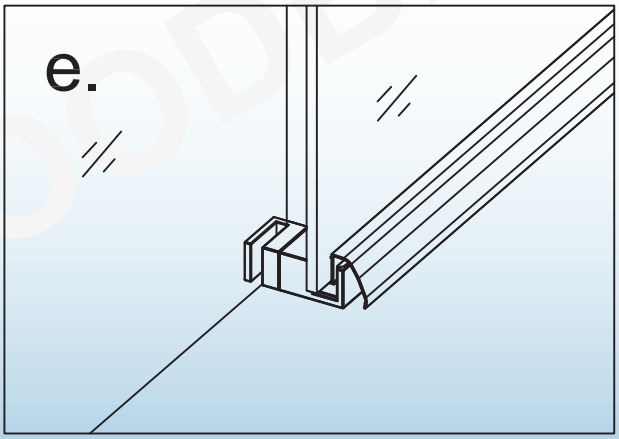

11. Hang the Glass Door Assembly to the Upper Guide Rail (3). Place the Bumper Strip (1) to the glass doors. Install the Bottom Seal (6) to the bottom edge of the Glass Door, make sure the seal is in the slot of the Bottom Guide.

Please see Fig 11 for details.

Fig 11

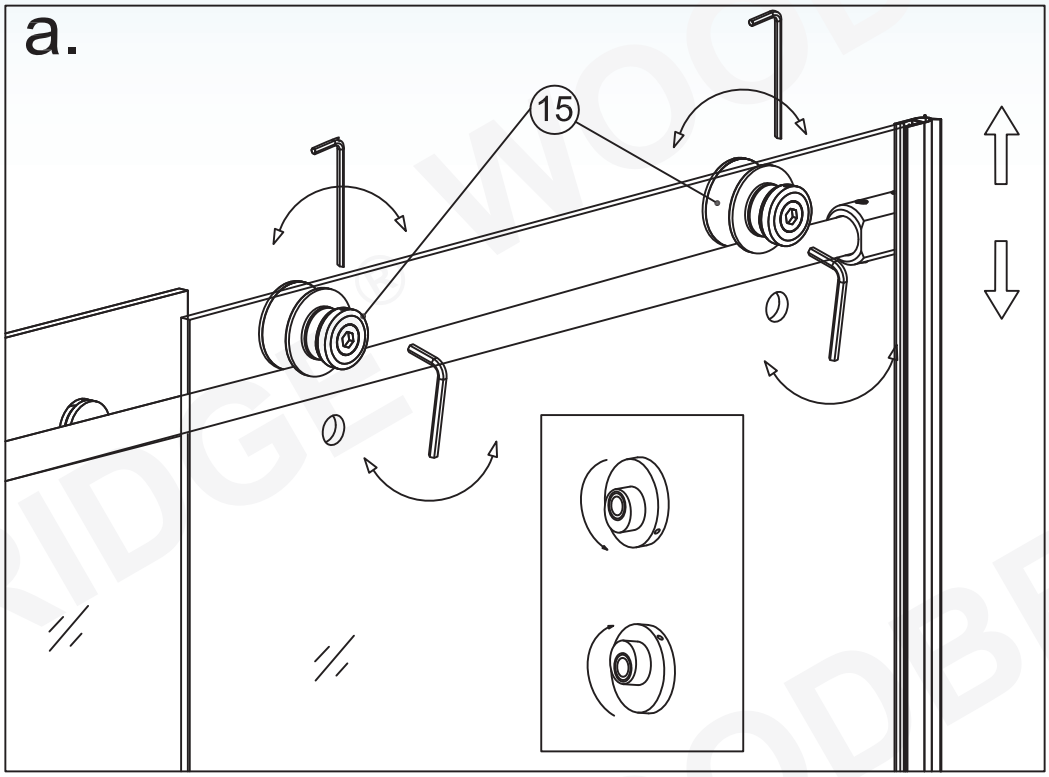

Fig 12

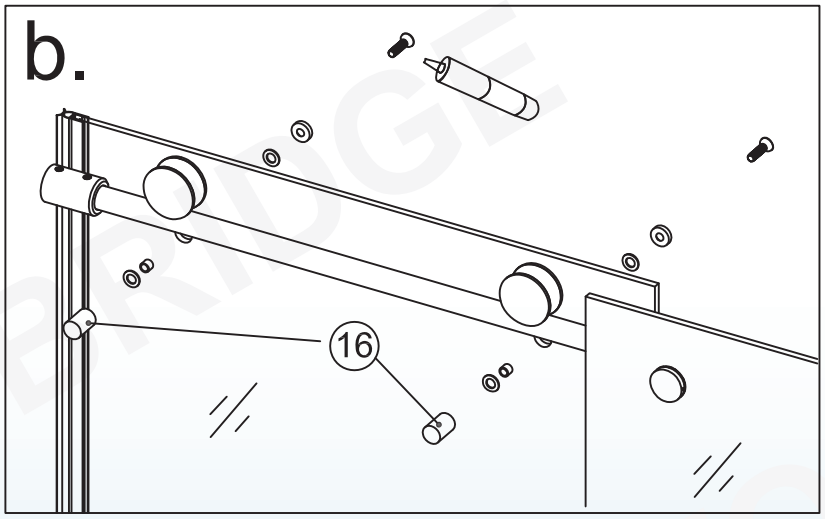

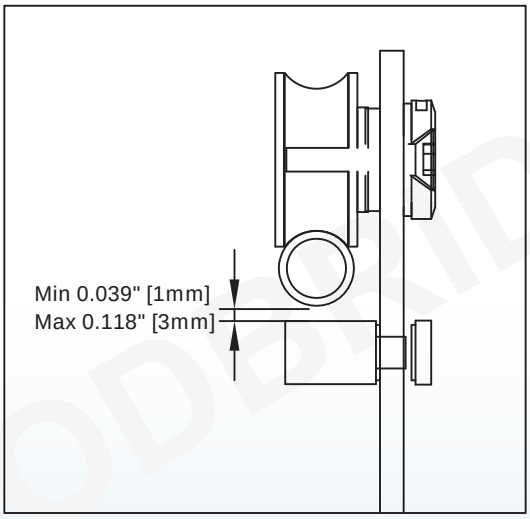

12. Adjust the Rollers (15) and tighten the screw with Allen Key (17).
Install the Anti-Jump Pins (16) to the Glass Door.

Please see Fig 12 for details.

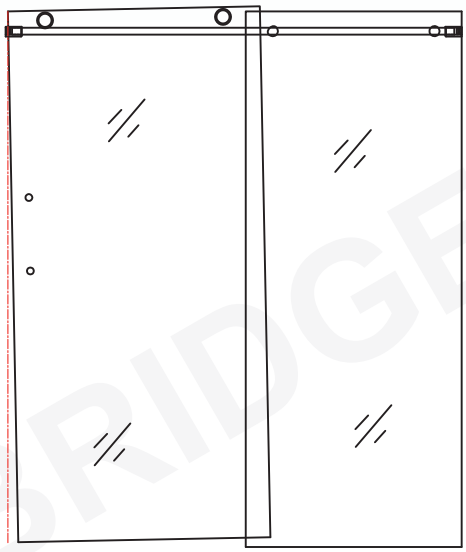

X

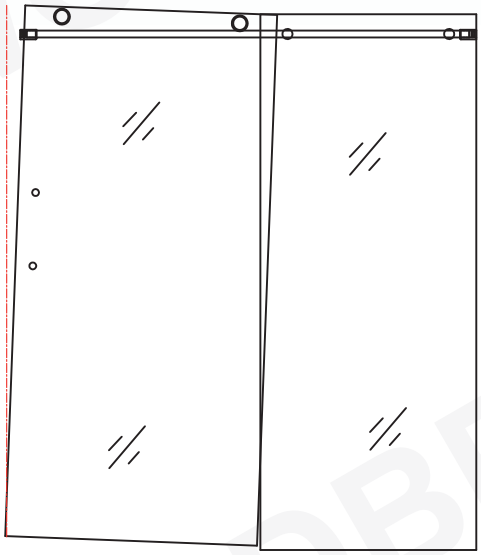

X

√

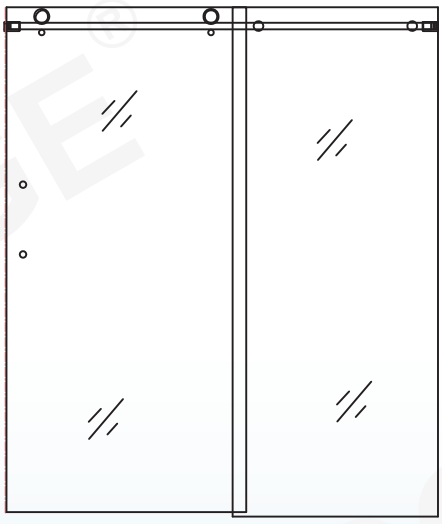

Note: Adjust the Rollers to correct the vertical angle of the Glass Door, ensuring the Door Seal on the side of the Glass Door parallels to the wall.

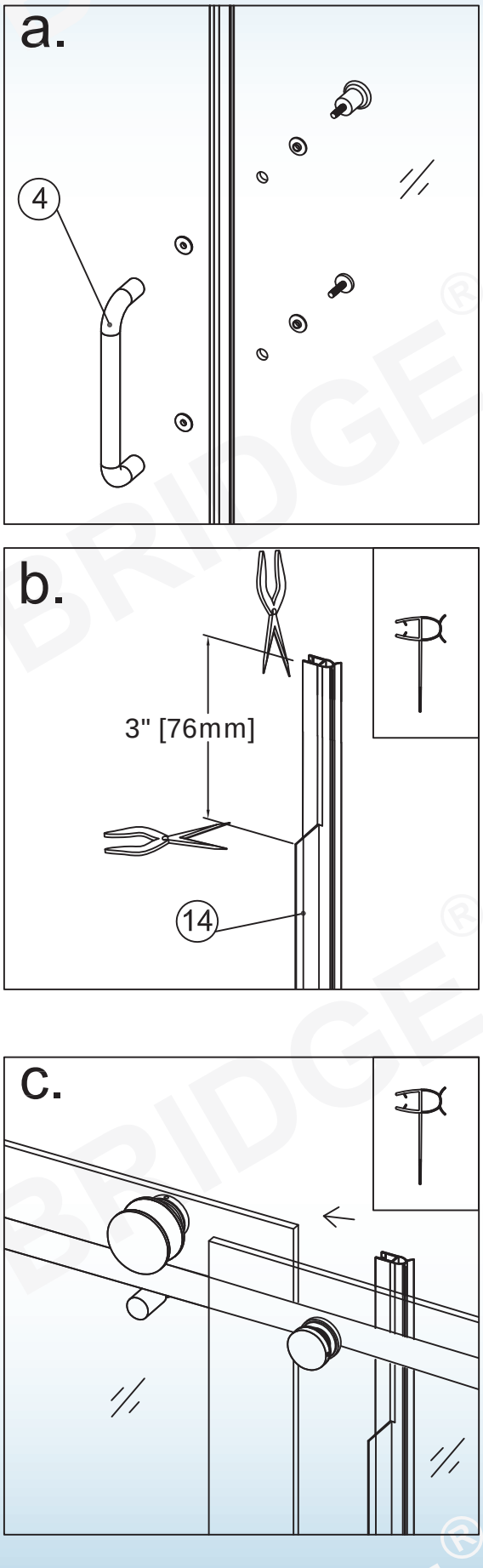

Fig 13

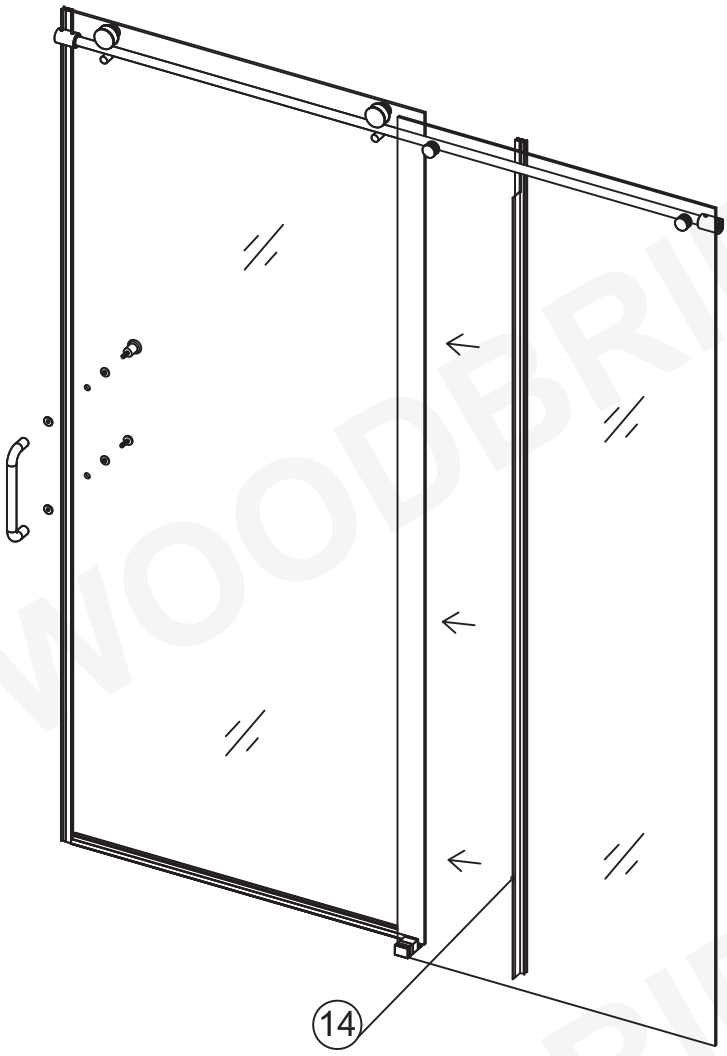

13. Install the handle and Side Anti-Water Strip (14) to the Glass Door.

See Figure 13 for details.

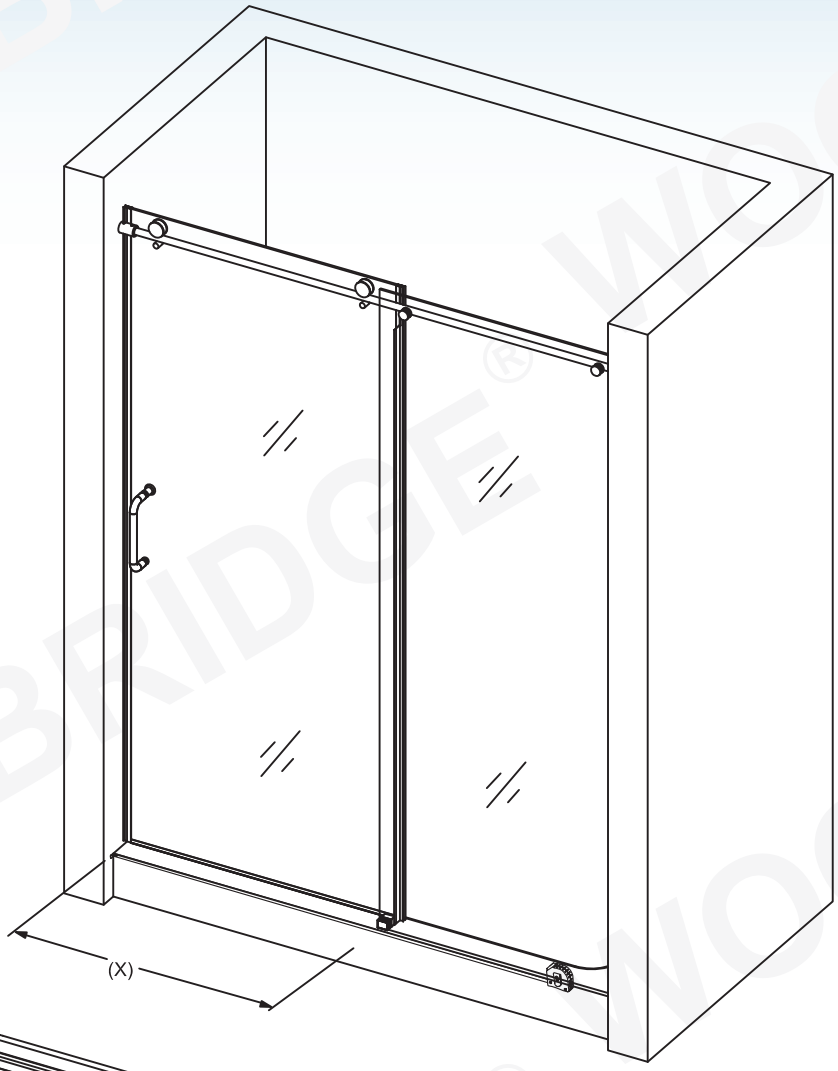

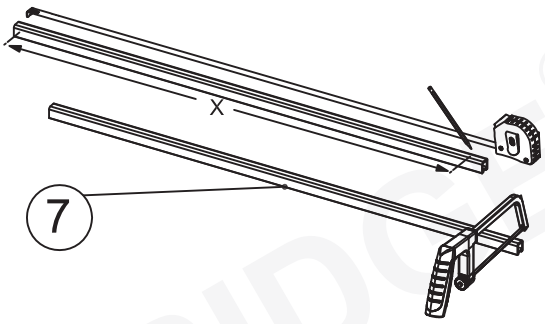

Fig 14

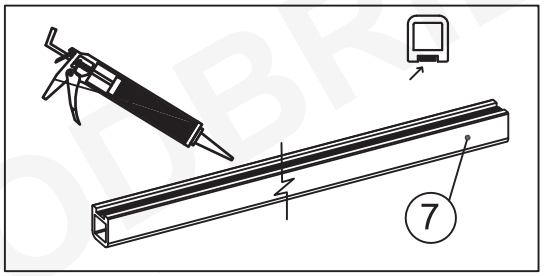

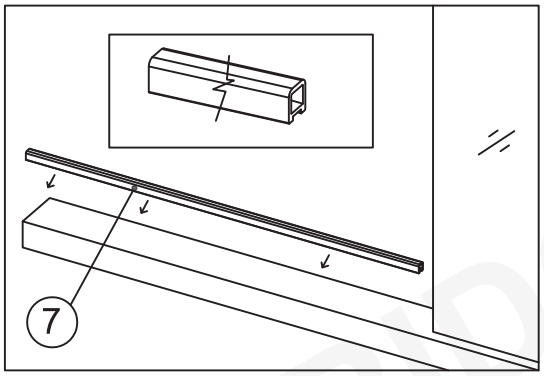

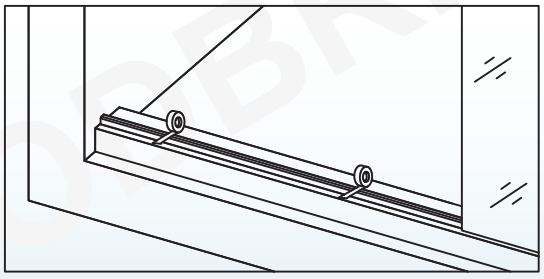

14. Install the Anti-Splash Threshold (7) in front of the Glass Door, cut the Threshold if it is too long.

Please see Fig 14 for details.

15. Apply silicone sealant on the seams between the stationary glass and the shower base/bathtub, and between the wall and the stationary glass.

See Figure 15 for details.

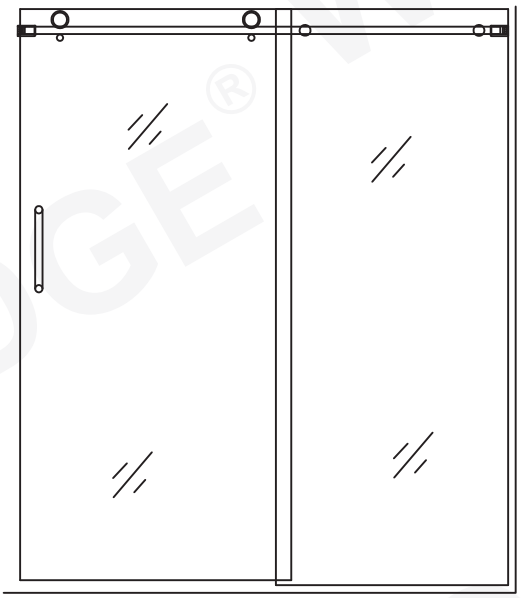



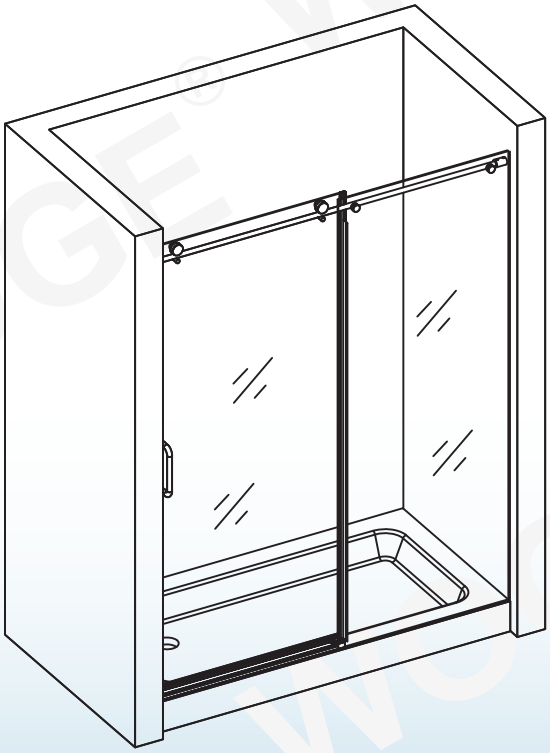

IMPORTANT:
MUST ALLOW SILICONE TO DRY FOR 24 HOURS BEFORE USING THE SHOWER ENCLOSURE

WOODBRIDGE®

WARRANTY

Woodbridge warrants the following products as listed below to be free from defects in material and workmanship, subject to the limitations set forth in this limited warranty.

- Bathtub, Whirlpool/Air Bubble Massage Tub, Cold Plunge, Wooden Tub: 1 Year limited to be free of defects in material and workmanship.
- Sauna room and Sauna Tent: 1 Year limited to be free of defects in material and workmanship.
- Toilet and Bidet: 1 Year limited to be free of defects in material and workmanship.
- Faucet: 1 Year limited to be free of defects in material and workmanship.
- Vanity and Vanity Top: 1 Year limited to be free of defects in material and workmanship.
- Granite, Marble, Engineered Quartz Vanity Top: 1 Year limited to be free of defects in material and workmanship.
- Medicine Cabinet, LED Mirror: 1 Year limited to be free of defects in material and workmanship.
- Stainless Steel Sink: 1 Year limited to be free of defects in material and workmanship.
- Solid Surface Shower Wall Panel, SMC Shower Base: 10 Years limited warranty to be free from material defects.
- Drain Cover and PVC Drain: 1 Year limited to be free of defects in material and workmanship.
- Shower Door: Lifetime warranty on glass components and 1 Year limited on other hardware.

This limited warranty is non-transferable and only applies to products purchased and installed in the United States and Canada

This limited warranty excludes all industrial, commercial and business usage. Proof of purchase (original sales receipt) from the original purchaser, Description and pictures of defect, model number or model description must be provided to Woodbridge Bath for all warranty claims and Woodbridge Bath IS NOT responsible for labor cost, removal or installation costs.

This limited warranty shall not apply to goods which have been subject to accident, negligence, improper installation, product abuse, product misuse, or use of cleaners containing abrasives, alcohol or other organic solvents, whether performed by a contractor, service company, or yourself, are excluded from this warranty.

This warranty does not cover surface damage caused by use of chemicals that break through or dissolve the surface finish or damage caused by the accidental dropping of sharp or heavy objects. Improper care and use of abrasive cleaners will void the warranty.

During this limited warranty period if a malfunction occurs and after inspection it is determined that a defect developed during normal use, Woodbridge reserves the right to take any of the following actions at its discretion:

(1) repair or replace the defective part(s) or product(s) at cost

(2) issue a refund of the original purchase price of the product(s) (Valid within 30 days from the date of purchase)

(3) issue a credit to be applied toward the purchase of a new product. Shipping or delivery charges may apply. Whether such charges are required, and the amount and conditions under which they apply, shall be determined solely at the discretion of Woodbridge.

Caution:
NEVER use cleaners containing abrasives, ammonia, bleach, acids, waxes, alcohol, solvents or other products not recommended for chrome finishes. Doing so will void the warranty.
Woodbridge strongly recommends installation by a licensed and insured professional to ensure proper performance and safety.

RESPONSIBILITIES OF OTHERS

Inspecting the unit prior to installation is the responsibility of the installer or building contractor who acts on behalf of the user. They are responsible for ensuring the unit is free of defect or damage. Notices are placed on the unit and on the shipping carton advising the installer of this responsibility. In the event of a problem, the unit must not be installed. Woodbridge is not responsible for failures or damage that could have been discovered, repaired, or avoided by proper inspection and testing prior to installation.

Damage occurring in transit is the responsibility of the carrier. The user or installer MUST open the crate and inspect the unit for damage when it is delivered. If damage is discovered, it must be reported immediately to the seller and the carrier in writing, and an inspection requested. Failure of the carrier to respond should be reported to the seller and the carrier. Your freight claims should be filed promptly thereafter.

This limited warranty does not cover any liability for consequential or incidental damages, all of which are hereby expressly disclaimed, or the extension beyond the duration of this limited warranty of any implied limited warranties, including those of merchantability or fitness for an intended purpose.

DISCLAIMER

Except as expressly provided, there shall be no warranty or obligation, express or implied, oral or statutory. No dealer or other person has the authority to make any warranties or representations concerning or its products. In no event shall be held responsible for any such warranties or representations.

Some states/provinces do not allow limitations on how long an implied warranty lasts, or the exclusion or limitation of special, incidental or consequential damages, so these limitations and exclusions may not apply to you. This warranty gives you specific legal rights, you may also have other rights which vary from state/province to state/province.

To obtain warranty and replacement parts, please send e-mail to help@woodbridgebath.com with the original receipt information, Woodbridge will determine whether to repair or replace your product, issue a refund or issue a credit.

IMPORTANT!

DO NOT USE: Abrasive cleaners such as: acid, ammonia, bleach, and similar solutions. Use of such solutions may cause corrosion, finish peeling, and/or dull the surface.

DO NOT USE: Abrasive sponges or cloths. Never use steel, wool, or wire brushes that will permanently scratch the surface.

Retain these installation instructions for future reference!

Thank you for using WOODBRIDGE products!

WOODBRIDGE®

California (Norwalk) Distribution Center
15600 Blackburn Ave, Norwalk, CA 90650

New Jersey (Somerset) Distribution Center
635 Pierce St, Somerset, NJ 08873

Florida (Orlando) Distribution Center
13645 S Orange Ave, Orlando, FL 32824

Canada (Ontario) Distribution Center
615 Orwell Street, Unit C, Mississauga, ON L5A2W4, Canada

SCAN ME

To Activate Warranty

Please don't hesitate to contact us if you have any questions or concerns.

Customer Service Phone: 562-229-0088. (Monday - Friday 9 AM - 5 PM Pacific Standard Time)

Or Email: help@woodbridgebath.com

MANUEL D'INSTALLATION

WOODBRIDGE® PORTE DE DOUCHE

SCANNEZ -MOI

Pour activer la garantie

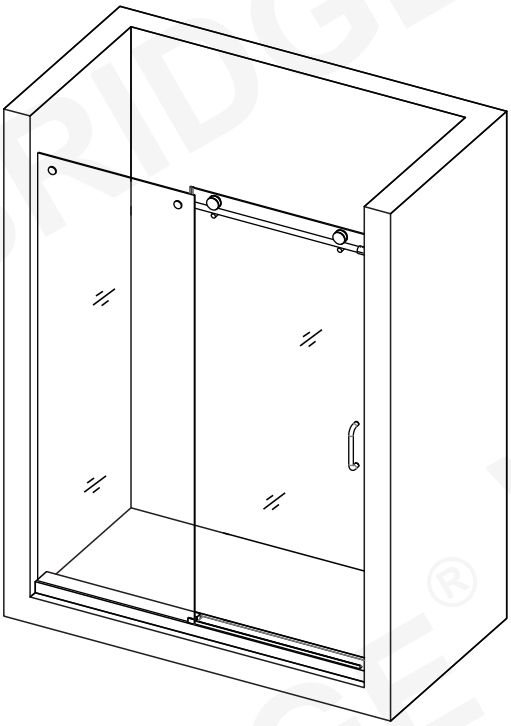

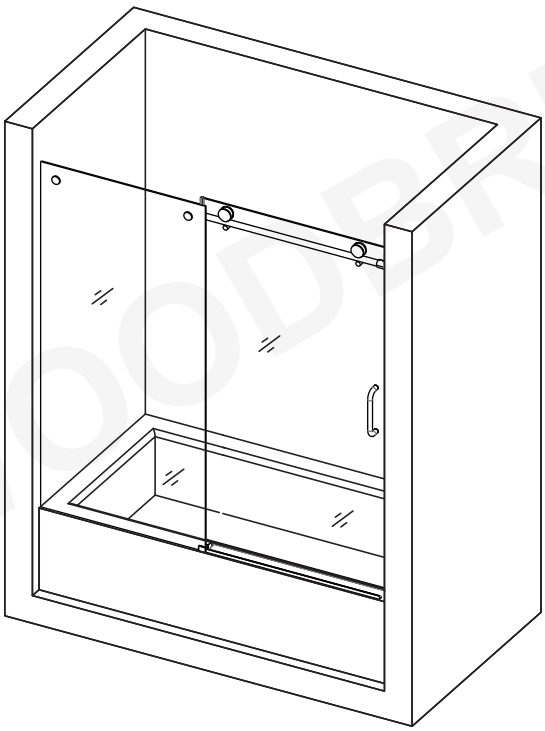

PORTES DE DOUCHE :
DDUR-4876
DDUR-6076

PORTES DE BAIGNOIRE :
DDUR-6066

IMPORTANT!

WOODBRIDGE se réserve le droit de modifier, de réviser ou de reconcevoir ses produits à tout moment sans préavis, dans un but d'amélioration des produits et de l'expérience client. Consultez le site WWW.WOODBRIDGEBATH.COM pour les informations produits les plus récentes.

Des questions ?

Contactez l'assistance client : 562-229-0088 (du lundi au vendredi, de 9h à 17h, heure normale du Pacifique)Ou par e-mail : help@woodbridgebath.com

IMPORTANT

- WoodBridge se réserve le droit de modifier, de réviser ou de redessiner ses produits à tout moment et sans préavis, dans le but d'améliorer les produits ou leurs fonctionnalités.
- Installation professionnelle requise. Ce produit doit être installé par une personne expérimentée dans les exigences de construction pour ce type de projet, les précautions nécessaires pour une installation responsable et sécurisée, ainsi que la familiarité avec l'installation de portes de douche en verre.
- La sécurité de toutes les installations relève de la responsabilité de l'installateur, qui doit être licencié et assuré.
- Pour éviter les bris et les blessures, ne tentez pas de soulever, déplacer ou installer le verre seul. Faites-vous aider par une autre personne et utilisez des ventouses conçues pour le verre lourd, le cas échéant.
- Pour éviter les bris et les blessures, ne vous appuyez pas et ne poussez pas contre les panneaux de verre.
- L'installation de ce modèle nécessite de percer dans le rebord de douche/le seuil/la marche pour fixer correctement le clip, le guide et le seuil. Contactez le fabricant de votre base ou baignoire pour toute question concernant le perçage de leur produit, ou consultez votre professionnel en installation.
- Ce modèle nécessite une largeur minimale de 2-5/16 po pour le seuil/bordure de douche afin d'assurer une installation adéquate. Une largeur de 3 po est recommandée.
- Les schémas inclus dans ce manuel sont uniquement illustratifs et ne reflètent pas l'échelle réelle.
- Aucun réglage permettant de corriger un défaut d'aplomb n'est possible.
- La porte de douche en verre ne peut pas être installée si la largeur totale de l'ouverture de la douche est supérieure à la largeur décrite pour le produit.

AVERTISSEMENT POUR LE VERRE TREMPÉ : POUR ÉVITER TOUT RISQUE DE DOMMAGE OU DE BLESSURE

- Le verre de sécurité trempé est conçu pour se briser en milliers de petits morceaux en cas de cassure, réduisant ainsi considérablement le risque de blessures graves.
- Suivez toutes les exigences et recommandations du manuel d'installation.
- Effectuez une inspection minutieuse du verre et des accessoires avant l'installation pour vérifier tout dommage.
- N'installez pas de verre endommagé.
- N'installez ou n'utilisez pas les panneaux de verre s'ils présentent des coins ébréchés, des bords ébréchés ou endommagés ou tout autre défaut visuel. Si des dommages sont constatés, contactez immédiatement WoodBridge. Si le produit est installé dans cet état, WoodBridge ne sera pas responsable de toute casse.
- N'installez pas de panneaux de verre qui ont été heurtés ou frappés contre une surface plus dure que le verre lui-même.
- Une manipulation incorrecte peut provoquer la casse du verre.
  Bien que le verre trempé soit extrêmement résistant aux impacts directs, les coins et les bords sont les plus susceptibles d'être endommagés, ce qui peut entraîner la casse. Ces bords doivent être protégés et manipulés avec soin, et ne doivent jamais entrer en contact avec un matériau plus dur que le verre, comme la céramique, la pierre, le métal ou même un autre verre. Un point d'impact concentré ou un contact avec de tels matériaux peut provoquer l'éclatement du verre. Le verre trempé peut se briser immédiatement ou partiellement, avec une rupture pouvant survenir des heures, voire des jours plus tard, sous l'effet des vibrations ou d'une utilisation normale.

- Une installation incorrecte des accessoires, des roulettes, des butées ou du verre peut provoquer la casse.
  Une installation incorrecte inclut des accessoires mal fixés ou l'absence de joints entre les accessoires et le verre. Une installation qui n'est pas de niveau ou d'aplomb peut entraîner une contrainte supplémentaire sur le verre.
- Utilisation incorrecte du produit.
  Ne placez pas de serviettes ou tout autre objet sur le rail de guidage. Ouvrir ou fermer la porte coulissante de manière agressive peut causer un traumatisme au verre, ce qui pourrait entraîner sa casse.
- Ne tentez pas de couper du verre trempé.
- Portez toujours des équipements de sécurité, tels que des lunettes de protection, des gants de travail, des chaussures appropriées, etc., pendant l'installation.
- Informez le propriétaire de la manière d'effectuer des inspections périodiques et sur l'entretien approprié du verre et de tous les accessoires.
- Une attention particulière doit être accordée lors de l'installation de produits en verre trempé dans des foyers avec de jeunes enfants ou des personnes âgées.

PRÉPARATION

- Lisez attentivement les instructions avant d'installer ou d'utiliser le produit.
- Après avoir ouvert les boîtes et les emballages, avant l'installation, vérifiez que tous les éléments de la liste des pièces sont présents en les cochant un par un.
- Inspectez le verre et les pièces pour détecter tout défaut ou dommage.
- Veuillez vérifier votre produit à la livraison. Signalez à WoodBridge tout article manquant ou endommagé dans les 5 jours ouvrables suivant la livraison et avant l'installation. Les articles signalés ultérieurement pourraient ne pas être admissibles à un remplacement gratuit.
- Les codes et règlements du bâtiment varient selon l'endroit. Nos produits sont fabriqués et testés conformément aux normes applicables. WoodBridge recommande de consulter un professionnel qualifié lorsque cela est requis. WoodBridge n'est pas responsable de déterminer ou de garantir la conformité aux codes et règlements du bâtiment locaux.
- Avant l'installation, assurez-vous que toutes les surfaces sont lisses et planes. Vérifiez que le rebord de douche/le seuil/la marche est de niveau d'un côté à l'autre et qu'il présente une pente en direction du bac de douche. Assurez-vous que les murs sont d'aplomb et que l'ouverture a les mêmes dimensions en haut et en bas. Vérifiez que la surface d'installation est solide et capable de supporter le poids des portes.
- Veuillez noter qu'une surface d'installation irrégulière, des coins inférieurs arrondis ou des murs non alignés entraîneront de sérieux problèmes lors de votre installation.
- Certains réglages, perçages et vissages seront nécessaires tout au long de l'installation.
- Les portes de douche Woodbridge ne sont pas conçues pour être installées sur des parois en fibre de verre présentant des coins inférieurs arrondis ou un manque de surface de fixation solide.
- Le verre ne doit jamais être posé directement sur une surface dure. Utilisez toujours des morceaux de bois ou du carton épais pour protéger le bord inférieur en permanence. Laissez les protections d'angle en place jusqu'au moment de les retirer.

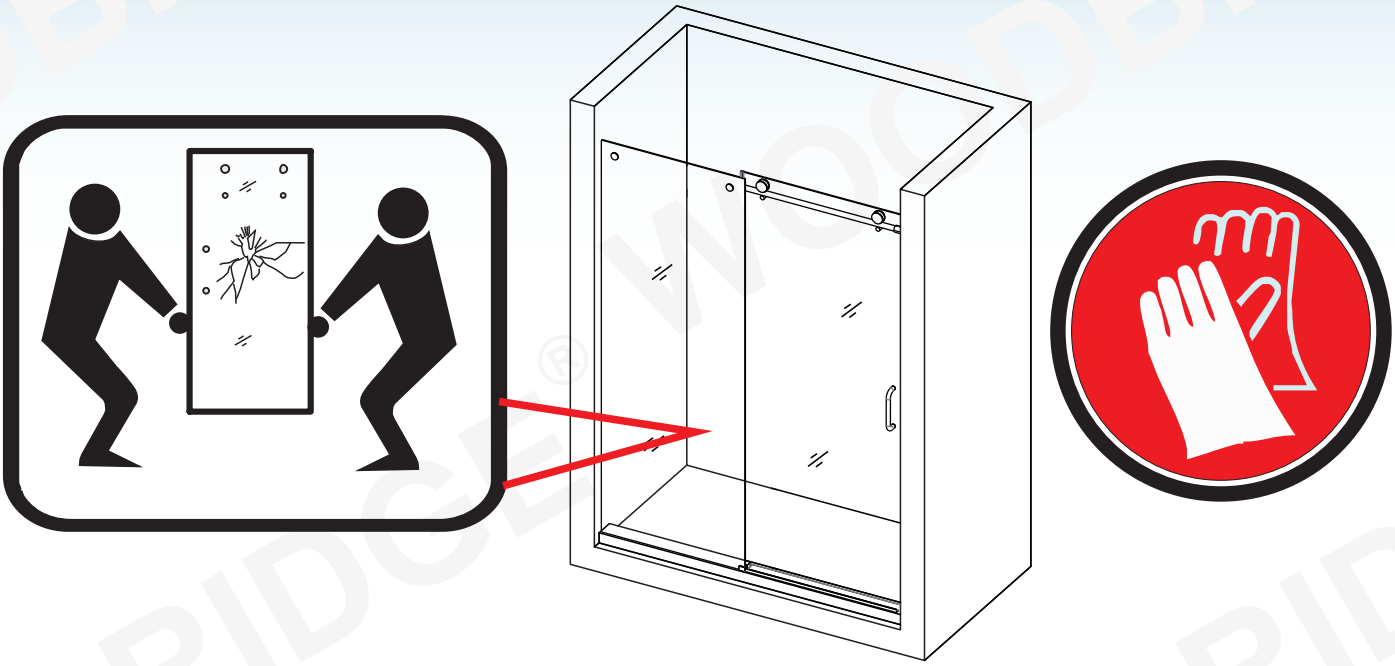

En cas de bris, veuillez suivre les étapes ci-dessous :

1. **Si quelqu'un se trouve dans la douche, déplacez lentement le panneau pour dégager le passage et quittez la salle de bain dès que possible. Ne permettez à personne de réintégrer la salle de bain tant que le panneau cassé n'a pas été retiré et éliminé.**

2. **Utilisez des précautions de sécurité telles qu'un casque, des lunettes de protection, des gants en cuir, des chaussures appropriées et des couvertures de protection pour minimiser le risque de blessure.**

3. **Il est recommandé que deux personnes participent au retrait du panneau. Une personne pour maintenir le panneau stable et l'autre pour désinstaller les accessoires. Ensuite, retirez soigneusement le verre de la douche et posez-le à plat sur du carton ou du contreplaqué jusqu'à ce qu'il puisse être éliminé. Une fois posé à plat, un cutter ou un couteau de précision peut être utilisé pour découper le film et retirer le verre en morceaux plus petits.**

AVERTISSEMENT

Lorsque vous placez le verre trempé à la verticale, assurez-vous qu'un matériau souple se trouve en dessous et évitez tout impact sur les coins ou les bords afin de prévenir le bris du verre.

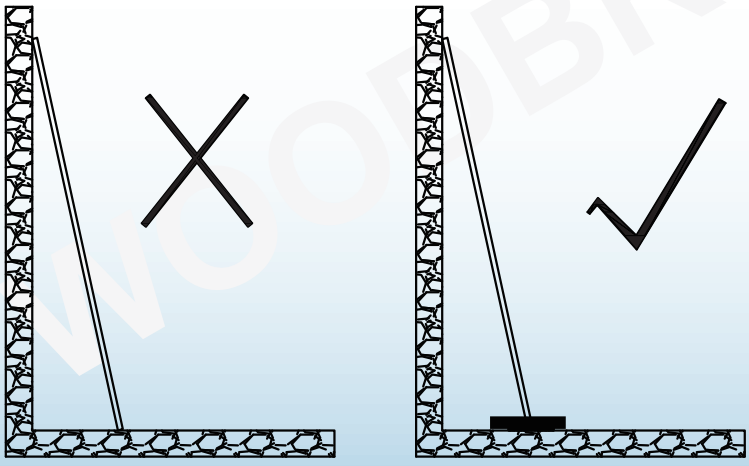

Outils

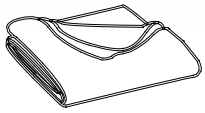

Chiffon doux ou couverture

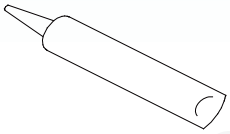

Mastic

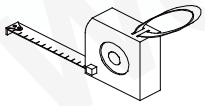

Ruban à mesurer

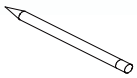

Crayon

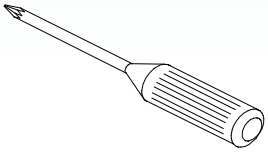

Tournevis

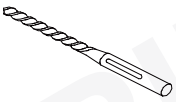

Foret (Ø1/4 po = 6 mm)

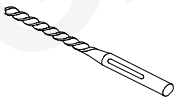

Foret (Ø5/16 po = 8 mm)

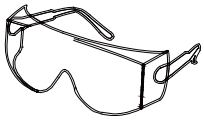

Lunettes de sécurité

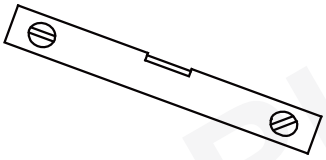

Niveau

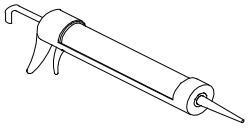

Pistolet à mastic

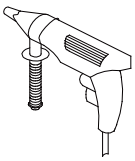

Perceuse

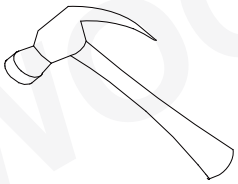

Marteau

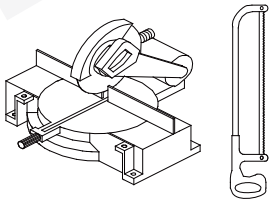

Scie à onglet ou scie à métaux

INSTRUCTIONS QUI, SI ELLES SONT IGNORÉES, PEUVENT ENTRAÎNER DES BLESSURES GRAVES OU LA MORT EN RAISON D'UNE MANIPULATION OU D'UNE INSTALLATION INCORRECTE DU PRODUIT. CES INSTRUCTIONS DOIVENT ÊTRE RESPECTÉES POUR QUE L'INSTALLATION SE FASSE EN TOUTE SÉCURITÉ!

Il est fortement recommandé de faire installer ce produit par un entrepreneur professionnel détenant une licence et une assurance. Une deuxième personne doit obligatoirement assister lors de l'installation en raison du poids et de la fragilité du verre.

Aucune modification de quelque nature que ce soit ne peut être apportée à ce produit. Toute modification de ce produit entraînerait des blessures graves ou pourrait avoir des conséquences graves.

IMPORTANT: N'installez pas la poignée sur la porte en verre avant que les instructions ne vous invitent à le faire. N'utilisez jamais la poignée pour soulever la vitre. Le non-respect de cette consigne entraînerait des blessures graves et risquerait d'endommager la vitre. Il est fortement recommandé d'utiliser des ventouses de qualité professionnelle pour soulever des vitres très lourdes. Ce produit ne doit être installé que sur des seuils et des murs finis. Ce produit est réservé à un usage résidentiel.

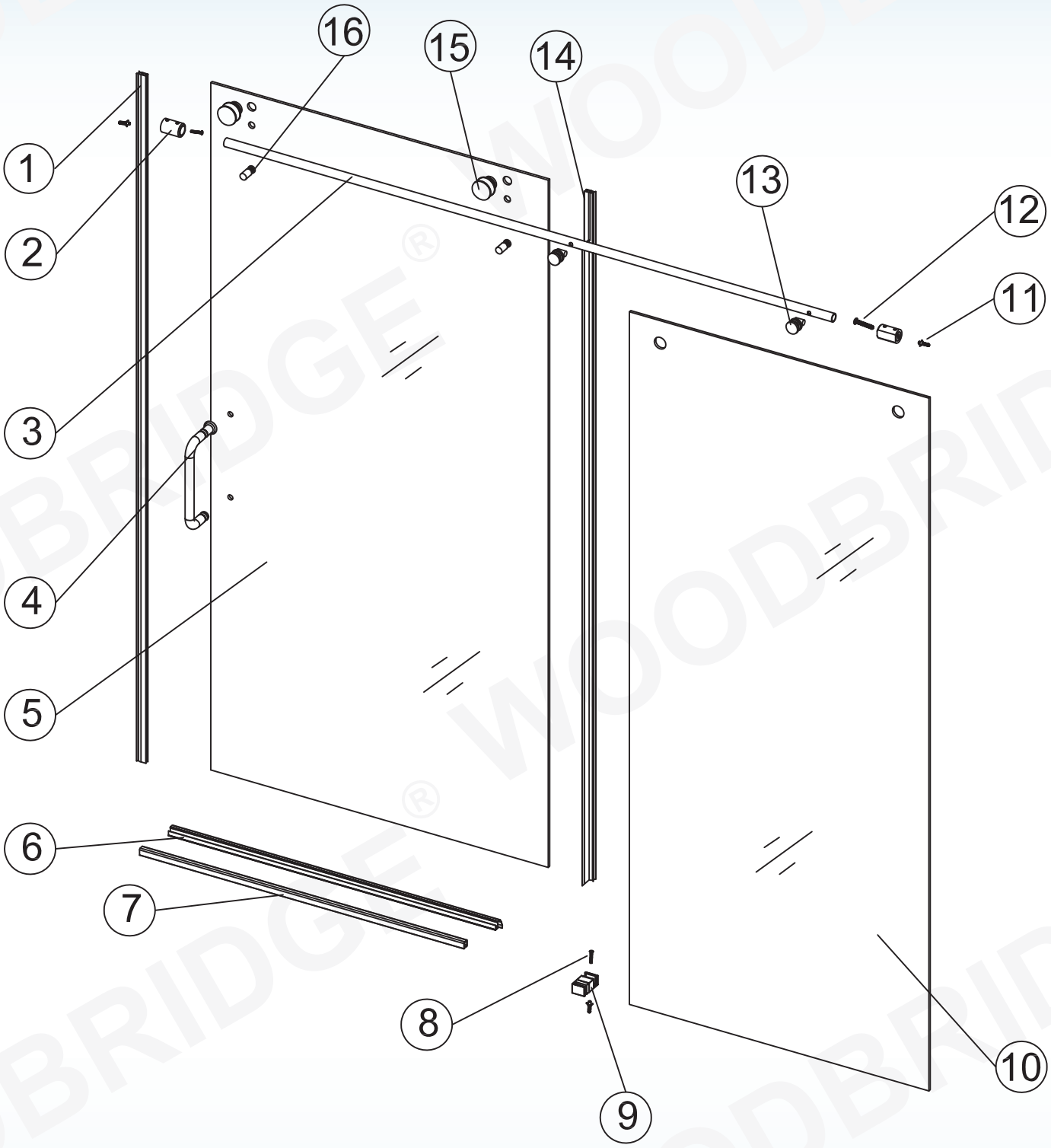
16
15
14
1
2
13
12
11
3
4
5
6
7
8
9
10

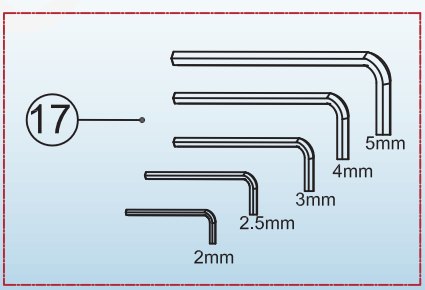
17
5mm
4mm
3mm
2.5mm
2mm

Liste des pièces

1 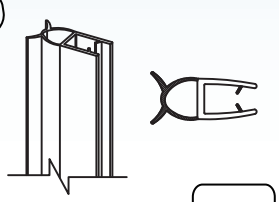
Bande amortisseur ×1

2 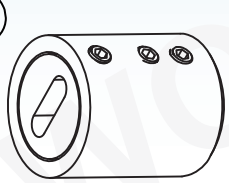
Support de rail de guidage ×2

3 
Rail de guidage supérieur ×1

4 
Poignée ×1

5 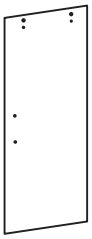
Porte en verre ×1

6 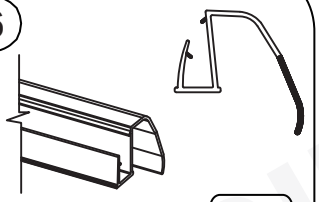
Joint pare-eau inférieur ×1

7 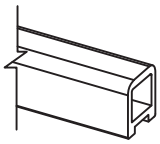
Seuil anti-éclaboussures ×1

8 
Vis M5 × 30 ×1

9 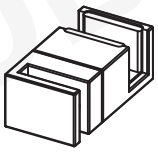
Bloc de guidage ×1

10 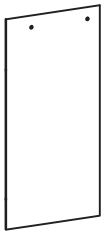
Panneau de verre fixe ×1

11 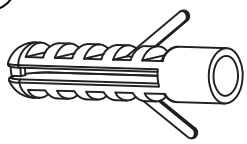
Ancrage mural ×3

12 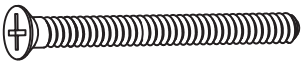
Vis M5 × 60 ×2

13 
Support de verre ×2

14 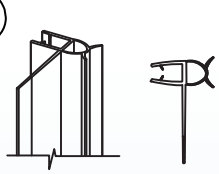
Bande pare-eau latérale ×1

15 
Roulette ×2

16 
Goupille anti-saut ×2

17 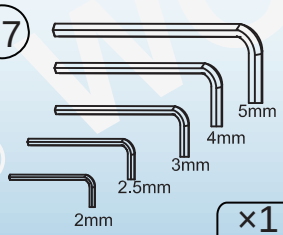

Clé Allen ×1 Set

Préparation spécifique

Aucun réglage permettant de corriger un défaut d'aplomb n'est possible ; vérifiez le seuil et les murs à l'aide d'un niveau.

Le seuil doit être de niveau.

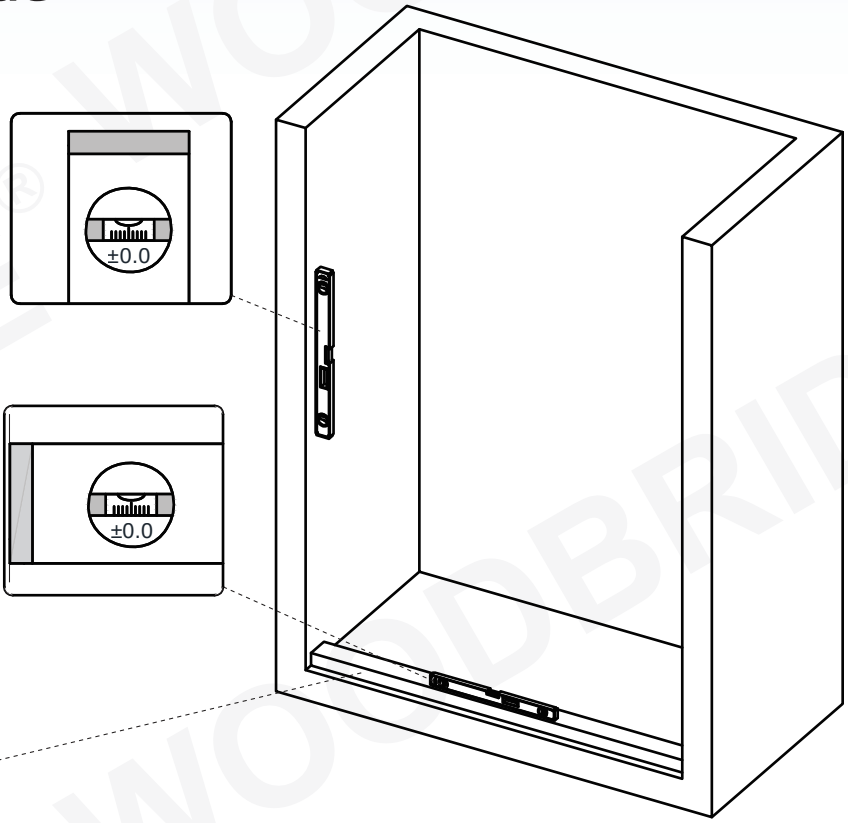

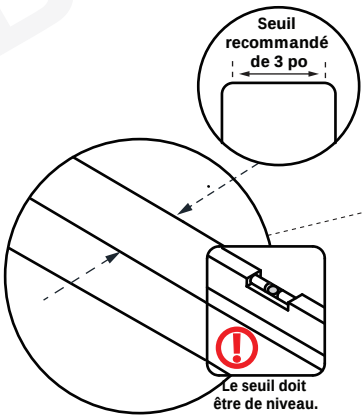



ATTENTION! **MANUTENTION À DEUX**

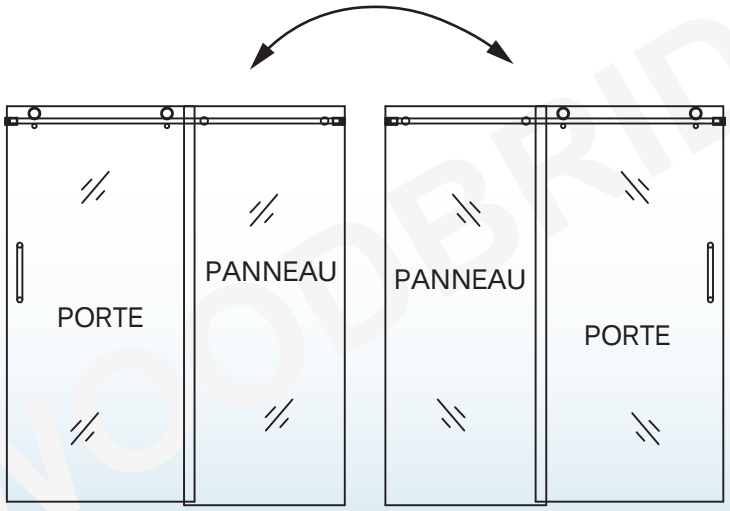

REMARQUE

Ce modèle est réversible pour une installation de la porte à droite ou à gauche. L'installation de la porte de droite est illustrée à titre d'exemple tout au long de ce manuel. Pour l'installation d'une porte à gauche, il suffit de commencer par le mur opposé et d'inverser l'orientation des étapes indiquées.

1. Mesurez la distance entre les deux murs finis. Cette distance est notée W.

Voir Fig 1 pour plus de détails.

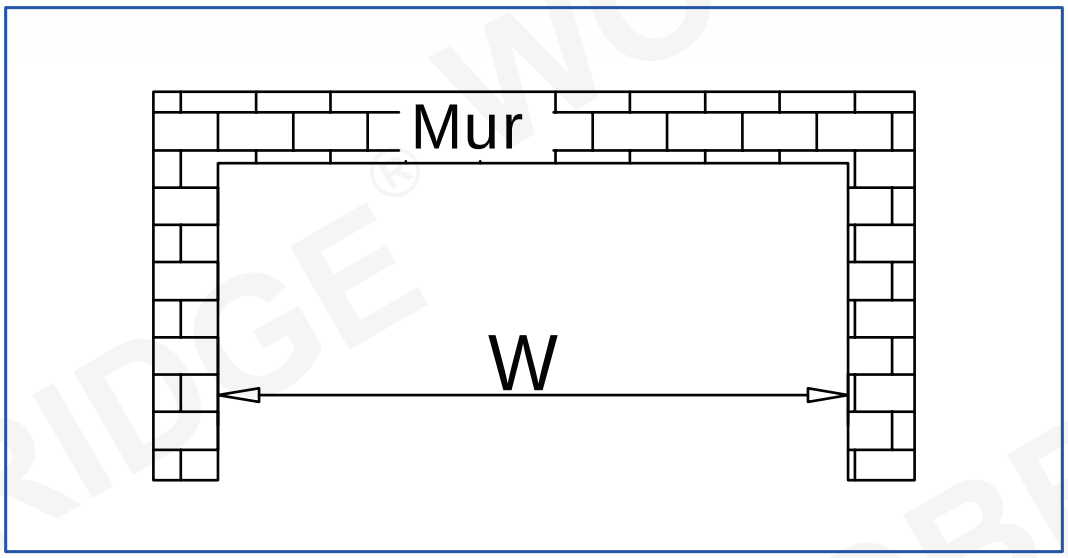

Dimensions (po)	Min.	Max.
60po	56po	60po
48po	44po	48po

REMARQUE : Conçue pour des ouvertures standard de 60 et 48 po, cette porte de douche peut être coupée jusqu'à 4 po pour s'adapter aux ouvertures de 56 à 60 po ou de 44 à 48 po. Si votre ouverture mesure exactement 60 ou 48 po, aucune coupe n'est nécessaire.

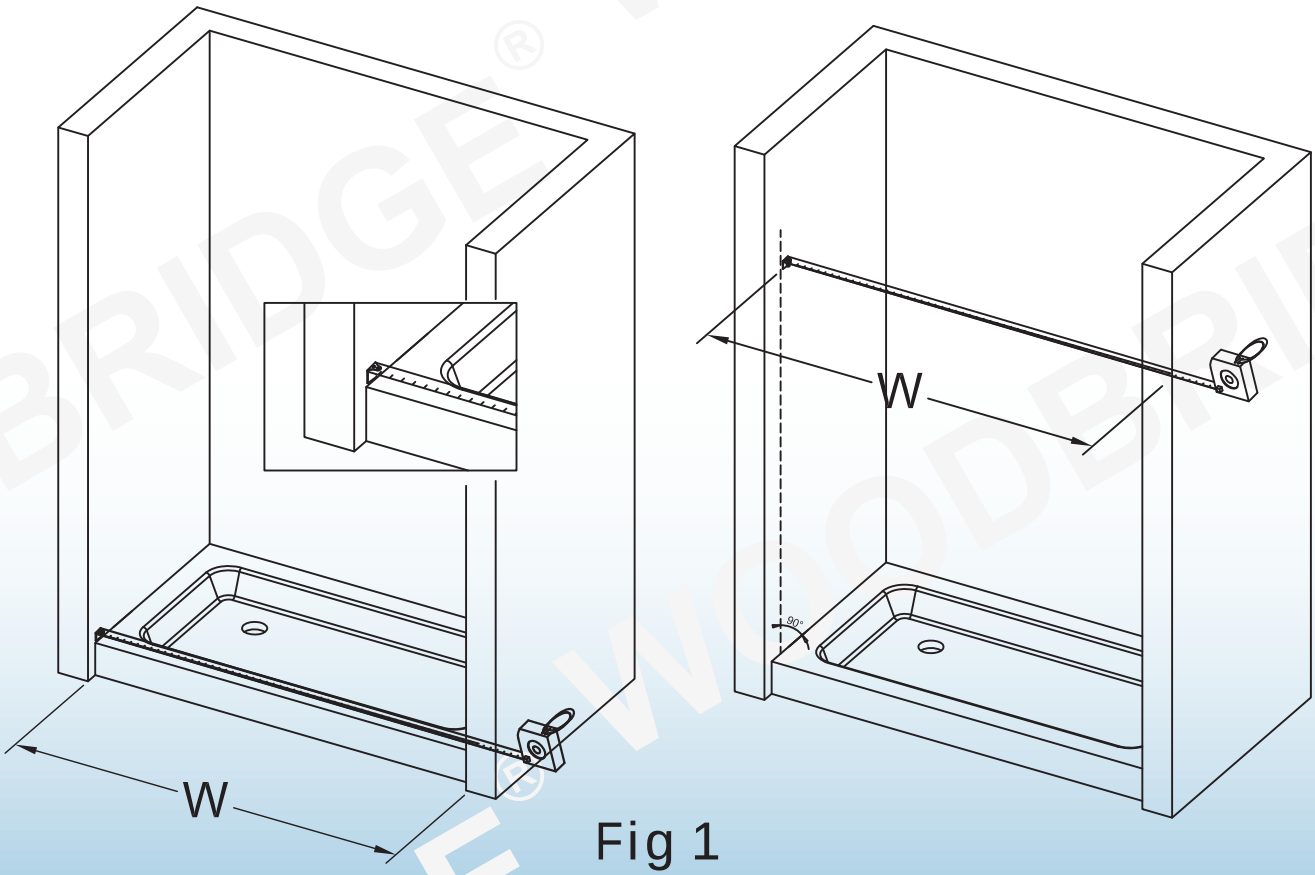

Fig 1

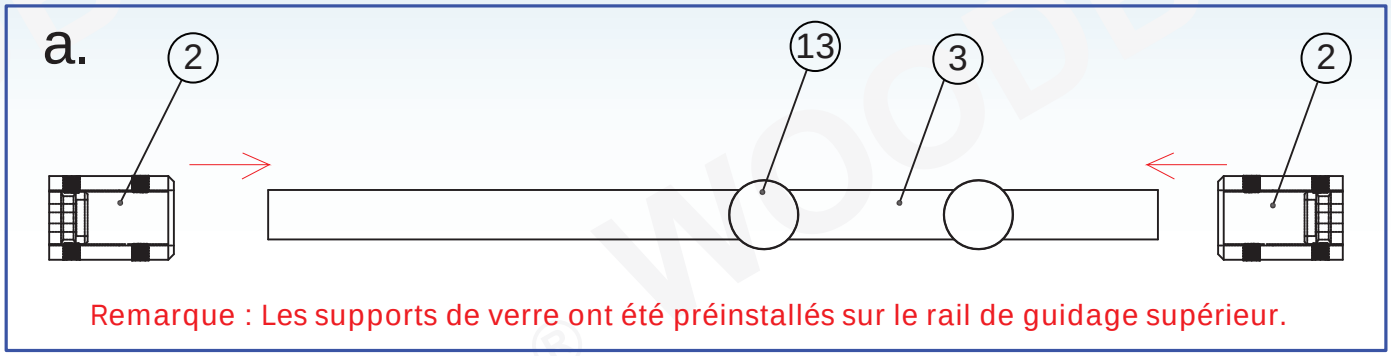

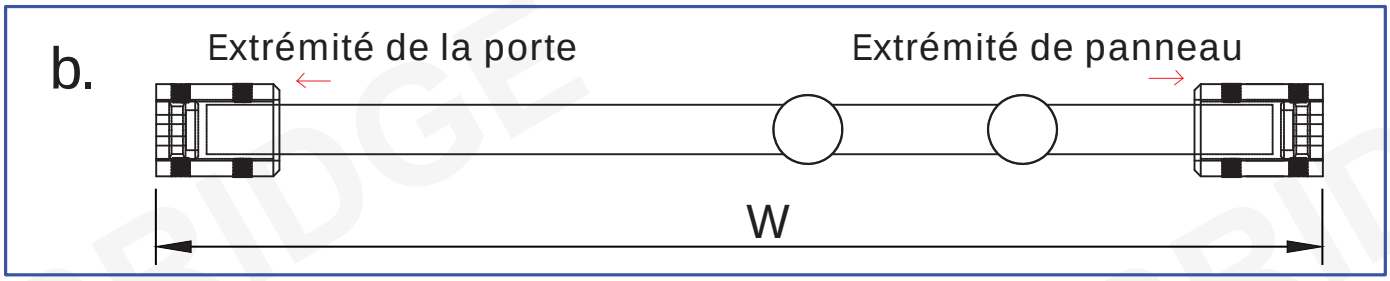

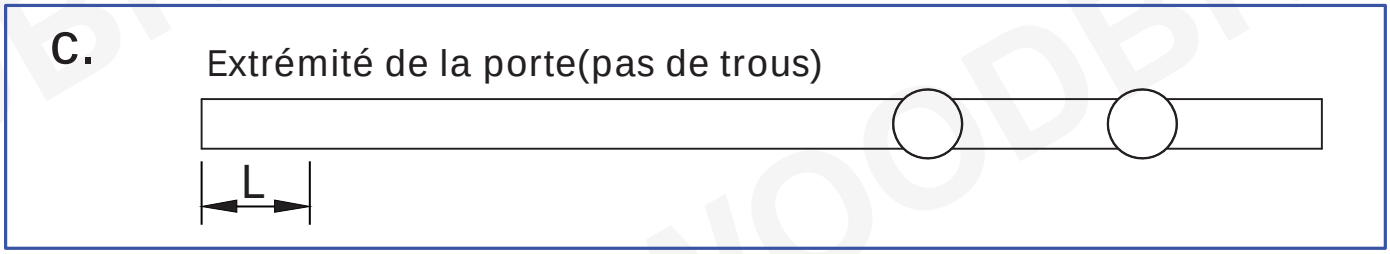

2. Votre rail de guidage supérieur (3) a été prédécoupé pour la largeur d'ouverture de votre modèle de douche : 48 po ou 60 po pour la largeur de douche. Si la largeur W de votre ouverture murale est égale à la taille de votre modèle de douche, il est inutile de couper le rail de guidage supérieur et vous pouvez passer à l'étape 3. Si la largeur W de votre ouverture murale est inférieure à la taille de votre modèle de douche, vous devrez couper le rail de guidage supérieur à partir de l'extrémité la plus éloignée des trous des supports de verre (13).

La longueur à couper correspond à L :
L = largeur de votre modèle de douche – W

Voir la figure 2 pour plus de détails.

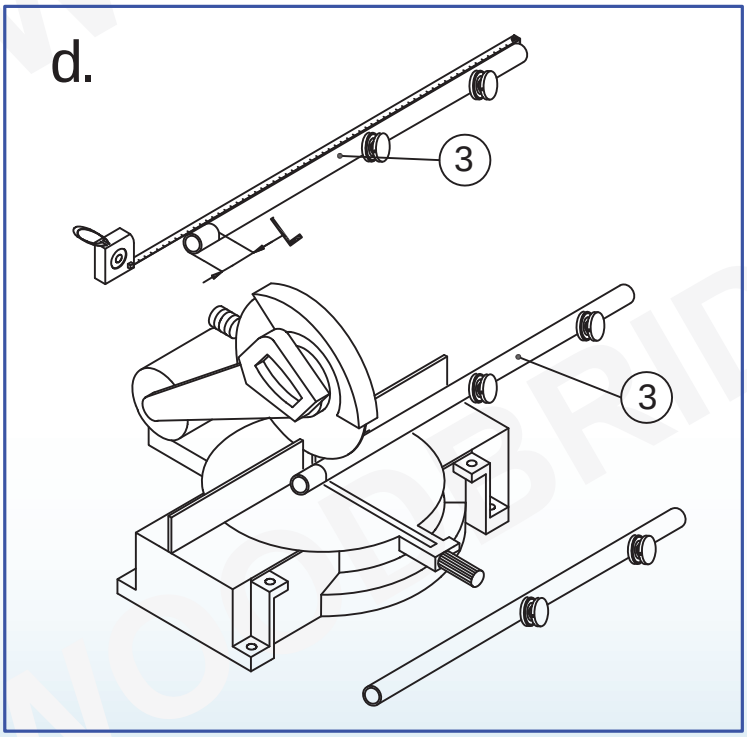

Fig 2

PAR EXEMPLE
Si votre ouverture murale W=47po. Votre modèle de douche est de 48po.
L=48po-47po=1po, Vous devez couper 1po du rail.

3. Marquez les trous des Supports de rail de guidage (2) sur le mur.

Veuillez consulter la figure 3 pour plus de détails.

Hauteur du produit H=66po

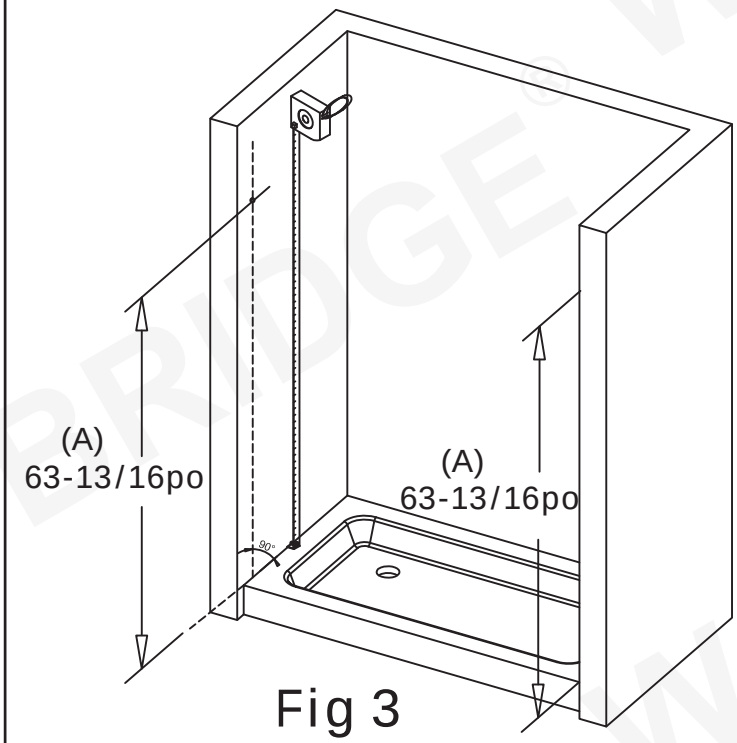

Fig 3

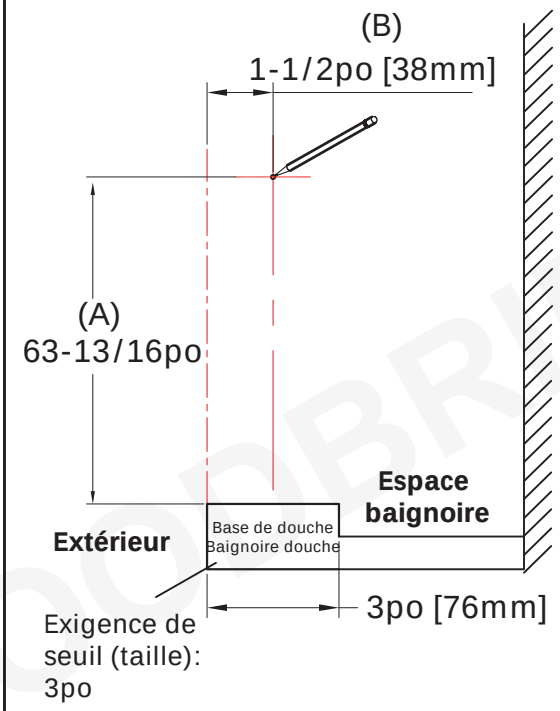

Hauteur du produit H=76po

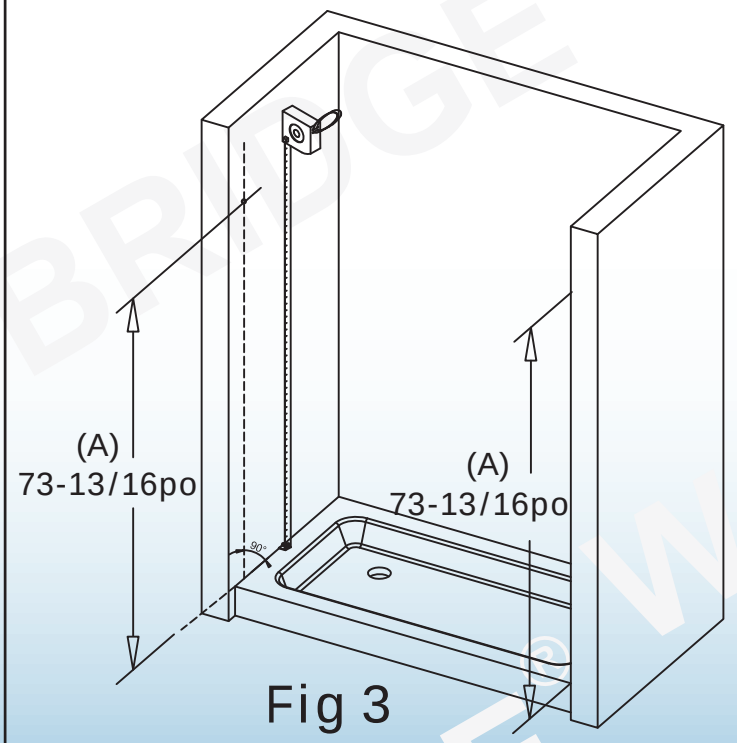

Fig 3

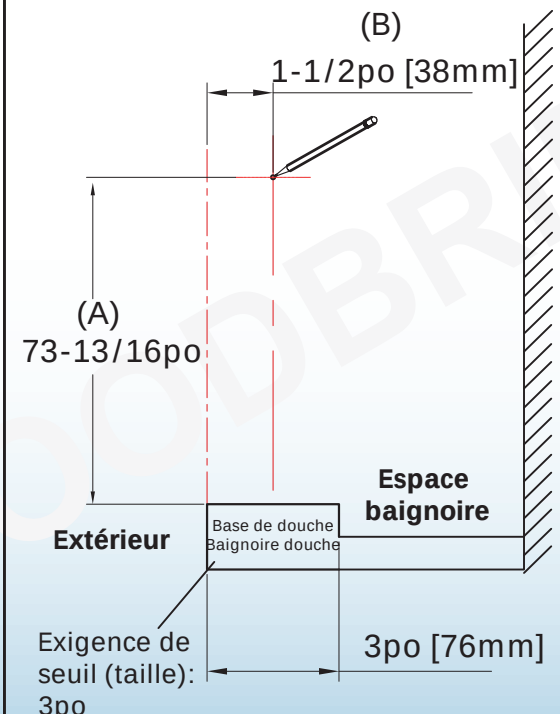

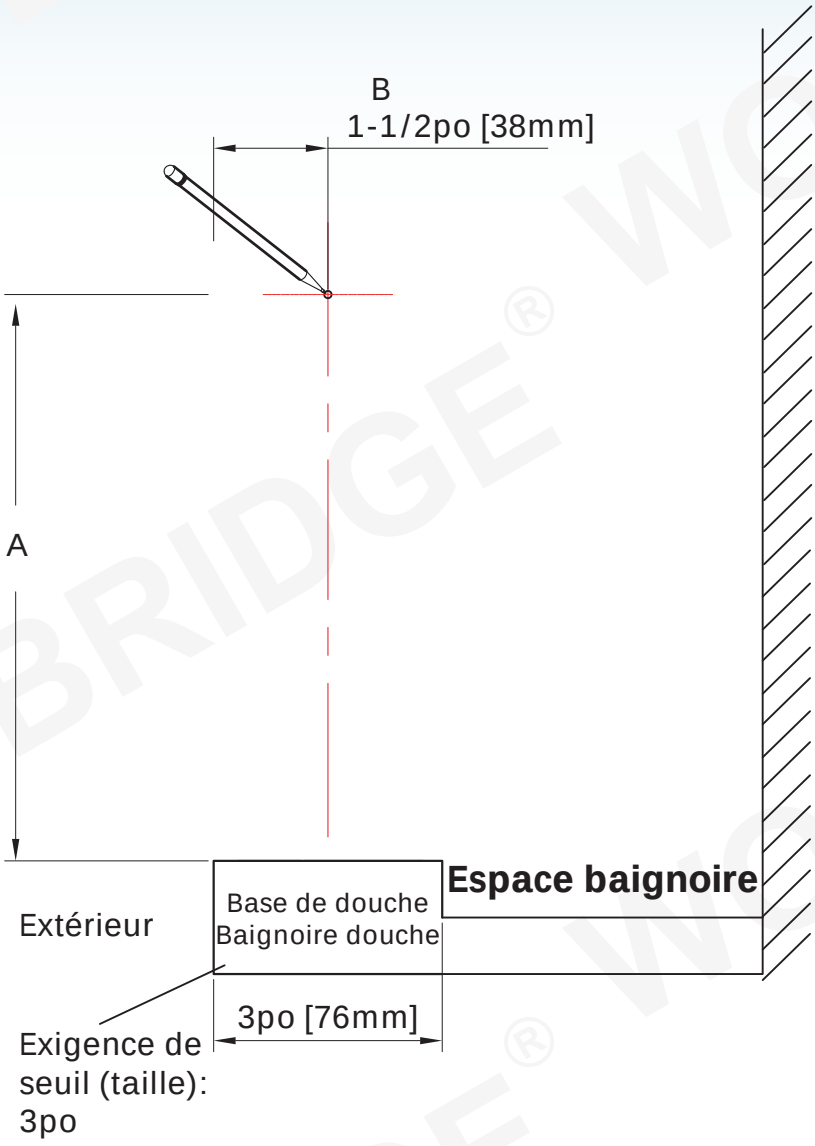

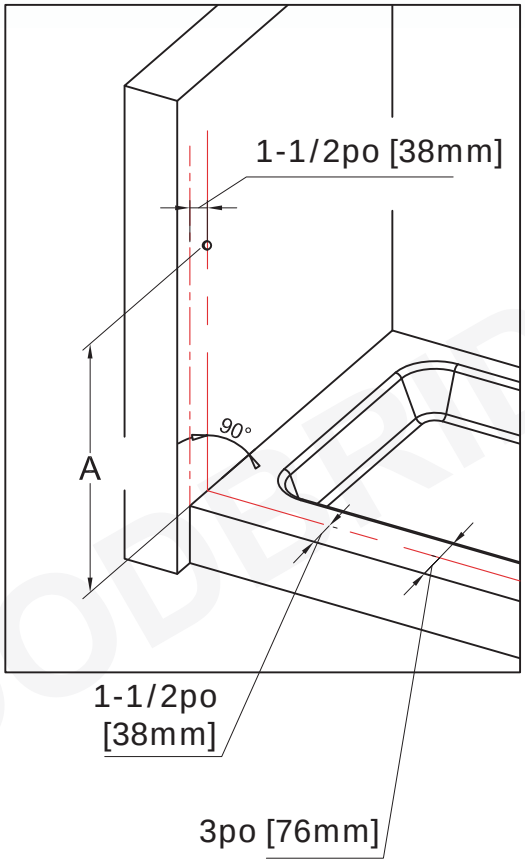

Hauteur du produit	A	B
66 po (1676 mm)	63-13/16 po (1621 mm)	1-1/2 po (38 mm)
76 po (1930 mm)	73-13/16 po (1875 mm)	

***A = hauteur du produit - [2-3/16 po]**

***B = Distance entre le bord du receveur de douche et le centre du trou percé.**

4. Percez des trous dans le mur à l'aide d'un foret de Ø5/16po (Ø8mm) et appliquez du scellant silicone dans les trous, puis insérez les chevilles murales (11).

Veuillez consulter la figure 4 pour plus de détails.

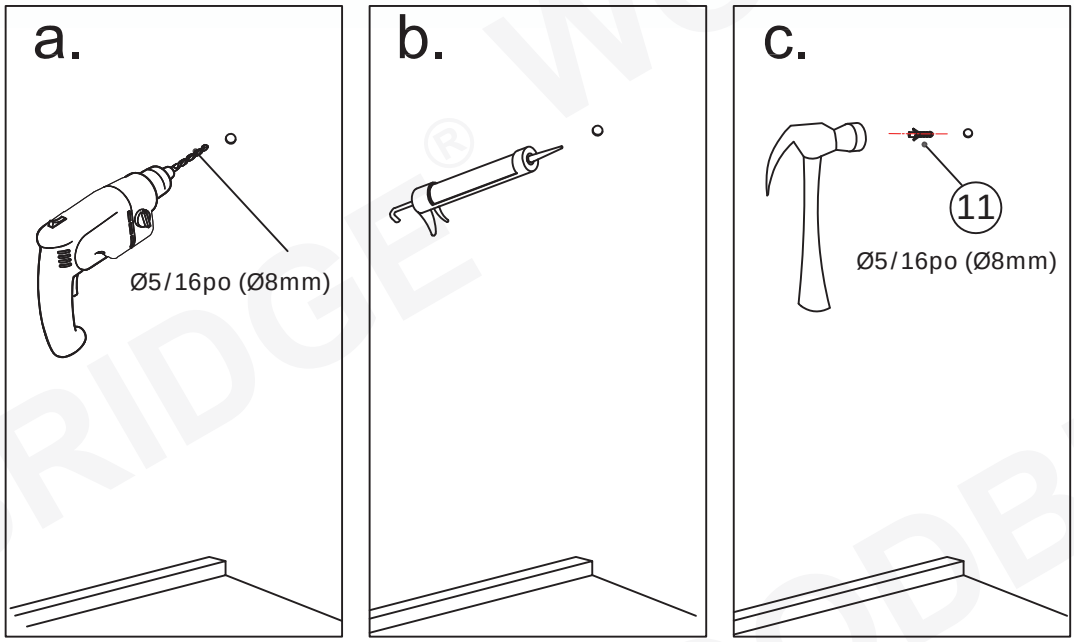

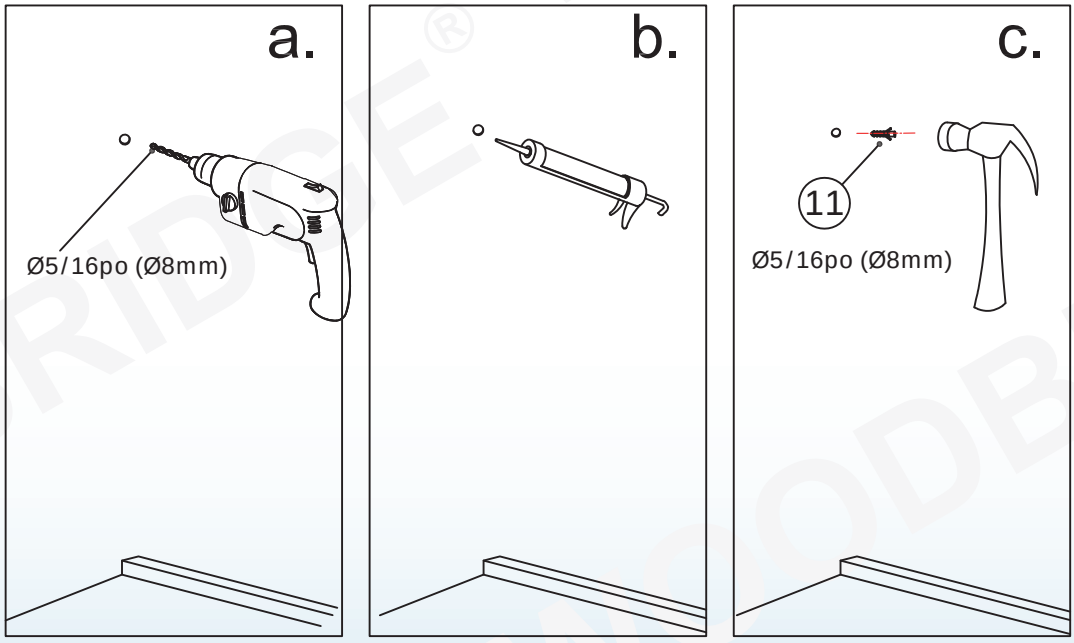

Fig 4

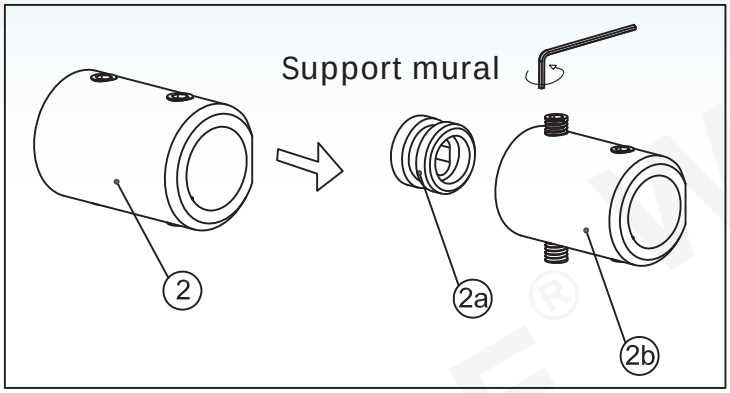

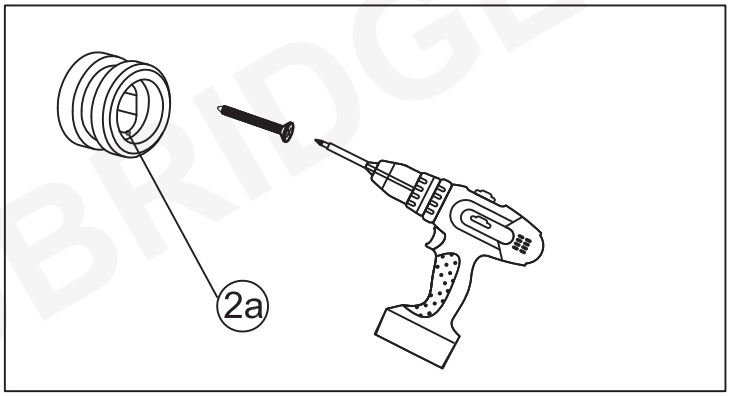

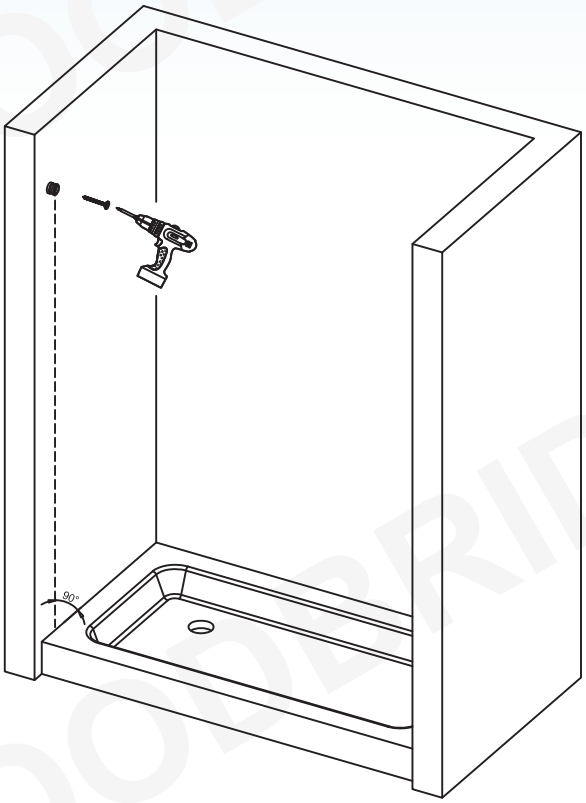

Fig 5

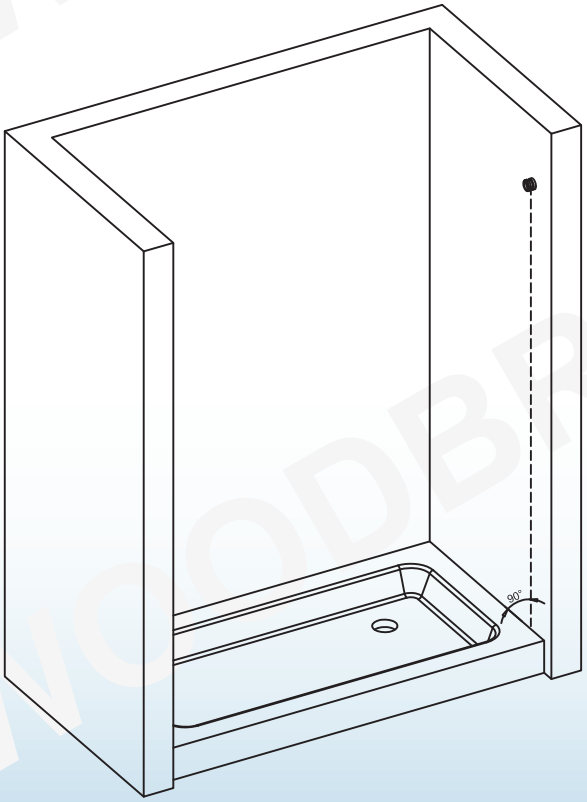

5. Fixez les supports de rail de guidage (2) aux murs à l'aide de vis M5×60 (12).

Veuillez consulter la figure 5 pour plus de détails.

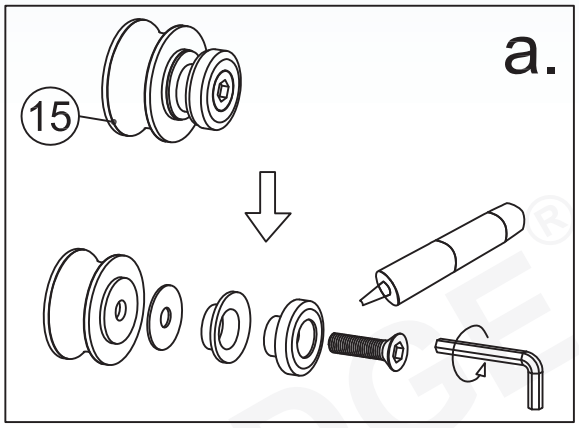

6. Installez les roulettes (15) sur les portes en verre.

Veuillez consulter la figure 6 pour plus de détails.

Remarque : Ne soulevez pas la porte par la poignée.

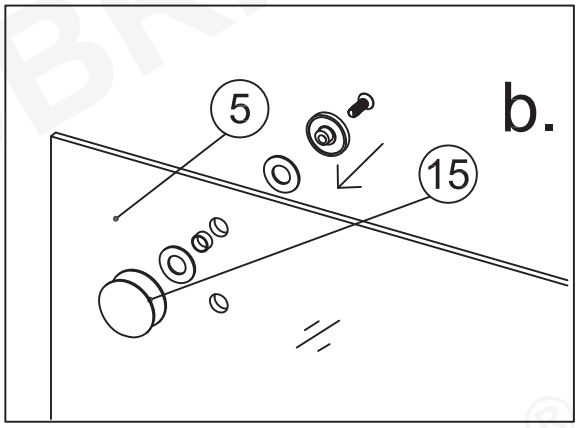

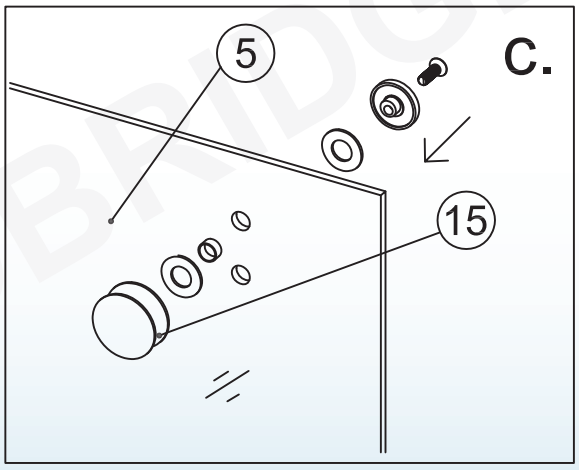

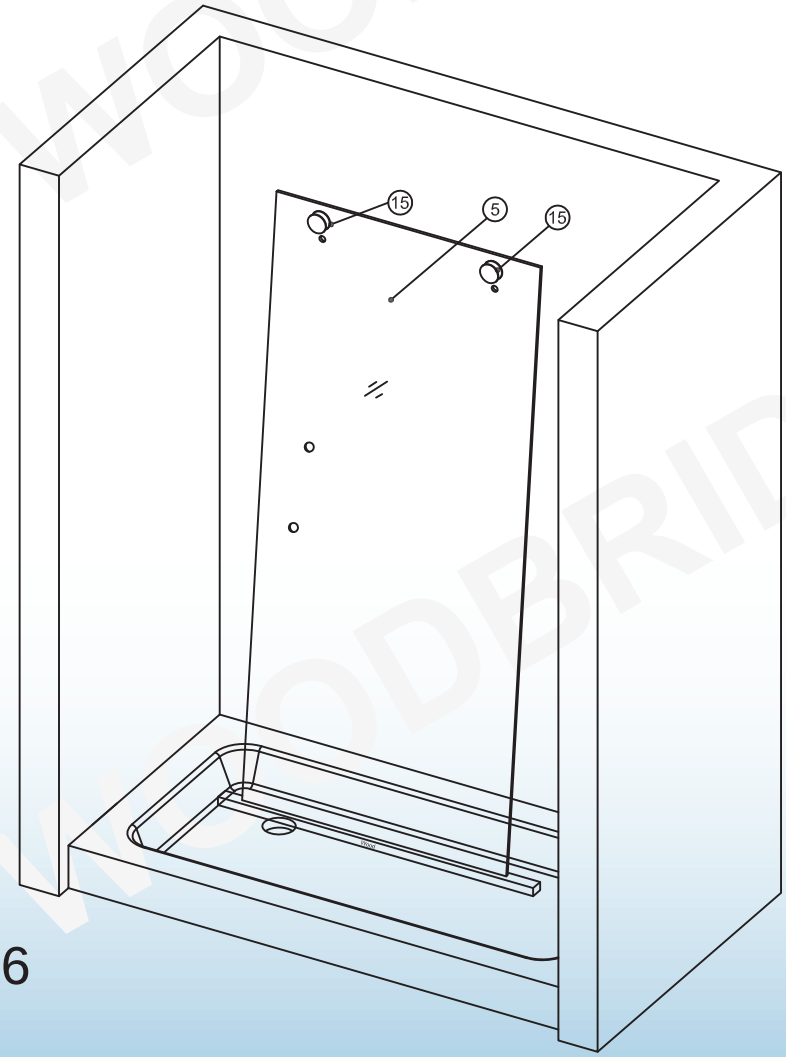

Fig 6

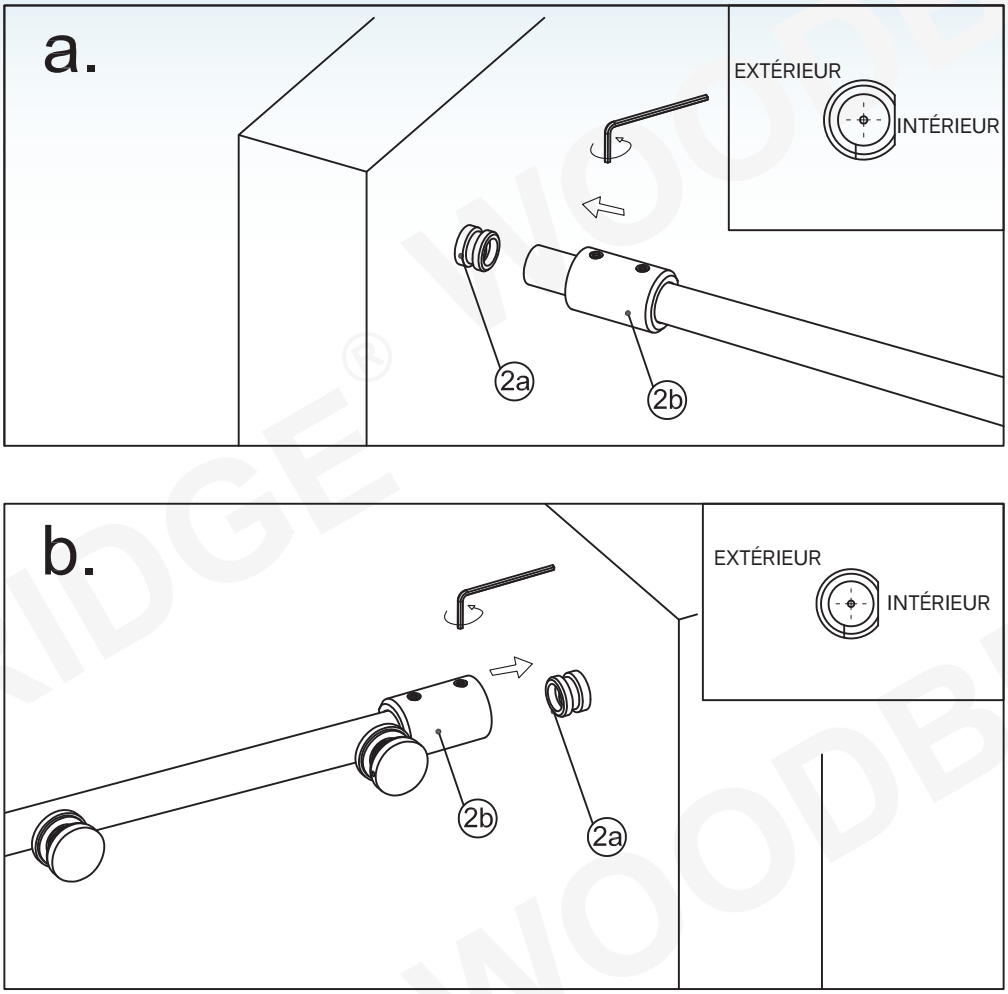

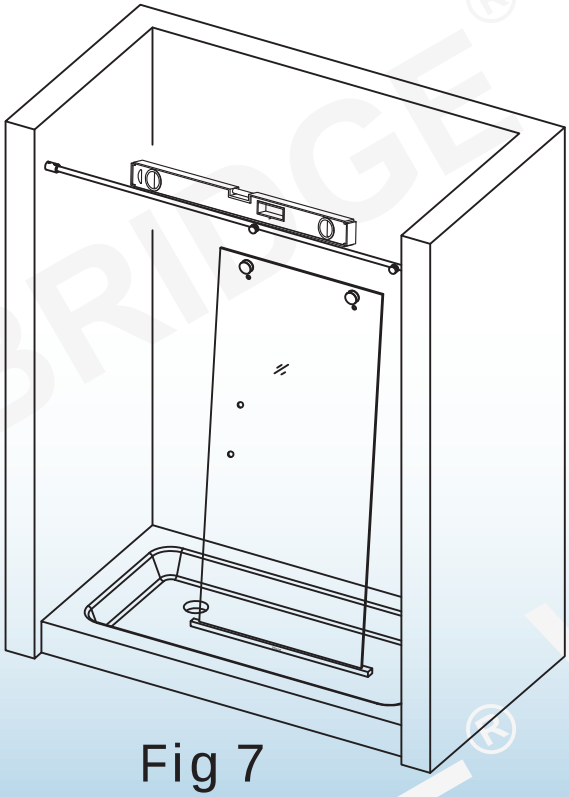

Fig 7

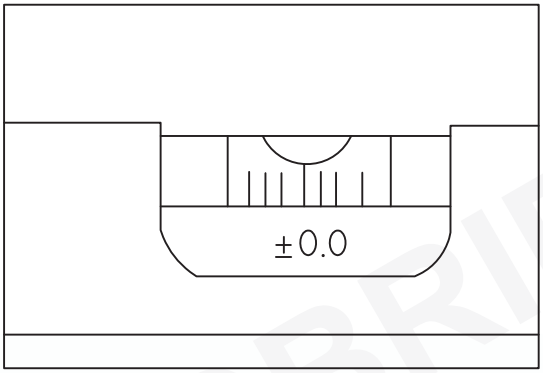

7. Utilisez la clé Allen (17) pour desserrer la vis sur les supports de rail de guidage (2). Assurez-vous que le rail de guidage supérieur (3) est de niveau.

Veuillez consulter la figure 7 pour plus de détails.

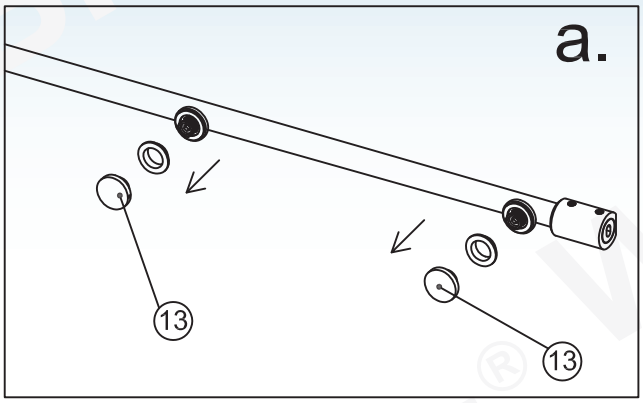

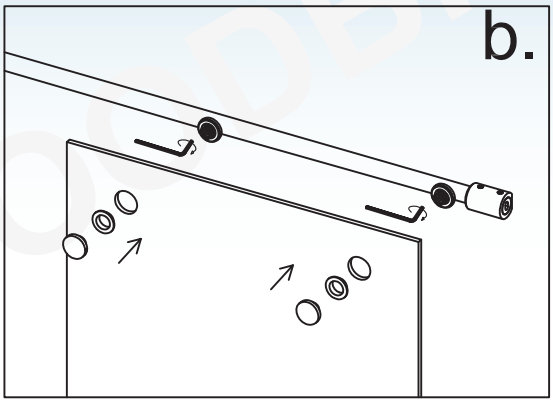

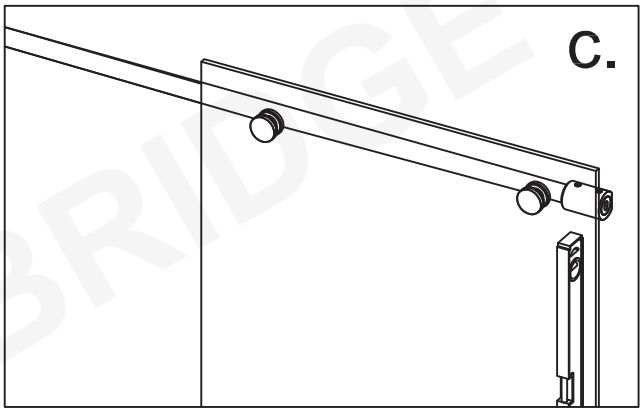

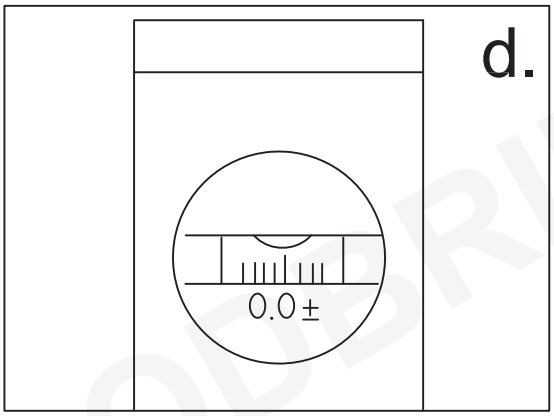

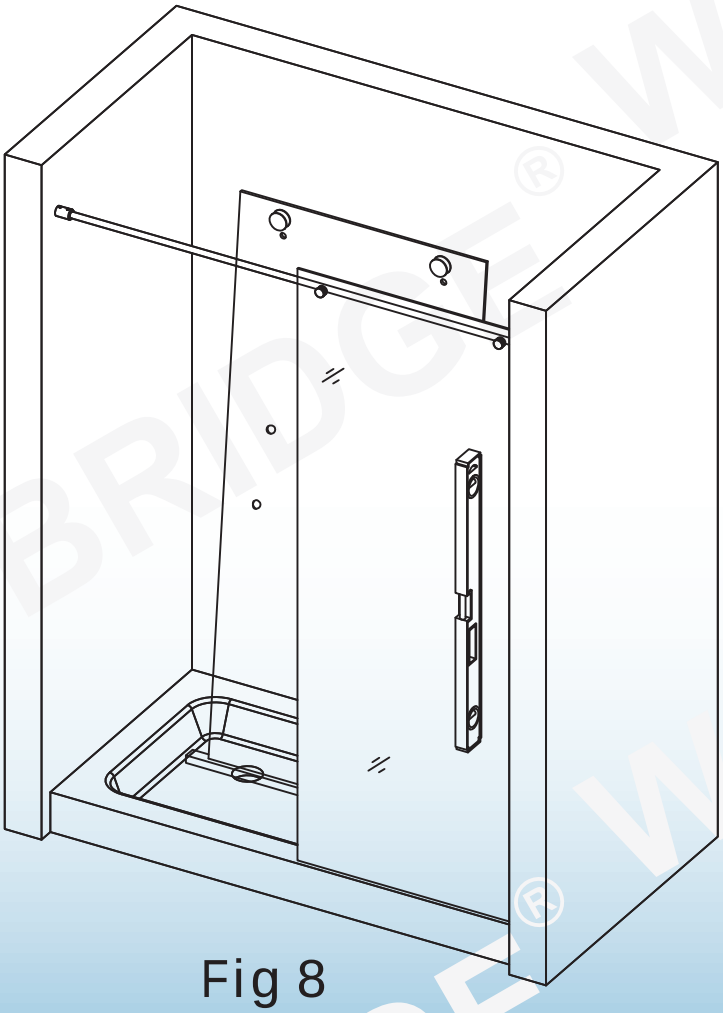

Fig 8

8. Desserrez les vis sur le support de verre (13), alignez le trou du support de verre avec les trous sur le panneau de verre fixe (10). Fixez le rail de guidage supérieur (3) au panneau de verre fixe en serrant les vis sur le support de verre.

Veuillez consulter la figure 8 pour plus de détails.

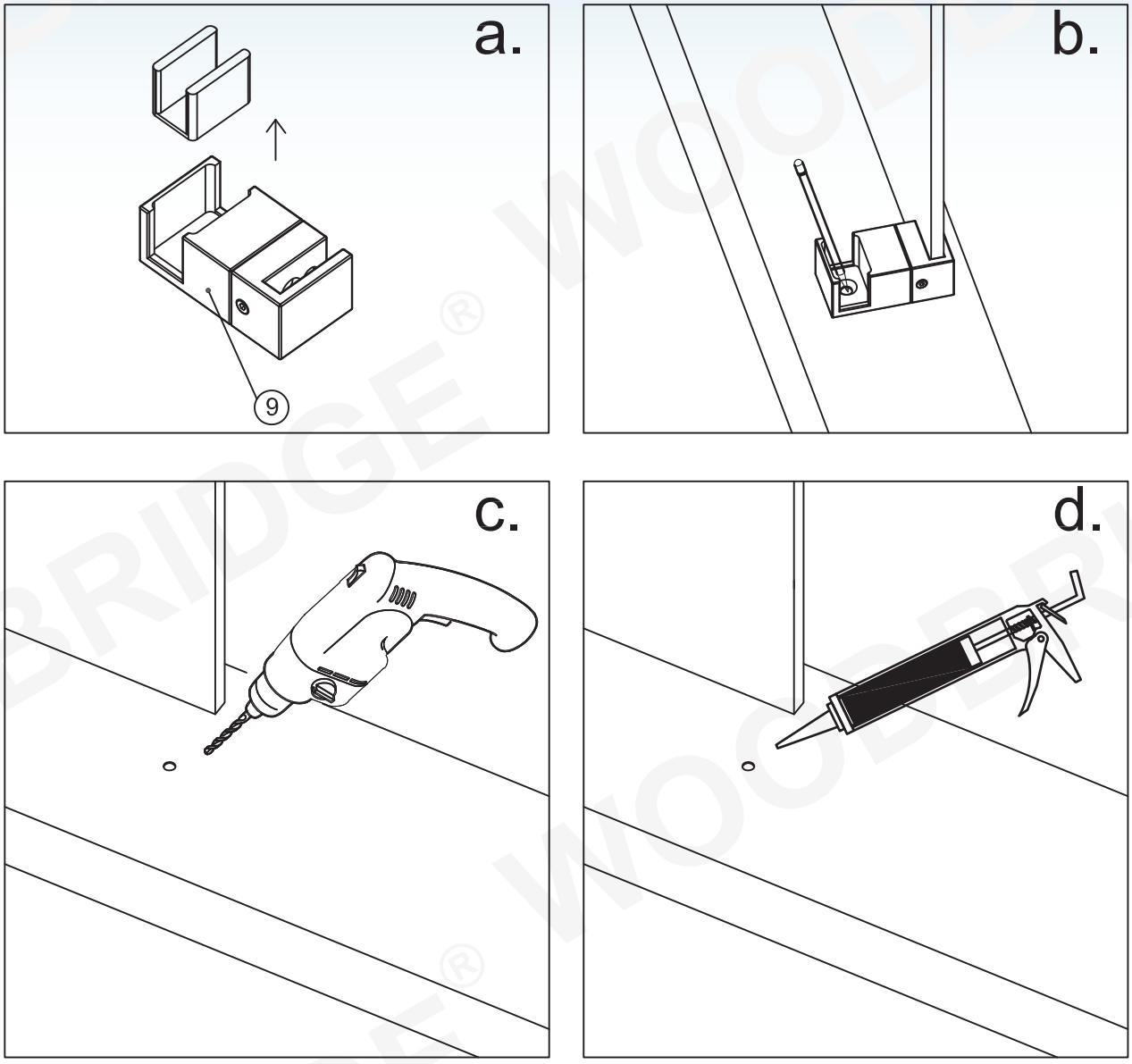

Fig 9

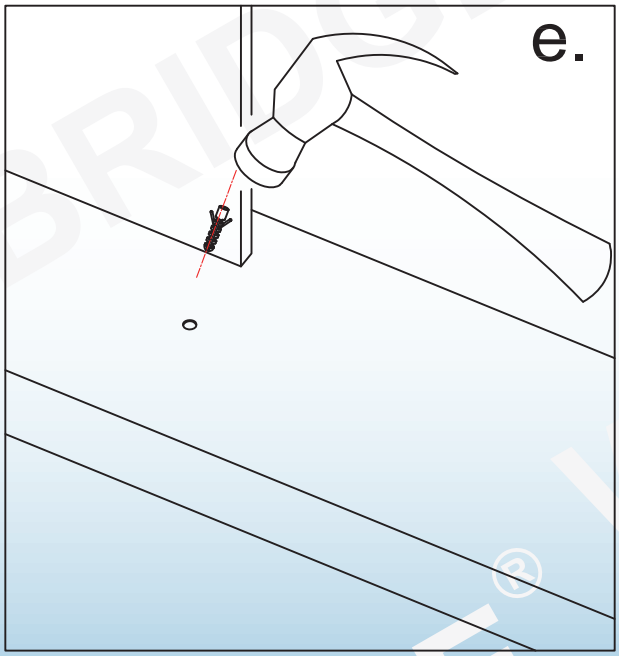

9. Percez des trous dans le receveur de douche avec un foret de Ø5/16po (Ø8mm) et appliquez du scellant silicone dans les trous, puis insérez les chevilles murales (11).

Veuillez consulter la figure 9 pour plus de détails.

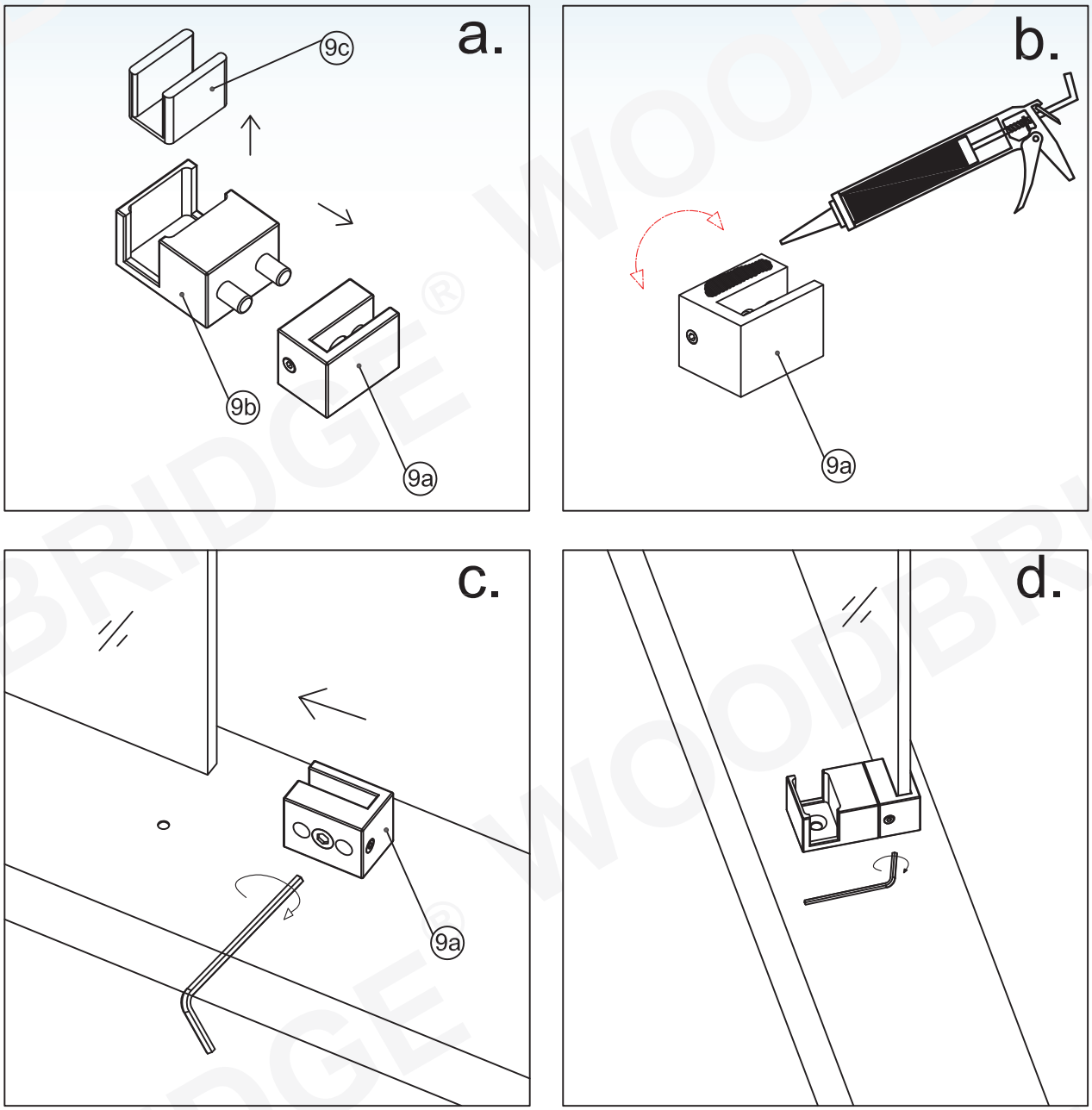

Fig 10

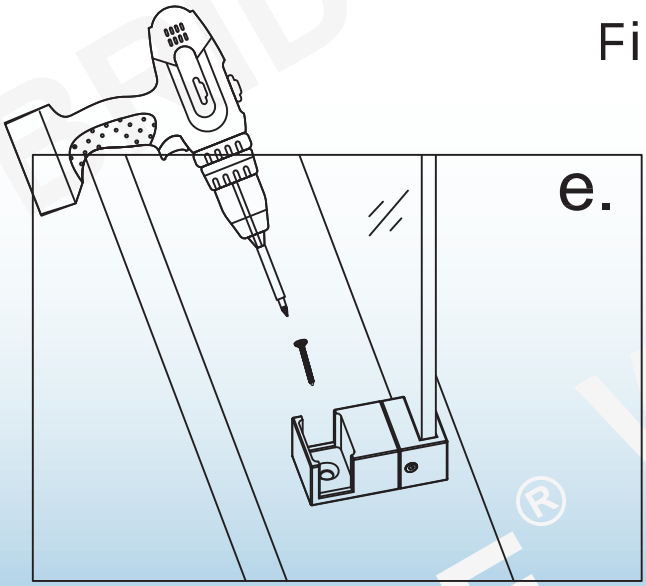

10. Installez le guide inférieur (9) sur le receveur de douche à l'aide de la vis M5×30 (8).

Veuillez consulter la figure 10 pour plus de détails.

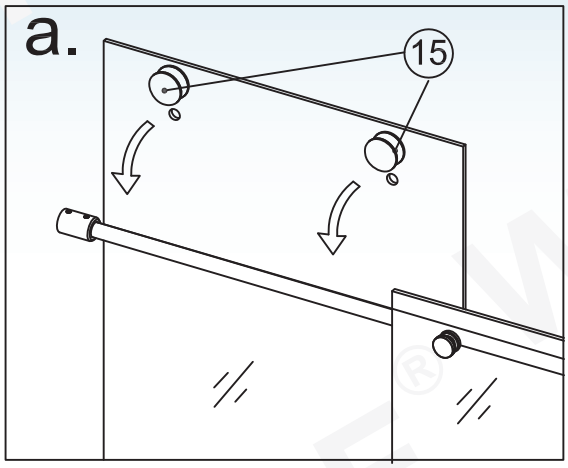

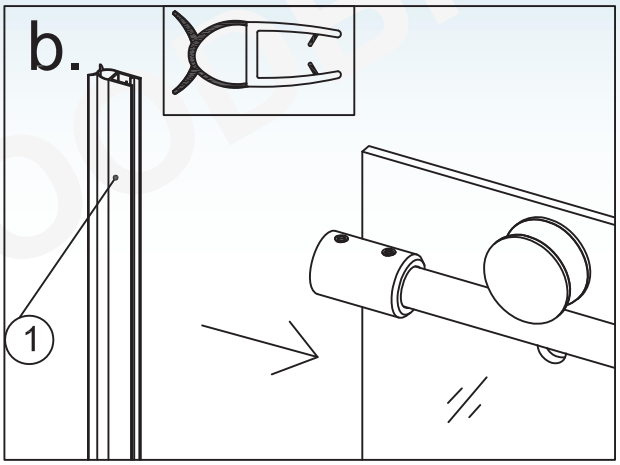

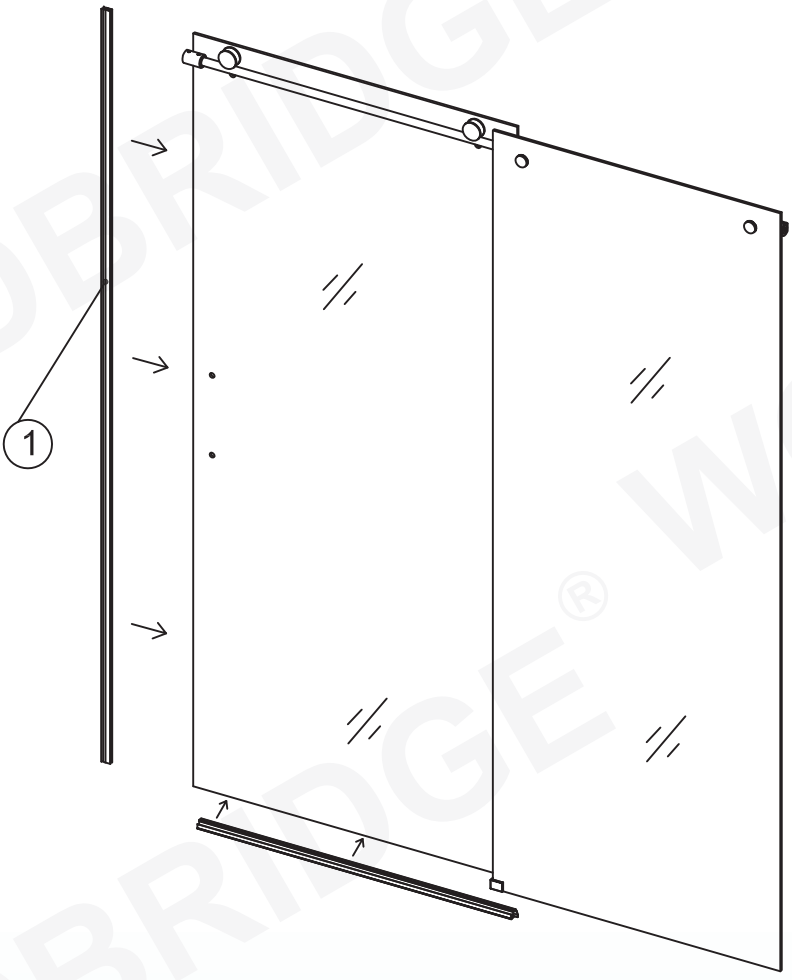

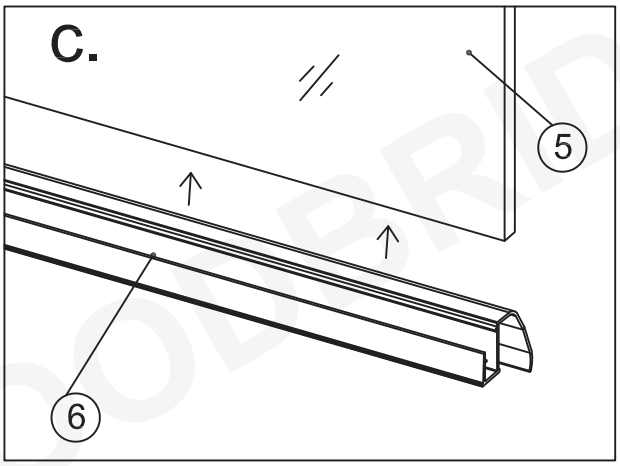

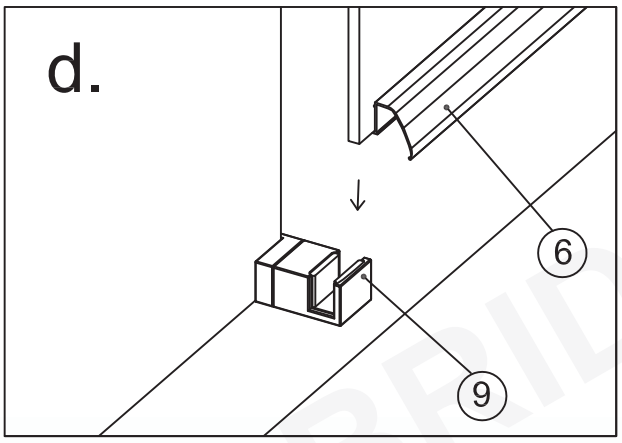

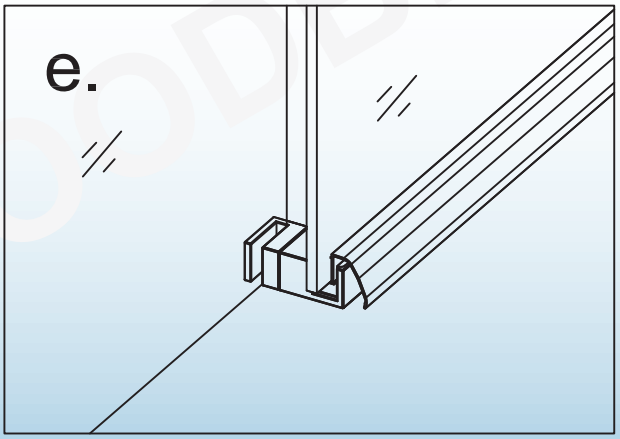

11. Suspendez l'ensemble de la porte en verre au rail de guidage supérieur (3). Placez la bande amortissante (1) sur les portes en verre. Installez le joint inférieur (6) sur le bord inférieur de la porte en verre et assurez-vous que le joint est bien inséré dans la rainure du guide inférieur.

Voir la Fig. 11 pour plus de détails.

Fig 11

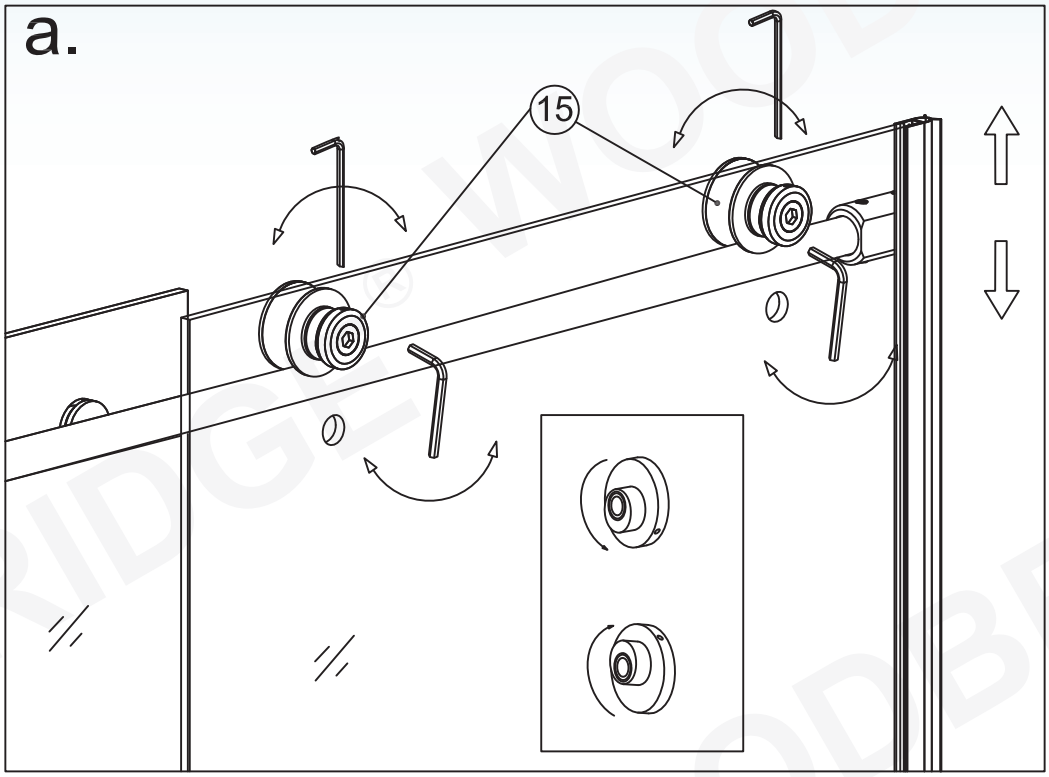

Fig 12

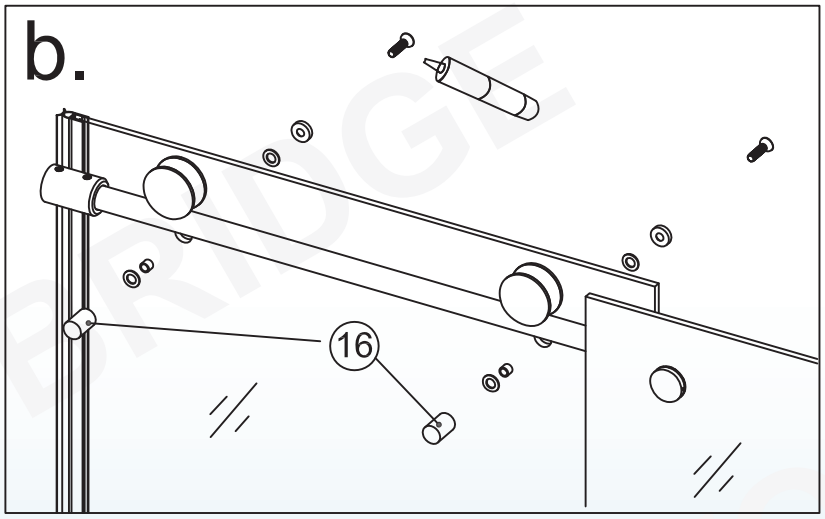

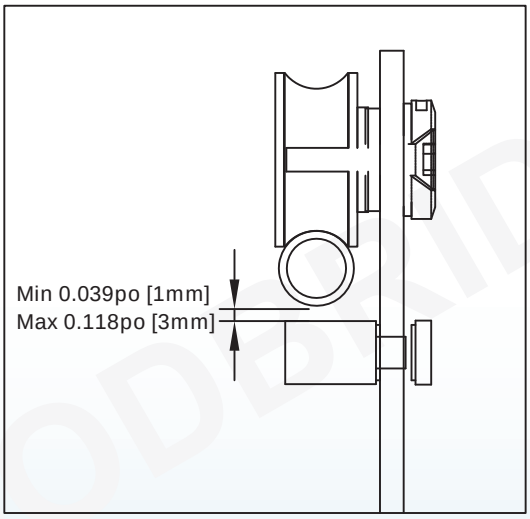

12. Réglez les roulettes (15) et serrez la vis à l'aide de la clé Allen (17).
Installez les goupilles anti-saut (16) sur la porte en verre.

Voir la Fig. 12 pour plus de détails.

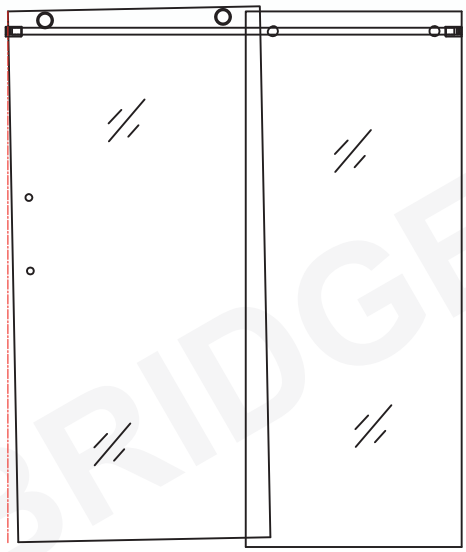

X

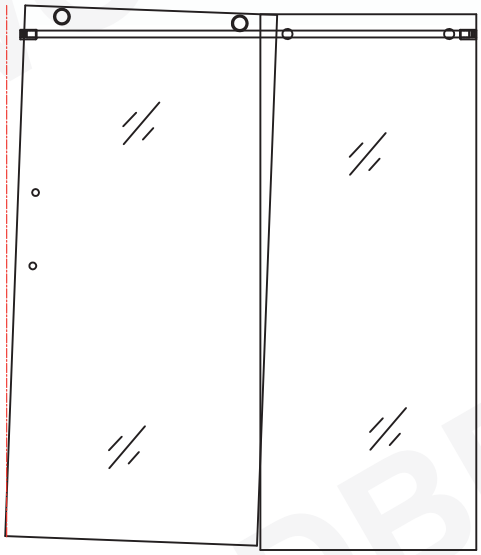

X

√

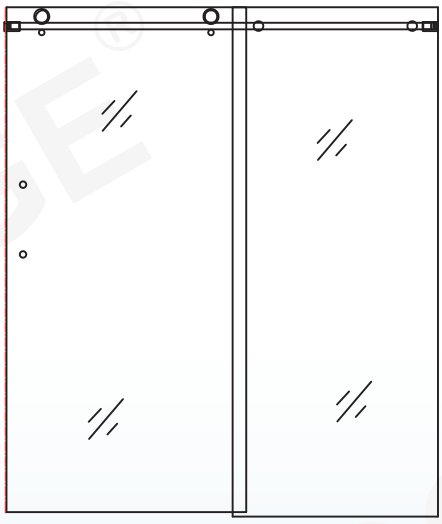

Remarque : Réglez les roulettes afin de corriger l'angle vertical de la porte en verre, en vous assurant que le joint de porte situé sur le côté de la porte en verre est parallèle au mur.

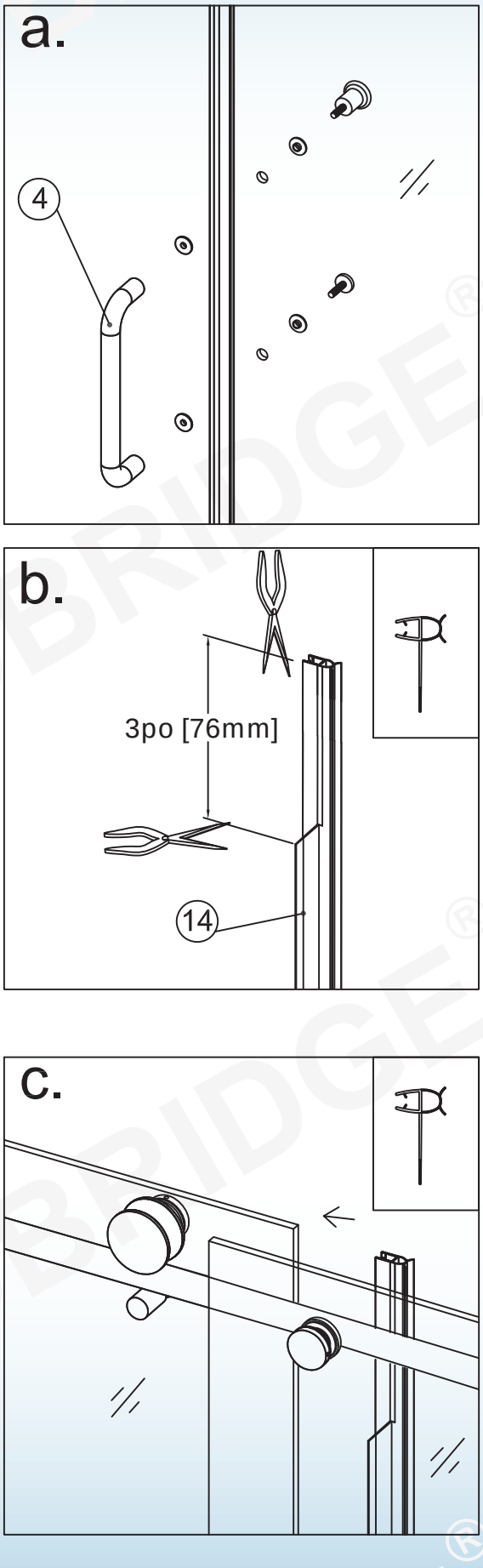

Fig 13

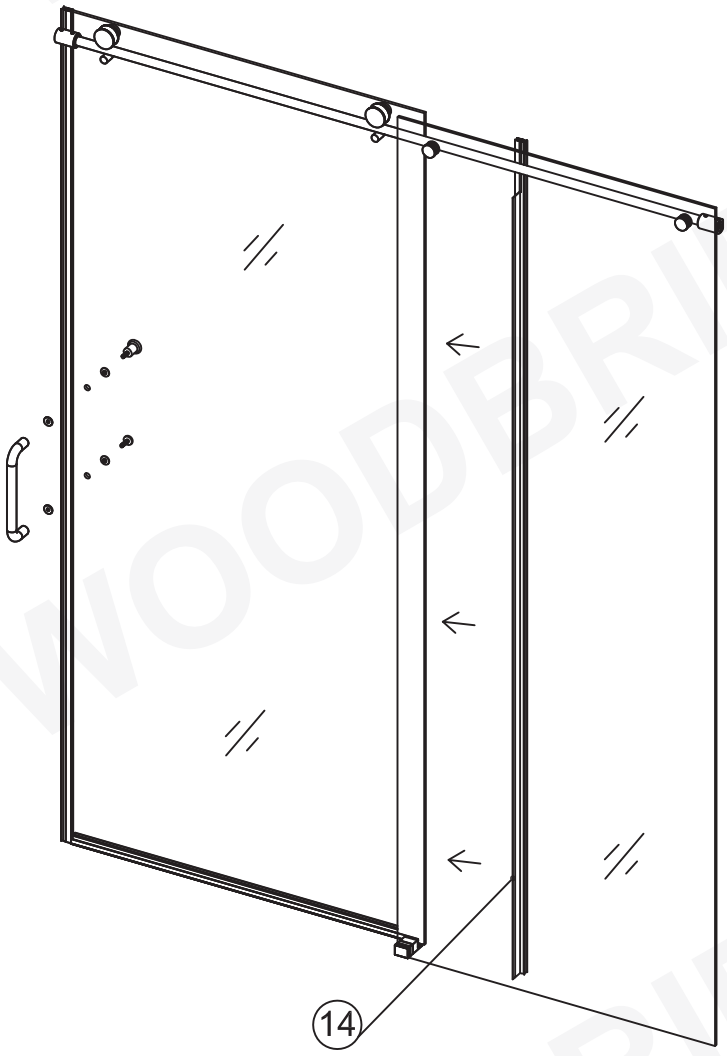

13. Installez la poignée et le joint latéral anti-éclaboussures (14) sur la porte en verre.

Voir la figure 13 pour plus de détails.

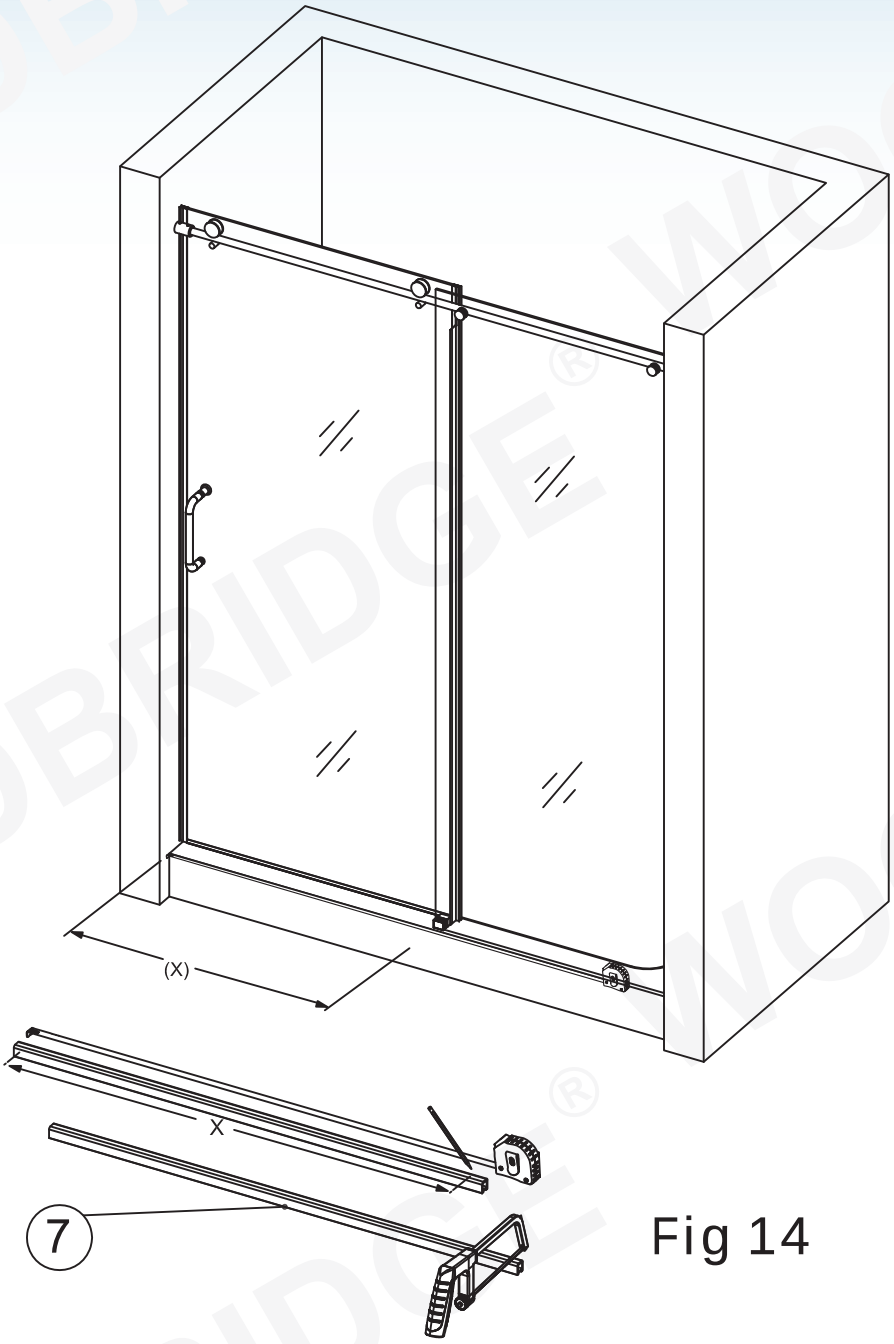

Fig 14

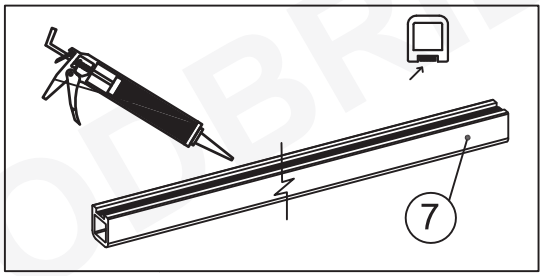

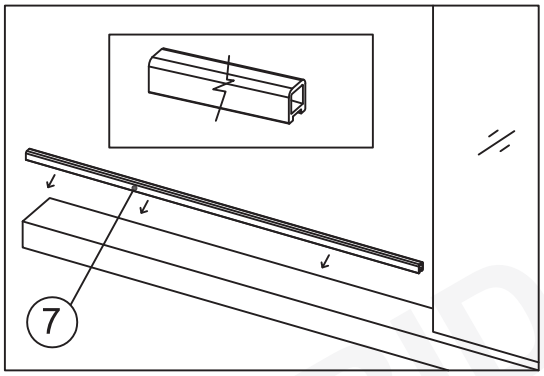

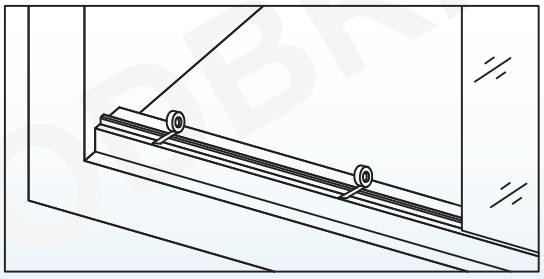

14. Installez le seuil anti-éclaboussures (7) devant la porte en verre. Coupez le seuil s'il est trop long.

Voir la figure 14 pour plus de détails.

15. Appliquez du scellant à base de silicone sur les joints entre le verre fixe et la base de douche/la baignoire, ainsi qu'entre le mur et le verre fixe.

Voir la figure 15 pour plus de détails.

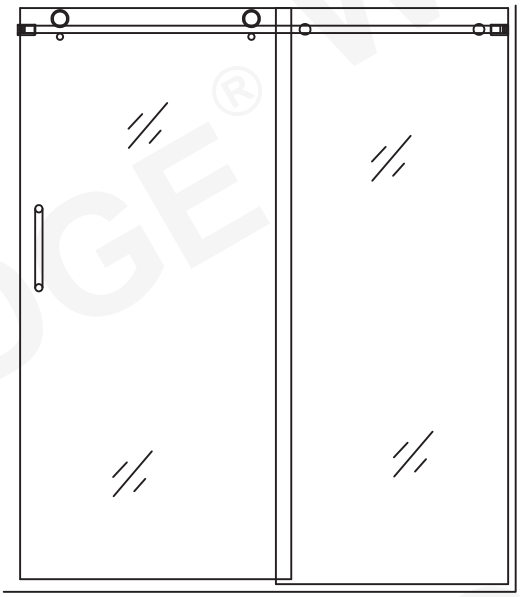



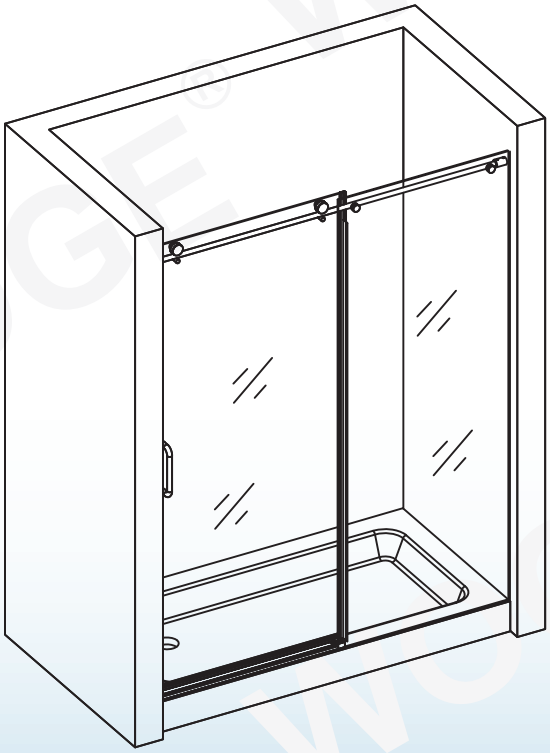

IMPORTANT:
LAISSEZ LE SILICONE SÉCHER PENDANT 24 HEURES AVANT D'UTILISER LA CABINE DE DOUCHE.

NOTE

NOTE

WOODBRIDGE®

GARANTIE

Woodbridge garantit que les produits énumérés ci-dessous sont exempts de tout défaut de matériau et de fabrication, sous réserve des limitations stipulées dans la présente garantie limitée.

- Baignoire, baignoire de massage à remous/à bulles d'air, baignoire à immersion froide, Baignoire en bois: 1 an de garantie contre les défauts de matériaux et de fabrication.
- Salle de sauna et tente de sauna: 1 an de garantie contre les défauts de matériaux et de fabrication.
- Toilettes et bidet: 1 an de garantie contre les défauts de matériaux et de fabrication.
- Robinetterie: 1 an de garantie contre les défauts de matériaux et de fabrication.
- Meuble-lavabo et dessus de meuble-lavabo: 1 an de garantie contre les défauts de matériaux et de fabrication.
- Dessus de meuble-lavabo en granit, en marbre ou en quartz reconstitué: 1 an de garantie contre les défauts de matériaux et de fabrication.
- Armoire à pharmacie, miroir à DEL: 1 an contre les défauts de matériaux et de fabrication.
- Évier en acier inoxydable: 1 an de garantie contre les défauts de matériaux et de fabrication.
- Panneau de douche en surface solide et receveur de douche en SMC : garantie limitée de 10 ans contre tout défaut de matériau.
- Couvercle de drain et drain en PVC: garantie limitée de 1 an contre les défauts de matériaux et de fabrication.
- Porte de douche: garantie à vie sur les composants en verre et garantie limitée à 1 an sur les autres éléments de quincaillerie.

Cette garantie limitée n'est pas transférable et ne s'applique qu'aux produits achetés et installés aux États-Unis et au Canada.

Cette garantie limitée exclut toute utilisation industrielle, commerciale ou professionnelle. Une preuve d'achat (reçu de vente original) du premier acheteur, ainsi qu'une description et des photos du défaut, le numéro de modèle ou la description du modèle doivent être fournis à Woodbridge Bath pour toute réclamation au titre de la garantie. Woodbridge Bath n'est PAS responsable des coûts de main-d'œuvre, ni des frais de dépose ou d'installation.

Cette garantie limitée ne s'applique pas aux produits ayant fait l'objet d'un accident, d'une négligence, d'une installation incorrecte, d'un abus ou d'une mauvaise utilisation du produit, ou de l'utilisation de nettoyants contenant des abrasifs, de l'alcool ou d'autres solvants organiques, que cette utilisation soit effectuée par un entrepreneur, une société de service ou vous-même.

Cette garantie ne couvre pas les dommages de surface causés par l'utilisation de produits chimiques qui percent ou dissolvent la finition de la surface ou les dommages causés par la chute accidentelle d'objets lourds ou tranchants. Un mauvais entretien et l'utilisation de nettoyants abrasifs annulent la garantie.

Pendant cette période de garantie limitée, si un dysfonctionnement se produit et qu'après inspection il est déterminé qu'un défaut est apparu lors d'une utilisation normale, Woodbridge se réserve le droit, à sa discrétion, de prendre l'une des actions suivantes :

(1) réparer ou remplacer la ou les pièces ou le ou les produits défectueux au prix coûtant

(2) rembourser le prix d'achat initial du ou des produits (valable dans un délai de 30 jours à compter de la date d'achat)

(3) émettre un crédit à appliquer à l'achat d'un nouveau produit. Des frais d'expédition ou de livraison peuvent s'appliquer. La décision d'imposer de tels frais, ainsi que leur montant et les conditions dans lesquelles ils s'appliquent, relève exclusivement de la discrétion de Woodbridge.

Attention:
N'UTILISEZ JAMAIS de produits nettoyants contenant des abrasifs, de l'ammoniaque, de l'eau de Javel, des acides, des cires, de l'alcool, des solvants ou tout autre produit non recommandé pour les finitions chromées. Le non-respect de cette instruction entraînera l'annulation de la garantie.
Woodbridge recommande fortement que l'installation soit effectuée par un professionnel qualifié et assuré afin d'assurer la performance et la sécurité du produit.

RESPONSABILITÉS D'AUTRUI

L'inspection de l'appareil avant son installation incombe à l'installateur ou à l'entrepreneur en bâtiment qui agit au nom de l'utilisateur. Il doit s'assurer que l'appareil ne présente aucun défaut ou dommage. Des avis sont placés sur l'appareil et sur le carton d'expédition pour informer l'installateur de cette responsabilité. En cas de problème, l'appareil ne doit pas être installé. Woodbridge n'est pas responsable des défaillances ou des dommages qui auraient pu être découverts, réparés ou évités par une inspection et des essais appropriés avant l'installation. Les dommages survenus pendant le transport relèvent de la responsabilité du transporteur.

L'installateur DOIT ouvrir la caisse et inspecter l'appareil pour vérifier qu'il n'est pas endommagé lors de la livraison. Si des dommages sont constatés, ils doivent être immédiatement signalés par écrit au vendeur et au transporteur, et une inspection doit être demandée. L'absence de réponse du transporteur doit être signalée au vendeur et au transporteur. Les réclamations concernant le fret doivent être déposées sans délai.

Cette garantie limitée ne couvre pas la responsabilité pour les dommages consécutifs ou accessoires, qui sont tous expressément rejetés par la présente, ou l'extension au-delà de la durée de cette garantie limitée de toute garantie limitée implicite, y compris celles de la qualité marchande ou de l'adéquation à l'usage prévu.

CLAUSE DE NON-RESPONSABILITÉ

Sauf disposition expresse, il n'existe aucune garantie ou obligation, expresse ou implicite, orale ou statutaire. Aucun revendeur ou autre personne n'est habilité à donner des garanties ou à faire des déclarations concernant ses produits. En aucun cas, nous ne pourrons être tenus responsables de telles garanties ou représentations.

Certains États/provinces n'autorisent pas la limitation de la durée d'une garantie implicite, ni l'exclusion ou la limitation des dommages spéciaux, accessoires ou indirects, de sorte que ces limitations et exclusions peuvent ne pas s'appliquer à vous. Cette garantie vous donne des droits légaux spécifiques, vous pouvez également avoir d'autres droits qui varient d'un état/province à l'autre.

Pour bénéficier de la garantie et obtenir des pièces de rechange, veuillez envoyer un courrier électronique à help@woodbridgebath.com en joignant les informations du reçu original. Woodbridge déterminera s'il convient de réparer ou de remplacer votre produit, de le rembourser ou de lui accorder un crédit.

IMPORTANT!

N'UTILISEZ PAS: Des nettoyants abrasifs tels que l'acide, l'ammoniaque, l'eau de Javel et autres solutions similaires. L'utilisation de telles solutions peut provoquer de la corrosion, un décollement de la finition et/ou un ternissement de la surface.

N'UTILISEZ PAS: Des éponges ou des tissus abrasifs. N'utilisez jamais d'objets tels que de l'acier, de la laine ou des brosses métalliques qui rayeraient de façon permanente la surface du produit.

Conservez ces instructions d'installation pour vous y référer ultérieurement!

Merci d'utiliser les produits WOODBRIDGE!

WOODBRIDGE®

Canada (Ontario)Centre de distribution
615 Orwell Street, Unit C, Mississauga, ON L5A2W4, Canada

California (Norwalk)Centre de distribution
15600 Blackburn Ave, Norwalk, CA 90650

New Jersey (Somerset) Centre de distribution
635 Pierce St, Somerset, NJ 08873

Floride (Orlando) Centre de distribution
13645 S Orange Ave, Orlando, FL 32824

SCANNEZ -MOI

Pour activer la garantie

Si vous avez des questions ou des préoccupations, n'hésitez pas à nous contacter.

Téléphone du service à la clientèle: 562 -229 -0088.(9 h à 17 h, heure normale du Pacifique, du lundi au vendredi) ou par courriel à: help@woodbridgebath.com