ASSEMBLY INSTRUCTIONS
INSTRUCTIONS DE MONTAGE

TWIN *XL BED
LIT TWIN *XL

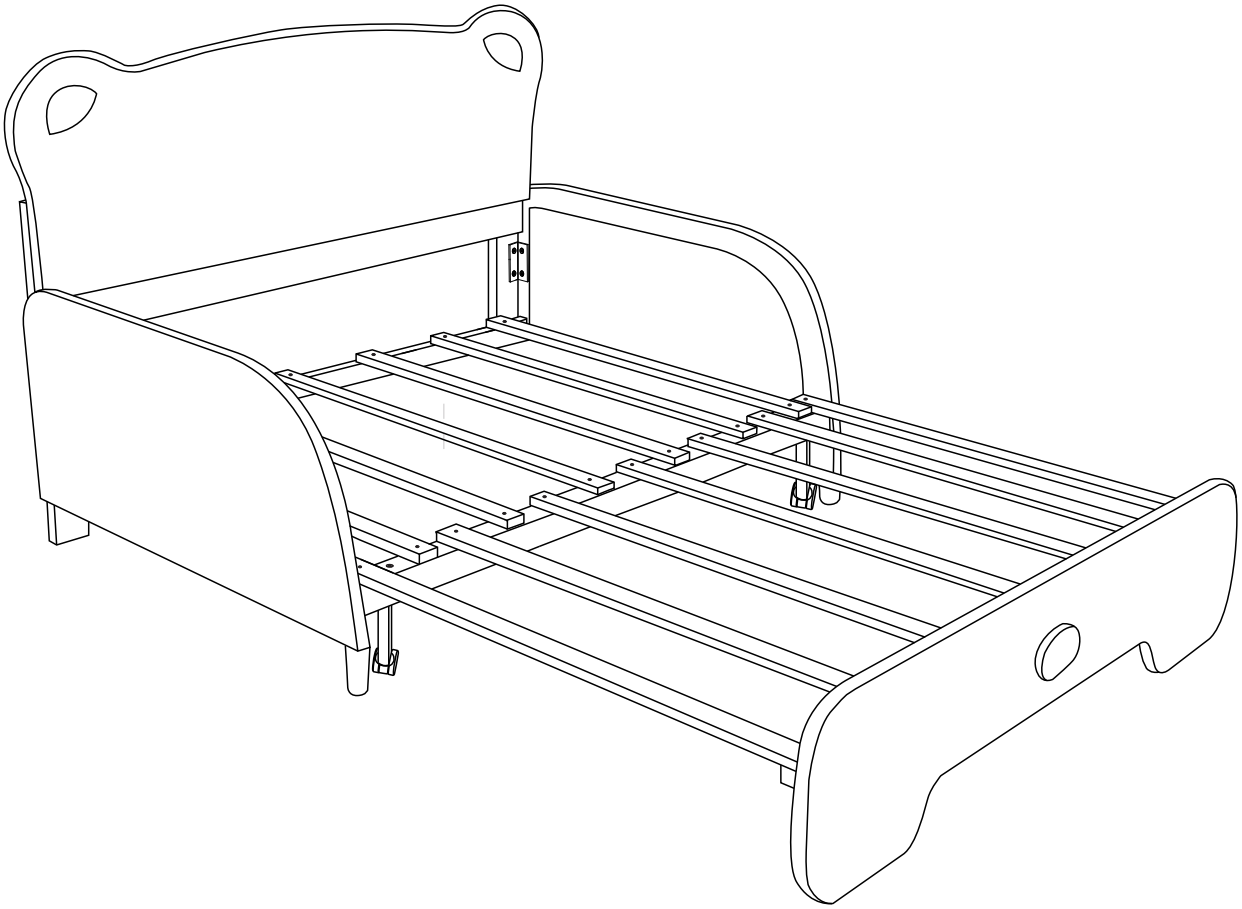

ASSEMBLY INSTRUCTIONS
INSTRUCTIONS DE MONTAGE

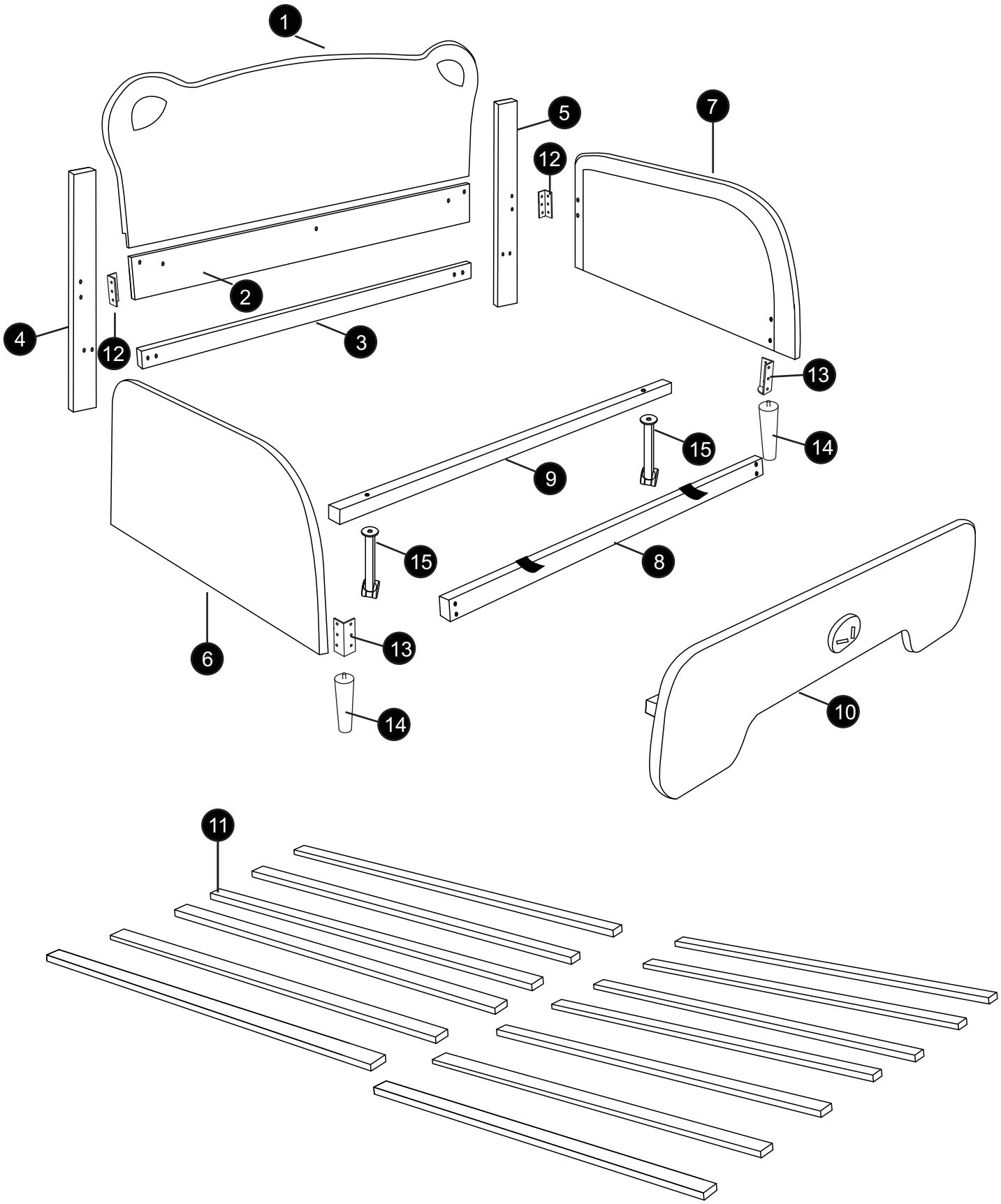

ASSEMBLY INSTRUCTIONS
INSTRUCTIONS DE MONTAGE

PARTS LIST
LISTE DES PIÈCES

1 x1	2 x1	3 x1	4 x1
5 x1	6 x1	7 x1	8 x1
9 x1	10 x1	11 x13	12 x2
13 x2	14 x2	15 x2	

ASSEMBLY INSTRUCTIONS
INSTRUCTIONS DE MONTAGE

PARTS LIST
LISTE DES PIÈCES

A: x6 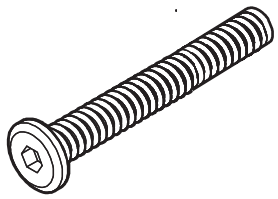 M8*50mm	B: x4 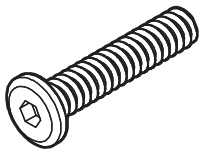 M8*40mm	C: x3 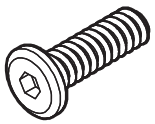 M8*25mm	D: x16 M8*20mm
E: x26 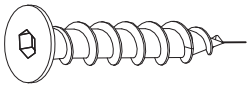 M5*40mm	F: x1 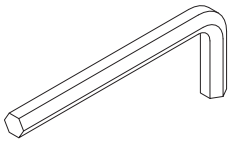 Allen Key M8 Clé Allen M8	G: x1 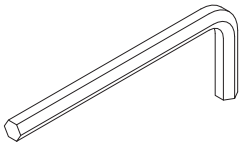 Allen Key M6 Clé Allen M6	

ASSEMBLY INSTRUCTIONS
INSTRUCTIONS DE MONTAGE

STEP 1
ÉTAPE 1

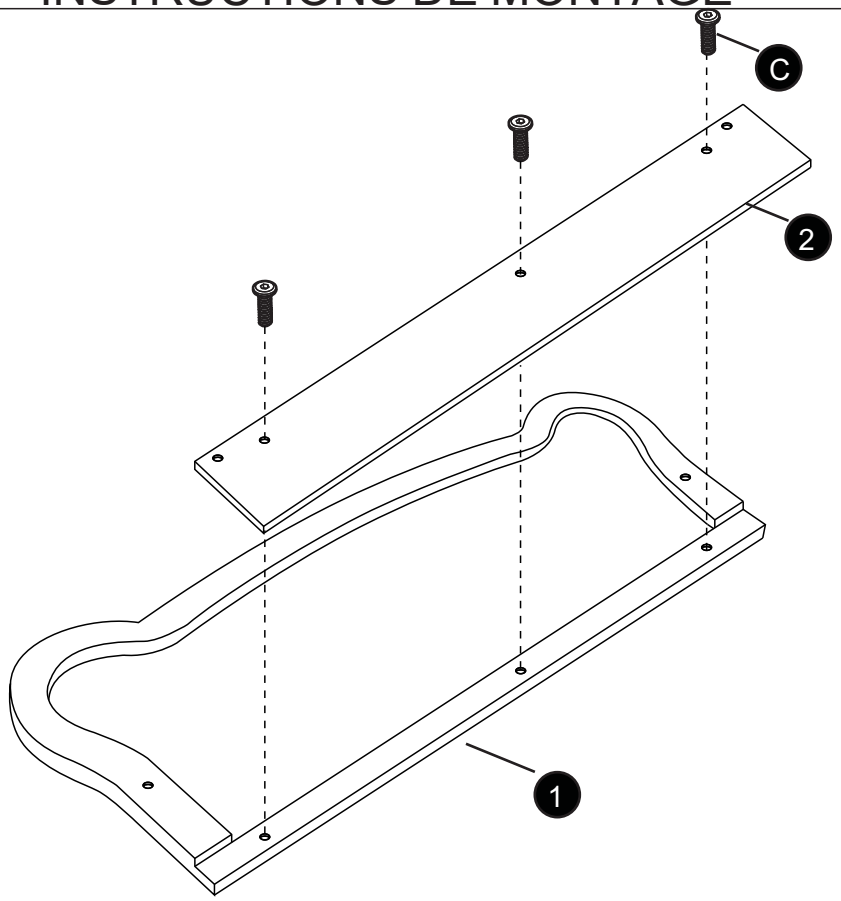

C	M8*25mm	3

STEP 2
ÉTAPE 2

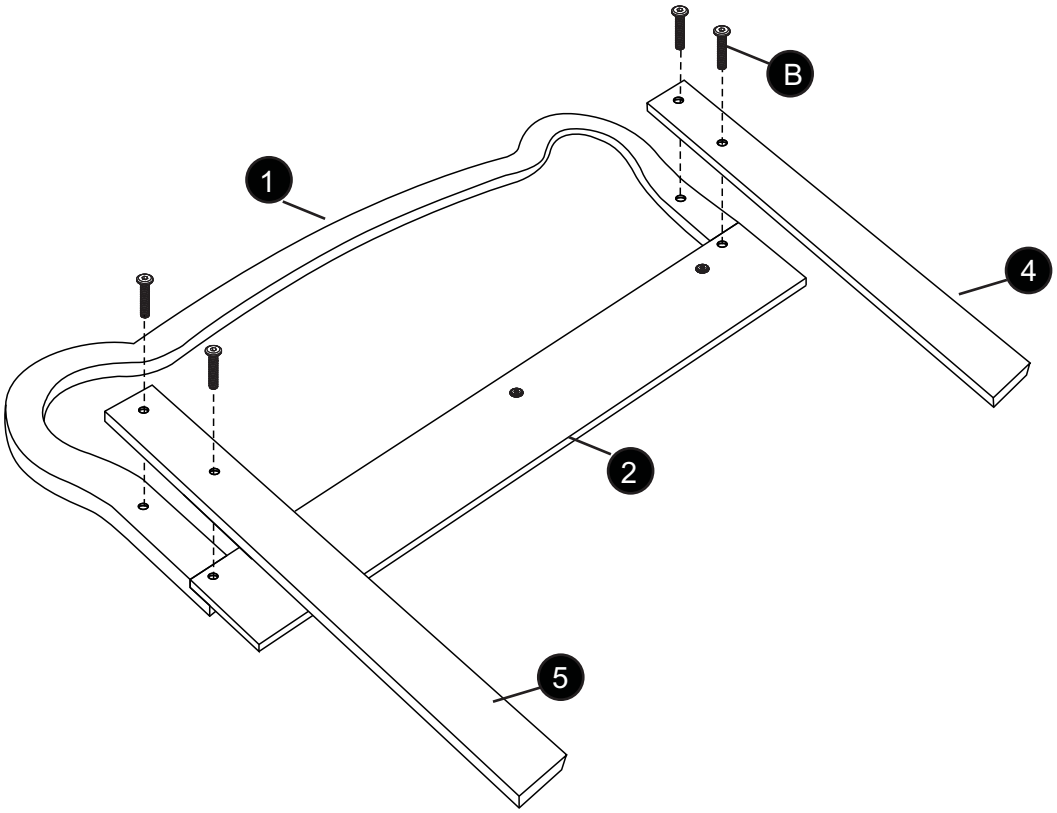

B	M8*40mm	4

STEP 3
ÉTAPE 3

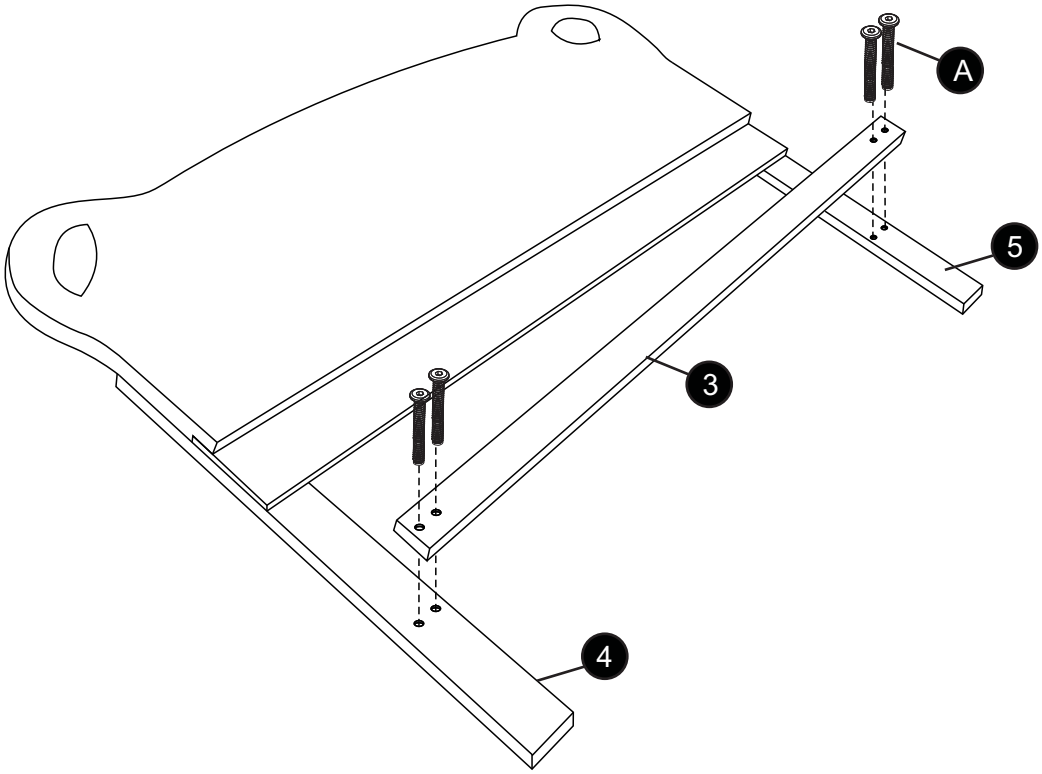

A	M8*50mm	4

ASSEMBLY INSTRUCTIONS
INSTRUCTIONS DE MONTAGE

Left
Gauche

STEP 4
ÉTAPE 4

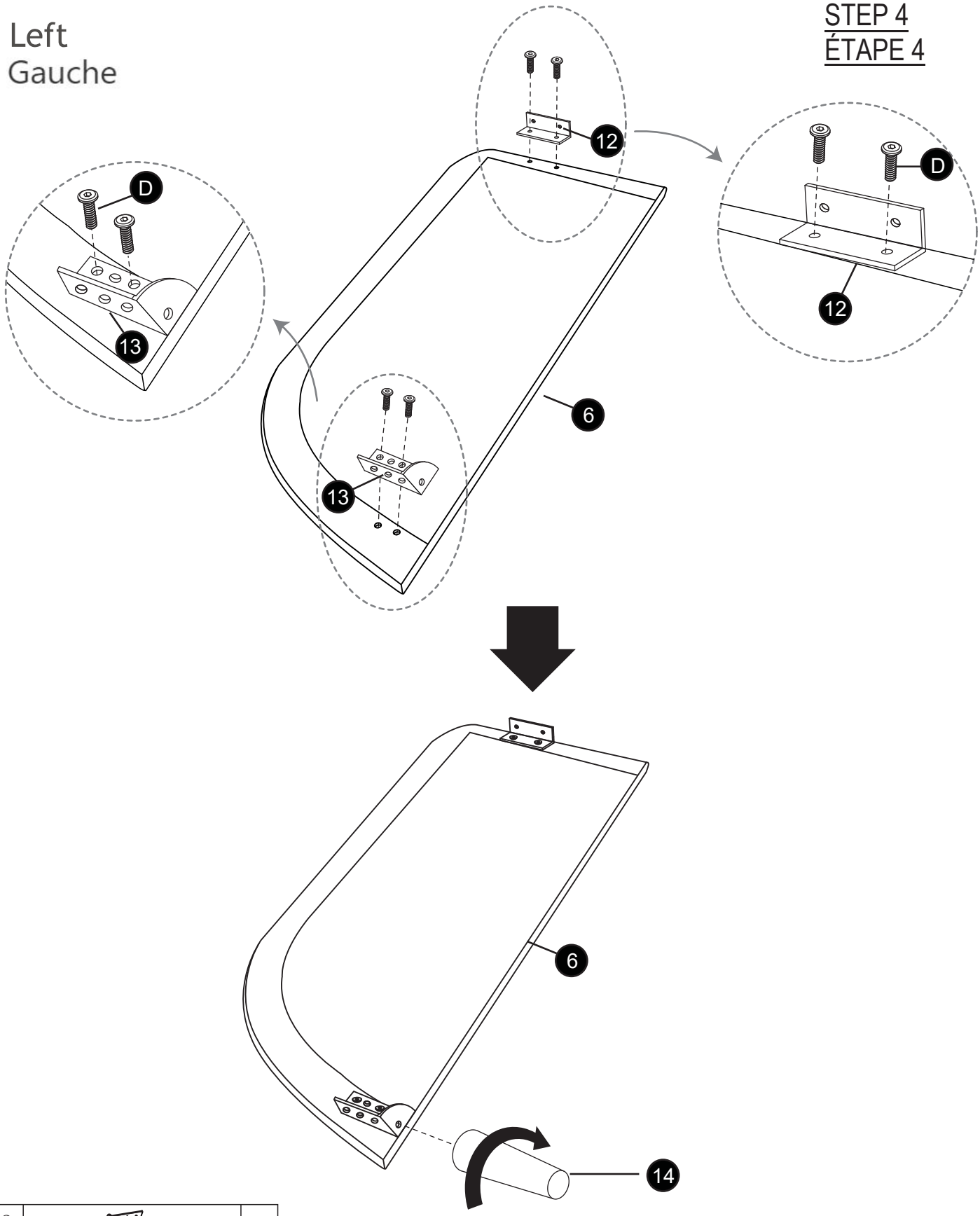

12		1
13		1
14		1
D	M8*16mm	4

ASSEMBLY INSTRUCTIONS
INSTRUCTIONS DE MONTAGE

Right
Droit

STEP 5
ÉTAPE 5

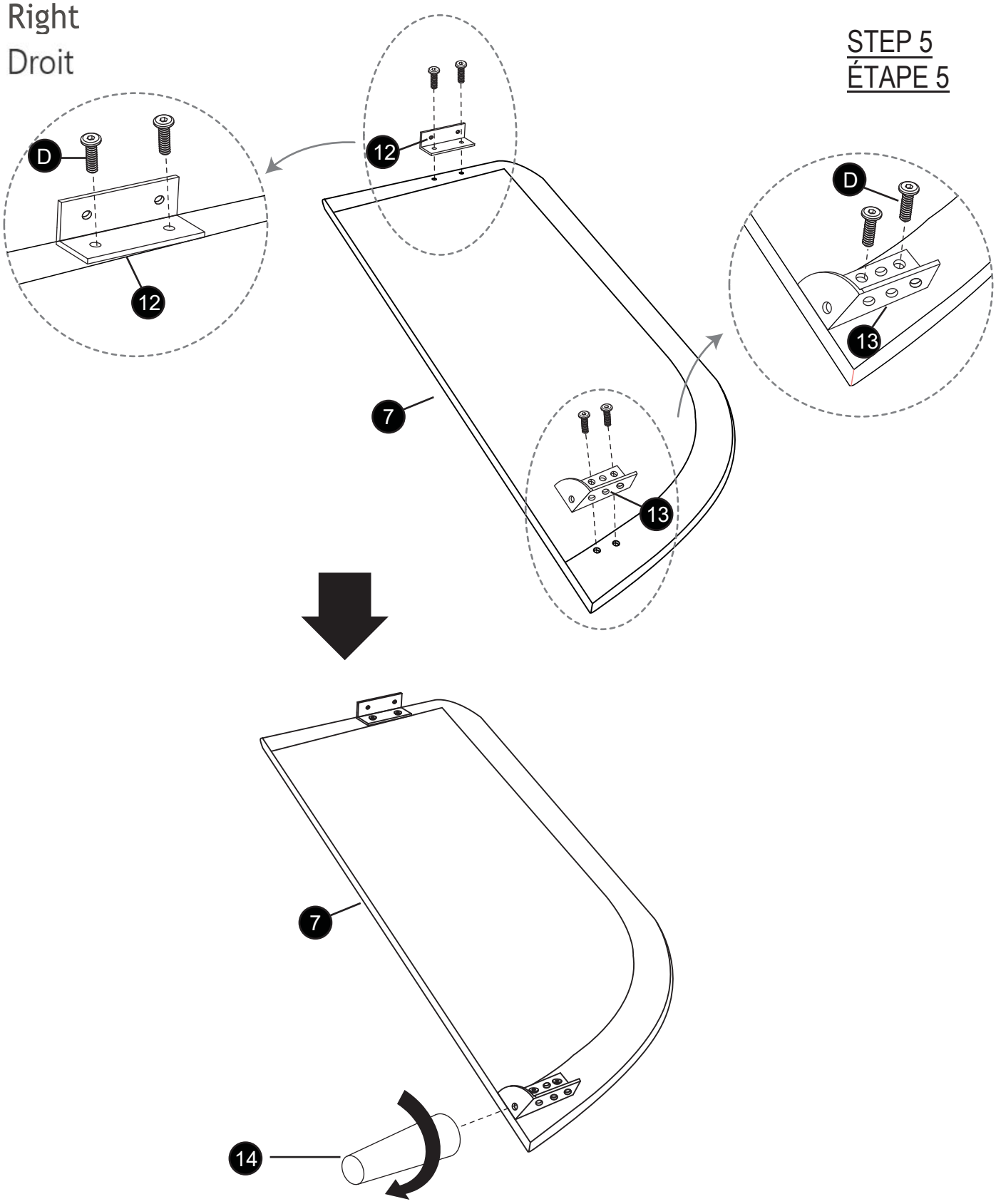

12		1
13		1
14		1
D	M8*16mm	4

ASSEMBLY INSTRUCTIONS
INSTRUCTIONS DE MONTAGE

STEP 6
ÉTAPE 6

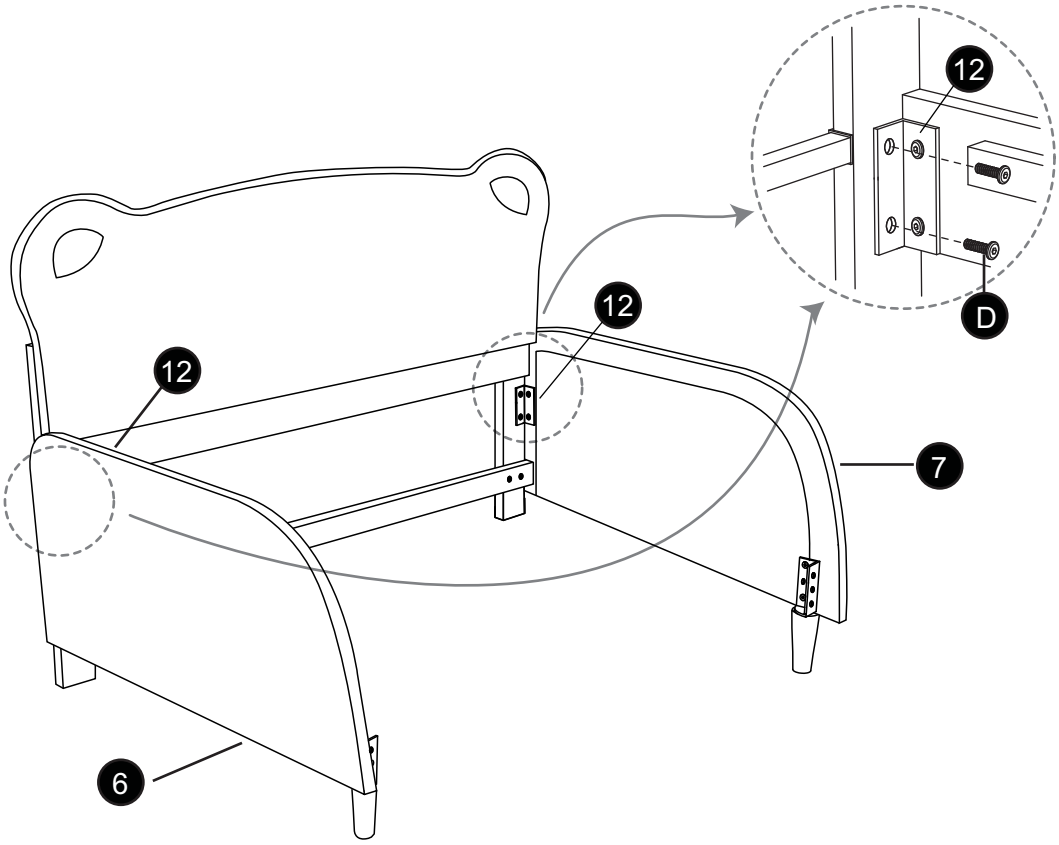

D	M8*16mm	4

STEP 7
ÉTAPE 7

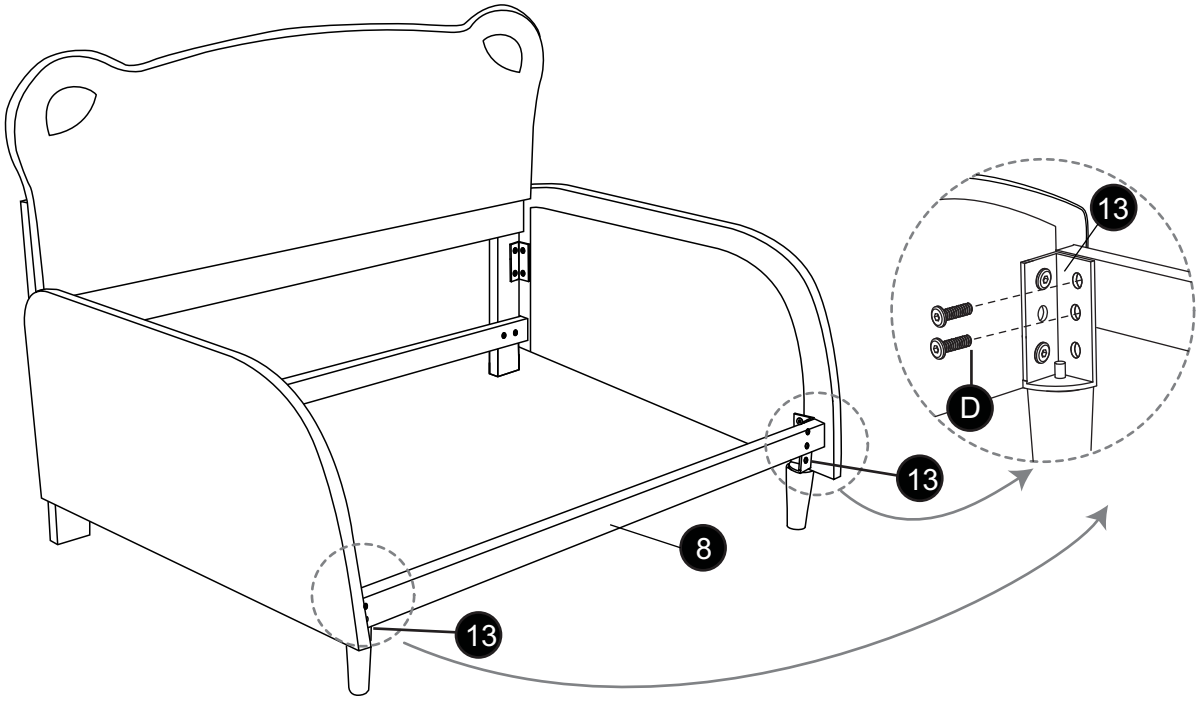

D	M8*16mm	4

ASSEMBLY INSTRUCTIONS
INSTRUCTIONS DE MONTAGE

STEP 8
ÉTAPE 8

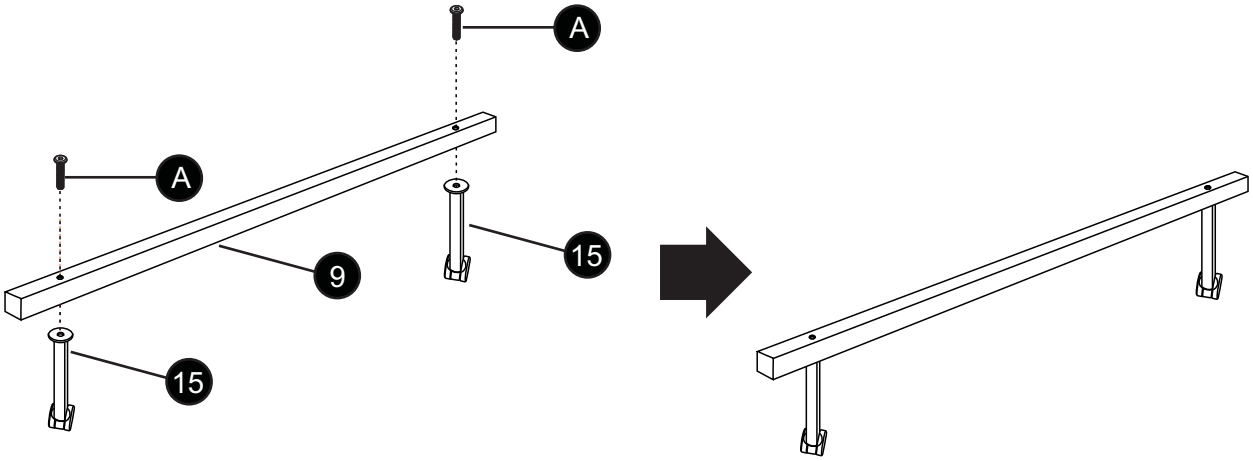

15		2
A	M8*50mm	2

STEP 9
ÉTAPE 9

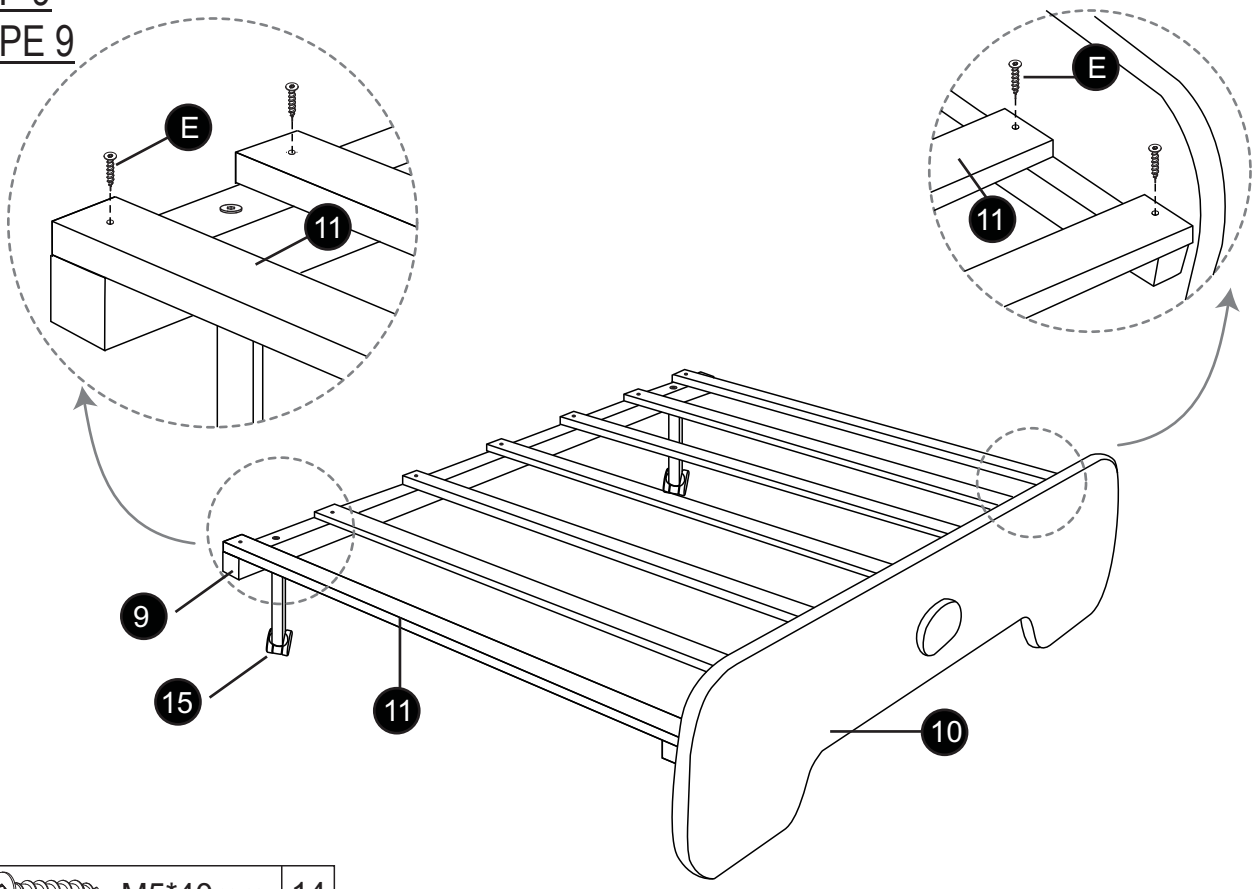

E	M5*40mm	14

ASSEMBLY INSTRUCTIONS
INSTRUCTIONS DE MONTAGE

STEP 10
ÉTAPE 10

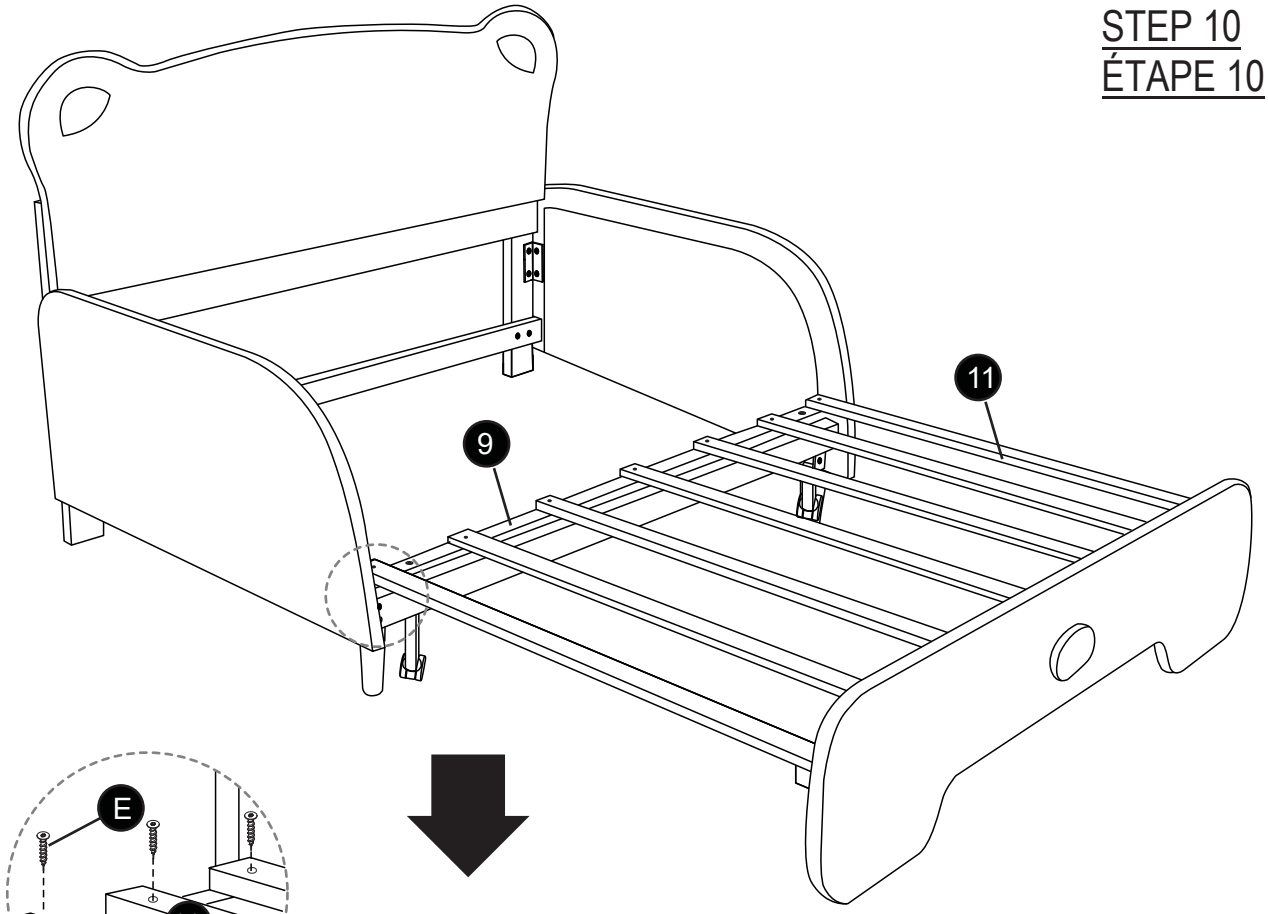

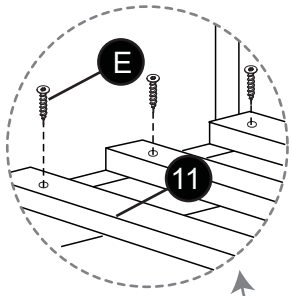

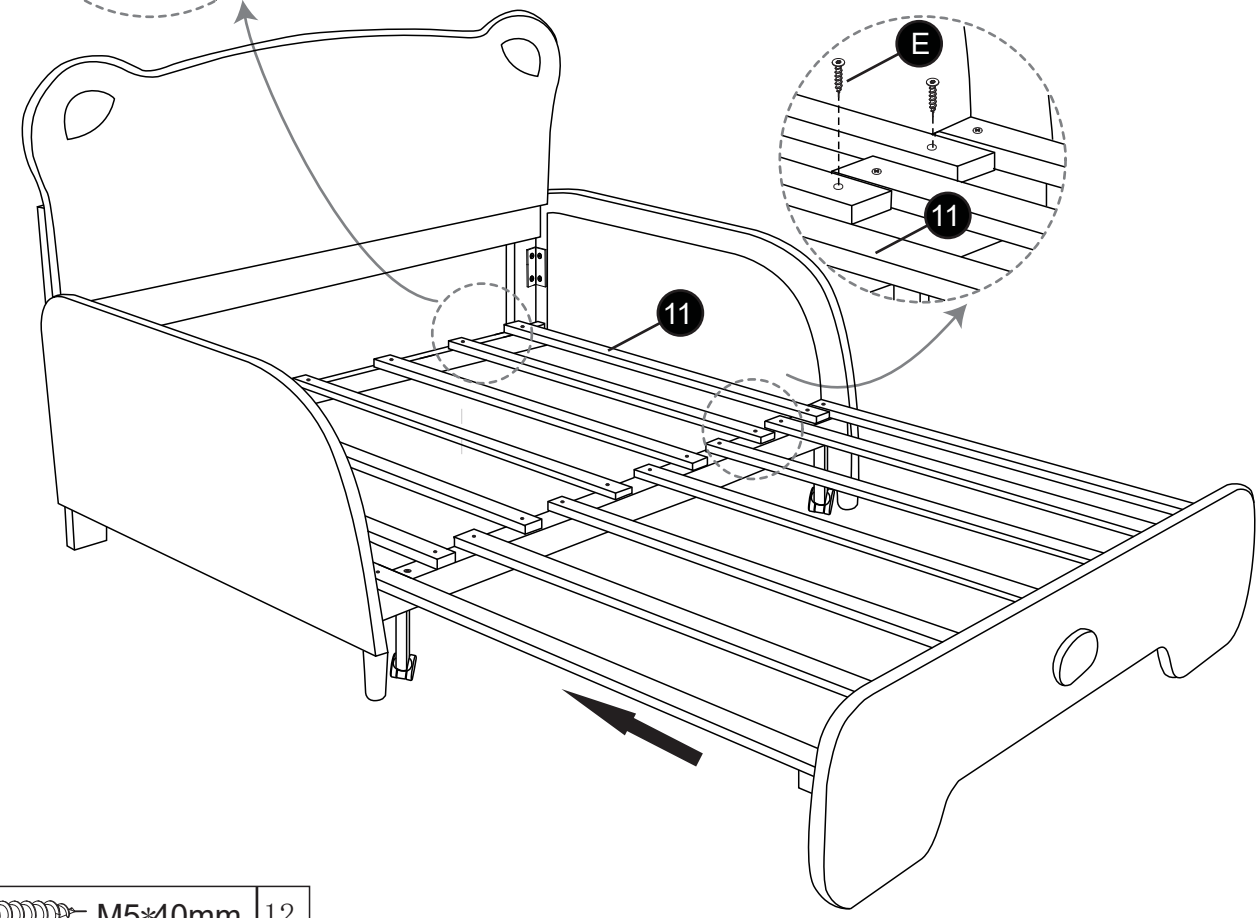

E	M5*40mm	12
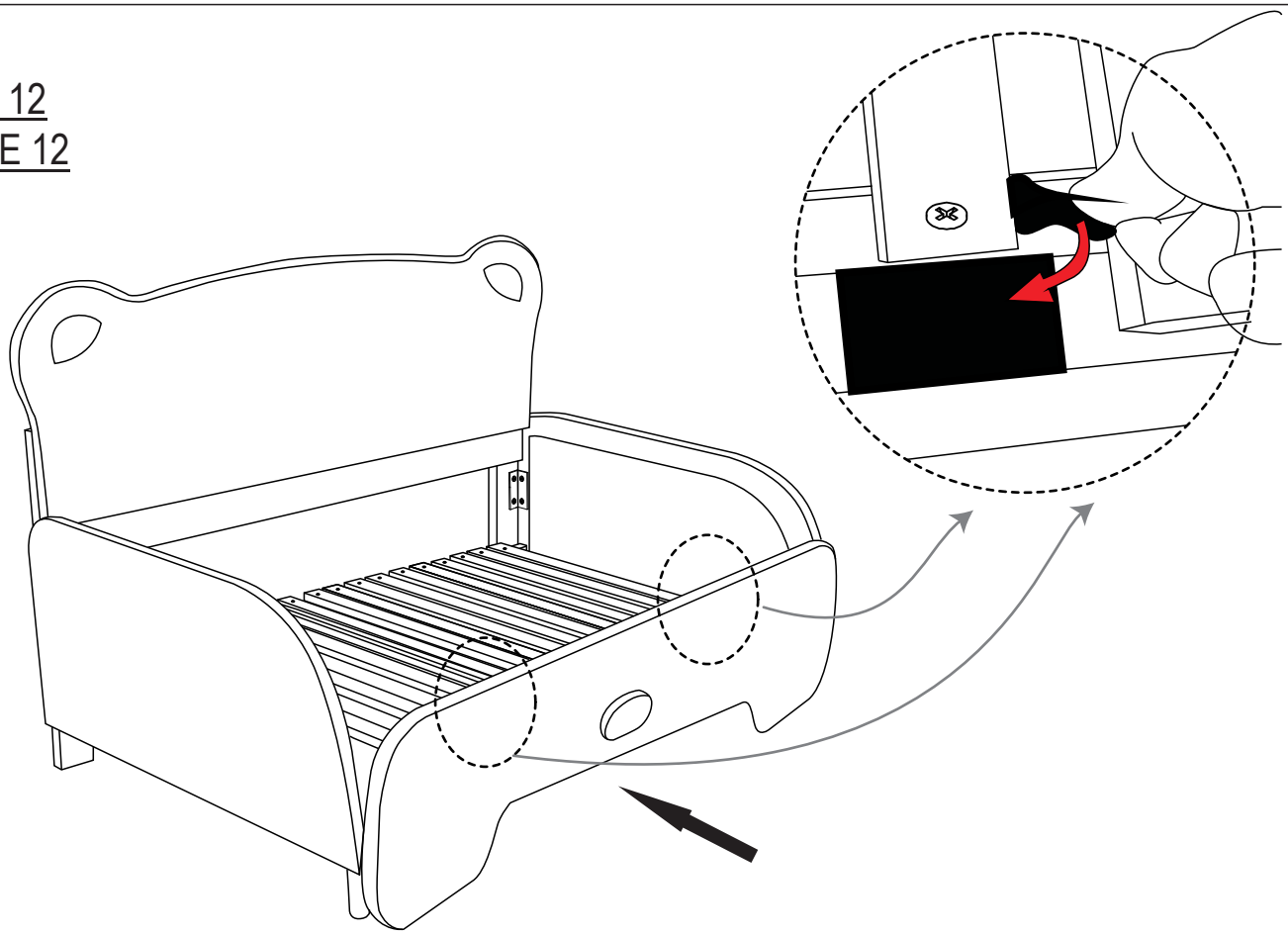
STEP 12
ÉTAPE 12