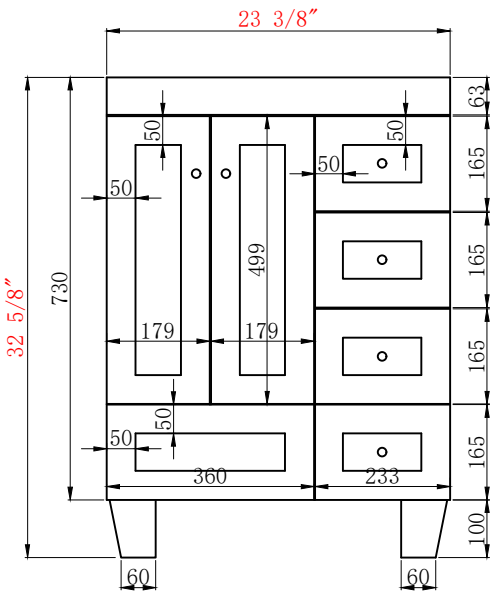
23 3/8″
32 5/8″
730
63
165
165
165
165
100
50
50
50
50
50
50
499
179
179
360
233
60
60

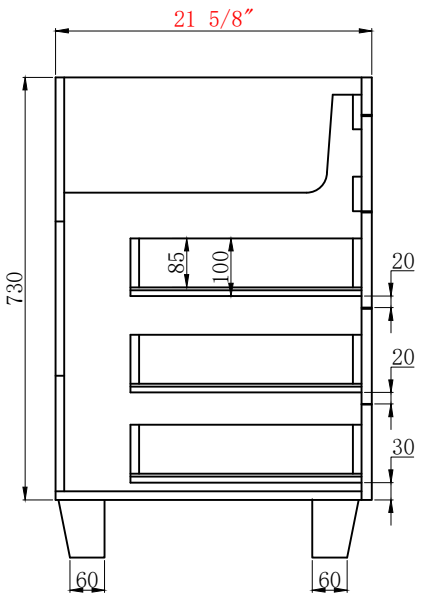
21 5/8″
730
85
100
20
20
30
60
60

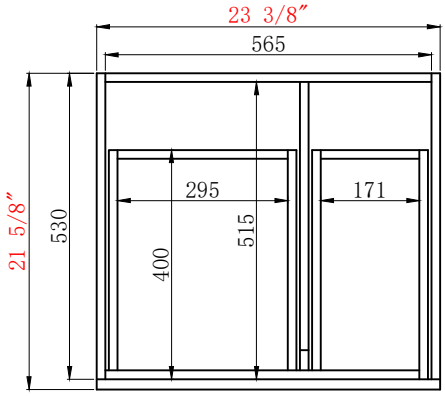
23 3/8″
565
21 5/8″
530
295
171
515
400

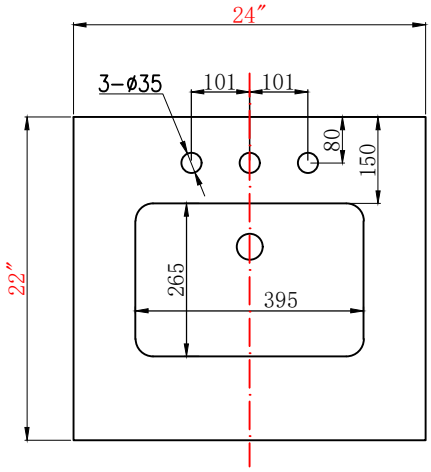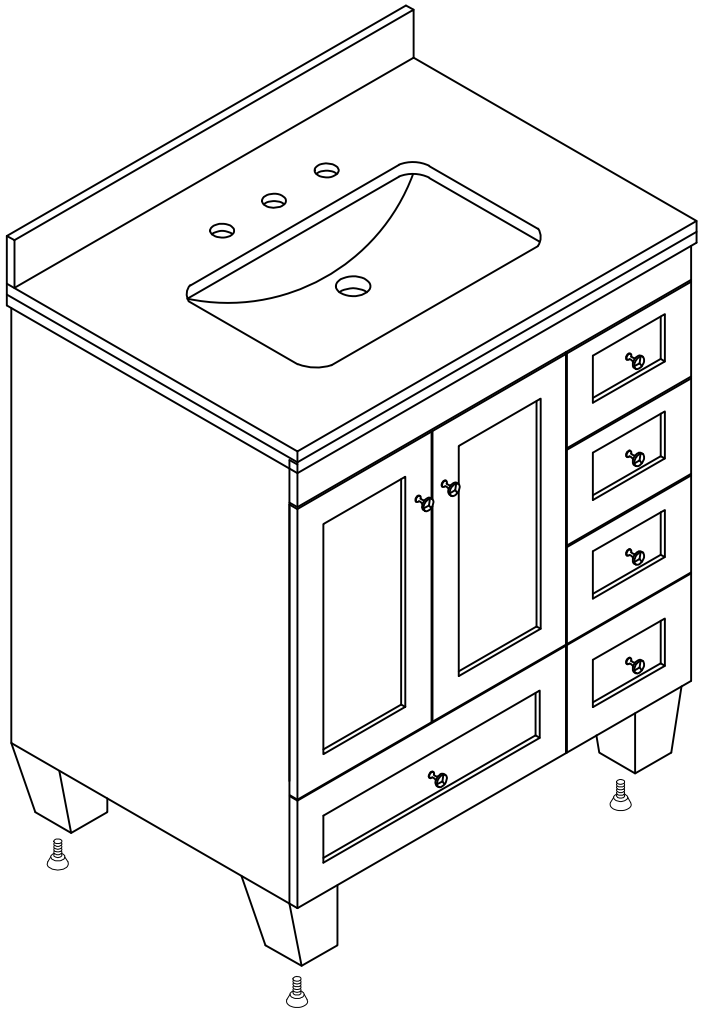
24″
3-ø35
101
101
80
150
22″
265
395