VEVOR®

TOUGH TOOLS, HALF PRICE

Technical Support and E-Warranty Certificate www.vevor.com/support

PORTABLE LIFTS

MODEL: JT-5000 / JT-7000

We continue to be committed to provide you tools with competitive price.
"Save Half", "Half Price" or any other similar expressions used by us only represents an estimate of savings you might benefit from buying certain tools with us compared to the major top brands and does not necessarily mean to cover all categories of tools offered by us. You are kindly reminded to verify carefully when you are placing an order with us if you are actually saving half in comparison with the top major brands.

VEVOR®
TOUGH TOOLS, HALF PRICE

PORTABLE LIFTS

MODEL:JT-5000 / JT-7000



NEED HELP? CONTACT US!

Have product questions? Need technical support? Please feel free to contact us:

Technical Support and E-Warranty Certificate
www.vevor.com/support

This is the original instruction, please read all manual instructions carefully before operating. VEVOR reserves a clear interpretation of our user manual. The appearance of the product shall be subject to the product you received. Please forgive us that we won't inform you again if there are any technology or software updates on our product.

IMPORTANT SAFEGUARDS



WARNING:

READ, STUDY, AND UNDERSTAND ALL WARNINGS AND OPERATING INSTRUCTIONS PRIOR TO USE. FAILURE TO HEED THESE INSTRUCTIONS MAY RESULT IN PROPERTY DAMAGE AND/OR SERIOUS PERSONAL INJURY.

To avoid personal injury or property damage, please read and observe all safety precautions.

The manufacturer shall not be responsible for injury or damage due to unsafe and incorrect product use or system operation, or lack of maintenance.

The warning indicates a potential danger to take proper action to avoid personal injury.

The note indicates that the right action was taken to prevent damage or equipment failure.

- The simple lifting platform shall be operated by qualified operators trained and familiar with hydraulic products. Operation without professional knowledge may cause serious safety accidents or personal and property losses.
- The operator should read the operation manual before using the product and place this manual near the product.This product is a portable and simple lifting platform that can only be used to lift the corresponding type of car.
- Visual inspection shall be performed before each use for abnormal conditions such as welding cracks, leaks, damage, loose or missing parts.
- Keep your distance when the product starts to work.
- Any changes to the product are prohibited.
- Lift the cars only in the position specified by the car manufacturer.
- Before use, please specify the weight of the car. This product overload is prohibited. Overloading may cause serious safety accidents or personal and property losses.
- A simple lifting platform is lifting equipment, not supporting equipment. After the load rises or falls, it must always be held mechanically. Please do not be in the hydraulic load under the work.

- Do not regulate the relief valve.
- Avoid using any extension lines, which may overheat.
- If you must use it, ensure that the minimum value is 14 AWG.
- The product is thoroughly inspected at least once a year.
- Replace any damaged or severely worn cable, hydraulic hose, labeling, or warning labels.
- Do not use this product until damaged or worn items are replaced.
- Do not place an unbalanced or off-center load on the jack.
- Incorrect load can cause equipment failure and possible personal injury.
- Do not work under an elevated vehicle without prior support with mechanical support or other appropriate methods.
- When lifting the load, all precautions shall be taken to avoid vehicle movement.
- When using the product on the road, the traffic may cause the already-raised car to shake.
- Turn off the engine and pull the handbrake tightly. It is best to use the brake pad to prevent sliding. Please ensure that there is no one in the vehicle before using it.
- Do not enter the car or start the engine during the lifting process.
- Do not touch the hot part, which may cause burns.



Warnings

- **Warning: It cannot be used with a 50Hz power supply as it will damage the machine. It must be used with a 60Hz power supply.**
- When operating the hydraulic equipment, please wear safety glasses.
- The floor surface must be dry and flat with a minimum compressive strength of 500 psi.
- Be careful with the cables and hydraulic hoses, and avoid being run over or pressed by the car.
- Remove all the jewelry when using this product.
- Suspended jewelry and metal jewelry may get stuck in moving parts.

- If the vehicle has a risk of falling from the platform, please clear the area in advance.
- Before approaching an elevated vehicle, make sure all four lock rods are in a natural falling state.
- Do not turn on the refueling plug on the power supply device when the lifting platform starts working.
- Do not pull the remote control cord or power cord to move the AC power supply device, which will damage the power cord.
- Contact an authorized service center for hydraulic technical support or repair services.
- The manufacturer has no warranty obligation for products repaired, modified or damaged by unauthorized personnel due to misuse, abuse, accident, negligence or improper handling.

Tips:

- Always care to keep the product clean.
- When not using the product, please withdraw all the parts to the original state.
- Please use hydraulic equipment at room temperature, do not use hydraulic equipment above 65℃ (150 ℉).
- Overheating will soften the seal and weaken the hose material, causing oil leakage or other equipment failures.
- Do not raise the lift platform frame to a full expansion height without increasing the vehicle load!
- If you are using our product for the first time, a simple way to be familiar with the operation is to control the product repeatedly up and down the platform several times without load.
- But make sure you don't take your products to the top when empty, actually just lift them to about 200-300mm above the ground.
- If you completely raise the platform to its maximum height, your platform may get stuck.
- Do not remove the tires of the vehicle and lower the platform to the ground.

The lifting platform requires space between the ground and the vehicle to generate sufficient force to lift the vehicle, as it cannot be lifted at full load from a completely flat starting position.

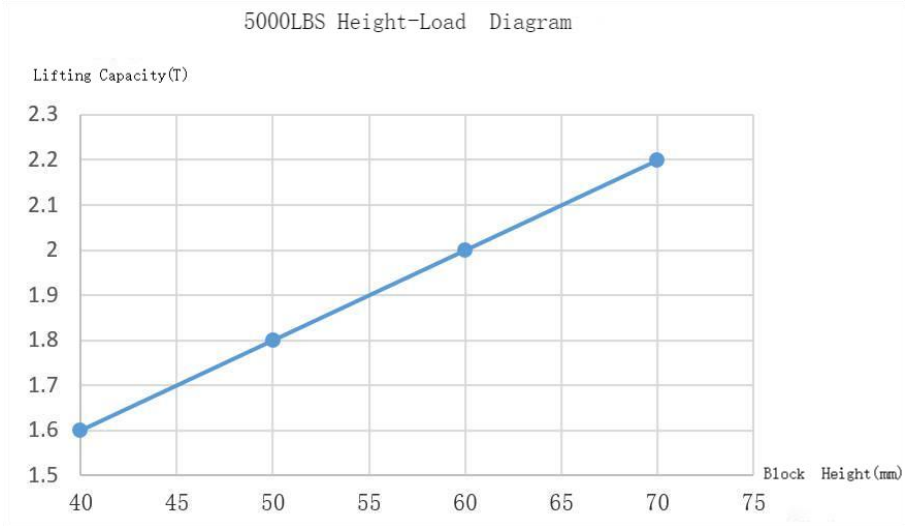

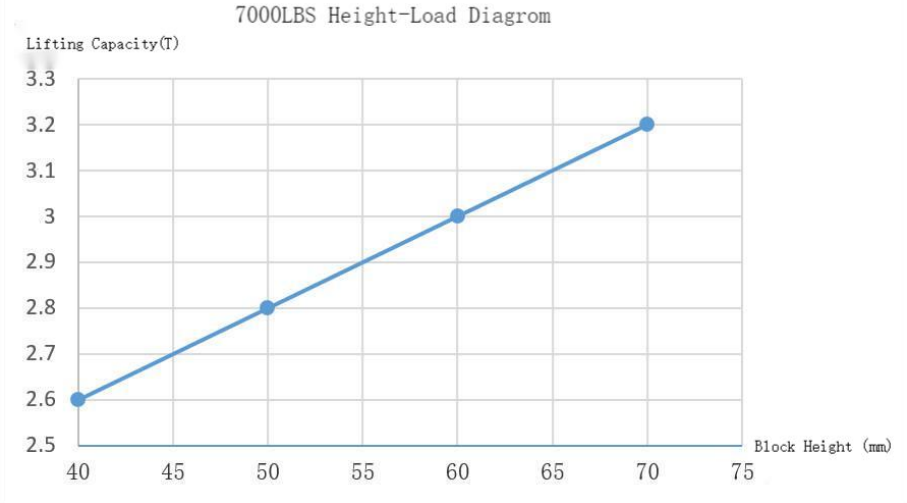

Specifications

Model	JT-5000	JT-7000
Max. Load (lbs/kg)	5000/2268	7000/3175
Rated Power	750W	750W
Rated Voltage	AC120V/60Hz	AC120V/60Hz
Rated Current	6.25A	6.25A
Lifting Range (inch/mm)	5.12-18.5 / 130-470 (Mat) 9.06-22.4 / 230-570 (Column)	6.5-20 / 165-510 （Mat) 10.24-22.4 / 230- 570 （Column)
Ambient Temperature	- 20°C~70°C -4°F-~158°F	- 20°C~70°C -4°F-~158°F

- Be sure to read this manual carefully before using this product.
- Be sure to install, operate, maintain or simply lift the platform according to the manual, otherwise it may bring safety risks, or even cause property damage, product damage, injury or death (in rare cases).
- Only authorized personnel can operate or repair the product, and any unofficial modifications can result in warranty failure and increase the risk of injury or property damage, so be sure to read and follow the warnings and instructions on the product label.

SAVE THESE INSTRUCTIONS

Components

The car lift platform contains the following components:



No.	Description	Qty.		No.	Description	Qty.
①	Lift Bracket A	1		⑦	Wheel	4
②	Lift Bracket B	1		⑧	Extension Support	2
③	Pumping Station	1		⑨	Handles	2
④	Mat	4		⑩	Screw M8*16mm	8
⑤	Column	4		⑪	Screw M10*55mm Washer 10 Nut M10	4
⑥	Long Hose	2				

Installation

1. Open the wooden box and take out all the components.
2. The hydraulic tank has no hydraulic oil during transportation.
3. As shown, open the exhaust plug, inject 3.8 liters of ISO 46# hydraulic oil into the tank, and then close the exhaust plug.



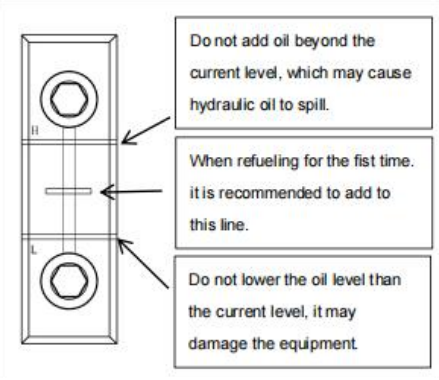

4. Two long hydraulic hoses connect one end of the female connector to the power unit.



The male connector connects to the tubing connector of the lift platform.



Note: To move the lifting platform to a different position, disconnect the long hydraulic hose from the connected power train position and move the power train and the frame/hose, respectively.

5. According to the actual lifting needs, the extended model needs to be extended. The extension plate is secured with two screws.



6. Fix the two handles behind the lifting platform.

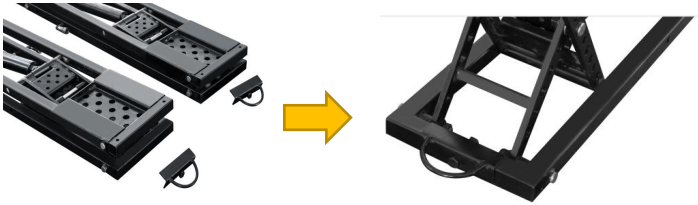

7. Fix the two wheels to the front of the lifting platform.

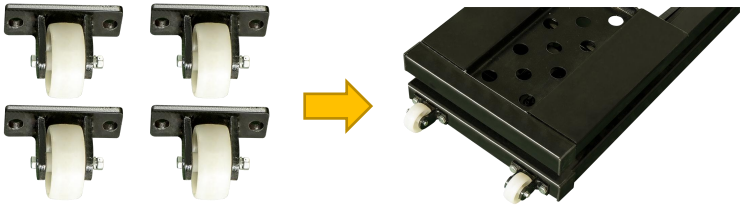

8. Product Diagram



Before using the power supply, check for the recommended voltage on the power supply meter.

When the power unit is powered on, you can start using the lifting platform on the remote control board.



9. Pumping Station

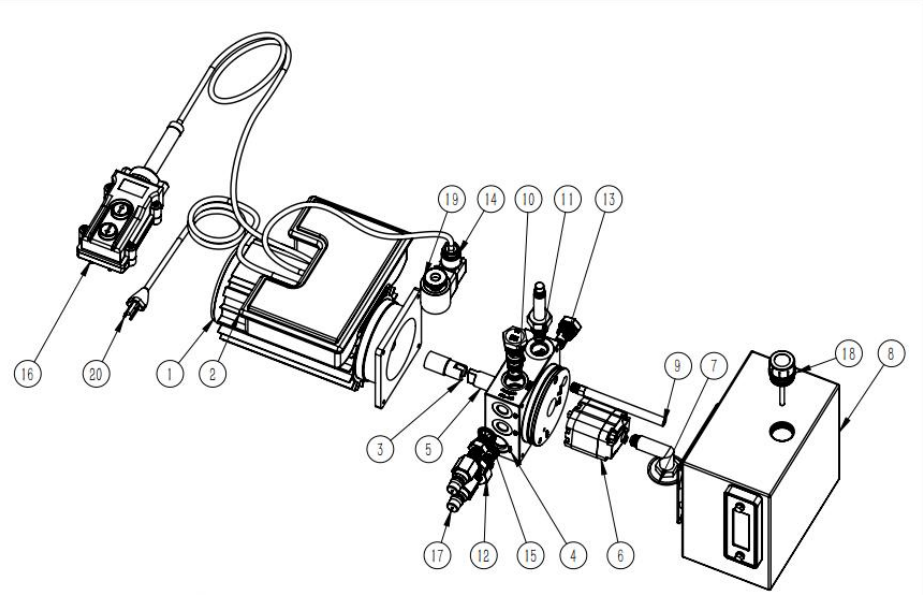

Parts List:

NO.	Spare Part Name	Qty.	NO.	Spare Part Name	Qty.
1	Motor	1	11	Elector-cut off valve	1
2	Control Box	1	12	unloader	1
3	Motor connection column	1	13	One-way throttle valve	1
4	Multi-function elevator valve block	1	14	Electromagnetic valve	1
5	Gear pump connecting shaft	1	15	Sealing ring	2
6	Gear pump	1	16	Cable controller	1
7	Oil suction filter pipe	1	17	Quick connector	2
8	Fuel tank	1	18	Fuel tank cap	1
9	Oil return line	1	19	Twist silk	1
10	Flow control valve	1	20	Plug	1

Note: To avoid hydraulic fluid overflow, the exhaust plug is sealed before transporting the power unit.

Electric pump wiring diagram

Power Requirement:120V, 60Hz

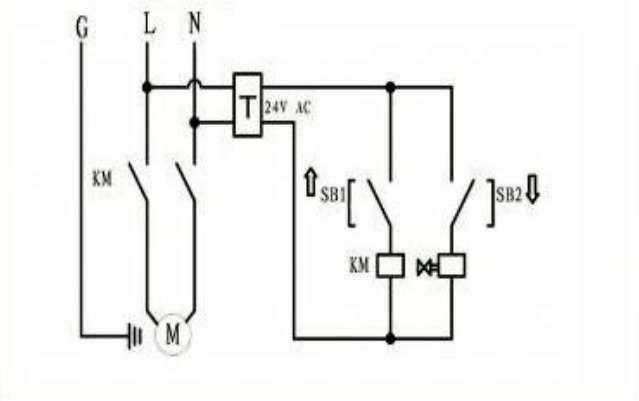

Operation

1. Air discharge: In the case of no load, raise the lifting frame to 200-300 mm; repeat up and down several times until both sides are flush. It can start to use.

Note: Incorrect position may cause vehicle instability and may cause a fall from the lift platform. This may damage the vehicle, damage the simple lifting platform, and may harm the safety of personnel.

2. **Safety:** Before using the car lifting platform, please check the following items:

- Check the lifting platform：

Check the lifting platform for any lost, severely worn, or damaged parts. Ensure that the lift block is in the receiving tray. Do not operate the product with any problems; please get in touch with an authorized repair agency or your dealer

- Check the area：

Check for obstacles around the lifting platform or anything that may affect the lifting of the vehicle. If you find an obstacle, remove it away. In the activity, do not let people or animals near the lifting platform.

- Check the operator：

Ensure that everyone operating the lifting platform is trained to use it, read the labels on the device, and read the instructions. Only the operator should be close to the lifting platform during the operation process.

- Check for safety：

Ensure that everyone walking near the lifting platform is aware of its presence and takes appropriate safety measures. When lifting the platform, do not leave it until it

is in the locked position. Put it down, don't let it leave the ground. Do not let children or anyone affected by drugs or alcohol operate. Do not work under elevated vehicles unless the rated vehicle jack is installed under the lifting point recommended by the factory.

- Check the vehicle：

Never overload it. Keep people from entering the vehicle that you want to lift up. You must use the vehicle lifting point recommended by the factory. Do not lift only one side, corner, or end of the car.

About the mat block：

When you lift the vehicle with the top of the lift platform, the vehicle should not touch the jack frame.

Instead, they should contact the lifting block in the receiving tray that is easily lifted.

Each lift platform includes four small and four large lift block components.

Only use the same lifting block of the same height at the same time, do not use the lifting block.

Note: Do not lift the vehicle directly on the frame and use the pad in the receiving tray.

Raising the vehicle on the frame may damage the vehicle and/or lift platform.

The two frames are always placed as parallel as possible within the limits of the vehicle's lifting point, and if they are too far from the parallel, the load stability will be affected.

Do not drive the vehicle on the lifting platform, which will damage the product.

Do not lift the vehicle onto the platform frame, must use the lift.

There are two ways to locate your lift jack frame:

① External in: Drive the vehicle to the desired position and place the lift platform on different sides outside the vehicle and between the wheels. If the distance between the wheels is not long enough, turn the frame to fit the length of the frame, pushing one end to the right position under the vehicle and then the other end. Finally, adjust to the specified location.

- Make sure not to crush the hydraulic hose.

② Inside out: Put the left and right frames together, drive the vehicle over the frame, and pull each frame to the ideal position below the vehicle according to the factory recommended support point.

- Make sure not to crush the hydraulic hose.

Note: Before installing the lift platform frame, make sure they are completely lowered, and there are no obstacles in the working area.

Make sure your car is balanced in front and back; otherwise, you will lose its balance.

To locate the easy lifting jack frame:

1. Identify the methods needed to locate your easy lift platform framework.

2. Place the lift block into the receiving tray.

Note: Do not lift any load on the frame alone, always use the pad inside the receiving tray.

3. Push the platform car in place.

4. If you use internal methods, drive the vehicle over the frame.

5. Place the pad under the jacking position specified by the automobile manufacturer.

6. Adjust the pad position to fit.

Operation Procedures:

1. Put the lift platform on both sides of the car, put the rubber pad on the platform.

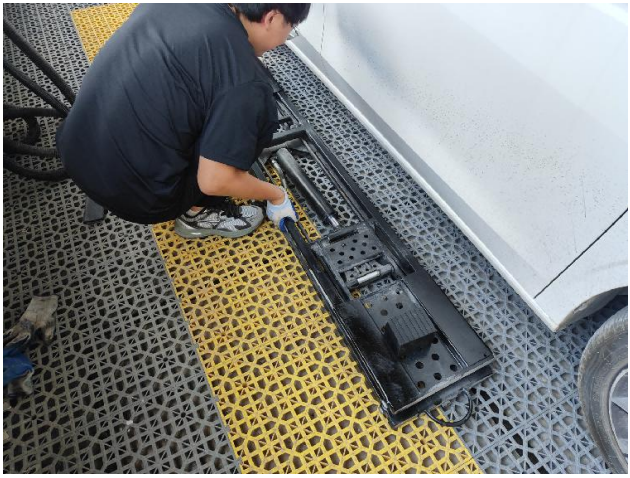

2. Push the lift platform under the car, adjust the position of the lift and rubber pads.

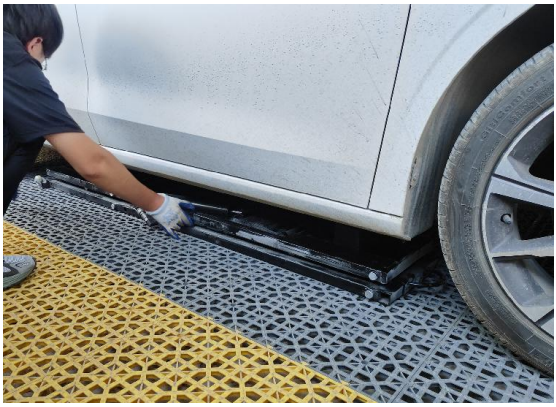

3. The lift connector is connected to one end of the hydraulic hose, and the other end of the hose is connected to the power unit.



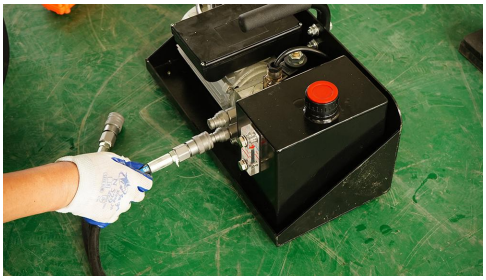

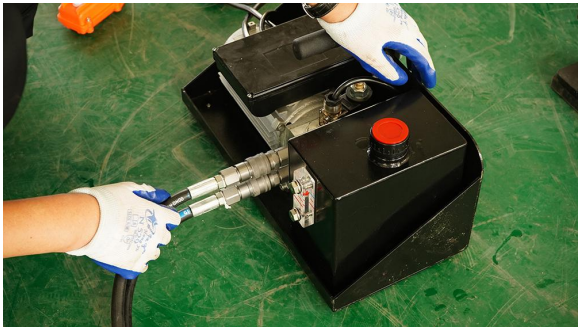

4.Connect the power supply.

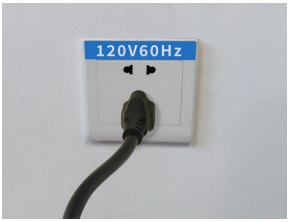

5.Press the up button, and the lift will rise to the highest height; after reaching the highest, you need to press the down button, after the mechanical lock is locked, stop pressing the button.







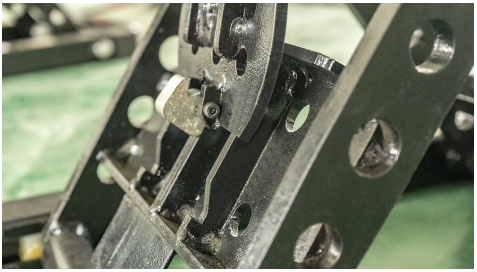

6.When the lift is lowered, firstly press the up button, unlock the four lock blocks, and then press the down button to lower the lift to the lowest height.

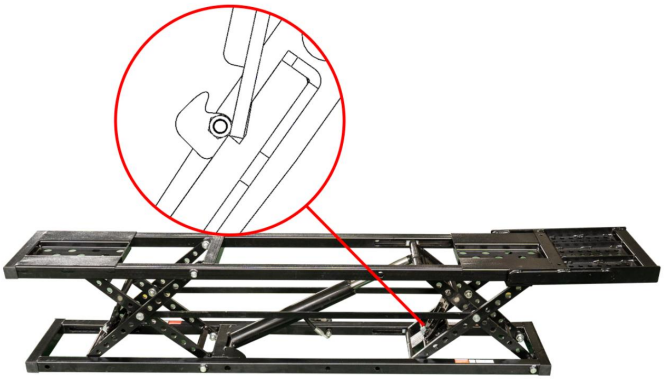


1

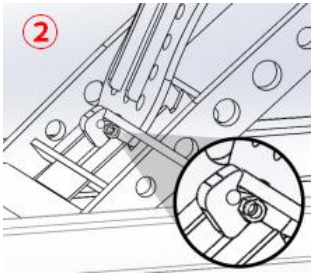
2

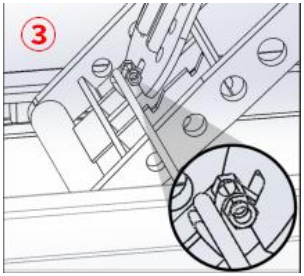
3


4



7.Take the lift out.

The simple lifting platform can start to work smoothly.

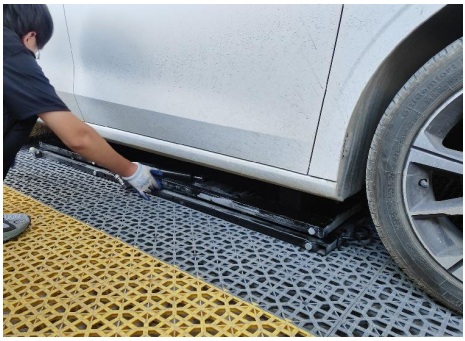



Note: When operating the simple lift jack, pay attention to the following matters:

Always use the elevator pad, and do not lift the weight directly on the frame.

• Blocks can only be used for receiving trays.

• Check your simple lifting platform before each use.

If any damage or severe wear is found, please do not use it.

• When the vehicle is lifted, do not shake the vehicle or move the weights that may cause a weight shift.

• Raising the lifting platform to the top lock position and engaging with it is the safest way to support it.

• Unless your platform is on the ground, don't let the weight rise.

• All hose connectors must be properly fastened together before you can use the product or apply pressure.

• Do not attempt to connect or disconnect the hose when the equipment is loaded or when the hydraulic system is under pressure.

• Keep joint fittings clean and free.

• Take all effective preventive measures to prevent dust from entering the system.

• Be careful when using the threaded sealant or threaded sealing tape when installing the hydraulic fittings.

If using the tape, trim the loose ends to prevent the tape from entering the hydraulic system.

Ensure that no threaded sealing tape or threaded sealant enters the hydraulic system.

Threaded sealing tape or threaded sealant in hydraulic oil can affect the flow of fluid and may cause a system failure.

• Keep your hands from the hydraulic oil and follow the lubricant manufacturer's safety instructions.

• Use protective equipment (goggles, protective gloves, suitable work clothes, safety boots, etc.) when operating the hydraulic system.

• If the hydraulic oil touches the eye, enters the blood, or is swallowed, seek medical attention immediately.

• Do not pull the remote control power cord or power cord to move the power supply unit, otherwise the power cord will be damaged.

Before using:

Visinspect all moving parts for damage or excessive wear.

The equipment is put into operation before repairing any damaged or worn parts.

Ensure that the safety lock is in good working condition.

If the safety lock is damaged or excessively worn, do not use the lifting platform.

Check the lifting table for damage or excessive wear.

If damaged or worn, please replace it.

Check all bolts and pins for total movement and correct installation.

Warning

Do not attempt to lift the vehicle until confirming that the lift bracket is in the correct lift position below the vehicle, and there is enough room to operate in all directions.

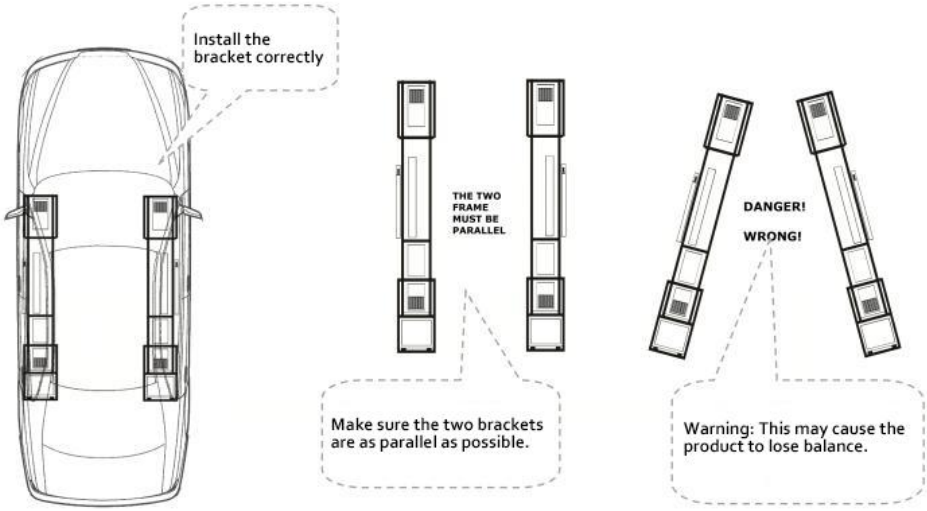

Rise:

1. Hold down the remote control. The lifting platform begin to rise.

2. Just before the frame contacts the car, release the switch button and the platform stops moving.

Check whether the rubber pad is located at the factory recommended lifting position on the vehicle.

If necessary, adjust the lift platform to keep it in place (you may need to lower the vehicle a little bit to adjust the lift platform).

3. After confirming that the position is correct, press the button on the remote control, and the simple lifting platform starts to rise.

4. Check whether the vehicle is stable before continuing to upgrade the platform.

If the vehicle is unstable, press the remote control, carefully place the vehicle back to the ground, and then make the necessary adjustments.

5. When the platform lifting position exceeds the locked position, press the drop button of the remote control to stop the drop when the platform is lowered to the locked position.

6. Visual inspection to ensure that both sides are in the same locked position.

Warning: Before doing any other thing (such as starting the vehicle work or leaving the area), visually verify that the two lifts are jointly locked and that all pads are in contact with the lifting point recommended by the vehicle factory.
After that, you can operate the vehicle.
Do not work under the elevated vehicle unless the rated vehicle jack is installed on

the lifting point recommended by the factory.
Drop the simple lifting platform:
Warning: When lowering the platform frame, make sure the locks and locks are on their rails.
For example, if they are knocked to the side, they may get stuck in the rail of the track, which may cause the easy lifting platform not to descend correctly.

Drop:

1. Press and hold until the lock plate crosses the lock teeth.

2. As shown in the drawing, lift the lock rod on the frame with a tool, so that the maximum contact plane of the lock block can fully contact the track on the lock plate.

3. Pay attention to observation, and ensure that the two ends of the equipment drop slowly at the same time. If any imbalance is found, please stop the drop operation immediately.

Note: The simple lift platform recommends a few seconds down after the frame lands; this ensures that as much hydraulic oil is returned to the tank as possible.

4. After the frame falls completely, remove the simple lifting platform from below the vehicle.

5. If you do need to move the vehicle.

Make sure not to drive the vehicle over the hydraulic hose.

Monthly maintenance

- Lubricate all hinge joints and check for excessive wear.
- Check the hydraulic oil level and supply it in time.
- Replace all warnings and safety-related labels on the simple lifting platform.
- If not unidentified or lost, please contact the manufacturer in time.
- Lubrication nodes
- The lifting jack recommends yellow lithium-based grease (or similar) lubrication nodes.

Troubleshooting

This section describes how to troubleshoot prone problems.

Note: If your lift platform does not work properly, you must stop using it until it is fixed.

Important: All maintenance work must be done by qualified personnel.

Problem	Solution
Can't lift.	Ensure that the hydraulic hose is not clamped or leaking. Ensure that there is sufficient hydraulic oil in the tank. Ensure that the power supply unit has the appropriate power supply. Oil pump exhaust.
Can't drop.	Ensure that there is a weight on the frame.
The pump has no pressure.	Maintain the pump.
Stuck at the highest point with no load.	Requires weight down from a fully raised position. Reference to no load at the top for help.
Cannot rise from the lowest point.	The lifting platform cannot rise from the lowest point, because it needs the space to rise together.
Hydraulic oil pollution.	Replace it with the specified hydraulic oil.
The product is abnormal.	Add the lubricating grease to the designated lubrication node.
Not using the remote control also slowly drops down.	Ensure that the easy lift jack is in the locked position (if not, the hydraulic oil will leak slowly, lowering the frame).
The gas pump cannot maintain pressure.	You can check them using standard valve tools. Do not make the spool too tight.
Fast connections get harder and harder to connect.	The hydraulic system is under increasing pressure. To prevent this, after the frame reaches the ground, hold down the drop button on the remote control for a few seconds to get as much hydraulic fluid as possible back to the tank. If the pressure accumulation is too high to allow for quick connection, please contact the dealer.

Made In China

VEVOR®

TOUGH TOOLS, HALF PRICE

Technical Support and E-Warranty Certificate

www.vevor.com/support

Machine Translated by Google

VEVOR®

TOUGH TOOLS, HALF PRICE

Assistance technique et certificat de garantie électronique www.vevor.com/support

ÉLÉVATEURS PORTABLES

MODÈLE : JT-5000 / JT-7000

Nous continuons à nous engager à vous fournir des outils à des prix compétitifs.
« Économisez la moitié », « Moitié prix » ou toute autre expression similaire utilisée par nous ne représente qu'une estimation des économies que vous pourriez réaliser en achetant certains outils chez nous par rapport aux grandes marques et ne couvre pas nécessairement toutes les catégories d'outils que nous proposons.
Nous vous rappelons de bien vouloir vérifier soigneusement lorsque vous passez une commande chez nous si vous économisez réellement la moitié par rapport aux grandes marques.

Machine Translated by Google

VEVOR®
TOUGH TOOLS, HALF PRICE

ÉLÉVATEURS PORTABLES

MODÈLE : JT-5000 / JT-7000



BESOIN D'AIDE? CONTACTEZ-NOUS!

Vous avez des questions sur nos produits ? Vous avez besoin d'assistance technique ? N'hésitez pas

à nous contacter : Assistance technique et certificat de garantie électronique www.vevor.com/support

Il s'agit de la notice d'utilisation d'origine. Veuillez lire attentivement toutes les instructions du manuel avant de l'utiliser. VEVOR se réserve le droit d'interpréter clairement notre manuel d'utilisation. L'apparence du produit dépend du produit que vous avez reçu. Veuillez nous excuser, nous ne vous informerons plus en cas de mise à jour technologique ou logicielle de notre produit.

Machine Translated by Google

MESURES DE SÉCURITÉ IMPORTANTES



AVERTISSEMENT:

LISEZ, ÉTUDIEZ ET COMPRENEZ TOUS LES AVERTISSEMENTS ET
INSTRUCTIONS D'UTILISATION AVANT UTILISATION. NON-RESPECT
LE RESPECT DE CES INSTRUCTIONS PEUT ENTRAÎNER DES DOMMAGES MATÉRIELS
DOMMAGES ET/OU BLESSURES CORPORELLES GRAVES.

Pour éviter toute blessure corporelle ou tout dommage matériel, veuillez lire et respecter toutes les consignes de sécurité.
précautions.

Le fabricant ne sera pas responsable des blessures ou des dommages dus à des utilisations dangereuses et
utilisation incorrecte du produit ou du système, ou manque d'entretien.

L'avertissement indique un danger potentiel pour lequel il convient de prendre les mesures appropriées afin d'éviter tout risque personnel.
blessure.

La note indique que la bonne action a été prise pour éviter des dommages ou des dommages à l'équipement
échec.

La plate-forme élévatrice simple doit être exploitée par des opérateurs qualifiés, formés et
familiarisé avec les produits hydrauliques. L'utilisation sans connaissances professionnelles peut
provoquer de graves accidents de sécurité ou des pertes personnelles et matérielles.

L'opérateur doit lire le manuel d'utilisation avant d'utiliser le produit et
placez ce manuel à proximité du produit. Ce produit est un dispositif de levage portable et simple.
plate-forme qui ne peut être utilisée que pour soulever le type de voiture correspondant.

Une inspection visuelle doit être effectuée avant chaque utilisation pour détecter des conditions anormales
tels que des fissures de soudure, des fuites, des dommages, des pièces desserrées ou manquantes.

Gardez vos distances lorsque le produit commence à agir.

Toute modification du produit est interdite.

Soulever les voitures uniquement dans la position spécifiée par le constructeur automobile.

Avant utilisation, veuillez préciser le poids de la voiture. Ce produit est soumis à une surcharge.
interdite. La surcharge peut provoquer de graves accidents de sécurité ou des blessures corporelles.
pertes matérielles.

Une plate-forme élévatrice simple est un équipement de levage, et non un équipement de support. Après le
La charge monte ou descend, elle doit toujours être maintenue mécaniquement. Veuillez ne pas vous trouver dans la
charge hydraulique sous l'ouvrage.

Machine Translated by Google

Ne pas régler la soupape de décharge.

Évitez d'utiliser des rallonges électriques qui pourraient surchauffer.

Si vous devez l'utiliser, assurez-vous que la valeur minimale est de 14 AWG.

Le produit est soigneusement inspecté au moins une fois par an.

Remplacez tout câble, tuyau hydraulique, étiquette ou pièce endommagés ou très usés.

étiquettes d'avertissement.

N'utilisez pas ce produit tant que les éléments endommagés ou usés n'ont pas été remplacés.

Ne placez pas de charge déséquilibrée ou décentrée sur le cric.

Une charge incorrecte peut entraîner une défaillance de l'équipement et d'éventuelles blessures corporelles.

Ne pas travailler sous un véhicule surélevé sans assistance mécanique préalable.

soutien ou autres méthodes appropriées.

Lors du levage de la charge, toutes les précautions doivent être prises pour éviter tout mouvement du véhicule.

Lors de l'utilisation du produit sur la route, le trafic peut provoquer des

voiture à secouer.

Coupez le moteur et serrez fermement le frein à main. Il est préférable d'utiliser la plaquette de frein

pour éviter de glisser. Veuillez vous assurer qu'il n'y a personne dans le véhicule avant d'utiliser

il.

Ne pas entrer dans la voiture ni démarrer le moteur pendant le processus de levage.

Ne touchez pas la partie chaude, cela pourrait provoquer des brûlures.



Avertissements

Attention : il ne peut pas être utilisé avec une alimentation 50 Hz car cela endommagerait l'appareil.

machine. Elle doit être utilisée avec une alimentation 60 Hz.

Lors de l'utilisation de l'équipement hydraulique, veuillez porter des lunettes de sécurité.

La surface du sol doit être sèche et plane avec une résistance à la compression minimale de

500 psi.

Soyez prudent avec les câbles et les flexibles hydrauliques et évitez de vous faire écraser ou

pressé par la voiture.

Retirez tous les bijoux lorsque vous utilisez ce produit.

Les bijoux suspendus et les bijoux en métal peuvent se coincer dans les pièces mobiles.

Machine Translated by Google

Si le véhicule présente un risque de chute de la plate-forme, veuillez dégager la zone
avance.

Avant d'approcher un véhicule surélevé, assurez-vous que les quatre tiges de verrouillage sont en position
état de chute naturel.

Ne pas allumer la prise de ravitaillement du dispositif d'alimentation électrique lors du levage
la plateforme commence à fonctionner.

Ne tirez pas sur le cordon de la télécommande ou sur le cordon d'alimentation pour déplacer le bloc d'alimentation secteur.
appareil, ce qui endommagerait le cordon d'alimentation.

Contactez un centre de service agréé pour une assistance technique hydraulique ou une réparation
services.

Le fabricant n'a aucune obligation de garantie pour les produits réparés, modifiés ou
endommagé par du personnel non autorisé en raison d'une mauvaise utilisation, d'un abus, d'un accident,
d'une négligence ou d'une mauvaise manipulation.

Conseils:

Veillez toujours à garder le produit propre.

Lorsque vous n'utilisez pas le produit, veuillez retirer toutes les pièces à leur état d'origine.

Veuillez utiliser l'équipement hydraulique à température ambiante, n'utilisez pas d'équipement hydraulique
équipement au-dessus de 65 (150).

La surchauffe ramollit le joint et affaiblit le matériau du tuyau, provoquant une fuite d'huile.
fuite ou autres défaillances de l'équipement.

Ne soulevez pas le cadre de la plate-forme élévatrice à une hauteur d'extension complète sans augmenter
la charge du véhicule !

Si vous utilisez notre produit pour la première fois, un moyen simple de vous familiariser avec
l'opération consiste à contrôler le produit de manière répétée de haut en bas de la plate-forme
plusieurs fois sans charge.

Mais assurez-vous de ne pas emporter vos produits jusqu'au sommet lorsqu'ils sont vides, en fait juste
soulevez-les à environ 200-300 mm au-dessus du sol.

Si vous soulevez complètement la plate-forme à sa hauteur maximale, votre plate-forme peut
rester coincé.

Ne retirez pas les pneus du véhicule et n'abaissez pas la plate-forme au sol.

Machine Translated by Google

La plate-forme élévatrice nécessite un espace entre le sol et le véhicule pour générer une force suffisante pour soulever le véhicule, car il ne peut pas être soulevé à pleine charge à partir d'une position de départ complètement plate.

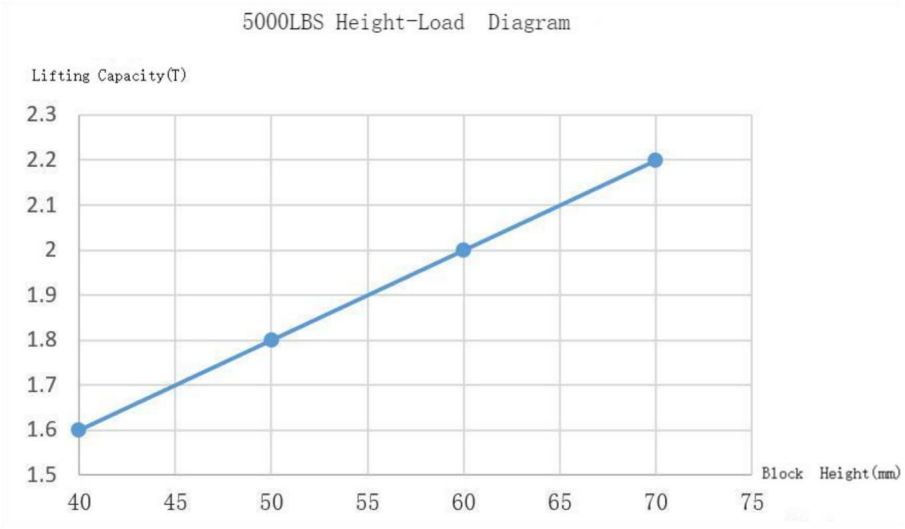

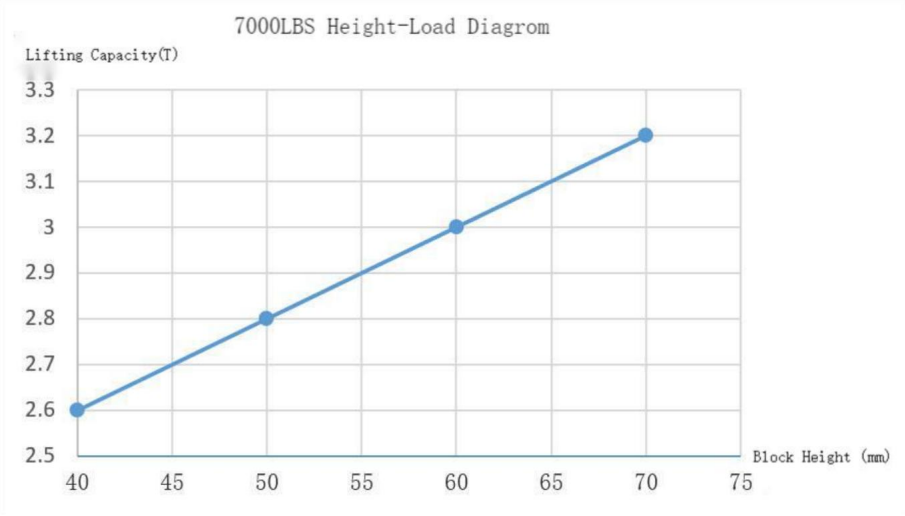

Machine Translated by Google

Caractéristiques

Modèle	JT-5000	JT-7000
Charge max. (lb/kg)	5000/2268	7000/3175
Puissance nominale	750 W	750 W
Tension nominale	CA 120 V/60 Hz	CA 120 V/60 Hz
Courant nominal	6,25A	6,25A
Plage de levage (pouce/mm)	5.12-18.5 / 130-470 (Avec) 9.06-22.4 / 230-570 (Colonne)	6,5-20 / 165-510 (Avec) 10.24-22.4 / 230- 570 (Colonne)
Ambiant Température	- 20°C~70°C -4°F-~158°F	- 20°C~70°C -4°F-~158°F

Assurez-vous de lire attentivement ce manuel avant d'utiliser ce produit.

Assurez-vous d'installer, d'utiliser, d'entretenir ou simplement de soulever la plate-forme conformément aux manuel, sinon cela peut entraîner des risques de sécurité, voire provoquer des dommages matériels, des dommages au produit, des blessures ou la mort (dans de rares cas).

Seul le personnel autorisé peut utiliser ou réparer le produit, et toute personne non officielle les modifications peuvent entraîner une défaillance de la garantie et augmenter le risque de blessure ou dommages matériels, assurez-vous donc de lire et de suivre les avertissements et les instructions sur l'étiquette du produit.

CONSERVEZ CES INSTRUCTIONS

Machine Translated by Google

Composants

La plate-forme élévatrice pour voiture contient les composants suivants :



Non.	Description	Qté.		Non.	Description	Qté.
	Support de levage A	1			Roue	4
	Support de levage B	1		Prise en charge des extensions		2
	Station de pompage	1			Poignées	2
	Avec	4		Vis M8*16mm		8
	Colonne	4			Vis M10*55mm Rondelle 10 Écrou M10	4
	Tuyau long	2				

Machine Translated by Google

Installation

1. Ouvrez la boîte en bois et retirez tous les composants.

2. Le réservoir hydraulique ne contient pas d'huile hydraulique pendant le transport.

3. Comme indiqué, ouvrez le bouchon d'échappement, injectez 3,8 litres d'huile hydraulique ISO 46# dans le réservoir, puis fermez le bouchon d'échappement.



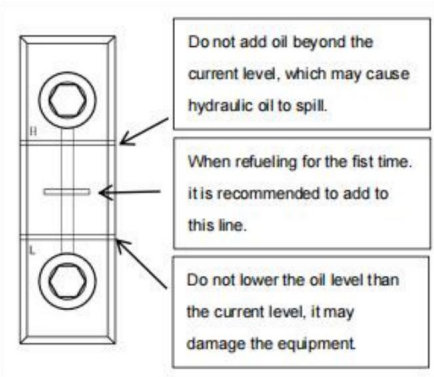

4. Deux longs tuyaux hydrauliques relient une extrémité du connecteur femelle à la unité de puissance.



Le connecteur mâle se connecte au connecteur de tube de la plate-forme élévatrice.



Remarque : Pour déplacer la plate-forme élévatrice vers une position différente, déconnectez le long tuyau hydraulique de la position du groupe motopropulseur connecté et déplacez le le groupe motopropulseur et le châssis/tuyau, respectivement.

Machine Translated by Google

5. Selon les besoins de levage réels, le modèle étendu doit être étendu. La plaque d'extension est fixée avec deux vis.



6. Fixez les deux poignées derrière la plate-forme élévatrice.

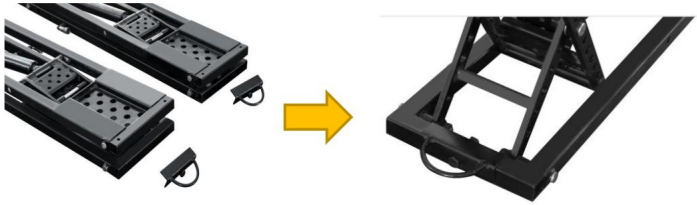

7. Fixez les deux roues à l'avant de la plate-forme élévatrice.

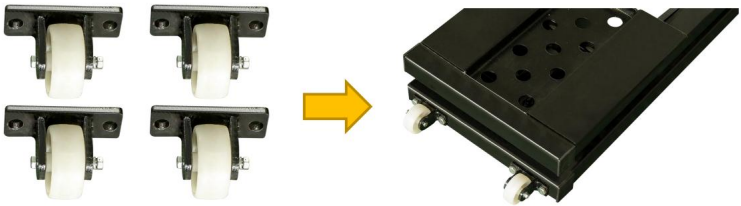

8. Diagramme du produit



Machine Translated by Google

Avant d'utiliser le bloc d'alimentation, vérifiez la tension recommandée sur le compteur du bloc d'alimentation.

Lorsque le bloc d'alimentation est sous tension, vous pouvez commencer à utiliser la plate-forme élévatrice sur la carte de commande à distance.



9. Station de pompage

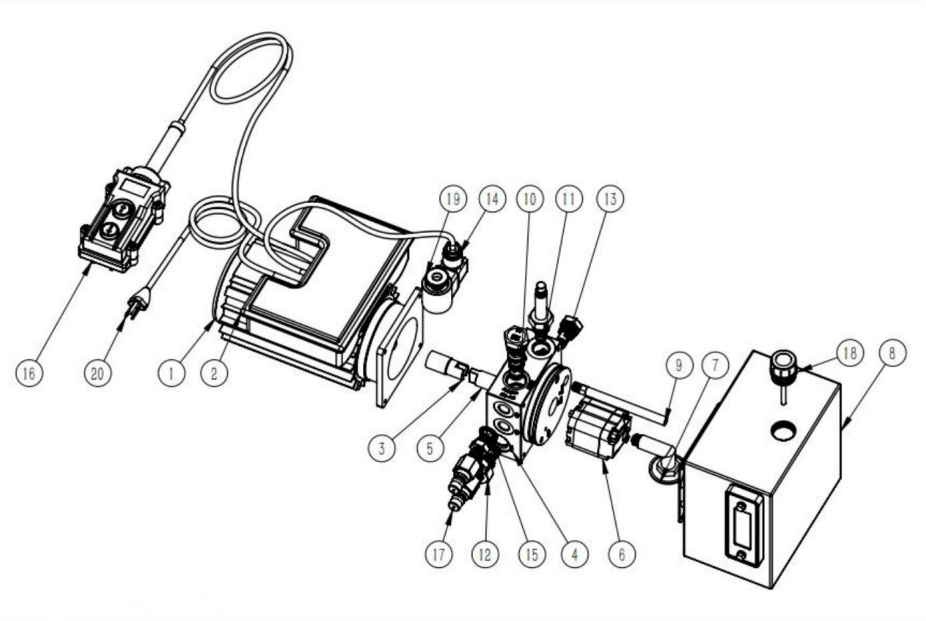

Machine Translated by Google

Liste des pièces:

NON.	Nom de la pièce de rechange	Qté.	N°	Nom de la pièce de rechange	Qté.
1	Moteur	1	11	Vanne d'arrêt d'électeur	1
2	Boitier de contrôle	1	12	déchargeur	1
3	Colonne de connexion moteur	1	13	Clapet anti-retour	1
4	Bloc de vannes d'ascenseur multifonctions	1	14	Vanne électromagnétique	1
5	Arbre de liaison de la pompe à engrenages	1	15	Bague d'étanchéité	2
6	Pompe à engrenages	1	16	Contrôleur de câble	1
7	Tuyau de filtre d'aspiration d'huile	1	17	Connecteur rapide	2
8	Réservoir à carburant	1	18	Bouchon de réservoir de carburant	1
9	Conduite de retour d'huile	1	19	Soie torsadée	1
10	Vanne de régulation de débit	1	20	Prise	1

Remarque : Pour éviter tout débordement de liquide hydraulique, le bouchon d'échappement est scellé avant transport du groupe motopropulseur.

Machine Translated by Google

Schéma de câblage de la pompe électrique

Alimentation requise : 120 V, 60 Hz

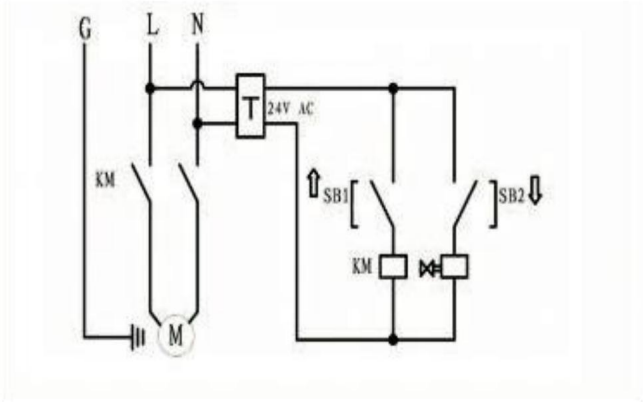

Opération

1. Décharge d'air : en l'absence de charge, relevez le cadre de levage à 200-300 mm ; répétez l'opération de haut en bas plusieurs fois jusqu'à ce que les deux côtés soient alignés. Vous pouvez commencer à l'utiliser.

Remarque : Une position incorrecte peut entraîner une instabilité du véhicule et une chute de la plate-forme élévatrice. Cela peut endommager le véhicule, endommager la plate-forme élévatrice simple et compromettre la sécurité du personnel.

2. Sécurité : Avant d'utiliser la plate-forme élévatrice pour voiture, veuillez vérifier les éléments suivants :

Vérifiez la plate-forme de levage :

Vérifiez que la plate-forme de levage ne présente aucune pièce perdue, fortement usée ou endommagée. Assurez-vous que le bloc de levage se trouve dans le plateau de réception. N'utilisez pas le produit en cas de problème ; veuillez contacter un centre de réparation agréé ou votre revendeur

Vérifiez la zone :

Vérifiez qu'il n'y a pas d'obstacles autour de la plate-forme élévatrice ou tout ce qui pourrait gêner le levage du véhicule. Si vous trouvez un obstacle, retirez-le. Pendant l'activité, ne laissez pas les personnes ou les animaux s'approcher de la plate-forme élévatrice.

Vérifiez l'opérateur :

Assurez-vous que toutes les personnes qui utilisent la plate-forme élévatrice sont formées à son utilisation, lisez les étiquettes sur l'appareil et lisez les instructions. Seul l'opérateur doit se trouver à proximité de la plate-forme élévatrice pendant le processus de fonctionnement. Vérifiez la

sécurité : assurez-vous que

toutes les personnes marchant à proximité de la plate-forme élévatrice sont conscientes de sa présence et prennent les mesures de sécurité appropriées. Lors du levage de la plate-forme, ne la quittez pas avant qu'elle ne soit complètement ferm

Machine Translated by Google

est en position verrouillée. Posez-le, ne le laissez pas quitter le sol. Ne laissez pas enfants ou toute personne sous l'influence de drogues ou d'alcool. Ne travaillez pas sous véhicules surélevés, sauf si le cric du véhicule nominal est installé sous le point de levage recommandé par l'usine.

Vérifiez le véhicule :

Ne surchargez jamais le véhicule. Empêchez les personnes de monter dans le véhicule que vous voulez soulever. Vous devez utiliser le point de levage du véhicule recommandé par l'usine. Ne soulevez pas uniquement un côté, un coin ou une extrémité de la voiture.

À propos du bloc de tapis :

Lorsque vous soulevez le véhicule avec le dessus de la plate-forme élévatrice, le véhicule ne doit pas toucher le cadre du cric.

Au lieu de cela, ils doivent contacter le bloc de levage dans le plateau de réception qui est facilement levé.

Chaque plate-forme élévatrice comprend quatre petits et quatre grands blocs élévateurs.

Utilisez uniquement le même bloc de levage de la même hauteur au même moment, n'utilisez pas le bloc de levage.

Remarque : Ne soulevez pas le véhicule directement sur le châssis et utilisez le coussin dans la zone de réception. plateau.

Le fait de soulever le véhicule sur le châssis peut endommager le véhicule et/ou la plate-forme élévatrice.

Les deux cadres sont toujours placés aussi parallèlement que possible dans les limites de la point de levage du véhicule, et s'ils sont trop éloignés du parallèle, la stabilité de la charge sera être affecté.

Ne conduisez pas le véhicule sur la plate-forme élévatrice, cela endommagerait le produit.

Ne pas soulever le véhicule sur le châssis de la plate-forme, il faut utiliser l'élévateur.

Il existe deux façons de localiser le cadre de votre cric élévateur :

1 Extérieur vers l'intérieur : Conduisez le véhicule jusqu'à la position souhaitée et placez la plate-forme élévatrice sur différents côtés à l'extérieur du véhicule et entre les roues. Si la distance

entre les roues n'est pas assez long, tournez le cadre pour l'adapter à la longueur du cadre, en poussant une extrémité vers la bonne position sous le véhicule, puis l'autre extrémité.
Enfin, ajustez-vous à l'emplacement spécifié.

Veillez à ne pas écraser le tuyau hydraulique.

2 De l'intérieur vers l'extérieur : assemblez les cadres gauche et droit, conduisez le véhicule sur le cadre et tirez chaque cadre vers la position idéale sous le véhicule en fonction de la point de support recommandé par l'usine.

Machine Translated by Google

Veillez à ne pas écraser le tuyau hydraulique.

Remarque : avant d'installer le cadre de la plate-forme élévatrice, assurez-vous qu'il est complètement abaissé et qu'il n'y a aucun obstacle dans la zone de travail.

Assurez-vous que votre voiture est équilibrée à l'avant et à l'arrière, sinon vous perdrez sa stabilité.
équilibre.

Pour localiser le cadre du cric de levage facile :

1. Identifiez les méthodes nécessaires pour localiser la structure de votre plate-forme élévatrice facile.

2. Placez le bloc élévateur dans le plateau de réception.

Remarque : Ne soulevez aucune charge sur le cadre seul, utilisez toujours le coussin à l'intérieur du plateau de réception.

3. Poussez la plate-forme en place.

4. Si vous utilisez des méthodes internes, conduisez le véhicule sur le châssis.

5. Placez le coussinet sous la position de levage spécifiée par le constructeur automobile.

6. Ajustez la position du pad pour l'adapter.

Procédures opérationnelles :

1. Placez la plate-forme élévatrice des deux côtés de la voiture, placez le coussinet en caoutchouc sur la plate-forme.

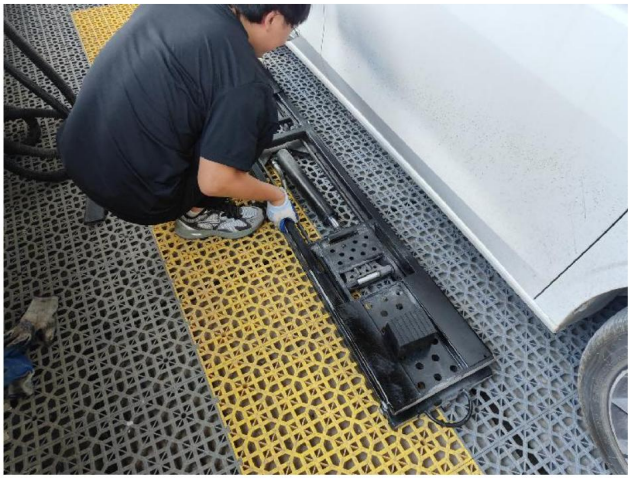

Machine Translated by Google

2. Poussez la plate-forme élévatrice sous la voiture, ajustez la position de l'élévateur et des patins en caoutchouc.

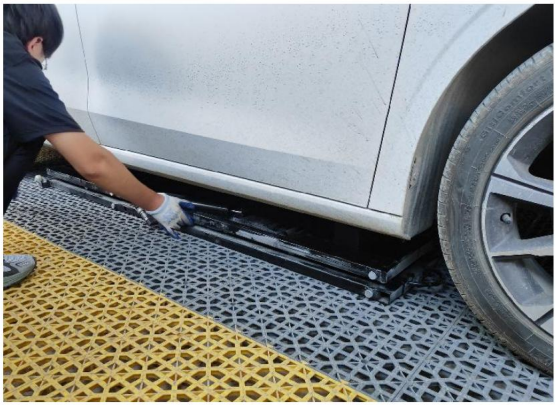

3. Le connecteur de levage est connecté à une extrémité du tuyau hydraulique et l'autre extrémité du tuyau est connectée au groupe motopropulseur.



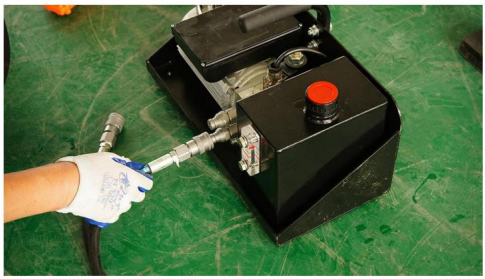

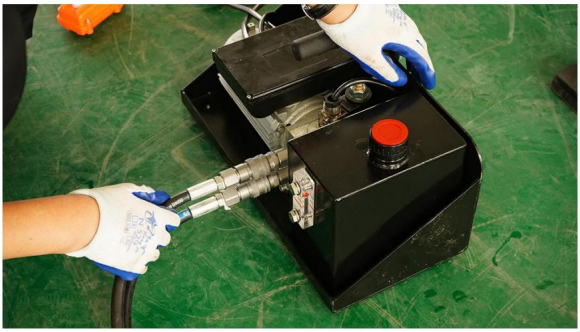

Machine Translated by Google

4.Connectez l'alimentation électrique.



5. Appuyez sur le bouton haut et l'ascenseur montera jusqu'à la hauteur la plus élevée ; après avoir atteint le le plus élevé, vous devez appuyer sur le bouton bas, une fois le verrouillage mécanique verrouillé, arrêtez d'appuyer sur le bouton.





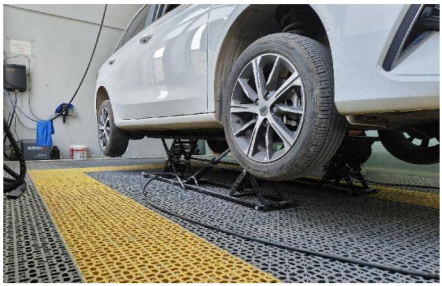

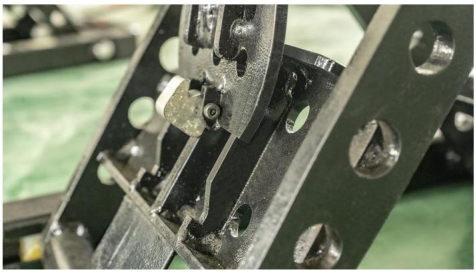

6. Lorsque l'élévateur est abaissé, appuyez d'abord sur le bouton haut, déverrouillez les quatre blocs de verrouillage, puis appuyez sur le bouton bas pour abaisser l'élévateur à la hauteur la plus basse.

Machine Translated by Google

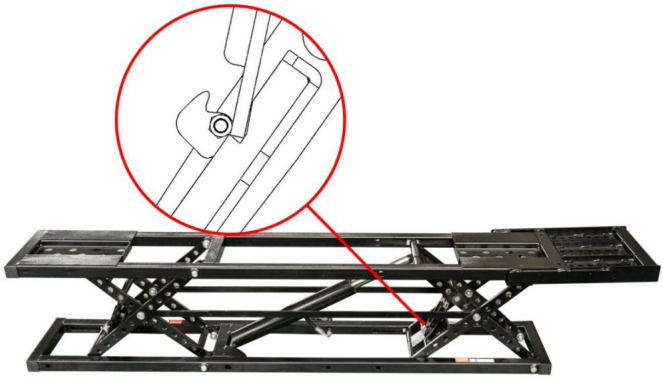



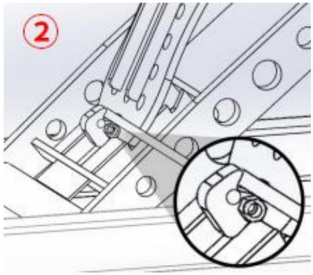

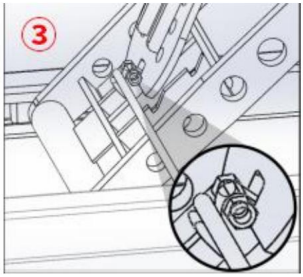





Machine Translated by Google

7. Sortez l'ascenseur.

La plate-forme élévatrice simple peut commencer à fonctionner en douceur.

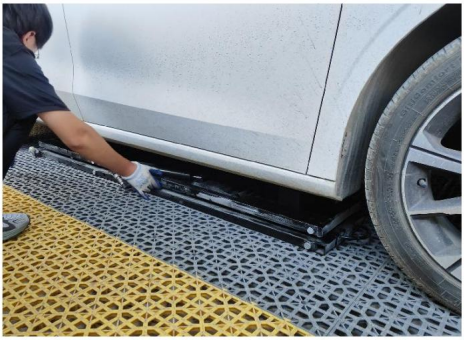



Remarque : Lorsque vous utilisez le cric de levage simple, faites attention à la les questions suivantes :

Utilisez toujours le coussin élévateur et ne soulevez pas le poids directement sur le cadre.

• Les blocs ne peuvent être utilisés que pour recevoir des plateaux.

• Vérifiez votre plate-forme élévatrice simple avant chaque utilisation.

Si vous constatez des dommages ou une usure importante, veuillez ne pas l'utiliser.

• Lorsque le véhicule est soulevé, ne secouez pas le véhicule et ne déplacez pas les poids qui pourraient provoquer un transfert de poids.

• Le fait de soulever la plate-forme élévatrice jusqu'à la position de verrouillage supérieure et de l'engager avec elle est la le moyen le plus sûr de le soutenir.

• À moins que votre plate-forme ne soit au sol, ne laissez pas le poids monter.

• Tous les connecteurs de tuyaux doivent être correctement fixés ensemble avant de pouvoir utiliser le produit ou appliquer une pression.

• N'essayez pas de connecter ou de déconnecter le tuyau lorsque l'équipement est chargé ou lorsque le système hydraulique est sous pression.

Machine Translated by Google

• Maintenir les raccords propres et libres.

• Prendre toutes les mesures préventives efficaces pour empêcher la poussière de pénétrer dans le système.

• Soyez prudent lorsque vous utilisez le produit d'étanchéité fileté ou le ruban d'étanchéité fileté lorsque installation des raccords hydrauliques.

Si vous utilisez du ruban adhésif, coupez les extrémités libres pour éviter que le ruban ne pénètre dans l' système hydraulique.

Assurez-vous qu'aucun ruban d'étanchéité fileté ou produit d'étanchéité fileté ne pénètre dans le système hydraulique. système.

Le ruban d'étanchéité fileté ou le produit d'étanchéité fileté dans l'huile hydraulique peuvent affecter le débit de fluide et peut provoquer une défaillance du système.

• Gardez vos mains à l'écart de l'huile hydraulique et suivez les instructions du fabricant du lubrifiant. consignes de sécurité.

• Utiliser un équipement de protection (lunettes, gants de protection, vêtements de travail adaptés, bottes de sécurité, etc.) lors de l'utilisation du système hydraulique.

• Si l'huile hydraulique entre en contact avec les yeux, pénètre dans le sang ou est avalée, consultez un médecin. Consultez immédiatement un médecin.

• Ne tirez pas sur le cordon d'alimentation de la télécommande ou sur le cordon d'alimentation pour déplacer l'appareil. bloc d'alimentation, sinon le cordon d'alimentation sera endommagé.

Avant utilisation :

Inspectez toutes les pièces mobiles pour détecter tout dommage ou usure excessive.

L'équipement est mis en service avant la réparation des pièces endommagées ou usées.

Assurez-vous que le verrou de sécurité est en bon état de fonctionnement.

Si le verrou de sécurité est endommagé ou excessivement usé, n'utilisez pas la plate-forme élévatrice.

Vérifiez que la table élévatrice n'est pas endommagée ou qu'elle est excessivement usée.

S'il est endommagé ou usé, veuillez le remplacer.

Vérifiez que tous les boulons et les goupilles sont bien fixés et qu'ils sont correctement installés.

Avertissement

N'essayez pas de soulever le véhicule avant d'avoir confirmé que le support de levage est dans le bon sens. position de levage sous le véhicule, et il y a suffisamment d'espace pour travailler dans toutes les directions.

Machine Translated by Google

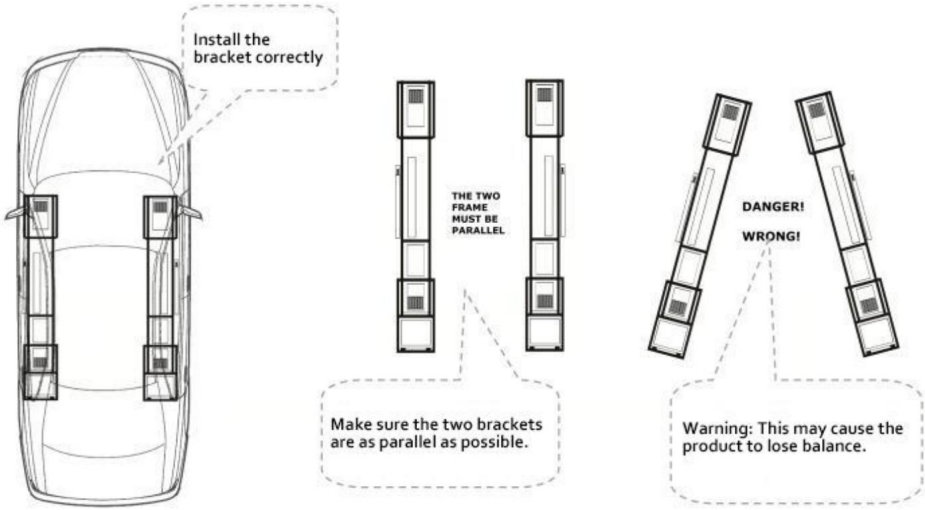

Augmenter:

1. Maintenez la télécommande enfoncée. La plate-forme élévatrice commence à monter.

2. Juste avant que le cadre entre en contact avec la voiture, relâchez le bouton de l'interrupteur et le la plate-forme s'arrête de bouger.

Vérifiez si le tampon en caoutchouc est situé à la hauteur de levage recommandée par l'usine. position sur le véhicule.

Si nécessaire, ajustez la plate-forme élévatrice pour la maintenir en place (vous devrez peut-être abaisser la véhicule un peu pour régler la plate-forme élévatrice).

3. Après avoir confirmé que la position est correcte, appuyez sur le bouton de la télécommande contrôle, et la simple plate-forme élévatrice commence à s'élever.

4. Vérifiez si le véhicule est stable avant de continuer à mettre à niveau la plate-forme.

Si le véhicule est instable, appuyez sur la télécommande, remettez soigneusement le véhicule en place au sol, puis procéder aux ajustements nécessaires.

5. Lorsque la position de levage de la plate-forme dépasse la position verrouillée, appuyez sur le bouton de descente bouton de la télécommande pour arrêter la chute lorsque la plate-forme est abaissée au position verrouillée.

6. Inspection visuelle pour s'assurer que les deux côtés sont dans la même position verrouillée.

Avertissement : Avant de faire toute autre chose (comme démarrer le véhicule, travailler ou quitter la zone), vérifiez visuellement que les deux ascenseurs sont verrouillés conjointement et que tous les pads sont en contact avec le point de levage recommandé par l'usine du véhicule.
Après cela, vous pouvez conduire le véhicule.
Ne travaillez pas sous le véhicule surélevé à moins que le cric du véhicule nominal ne soit installé sur

Machine Translated by Google

le point de levage recommandé par l'usine.

Laissez tomber la plate-forme élévatrice simple :

Attention : lors de l'abaissement du cadre de la plate-forme, assurez-vous que les verrous et les verrous sont en place.
leurs rails.

Par exemple, s'ils sont projetés sur le côté, ils peuvent rester coincés dans le rail du
piste, ce qui peut empêcher la plate-forme élévatrice facile de descendre correctement.

Baisse:

1. Appuyez et maintenez enfoncé jusqu'à ce que la plaque de verrouillage croise les dents de verrouillage.

2. Comme indiqué sur le dessin, soulevez la tige de verrouillage sur le cadre avec un outil, de sorte que le
le plan de contact maximal du bloc de verrouillage peut entrer entièrement en contact avec la piste sur la serrure
plaque.

3. Faites attention à l'observation et assurez-vous que les deux extrémités de l'équipement
baissez lentement en même temps. Si un déséquilibre est constaté, veuillez arrêter la chute
opération immédiate.

Remarque : La plate-forme élévatrice simple recommande quelques secondes de descente après le cadre
terres; cela garantit que la plus grande quantité d'huile hydraulique possible est renvoyée dans le réservoir.

4. Une fois le cadre complètement tombé, retirez la plate-forme de levage simple située en dessous
le véhicule.

5. Si vous devez déplacer le véhicule.

Assurez-vous de ne pas conduire le véhicule sur le tuyau hydraulique.

Entretien mensuel

Lubrifiez toutes les articulations des charnières et vérifiez l'usure excessive.

Vérifiez le niveau d'huile hydraulique et fournissez-le à temps.

Remplacez tous les avertissements et les étiquettes relatives à la sécurité sur la plate-forme élévatrice simple.

S'il n'est pas identifié ou perdu, veuillez contacter le fabricant à temps.

Nœuds de lubrification

Le cric de levage recommande une lubrification à la graisse jaune à base de lithium (ou similaire)
nœuds.

Dépannage

Cette section décrit comment résoudre les problèmes courants.

Remarque : Si votre plate-forme élévatrice ne fonctionne pas correctement, vous devez cesser de l'utiliser jusqu'à ce qu'elle soit réparée.

Important : Tous les travaux d'entretien doivent être effectués par du personnel qualifié.

Machine Translated by Google

Problème	Solution
Je ne peux pas soulever.	Assurez-vous que le tuyau hydraulique n'est pas serré ou fuite. Assurez-vous qu'il y a suffisamment d'huile hydraulique dans le réservoir. Assurez-vous que le bloc d'alimentation est doté de la alimentation électrique appropriée. Échappement de pompe à huile.
Je ne peux pas laisser tomber.	Assurez-vous qu'il y a un poids sur le cadre.
La pompe n'a pas de pression. Entretenir la pompe.	
Coincé au point le plus élevé sans charge.	Nécessite de soulever le poids d'une position complètement relevée. Référence à aucune charge en haut pour obtenir de l'aide.
Ne peut pas s'élever du plus bas indiquer.	La plate-forme élévatrice ne peut pas s'élever du niveau le plus bas point, car il a besoin d'espace pour s'élever ensemble.
Pollution de l'huile hydraulique.	Remplacez-le par l'huile hydraulique spécifiée.
Le produit est anormal.	Ajoutez la graisse lubrifiante à l'endroit désigné noeud de lubrification.
Ne pas utiliser la télécommande descend également lentement. en abaissant	Assurez-vous que le cric de levage facile est en position verrouillée position (sinon, l'huile hydraulique fuira lentement, le cadre).
La pompe à essence ne peut pas maintenir la pression.	Vous pouvez les vérifier à l'aide d'outils de valve standard. Ne serrez pas trop la bobine.
Les connexions rapides deviennent plus difficiles et plus difficile à connecter. retour	Le système hydraulique est soumis à une pression croissante. Pour éviter cela, une fois que le cadre atteint le sol, maintenez enfoncé le bouton de chute de la télécommande pendant quelques secondes pour obtenir autant de liquide hydraulique que possible au réservoir. Si l'accumulation de pression est trop élevée pour permettre connexion rapide, veuillez contacter le revendeur.

Fabriqué en Chine

Machine Translated by Google

VEVOR®

TOUGH TOOLS, HALF PRICE

Assistance technique et certificat de garantie
électronique www.vevor.com/support

Machine Translated by Google

VEVOR®

TOUGH TOOLS, HALF PRICE

Technischer Support und E-Garantie-Zertifikat www.vevor.com/support

MOBILE LIFTE

MODELL: JT-5000 / JT-7000

Wir sind weiterhin bestrebt, Ihnen Werkzeuge zu wettbewerbsfähigen Preisen anzubieten. „Sparen Sie die Hälfte“, „Halber Preis“ oder andere ähnliche Ausdrücke, die wir verwenden, stellen nur eine Schätzung der Ersparnis dar, die Sie beim Kauf bestimmter Werkzeuge bei uns im Vergleich zu den großen Topmarken erzielen können, und decken nicht notwendigerweise alle von uns angebotenen Werkzeugkategorien ab. Wir möchten Sie freundlich daran erinnern, bei Ihrer Bestellung bei uns sorgfältig zu prüfen, ob Sie im Vergleich zu den großen Topmarken tatsächlich die Hälfte sparen.

Machine Translated by Google

VEVOR®
TOUGH TOOLS, HALF PRICE

MOBILE LIFTE

MODELL: JT-5000 / JT-7000



Brauchen Sie Hilfe? Kontaktieren Sie uns!

Haben Sie Fragen zum Produkt? Benötigen Sie technischen Support? Bitte kontaktieren Sie uns:

Technischer Support und E-Garantie-Zertifikat www.vevor.com/support

Dies ist die Originalanleitung. Bitte lesen Sie alle Anweisungen sorgfältig durch, bevor Sie das Gerät in Betrieb nehmen. VEVOR behält sich eine klare Auslegung unserer Bedienungsanleitung vor. Das Erscheinungsbild des Produkts richtet sich nach dem Produkt, das Sie erhalten haben. Bitte verzeihen Sie uns, dass wir Sie nicht erneut informieren, wenn es Technologie- oder Software-Updates für unser Produkt gibt.

Machine Translated by Google

WICHTIGE SICHERHEITSHINWEISE



WARNUNG:

LESEN, STUDIEREN UND VERSTEHEN SIE ALLE WARNHINWEISE UND BEDIENUNGSANLEITUNG VOR DEM GEBRAUCH.
DIE BEACHTUNG DIESER ANWEISUNGEN KANN ZU EIGENTUMSSCHÄDEN FÜHREN SCHÄDEN UND/ODER SCHWERE PERSONENVERLETZUNGEN.

Um Personen- oder Sachschäden zu vermeiden, lesen und beachten Sie bitte alle Sicherheitshinweise

Vorsichtsmaßnahmen.

Der Hersteller haftet nicht für Verletzungen oder Schäden aufgrund unsicherer und

unsachgemäßer Produktgebrauch oder Systembetrieb oder mangelnde Wartung.

Die Warnung weist auf eine mögliche Gefahr hin, die durch geeignete Maßnahmen vermieden werden muss,

Verletzung.

Der Hinweis zeigt an, dass die richtigen Maßnahmen ergriffen wurden, um Schäden oder Geräteschäden zu verhindern.
Versagen.

ÿ Die Hebebühne muss von qualifiziertem Personal bedient werden, das geschult ist und
mit hydraulischen Produkten vertraut. Der Betrieb ohne Fachkenntnisse kann
Dies kann zu schweren Sicherheitsunfällen oder Personen- und Sachschäden führen.

ÿ Der Bediener sollte vor der Verwendung des Produkts die Bedienungsanleitung lesen und
Legen Sie dieses Handbuch in die Nähe des Produkts. Dieses Produkt ist ein tragbares und einfaches Hebegerät
Plattform, die ausschließlich zum Anheben des entsprechenden Autotyps verwendet werden kann.

ÿ Vor jedem Gebrauch muss eine Sichtprüfung auf anormale Zustände durchgeführt werden
wie beispielsweise Schweißrisse, Undichtigkeiten, Beschädigungen, lose oder fehlende Teile.

ÿ Halten Sie Abstand, wenn das Produkt zu wirken beginnt.

ÿ Jegliche Veränderung des Produktes ist untersagt.

ÿ Heben Sie die Fahrzeuge nur in der vom Fahrzeughersteller angegebenen Position an.

ÿ Bitte geben Sie vor der Verwendung das Gewicht des Autos an. Diese Produktüberlastung ist
verboten. Überladung kann zu schweren Sicherheitsunfällen oder zu Personen- und
Sachschäden.

ÿ Eine einfache Hebebühne ist ein Hebegerät, kein Stützgerät. Nach der
Last steigt oder fällt, muss sie immer mechanisch gehalten werden. Bitte nicht in der
hydraulische Belastung unter der Arbeit.

Machine Translated by Google

ÿ Das Überdruckventil nicht regulieren.

ÿ Vermeiden Sie die Verwendung von Verlängerungsleitungen, da diese überhitzen könnten.

ÿ Wenn Sie es verwenden müssen, stellen Sie sicher, dass der Mindestwert 14 AWG beträgt.

ÿ Mindestens einmal jährlich wird das Produkt einer gründlichen Prüfung unterzogen.

ÿ Ersetzen Sie beschädigte oder stark abgenutzte Kabel, Hydraulikschläuche, Beschriftungen oder Warnhinweise.

ÿ Verwenden Sie dieses Produkt nicht, bis beschädigte oder abgenutzte Teile ersetzt wurden.

ÿ Platzieren Sie keine ungleichmäßige oder außermittige Last auf dem Wagenheber.

ÿ Eine falsche Belastung kann zu Geräteausfällen und möglichen Verletzungen führen.

ÿ Arbeiten Sie nicht unter einem angehobenen Fahrzeug ohne vorherige Abstützung mit mechanischer Unterstützung oder andere geeignete Methoden.

ÿ Beim Anheben der Last müssen alle Vorkehrungen getroffen werden, um eine Bewegung des Fahrzeugs zu vermeiden.

ÿ Bei der Verwendung des Produkts auf der Straße kann der Verkehr dazu führen, dass die bereits erhöhten Auto zum Wackeln.

ÿ Schalten Sie den Motor aus und ziehen Sie die Handbremse fest an. Am besten verwenden Sie den Bremsbelag um ein Verrutschen zu verhindern. Bitte stellen Sie sicher, dass sich niemand im Fahrzeug befindet, bevor Sie Es.

ÿ Während des Hebevorgangs nicht in das Fahrzeug einsteigen oder den Motor starten.

ÿ Berühren Sie nicht die heißen Teile, da dies zu Verbrennungen führen kann.



Warnhinweise

ÿ **Achtung: Das Gerät kann nicht mit einer 50-Hz-Stromversorgung verwendet werden, da dies zu Schäden am Maschine. Es muss mit einer 60-Hz-Stromversorgung verwendet werden.**

ÿ Tragen Sie beim Bedienen der Hydraulikanlage eine Schutzbrille.

ÿ Der Bodenbelag muss trocken und eben sein und eine Mindestdruckfestigkeit von 500 psi.

ÿ Gehen Sie vorsichtig mit den Kabeln und Hydraulikschläuchen um und vermeiden Sie, überfahren zu werden oder vom Auto gedrückt.

ÿ Legen Sie bei der Verwendung dieses Produkts sämtlichen Schmuck ab.

ÿ Hängender Schmuck und Metallschmuck kann in beweglichen Teilen hängen bleiben.

Machine Translated by Google

ÿ Wenn das Risiko besteht, dass das Fahrzeug von der Plattform fällt, räumen Sie bitte den Bereich frei, in dem
Vorauszahlung.

ÿ Bevor Sie sich einem angehobenen Fahrzeug nähern, vergewissern Sie sich, dass alle vier Verriegelungsstangen in einer
natürlicher Fallzustand.

ÿ Schalten Sie den Tankstecker am Netzteil nicht ein, wenn die Hebevorrichtung
Plattform beginnt zu arbeiten.

ÿ Ziehen Sie nicht am Fernbedienungskabel oder am Netzkabel, um das Netzteil zu bewegen
Gerät, da sonst das Netzkabel beschädigt wird.

ÿ Kontaktieren Sie ein autorisiertes Servicecenter für hydraulische technische Unterstützung oder Reparatur
Dienstleistungen.

ÿ Der Hersteller übernimmt keine Garantie für reparierte, modifizierte oder
durch unbefugtes Personal aufgrund von Missbrauch, Zweckentfremdung, Unfall, Fahrlässigkeit
oder unsachgemäßer Handhabung beschädigt.

Tipps:

ÿ Achten Sie stets darauf, das Produkt sauber zu halten.

ÿ Wenn Sie das Produkt nicht verwenden, bringen Sie bitte alle Teile in ihren Originalzustand zurück.

ÿ Hydraulikgeräte bitte bei Raumtemperatur verwenden, keine Hydraulik
Geräte über 65 °C (150 °F).

ÿ Überhitzung erweicht die Dichtung und schwächt das Schlauchmaterial, wodurch Öl
Leckagen oder andere Geräteausfälle.

ÿ Heben Sie den Rahmen der Hebebühne nicht auf die volle Ausfahrhöhe an, ohne
die Fahrzeugbeladung!

ÿ Wenn Sie unser Produkt zum ersten Mal verwenden, können Sie sich auf einfache Weise mit
Der Vorgang besteht darin, das Produkt wiederholt auf der Plattform auf und ab zu steuern.
mehrmals ohne Belastung.

ÿ Achten Sie aber darauf, dass Sie Ihre Produkte nicht leer nach oben bringen, sondern nur
Heben Sie sie etwa 200–300 mm über den Boden.

ÿ Wenn Sie die Plattform vollständig auf die maximale Höhe anheben, kann Ihre Plattform
stecken bleiben.

ÿ Entfernen Sie nicht die Reifen des Fahrzeugs und senken Sie die Plattform nicht auf den Boden ab.

Machine Translated by Google

Die Hebebühne benötigt Platz zwischen dem Boden und dem Fahrzeug, um genügend Kraft zum Anheben des Fahrzeugs erzeugen zu können, da es aus einer völlig flachen Ausgangsposition nicht mit voller Last angehoben werden kann.

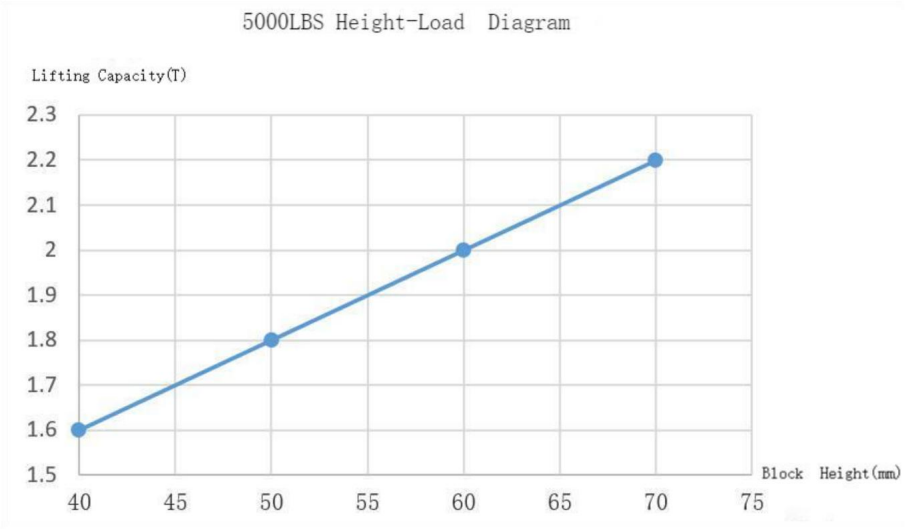

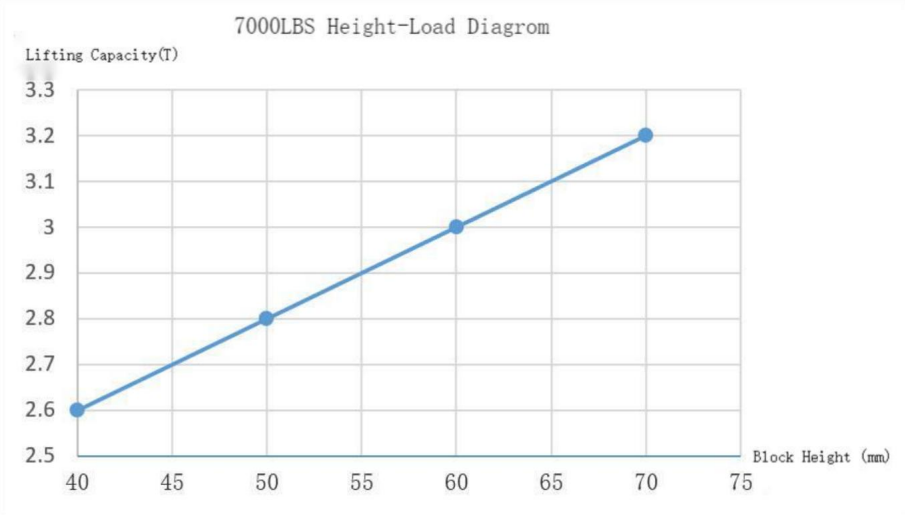

Machine Translated by Google

Technische Daten

Modell	JT-5000	JT-7000
Max. Belastung (lbs/kg)	5000/2268	7000/3175
Nennleistung	750 W	750 W
Nennspannung	Wechselstrom 120 V/60 Hz	Wechselstrom 120 V/60 Hz
Nennstrom	6,25A	6,25A
Hubbereich (Zoll/mm)	5,12-18,5 / 130-470 (Zusammen mit) 9,06-22,4 / 230-570 (Spalte)	6,5-20 / 165-510 (Zusammen mit) 10,24-22,4 / 230-570 (Spalte)
Umgebung Temperatur	20 ° C ~ 70 ° C. -4°F-~158°F	20 ° C ~ 70 ° C. -4°F-~158°F

ÿ Lesen Sie dieses Handbuch vor der Verwendung dieses Produkts sorgfältig durch.

ÿ Stellen Sie sicher, dass Sie die Plattform gemäß den Anweisungen installieren, bedienen, warten oder einfach anheben.
Handbuch, da dies sonst Sicherheitsrisiken mit sich bringen oder sogar Sachschäden, Produktschäden, Verletzungen oder (in seltenen Fällen) den Tod verursachen kann.

ÿ Das Produkt darf nur von autorisiertem Personal bedient oder repariert werden.
Änderungen können zum Erlöschen der Garantie führen und das Risiko von Verletzungen oder Sachschäden, lesen und befolgen Sie daher unbedingt die Warnungen und Anweisungen auf dem Produktetikett.

BEWAHREN SIE DIESE ANWEISUNGEN AUF

Machine Translated by Google

Komponenten

Die Autohebebühne enthält folgende Komponenten:



NEIN.	Beschreibung	Stk.		NEIN.	Beschreibung	Stk.
ÿ Hebehalterung A		1 ÿ			Rad	4
ÿ Hubhalterung B		1 ÿ		Erweiterungsunterstützung		2
ÿ Pumpstation		1 ÿ			Griffe	2
ÿ	Zusammen mit	4 ÿ		Schraube M8*16mm		8
ÿ	Spalte	4		ÿ	Schraube M10*55mm Unterlegscheibe 10 Mutter M10	4
ÿ Langer Schlauch		2				

Machine Translated by Google

Installation

1. Öffnen Sie die Holzkiste und entnehmen Sie alle Komponenten.

2. Der Hydrauliktank enthält während des Transports kein Hydrauliköl.

3. Öffnen Sie wie gezeigt den Auslassstopfen und spritzen Sie 3,8 Liter Hydrauliköl ISO 46# in den Tank und schließen Sie dann den Ablassstopfen.



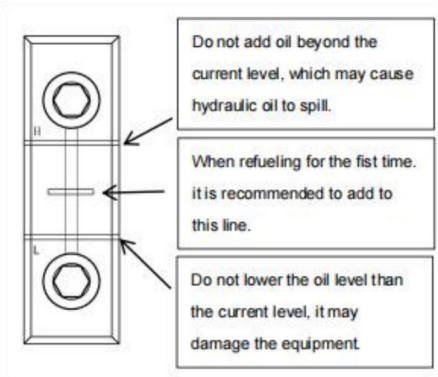

4. Zwei lange Hydraulikschläuche verbinden ein Ende des weiblichen Anschlusses mit dem Netzteil.



Der Stecker wird mit dem Schlauchanschluss der Hebeplattform verbunden.



Hinweis: Um die Hebebühne an eine andere Stelle zu bringen, trennen Sie die langen Hydraulikschlauch von der angeschlossenen Antriebsposition abziehen und den Antriebsstrang bzw. Rahmen/Schlauch.

Machine Translated by Google

5. Je nach tatsächlichem Hubbedarf muss das erweiterte Modell verlängert werden. Die Verlängerungsplatte ist mit zwei Schrauben befestigt.



6. Befestigen Sie die beiden Griffe hinter der Hebebühne.

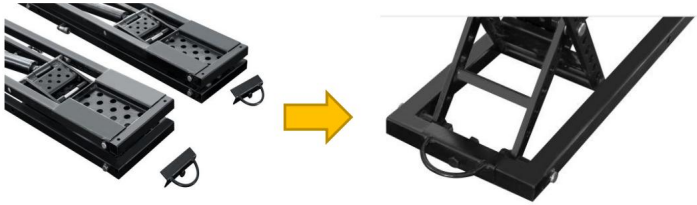

7. Befestigen Sie die beiden Räder an der Vorderseite der Hebebühne.

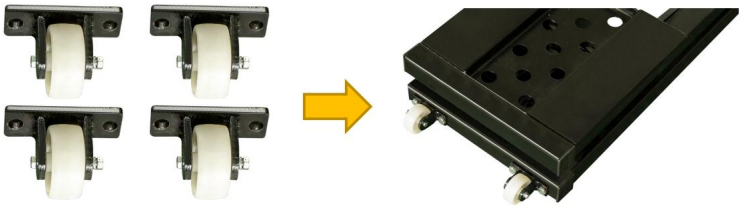

8. Produktdiagramm



Machine Translated by Google

Bevor Sie das Netzteil verwenden, prüfen Sie die empfohlene Spannung auf dem Netzteilmessgerät.

Wenn das Aggregat eingeschaltet ist, können Sie die Hebebühne auf die Fernbedienungsplatine.



9. Pumpstation

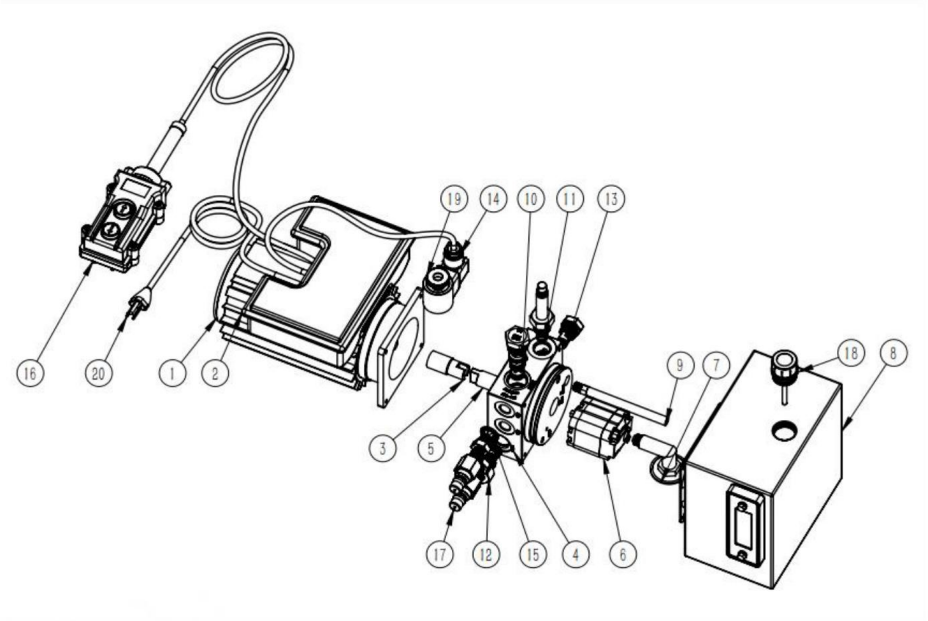

Machine Translated by Google

Stückliste:

NEIN.	Ersatzteilname	Menge	Nr.	Ersatzteilname	Menge
1	Motor	1	11	Elector-Absperrventil	1
2	Kontrollkästchen	1	12	Entlader	1
3	Motoranschlusssäule	1	13	Drosselrückschlagventil	1
4	Multifunktions-Aufzugsventilblock	1	14	Elektromagnetventil	1
5	Zahnradpumpen-Anschlusswelle	1	15	Dichtungsring	2
6	Zahnradpumpe	1	16	Kabelcontroller	1
7	Ölsaugfilterrohr	1	17	Schnellverbinder	2
8	Treibstofftank	1	18	Tankdeckel	1
9	Ölrücklaufleitung	1	19	Seide verdrehen	1
10	Durchflussregelventil	1	20	Stecker	1

Hinweis: Um ein Überlaufen der Hydraulikflüssigkeit zu vermeiden, wird der Entlüftungsstopfen vor dem Transport des Aggregates.

Machine Translated by Google

Schaltplan für elektrische Pumpe

Strombedarf: 120 V, 60 Hz

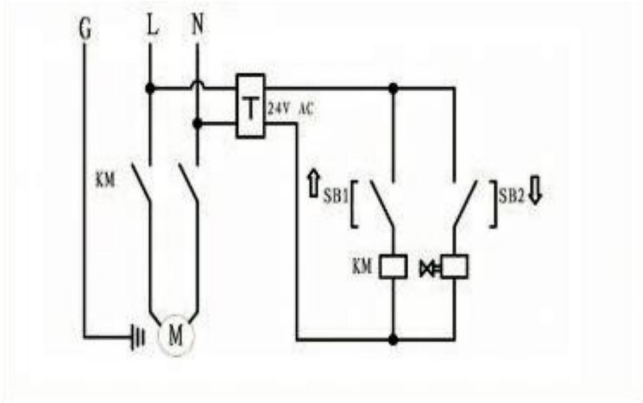

Betrieb

1. Luftablass: Heben Sie den Hubrahmen im Leerlauf auf 200–300 mm an. Wiederholen Sie den Vorgang mehrmals auf und ab, bis beide Seiten bündig sind. Dann kann er verwendet werden.

Hinweis: Eine falsche Position kann zu Instabilität des Fahrzeugs und zu einem Sturz von der Hebebühne führen. Dies kann das Fahrzeug beschädigen, die einfache Hebebühne beschädigen und die Sicherheit des Personals gefährden.

2. **Sicherheit:** Bevor Sie die Autohebebühne benutzen, überprüfen Sie bitte folgende Punkte:

ÿ Überprüfen Sie die Hebebühne:

Überprüfen Sie die Hebebühne auf verlorene, stark abgenutzte oder beschädigte Teile. Stellen Sie sicher, dass sich der Hebeblock in der Auffangschale befindet. Betreiben Sie das Produkt nicht, wenn Probleme auftreten. Wenden Sie sich bitte an eine autorisierte Reparaturwerkstatt oder Ihren Händler.

ÿ Überprüfen Sie den Bereich:

Suchen Sie nach Hindernissen rund um die Hebebühne oder nach Dingen, die das Anheben des Fahrzeugs behindern könnten. Wenn Sie ein Hindernis finden, entfernen Sie es. Lassen Sie während der Aktivität keine Menschen oder Tiere in die Nähe der Hebebühne.

ÿ Überprüfen Sie den Betreiber:

Stellen Sie sicher, dass jeder, der die Hebebühne bedient, in deren Verwendung geschult ist, die Etiketten auf dem Gerät liest und die Anweisungen liest. Nur der Bediener sollte sich während des Betriebs in der Nähe der Hebebühne aufhalten. ÿ Überprüfen Sie die Sicherheit: Stellen

Sie sicher, dass jeder, der

in der Nähe der Hebebühne geht, sich ihrer Anwesenheit bewusst ist und entsprechende Sicherheitsmaßnahmen ergreift. Wenn Sie die Plattform anheben, verlassen Sie sie nicht, bis sie

Machine Translated by Google

ist in der verriegelten Position. Legen Sie es ab, lassen Sie es nicht vom Boden abheben. Lassen Sie nicht Kinder oder Personen, die unter Drogen- oder Alkoholeinfluss stehen, dürfen nicht arbeiten. angehobene Fahrzeuge, sofern der zugelassene Wagenheber nicht unter dem Hebepunkt installiert ist vom Hersteller empfohlen.

ÿ Überprüfen Sie das Fahrzeug:

Überladen Sie das Fahrzeug niemals und verhindern Sie, dass Personen in das anzuhebende Fahrzeug einsteigen. Sie müssen den vom Hersteller empfohlenen Hebepunkt des Fahrzeugs verwenden. Heben Sie nicht nur eine Seite, Ecke oder ein Ende des Autos.

Über den Mattenblock:

Wenn Sie das Fahrzeug mit der Oberseite der Hebebühne anheben, sollte das Fahrzeug nicht Berühren Sie den Wagenheberrahmen.

Stattdessen sollten sie den Hebeblock in der Auffangschale berühren, der leicht aufgehoben.

Zu jeder Hebebühne gehören vier kleine und vier große Hebeblockkomponenten.

Benutzen Sie nur den gleichen Hebeblock der gleichen Höhe zur gleichen Zeit, benutzen Sie nicht den Hebeblock.

Hinweis: Das Fahrzeug nicht direkt am Rahmen anheben und die Unterlage nicht in der Aufnahme verwenden. Tablett.

Durch das Anheben des Fahrzeugs auf dem Rahmen können das Fahrzeug und/oder die Hebebühne beschädigt werden.

Die beiden Rahmen werden immer so parallel wie möglich innerhalb der Grenzen der Hebepunkt des Fahrzeugs und wenn sie zu weit von der Parallele entfernt sind, wird die Stabilität der Ladung beeinträchtigt. betroffen sein.

Fahren Sie mit dem Fahrzeug nicht auf die Hebebühne, da dadurch das Produkt beschädigt wird.

Das Fahrzeug darf nicht auf den Plattformrahmen gehoben werden, es muss unbedingt die Hebebühne verwendet werden.

Es gibt zwei Möglichkeiten, den Rahmen Ihres Wagenhebers zu finden:

1 Außeneinfahrt: Das Fahrzeug an die gewünschte Stelle fahren und die Hebebühne auf verschiedenen Seiten außerhalb des Fahrzeugs und zwischen den Rädern. Wenn der Abstand zwischen den Rädern nicht lang genug ist, drehen Sie den Rahmen, um ihn an die Rahmenlänge anzupassen, indem Sie ein Ende in die richtige Position unter das Fahrzeug schieben und dann das andere Ende.

Zum Schluss noch die Anpassung an die angegebene Position vornehmen.

ÿ Achten Sie darauf, den Hydraulikschlauch nicht zu quetschen.

2 Inside out: Linken und rechten Rahmen zusammenfügen, mit dem Fahrzeug über den Rahmen und ziehen Sie jeden Rahmen in die ideale Position unter dem Fahrzeug entsprechend der Vom Hersteller empfohlener Stützpunkt.

Machine Translated by Google

ÿ Achten Sie darauf, den Hydraulikschlauch nicht zu quetschen.

Hinweis: Vor der Montage des Hebebühnenrahmens sicherstellen, dass dieser vollständig abgesenkt ist und sich keine Hindernisse im Arbeitsbereich befinden.

Stellen Sie sicher, dass Ihr Auto vorne und hinten ausbalanciert ist. Andernfalls verlieren Sie seine Gleichgewicht.

So finden Sie den Easy-Lift-Wagenheberrahmen:

1. Identifizieren Sie die erforderlichen Methoden zur Lokalisierung Ihres Easy-Lift-Plattformrahmens.

2. Legen Sie den Hebeblock in die Auffangschale.

Hinweis: Heben Sie keine Lasten ausschließlich am Rahmen an, verwenden Sie immer die Unterlage im Auffangschale.

3. Schieben Sie den Plattformwagen an seinen Platz.

4. Wenn Sie interne Methoden verwenden, fahren Sie mit dem Fahrzeug über den Rahmen.

5. Platzieren Sie das Pad unter der vom Automobilhersteller angegebenen Wagenheberposition.

6. Passen Sie die Padposition entsprechend an.

Betriebsverfahren:

1. Platzieren Sie die Hebebühne auf beiden Seiten des Autos und legen Sie die Gummiauflage auf die Bühne.

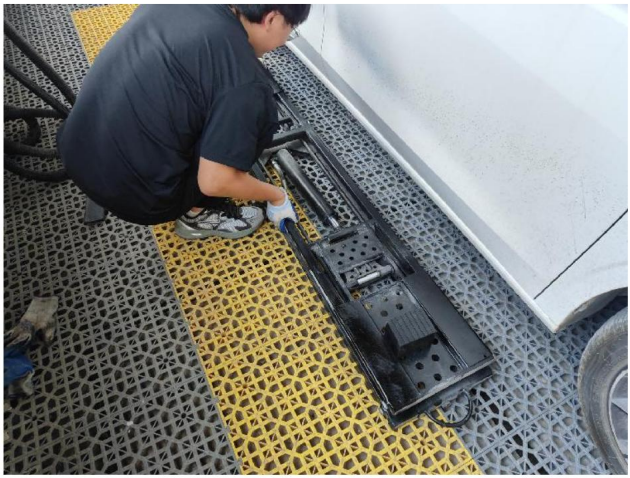

Machine Translated by Google

2. Schieben Sie die Hebebühne unter das Auto und passen Sie die Position der Hebebühne und der Gummipolster an.

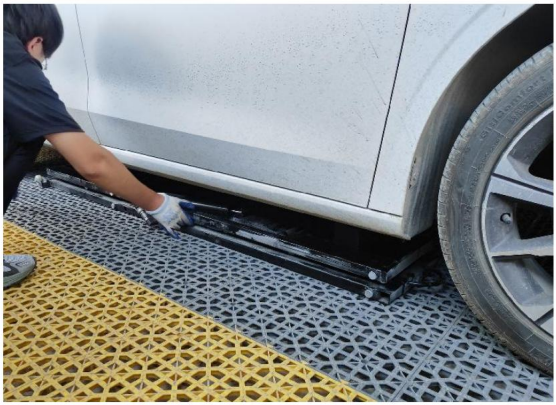

3. Der Hubanschluss ist mit einem Ende des Hydraulikschlauchs verbunden, und das andere Ende des Schlauchs ist mit der Antriebseinheit verbunden.



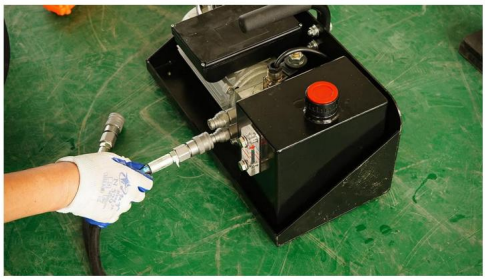

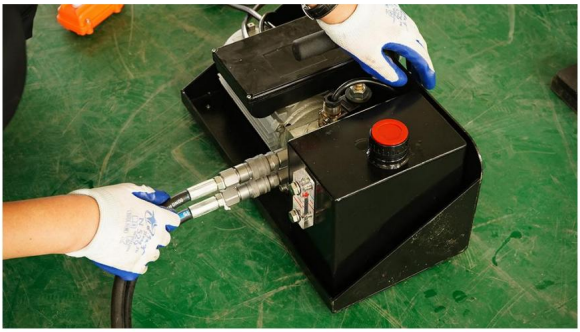

Machine Translated by Google

4.Schließen Sie die Stromversorgung an.



5.Drücken Sie die Aufwärtstaste, und der Lift fährt auf die höchste Höhe; nach Erreichen der Am höchsten müssen Sie die Abwärtstaste drücken. Nachdem die mechanische Sperre verriegelt ist, lassen Sie die Taste los.





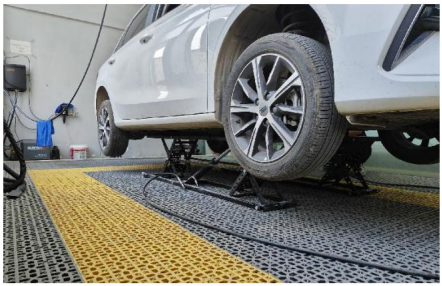

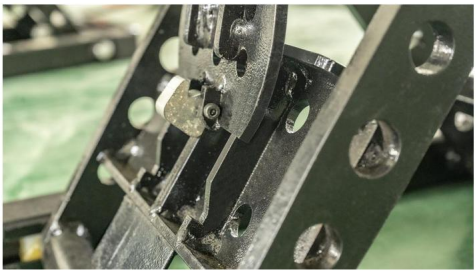

6.Wenn der Lift abgesenkt ist, drücken Sie zuerst die Aufwärtstaste, entriegeln Sie die vier Verriegelungsblöcke und drücken Sie dann die Abwärtstaste, um den Lift auf die niedrigste Höhe abzusenken.

Machine Translated by Google

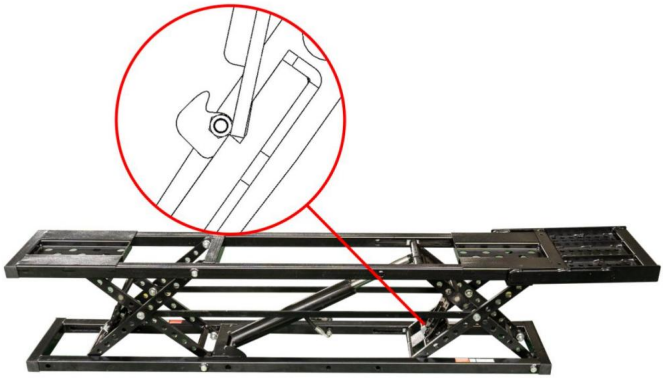



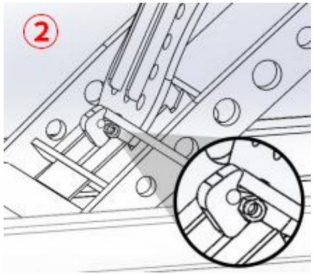

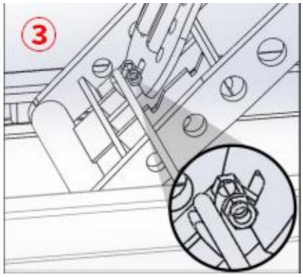





Machine Translated by Google

7. Nehmen Sie den Lift heraus.

Die einfache Hebebühne kann problemlos ihre Arbeit aufnehmen.

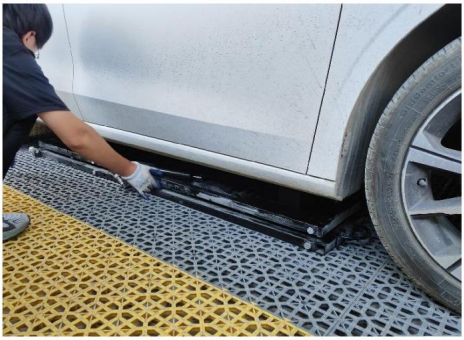



Hinweis: Beim Betrieb des einfachen Wagenhebers ist auf die folgende Punkte:

Benutzen Sie stets die Hebevorrichtung und heben Sie das Gewicht nicht direkt auf den Rahmen.

• Blöcke können nur zum Aufnehmen von Tabletts verwendet werden.

• Überprüfen Sie Ihre einfache Hebebühne vor jedem Gebrauch.

Sollten Sie eine Beschädigung oder deutliche Abnutzung feststellen, verwenden Sie es bitte nicht.

• Wenn das Fahrzeug angehoben ist, schütteln Sie es nicht und bewegen Sie keine Gewichte, die eine Gewichtsverlagerung bewirken.

• Das Anheben der Hebebühne in die obere Verriegelungsposition und das Einrasten darin ist die sicherste Art, es zu unterstützen.

• Lassen Sie das Gewicht nicht ansteigen, es sei denn, Ihre Plattform steht auf dem Boden.

• Alle Schlauchverbindungen müssen ordnungsgemäß miteinander verbunden sein, bevor Sie den Produkt oder Druck ausüben.

• Versuchen Sie nicht, den Schlauch anzuschließen oder zu trennen, wenn das Gerät geladen ist oder wenn das Hydrauliksystem unter Druck steht.

Machine Translated by Google

• Halten Sie die Verbindungsstücke sauber und frei.

• Treffen Sie alle wirksamen Vorsichtsmaßnahmen, um das Eindringen von Staub in das System zu verhindern.

• Seien Sie vorsichtig bei der Verwendung von Gewindedichtmittel oder Gewindedichtband, wenn
Einbau der Hydraulikarmaturen.

Wenn Sie Klebeband verwenden, schneiden Sie die losen Enden ab, um zu verhindern, dass das Klebeband in den
Hydrauliksystem.

Stellen Sie sicher, dass kein Gewindedichtband oder Gewindedichtmittel in die Hydraulikanlage gelangt.
System.

Gewindedichtband oder Gewindedichtmittel im Hydrauliköl können den Durchfluss beeinträchtigen.
Flüssigkeit und kann einen Systemausfall verursachen.

• Halten Sie Ihre Hände vom Hydrauliköl fern und beachten Sie die Anweisungen des Schmierstoffherstellers.
Sicherheitshinweise.

• Verwenden Sie beim Bedienen der Hydraulikanlage Schutzausrüstung (Schutzbrille, Schutzhandschuhe, geeignete
Arbeitskleidung, Sicherheitsschuhe usw.).

• Wenn das Hydrauliköl in die Augen gelangt, ins Blut gelangt oder verschluckt wird, suchen Sie
Suchen Sie sofort einen Arzt auf.

• Ziehen Sie nicht am Netzkabel der Fernbedienung oder am Netzkabel, um das
Netzteil, sonst wird das Netzkabel beschädigt.

Vor der Verwendung:

Überprüfen Sie alle beweglichen Teile auf Beschädigungen oder übermäßigen Verschleiß.

Die Inbetriebnahme der Anlage erfolgt vor der Reparatur eventuell beschädigter oder verschlissener Teile.

Stellen Sie sicher, dass das Sicherheitsschloss in einwandfreiem Zustand ist.

Wenn die Sicherheitsverriegelung beschädigt oder übermäßig abgenutzt ist, benutzen Sie die Hebebühne nicht.

Überprüfen Sie den Hubtisch auf Beschädigungen oder übermäßigen Verschleiß.

Bei Beschädigung oder Abnutzung bitte ersetzen.

Überprüfen Sie alle Schrauben und Stifte auf volle Beweglichkeit und korrekten Einbau.

Warnung

Versuchen Sie nicht, das Fahrzeug anzuheben, bevor Sie sich vergewissert haben, dass die Hebevorrichtung richtig sitzt.
Die Hubposition ist unterhalb des Fahrzeugs und es besteht ausreichend Bewegungsfreiheit in alle Richtungen.

Machine Translated by Google

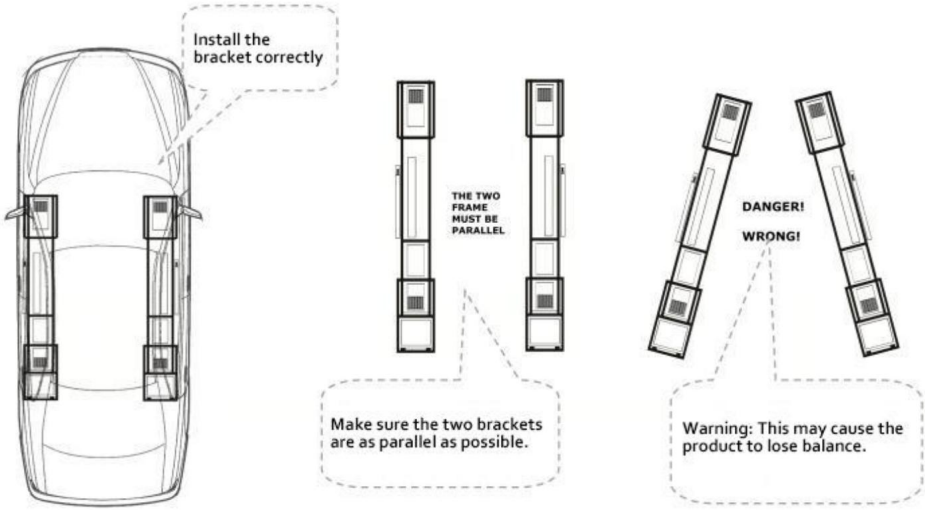

Erheben:

1. Halten Sie die Fernbedienung gedrückt. Die Hebebühne beginnt anzuheben.

2. Kurz bevor der Rahmen das Auto berührt, lassen Sie den Schalter los und der
Die Plattform stoppt die Bewegung.

Prüfen Sie, ob sich die Gummiauflage an der vom Hersteller empfohlenen Hebeposition befindet.
Position am Fahrzeug.

Passen Sie ggf. die Hebebühne an, um sie an Ort und Stelle zu halten (möglicherweise müssen Sie die
Fahrzeug etwas anheben um die Hebebühne einzustellen).

3. Nachdem Sie bestätigt haben, dass die Position korrekt ist, drücken Sie die Taste auf der Fernbedienung
Steuerung, und die einfache Hebebühne beginnt sich zu heben.

4. Prüfen Sie, ob das Fahrzeug stabil ist, bevor Sie mit dem Upgrade der Plattform fortfahren.

Wenn das Fahrzeug instabil ist, drücken Sie die Fernbedienung, stellen Sie das Fahrzeug vorsichtig zurück
am Boden an und nehmen Sie dann die erforderlichen Anpassungen vor.

5. Wenn die Hebeposition der Plattform die verriegelte Position überschreitet, drücken Sie die Drop
Taste der Fernbedienung, um den Absenkvorgang zu stoppen, wenn die Plattform auf die
verriegelte Stellung.

6. Sichtprüfung, um sicherzustellen, dass sich beide Seiten in der gleichen Verriegelungsposition befinden.

Achtung: Bevor Sie andere Arbeiten durchführen (wie z. B. das Starten des Fahrzeugs,
Verlassen des Bereichs), überprüfen Sie visuell, ob die beiden Aufzüge gemeinsam verriegelt sind und ob alle Pads
an dem vom Fahrzeughersteller empfohlenen Hebepunkt anliegen.
Danach können Sie das Fahrzeug in Betrieb nehmen.
Arbeiten Sie nicht unter dem angehobenen Fahrzeug, es sei denn, der zugelassene Wagenheber ist am

Machine Translated by Google

der vom Hersteller empfohlene Hebepunkt.

Einfache Hebebühne absenken:

Achtung: Achten Sie beim Absenken des Plattformrahmens darauf, dass die Verriegelungen und Schlösser eingeschaltet sind ihre Schienen.

Wenn sie beispielsweise zur Seite gestoßen werden, können sie in der Schiene des
Schiene, was dazu führen kann, dass die Easy-Lifting-Plattform nicht richtig abgesenkt wird.

Fallen:

1. Drücken und halten, bis die Verriegelungsplatte die Verriegelungszähne kreuzt.

2. Wie in der Zeichnung gezeigt, heben Sie die Verriegelungsstange am Rahmen mit einem Werkzeug an, so dass die maximale Kontaktfläche des Schlossblocks kann die Schiene am Schloss vollständig berühren
Platte.

3. Achten Sie auf die Beobachtung und stellen Sie sicher, dass die beiden Enden der Ausrüstung
langsam fallen lassen. Wenn ein Ungleichgewicht festgestellt wird, stoppen Sie bitte den Fall
den Betrieb sofort auf.

Hinweis: Die einfache Hebebühne empfiehlt ein paar Sekunden nach dem Rahmen
Dadurch wird sichergestellt, dass möglichst viel Hydrauliköl in den Tank zurückgeführt wird.

4. Nachdem der Rahmen vollständig gefallen ist, entfernen Sie die einfache Hebebühne von unten
das Fahrzeug.

5. Wenn Sie das Fahrzeug bewegen müssen.

Achten Sie darauf, nicht mit dem Fahrzeug über den Hydraulikschlauch zu fahren.

Monatliche Wartung

ÿ Alle Scharniergelenke schmieren und auf übermäßigen Verschleiß prüfen.

ÿ Hydraulikölstand prüfen und rechtzeitig nachfüllen.

ÿ Sämtliche Warn- und sicherheitsrelevanten Aufkleber an der einfachen Hebebühne wieder anbringen.

ÿ Bei Nichtidentifizierung oder Verlust wenden Sie sich bitte rechtzeitig an den Hersteller.

ÿ Schmierknoten

ÿ Für den Wagenheber wird eine Schmierung mit gelbem Lithiumfett (oder ähnlichem) empfohlen.
Knoten.

Fehlerbehebung

In diesem Abschnitt wird die Fehlerbehebung bei anfälligen Problemen beschrieben.

Hinweis: Wenn Ihre Hebebühne nicht ordnungsgemäß funktioniert, dürfen Sie sie nicht mehr verwenden, bis sie repariert ist.

Wichtig: Sämtliche Wartungsarbeiten müssen von qualifiziertem Personal durchgeführt werden.

Machine Translated by Google

Problem	Lösung
Kann nicht heben.	Stellen Sie sicher, dass der Hydraulikschlauch nicht eingeklemmt ist oder undicht. Stellen Sie sicher, dass ausreichend Hydrauliköl im Tank. Stellen Sie sicher, dass das Netzteil die entsprechende Stromversorgung. Auspuff der Ölpumpe.
Kann nicht fallen gelassen werden.	Stellen Sie sicher, dass ein Gewicht auf dem Rahmen liegt.
Die Pumpe hat keinen Druck. Warten Sie die Pumpe.	
Am höchsten Punkt festgefahren ohne Last.	Erfordert das Herunterdrücken des Gewichts aus einer vollständig angehobenen Position. Hinweis auf Leerlauf oben als Hilfe.
Kann nicht vom Tiefpunkt aufsteigen Punkt.	Die Hebebühne kann nicht von der untersten Position aus angehoben werden. Punkt, denn es braucht den Raum, um gemeinsam aufzusteigen.
Verschmutzung durch Hydrauliköl.	Ersetzen Sie es durch das angegebene Hydrauliköl.
Das Produkt ist nicht normal.	Das Schmierfett in die dafür vorgesehene Schmierknoten.
Keine Verwendung der Fernbedienung senkt sich ebenfalls langsam ab.	Stellen Sie sicher, dass sich der Easy-Lift-Wagenheber in der verriegelten Position (sonst läuft das Hydrauliköl langsam aus, Absenken des Rahmens).
Die Zapfsäule kann nicht Druck aufrechterhalten.	Sie können sie mit Standardventilwerkzeugen überprüfen. Ziehen Sie die Spule nicht zu fest an.
Schnelle Verbindungen werden schwieriger und schwieriger anzuschließen.	Das Hydrauliksystem steht unter zunehmendem Druck. Um dies zu verhindern, nachdem der Rahmen den Boden erreicht hat, halten Sie die Absenktaste auf der Fernbedienung gedrückt für einige Sekunden, um so viel Hydraulikflüssigkeit wie möglich zu bekommen Möglicherweise zurück zum Tank. Wenn der Druckaufbau zu hoch ist, um Schnellanschluss, wenden Sie sich bitte an den Händler.

In China hergestellt

Machine Translated by Google

VEVOR®

TOUGH TOOLS, HALF PRICE

Technischer Support und E-Garantie-Zertifikat

www.vevor.com/support

Machine Translated by Google

VEVOR®

TOUGH TOOLS, HALF PRICE

Supporto tecnico e certificato di garanzia elettronica www.vevor.com/support

ASCENSORI PORTATILI

MODELLO: JT-5000 / JT-7000

Continuiamo a impegnarci per fornirvi strumenti a prezzi competitivi.
"Risparmia la metà", "Metà prezzo" o qualsiasi altra espressione simile da noi utilizzata rappresenta solo una stima del risparmio che potresti ottenere acquistando determinati utensili con noi rispetto ai principali marchi principali e non significa necessariamente coprire tutte le categorie di utensili da noi offerti. Ti ricordiamo gentilmente di verificare attentamente quando effettui un ordine con noi se stai effettivamente risparmiando la metà rispetto ai principali marchi principali.

Machine Translated by Google

VEVOR®
TOUGH TOOLS, HALF PRICE

ASCENSORI PORTATILI

MODELLO: JT-5000 / JT-7000



HAI BISOGNO DI AIUTO? CONTATTACI!

Hai domande sul prodotto? Hai bisogno di supporto tecnico? Non esitare a contattarci:

Supporto tecnico e certificato di garanzia elettronica www.vevor.com/support

Questa è l'istruzione originale, si prega di leggere attentamente tutte le istruzioni del manuale prima di utilizzare. VEVOR si riserva una chiara interpretazione del nostro manuale utente. L'aspetto del prodotto sarà soggetto al prodotto ricevuto. Vi preghiamo di perdonarci se non vi informeremo di nuovo se ci sono aggiornamenti tecnologici o software sul nostro prodotto.

Machine Translated by Google

IMPORTANTI MISURE DI SICUREZZA



AVVERTIMENTO:

LEGGERE, STUDIARE E COMPRENDERE TUTTI GLI AVVERTIMENTI E ISTRUZIONI PER L'USO PRIMA DELL'USO. MANCATO RISPETTO SEGUIRE QUESTE ISTRUZIONI POTREBBE COMPORTARE DANNI ALLA PROPRIETÀ DANNI E/O GRAVI LESIONI PERSONALI.

Per evitare lesioni personali o danni alla proprietà, leggere e osservare tutte le norme di sicurezza. precauzioni.

Il produttore non è responsabile per lesioni o danni dovuti a uso non sicuro e utilizzo non corretto del prodotto o del sistema, oppure mancanza di manutenzione.

L'avviso indica un potenziale pericolo per cui è necessario adottare le misure appropriate per evitare danni personali. infortunio.

La nota indica che è stata intrapresa l'azione corretta per prevenire danni o apparecchiature fallimento.

ÿ La piattaforma di sollevamento semplice deve essere azionata da operatori qualificati, formati e familiarità con i prodotti idraulici. L'operazione senza conoscenze professionali può causare gravi incidenti di sicurezza o perdite personali e materiali.

ÿ L'operatore deve leggere il manuale operativo prima di utilizzare il prodotto e posizionare questo manuale vicino al prodotto. Questo prodotto è un dispositivo di sollevamento portatile e semplice piattaforma che può essere utilizzata solo per sollevare il tipo di auto corrispondente.

ÿ Prima di ogni utilizzo deve essere eseguita un'ispezione visiva per rilevare eventuali condizioni anomale come crepe di saldatura, perdite, danni, parti allentate o mancanti.

ÿ Mantenere le distanze quando il prodotto inizia a funzionare.

ÿ È vietata qualsiasi modifica al prodotto.

ÿ Sollevare le auto solo nella posizione specificata dal costruttore.

ÿ Prima dell'uso, specificare il peso dell'auto. Questo sovraccarico del prodotto è vietato. Il sovraccarico può causare gravi incidenti di sicurezza o danni personali e perdite patrimoniali.

ÿ Una semplice piattaforma di sollevamento è un'attrezzatura di sollevamento, non un'attrezzatura di supporto. Dopo la il carico sale o scende, deve sempre essere trattenuto meccanicamente. Si prega di non essere nella carico idraulico sotto il lavoro.

Machine Translated by Google

ÿ Non regolare la valvola di sicurezza.

ÿ Evitare di utilizzare prolunghe, che potrebbero surriscaldarsi.

ÿ Se proprio devi utilizzarlo, assicurati che il valore minimo sia 14 AWG.

ÿ Il prodotto viene ispezionato accuratamente almeno una volta all'anno.

ÿ Sostituire eventuali cavi, tubi idraulici, etichette o parti danneggiate o gravemente usurate.

etichette di avvertenza.

ÿ Non utilizzare questo prodotto finché gli articoli danneggiati o usurati non saranno stati sostituiti.

ÿ Non posizionare carichi sbilanciati o fuori centro sul cric.

ÿ Un carico non corretto può causare guasti all'apparecchiatura e possibili lesioni personali.

ÿ Non lavorare sotto un veicolo elevato senza il previo supporto meccanico

supporto o altri metodi appropriati.

ÿ Durante il sollevamento del carico, devono essere prese tutte le precauzioni per evitare il movimento del veicolo.

ÿ Quando si utilizza il prodotto su strada, il traffico può causare il sollevamento del

macchina da scuotere.

ÿ Spegnere il motore e tirare con forza il freno a mano. È meglio usare la pastiglia del freno

per evitare lo scivolamento. Assicurarsi che non ci sia nessuno nel veicolo prima di utilizzare

Esso.

ÿ Non salire in auto né avviare il motore durante il sollevamento.

ÿ Non toccare la parte calda, poiché potrebbe causare ustioni.



Avvertenze

ÿ **Attenzione: non può essere utilizzato con un alimentatore da 50 Hz poiché danneggerebbe l'**

macchina. Deve essere utilizzato con un alimentatore da 60Hz.

ÿ Durante l'uso di apparecchiature idrauliche, indossare occhiali di sicurezza.

ÿ La superficie del pavimento deve essere asciutta e piana con una resistenza minima alla compressione di

Pressione atmosferica: 500 psi.

ÿ Fare attenzione ai cavi e ai tubi idraulici ed evitare di essere investiti o

premuto dalla macchina.

ÿ Togliere tutti i gioielli prima di utilizzare questo prodotto.

ÿ I gioielli sospesi e i gioielli metallici potrebbero rimanere incastrati nelle parti mobili.

Machine Translated by Google

ÿ Se il veicolo rischia di cadere dalla piattaforma, liberare l'area in anticipo.

ÿ Prima di avvicinarsi a un veicolo elevato, assicurarsi che tutte e quattro le aste di bloccaggio siano in posizione stato di caduta naturale.

ÿ Non accendere la spina di rifornimento del dispositivo di alimentazione quando il sollevamento la piattaforma inizia a funzionare.

ÿ Non tirare il cavo del telecomando o il cavo di alimentazione per spostare l'alimentatore CA dispositivo che danneggerebbe il cavo di alimentazione.

ÿ Contattare un centro di assistenza autorizzato per assistenza tecnica idraulica o riparazione servizi.

ÿ Il produttore non ha alcun obbligo di garanzia per i prodotti riparati, modificati o danneggiati da personale non autorizzato a causa di uso improprio, abuso, incidente, negligenza o manipolazione impropria.

Suggerimenti:

ÿ Mantenere sempre pulito il prodotto.

ÿ Quando non si utilizza il prodotto, riportare tutte le parti allo stato originale.

ÿ Utilizzare attrezzature idrauliche a temperatura ambiente, non utilizzare attrezzature idrauliche apparecchiature con temperature superiori a 65ÿ (150 ÿ).

ÿ Il surriscaldamento ammorbidisce la guarnizione e indebolisce il materiale del tubo, causando la fuoriuscita di olio perdite o altri guasti alle apparecchiature.

ÿ Non sollevare il telaio della piattaforma elevatrice fino a un'altezza di espansione completa senza aumentare il carico del veicolo!

ÿ Se stai utilizzando il nostro prodotto per la prima volta, un modo semplice per familiarizzare con l'operazione consiste nel controllare ripetutamente il prodotto su e giù per la piattaforma più volte senza carico.

ÿ Ma assicurati di non portare i tuoi prodotti in cima quando sono vuoti, in realtà solo sollevarli a circa 200-300 mm dal suolo.

ÿ Se sollevi completamente la piattaforma alla sua altezza massima, la tua piattaforma potrebbe rimanere bloccati.

ÿ Non rimuovere gli pneumatici del veicolo e abbassare la piattaforma a terra.

Machine Translated by Google

La piattaforma di sollevamento necessita di spazio tra il terreno e il veicolo per generare una forza sufficiente a sollevare il veicolo, poiché non può essere sollevata a pieno carico da una posizione di partenza completamente piana.

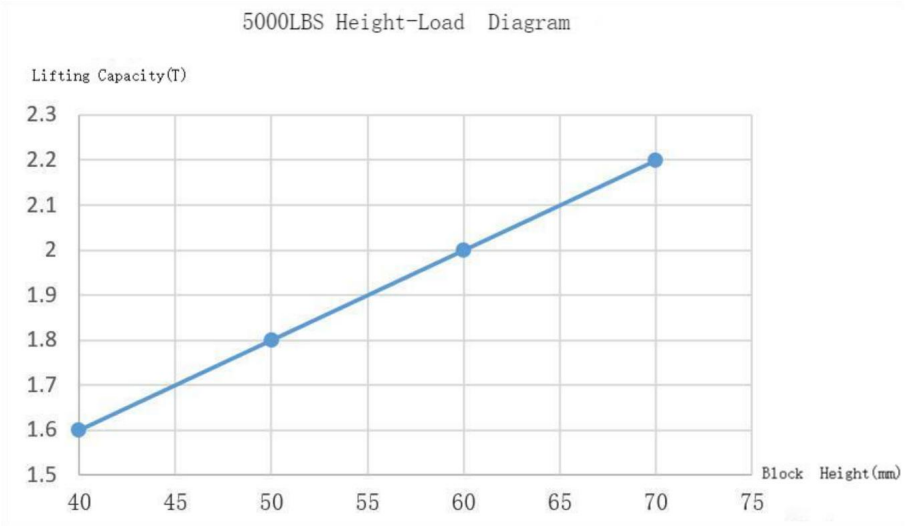

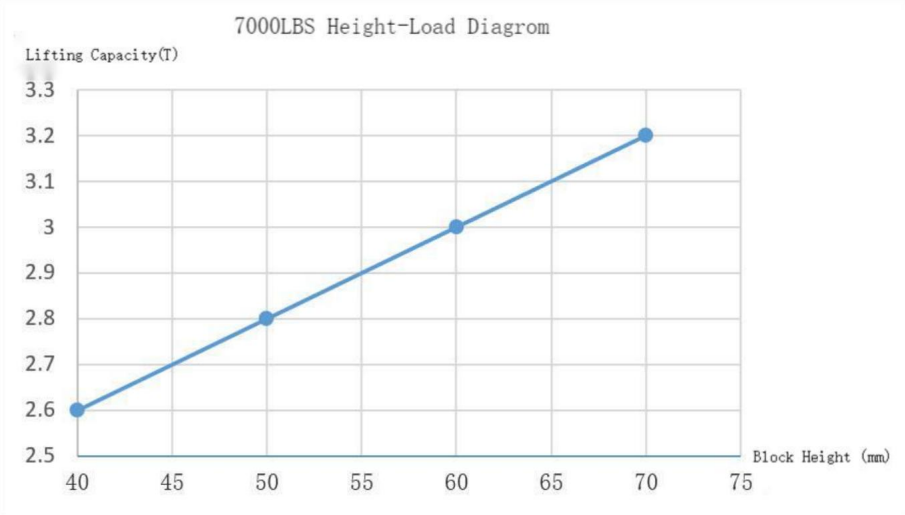

Machine Translated by Google

Specifiche

Modello	Modello JT-5000	Modello JT-7000
Carico massimo (libbre/kg)	5000/2268	7000/3175
Potenza nominale	750W	750W
Tensione nominale	CA 120 V/60 Hz	CA 120 V/60 Hz
Corrente nominale	6,25 A	6,25 A
Gamma di sollevamento (pollici/mm)	5.12-18.5 / 130-470 (Insieme a) 9.06-22.4 / 230-570 (Colonna)	6,5-20 / 165-510 (Insieme a) 10.24-22.4 / 230-570 (Colonna)
Ambiente Temperatura	Temperatura: da 20°C a 70°C -4°F-~158°F	Temperatura: da 20°C a 70°C -4°F-~158°F

ÿ Assicurarsi di leggere attentamente questo manuale prima di utilizzare il prodotto.

ÿ Assicurarsi di installare, utilizzare, manutenere o semplicemente sollevare la piattaforma secondo le istruzioni manuale, altrimenti potrebbe comportare rischi per la sicurezza o addirittura causare danni alla proprietà, al prodotto, lesioni o morte (in rari casi).

ÿ Solo il personale autorizzato può utilizzare o riparare il prodotto e qualsiasi utilizzo non ufficiale le modifiche possono causare la mancata validità della garanzia e aumentare il rischio di lesioni o danni alla proprietà, quindi assicurati di leggere e seguire le avvertenze e le istruzioni sull'etichetta del prodotto.

SALVA QUESTE ISTRUZIONI

Machine Translated by Google

Componenti

La piattaforma elevatrice per auto contiene i seguenti componenti:



NO.	Descrizione	Quantità	NO.	Descrizione	Quantità
ÿ Staffa di sollevamento A		1 ÿ		Ruota	4
ÿ Staffa di sollevamento B		1 ÿ	Supporto estensione		2
ÿ Stazione di pompaggio		1 ÿ		Maniglie	2
ÿ	Insieme a	4 ÿ	Vite M8*16mm		8
ÿ	Colonna	4	ÿ	Vite M10*55mm Rondella 10 Dado M10	4
ÿ Tubo lungo		2			

Machine Translated by Google

Installazione

1. Aprire la scatola di legno ed estrarre tutti i componenti.

2. Il serbatoio idraulico è privo di olio idraulico durante il trasporto.

3. Come mostrato, aprire il tappo di scarico, iniettare 3,8 litri di olio idraulico ISO 46# il serbatoio, quindi chiudere il tappo di scarico.



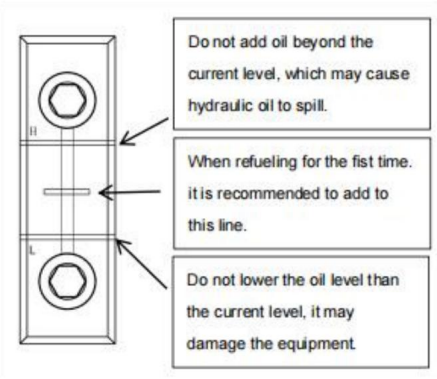

4. Due lunghi tubi idraulici collegano un'estremità del connettore femmina al unità di potenza.



Il connettore maschio si collega al connettore del tubo della piattaforma elevatrice.



Nota: per spostare la piattaforma di sollevamento in una posizione diversa, scollegare il lungo tubo idraulico dalla posizione del gruppo propulsore collegato e spostare il rispettivamente il gruppo propulsore e il telaio/tubo flessibile.

Machine Translated by Google

5. In base alle effettive esigenze di sollevamento, il modello esteso deve essere esteso. La piastra di estensione è fissata con due viti.



6. Fissare le due maniglie dietro la piattaforma di sollevamento.

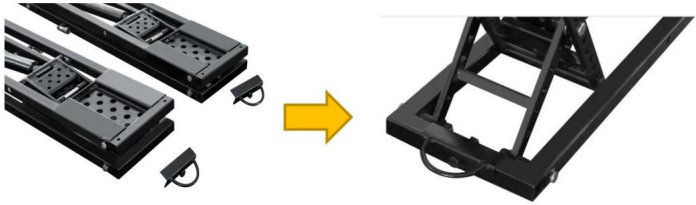

7. Fissare le due ruote nella parte anteriore della piattaforma elevatrice.

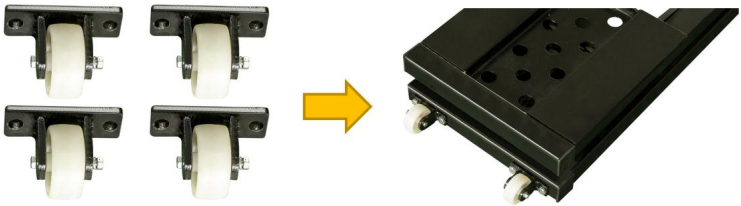

8. Diagramma del prodotto



Machine Translated by Google

Prima di utilizzare l'alimentatore, controllare la tensione consigliata sul misuratore dell'alimentatore.

Quando l'unità di potenza è accesa, è possibile iniziare a utilizzare la piattaforma di sollevamento su il pannello di controllo remoto.



9. Stazione di pompaggio

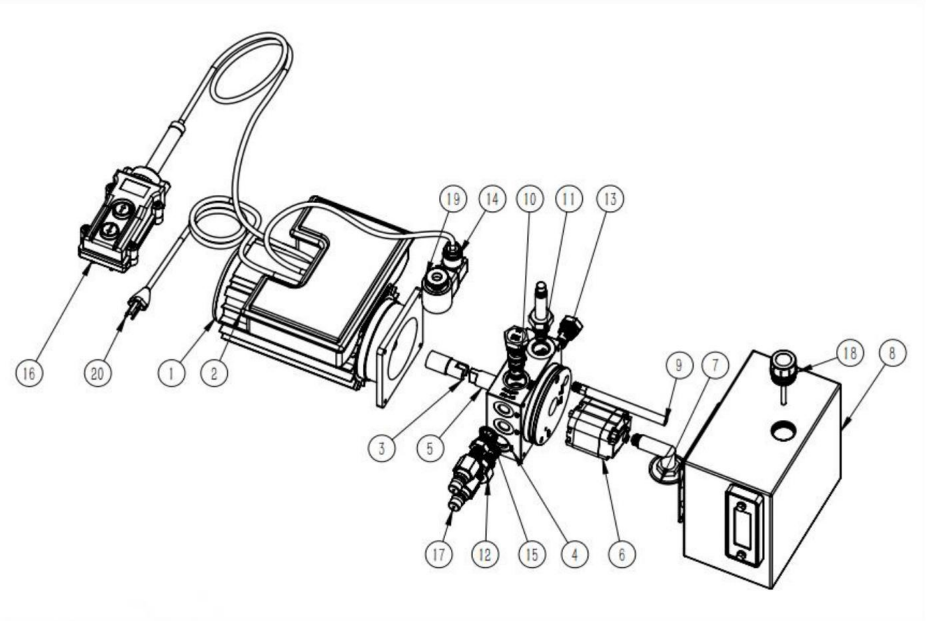

Machine Translated by Google

Elenco dei componenti:

NO.	Nome del pezzo di ricambio	Q.tà	N.	Nome pezzo di ricambio	Q.tà
1	Motore	1	11	Valvola di intercettazione dell'elettore	1
2	Scatola di controllo	1	12	scaricatore	1
3	Colonna di collegamento motore	1	13	Valvola a farfalla unidirezionale	1
4	Blocco valvola elevatore multifunzione	1	14	Valvola elettromagnetica	1
5	Albero di collegamento della pompa ad ingranaggi	1	15	Anello di tenuta	2
6	Pompa ad ingranaggi	1	16	Controllore via cavo	1
7	Tubo filtro aspirazione olio	1	17	Connettore rapido	2
8	Serbatoio del carburante	1	18	Tappo del serbatoio del carburante	1
9	Linea di ritorno dell'olio	1	19	Seta ritorta	1
10	Valvola di controllo del flusso	1	20	Tappo	1

Nota: per evitare il traboccamento del fluido idraulico, il tappo di scarico viene sigillato prima trasporto dell'unità di potenza.

Machine Translated by Google

Schema elettrico della pompa elettrica

Requisiti di alimentazione: 120 V, 60 Hz

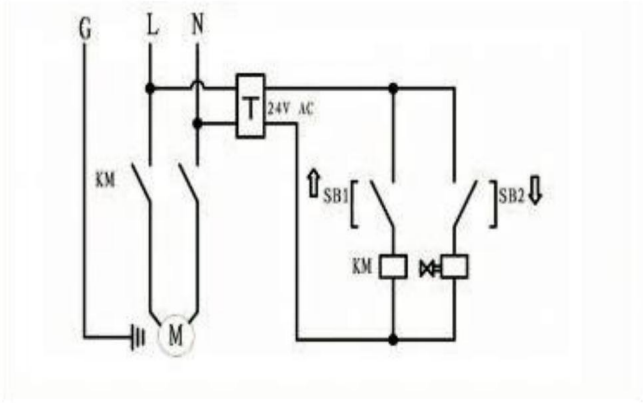

Operazione

1. Scarico dell'aria: in caso di assenza di carico, sollevare il telaio di sollevamento a 200-300 mm; ripetere più volte su e giù finché entrambi i lati non sono a filo. Può iniziare a essere utilizzato.

Nota: una posizione non corretta può causare instabilità del veicolo e può causare una caduta dalla piattaforma di sollevamento. Ciò può danneggiare il veicolo, danneggiare la semplice piattaforma di sollevamento e può mettere a repentaglio la sicurezza del personale.

2. **Sicurezza:** prima di utilizzare la piattaforma elevatrice per auto, controllare i seguenti elementi:

ÿ Controllare la piattaforma di

sollevamento: Controllare la piattaforma di sollevamento per eventuali parti perse, gravemente usurate o danneggiate. Assicurarsi che il blocco di sollevamento sia nel vassoio di ricezione. Non utilizzare il prodotto in caso di problemi; contattare un'agenzia di riparazione autorizzata o il proprio rivenditore

ÿ Controllare l'area:

Controllare eventuali ostacoli attorno alla piattaforma di sollevamento o qualsiasi cosa che possa influire sul sollevamento del veicolo. Se si trova un ostacolo, rimuoverlo. Durante l'attività, non lasciare che persone o animali si avvicinino alla piattaforma di sollevamento.

ÿ Controllare l'operatore:

Assicurarsi che chiunque utilizzi la piattaforma di sollevamento sia addestrato a utilizzarla, legga le etichette sul dispositivo e legga le istruzioni. Solo l'operatore deve essere vicino alla piattaforma di sollevamento durante il processo di funzionamento. ÿ Controllare la sicurezza:

assicurarsi che chiunque

cammini vicino alla piattaforma di sollevamento sia consapevole della sua presenza e adotti le misure di sicurezza appropriate. Quando si solleva la piattaforma, non lasciarla finché non

Machine Translated by Google

è in posizione bloccata. Abbassalo, non lasciarlo sollevare da terra. Non lasciare bambini o chiunque sia affetto da droghe o alcol operano. Non lavorare sotto veicoli elevati a meno che il cric del veicolo nominale non sia installato sotto il punto di sollevamento consigliato dalla fabbrica.

ÿ Controllare il veicolo:

Non sovraccaricarlo mai. Impedisci alle persone di entrare nel veicolo che vuoi sollevare. È necessario utilizzare il punto di sollevamento del veicolo consigliato dalla fabbrica. Non sollevare solo un lato, un angolo o un'estremità dell'auto.

Informazioni sul blocco mat:

Quando si solleva il veicolo con la parte superiore della piattaforma elevatrice, il veicolo non deve toccare il telaio del martinetto.

Dovrebbero invece contattare il blocco di sollevamento nel vassoio di ricezione che è facilmente sollevato.

Ogni piattaforma elevatrice è composta da quattro componenti di blocco di sollevamento piccoli e quattro grandi.

Utilizzare solo lo stesso blocco di sollevamento della stessa altezza contemporaneamente, non utilizzare blocco di sollevamento.

Nota: non sollevare il veicolo direttamente sul telaio e utilizzare il cuscinetto nella posizione di ricezione vassoio.

Sollevare il veicolo sul telaio può danneggiare il veicolo e/o la piattaforma elevatrice.

I due telai sono sempre posizionati il più parallelamente possibile entro i limiti della punto di sollevamento del veicolo e se sono troppo lontani dal parallelo, la stabilità del carico sarà essere influenzato.

Non guidare il veicolo sulla piattaforma elevatrice, poiché ciò danneggerebbe il prodotto.

Non sollevare il veicolo sul telaio della piattaforma, è necessario utilizzare il sollevatore.

Esistono due modi per individuare il telaio del martinetto di sollevamento:

1 Esterno in: Guidare il veicolo nella posizione desiderata e posizionare la piattaforma elevatrice su lati diversi all'esterno del veicolo e tra le ruote. Se la distanza tra le ruote non è sufficientemente lungo, girare il telaio per adattarlo alla lunghezza del telaio, spingendo un'estremità nella posizione corretta sotto il veicolo e poi l'altra estremità.
Infine, regolatevi nella posizione specificata.

ÿ Fare attenzione a non schiacciare il tubo idraulico.

2 Dentro e fuori: unire i telai sinistro e destro, guidare il veicolo sopra telaio e tirare ogni telaio nella posizione ideale sotto il veicolo in base al punto di supporto consigliato dalla fabbrica.

Machine Translated by Google

ÿ Assicurarsi di non schiacciare il tubo idraulico.

Nota: prima di installare il telaio della piattaforma elevatrice, assicurarsi che siano completamente abbassato e non ci sono ostacoli nell'area di lavoro.

Assicurati che la tua auto sia bilanciata davanti e dietro, altrimenti perderai la sua bilancia.

Per individuare il telaio del martinetto di sollevamento facile:

1. Identificare i metodi necessari per posizionare facilmente la struttura della piattaforma elevatrice.

2. Posizionare il blocco di sollevamento nel vassoio di ricezione.

Nota: non sollevare alcun carico solo sul telaio, utilizzare sempre il cuscinetto all'interno del vassoio di ricezione.

3. Spingere il carrello della piattaforma in posizione.

4. Se si utilizzano metodi interni, guidare il veicolo sopra il telaio.

5. Posizionare il cuscinetto nella posizione di sollevamento specificata dal produttore dell'automobile.

6. Regolare la posizione del tampone in base alle proprie esigenze.

Procedure operative:

1. Posizionare la piattaforma elevatrice su entrambi i lati della vettura, posizionare il cuscinetto di gomma sulla piattaforma.

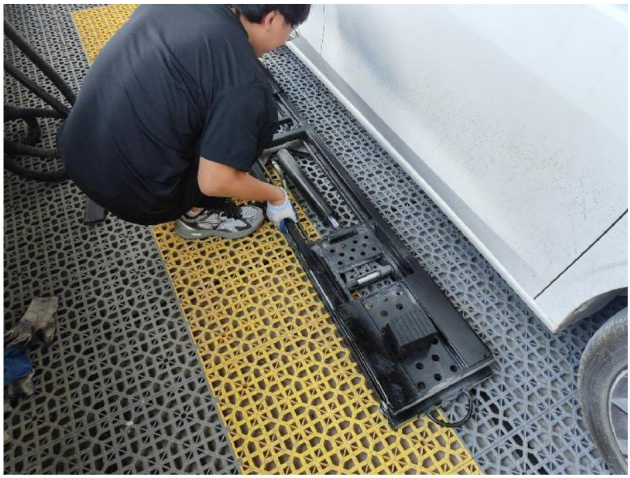

Machine Translated by Google

2. Spingere la piattaforma elevatrice sotto l'auto, regolare la posizione del sollevatore e dei cuscinetti in gomma.

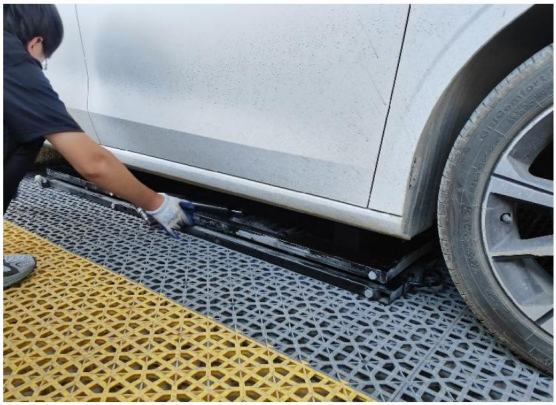

3. Il connettore di sollevamento è collegato a un'estremità del tubo flessibile idraulico, mentre l'altra estremità del tubo flessibile è collegata all'unità di potenza.



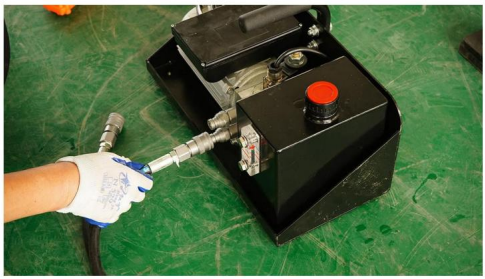

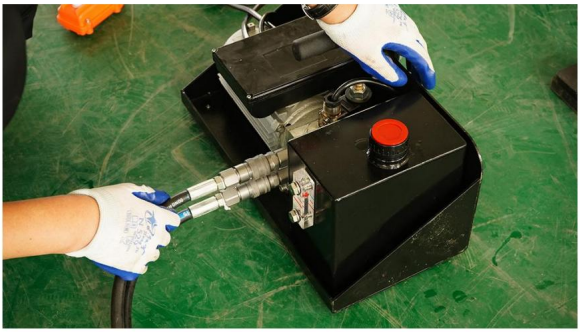

Machine Translated by Google

4.Collegare l'alimentazione.



5.Premere il pulsante di salita e l'ascensore salirà all'altezza massima; dopo aver raggiunto la più alto, è necessario premere il pulsante verso il basso, dopo che il blocco meccanico è bloccato, smettere di premere il pulsante.





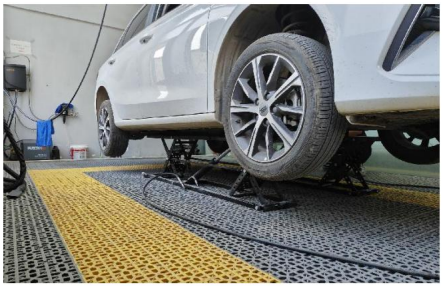

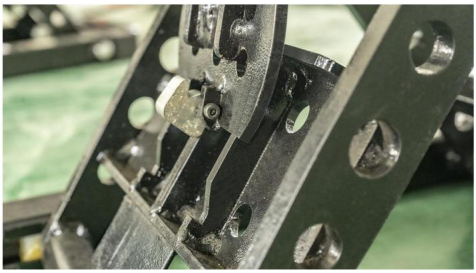

6. Quando l'elevatore è abbassato, premere prima il pulsante di salita, sbloccare i quattro blocchi di bloccaggio, quindi premere il pulsante di discesa per abbassare l'elevatore all'altezza più bassa.

Machine Translated by Google

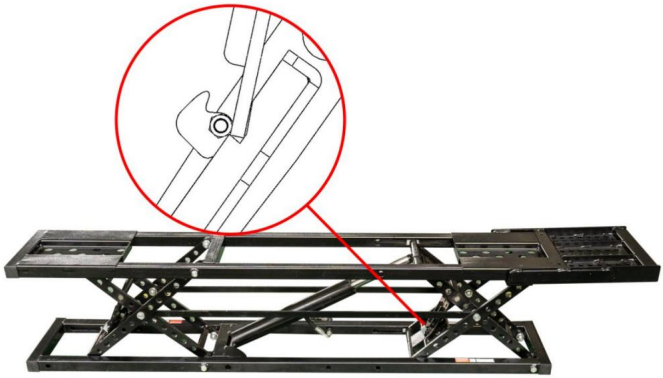



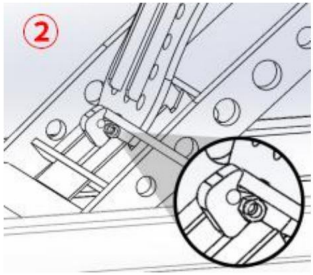

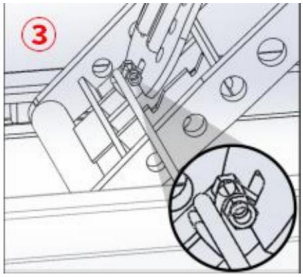





Machine Translated by Google

7. Prendi l'ascensore.

La semplice piattaforma elevatrice può iniziare a funzionare senza problemi.

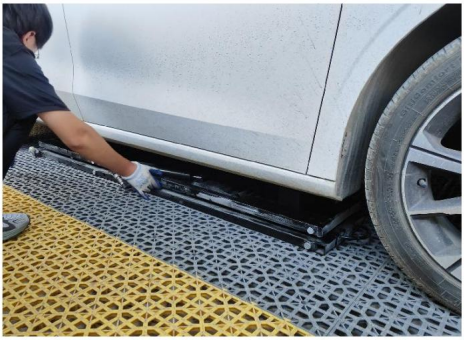



Nota: quando si utilizza il cric semplice, prestare attenzione a seguenti questioni:

Utilizzare sempre il supporto elevatore e non sollevare il peso direttamente sul telaio.

• I blocchi possono essere utilizzati solo per ricevere i vassoi.

• Controllare la piattaforma elevatrice semplice prima di ogni utilizzo.

Se si riscontrano danni o grave usura, non utilizzarlo.

• Quando il veicolo è sollevato, non scuotere il veicolo o spostare i pesi che possono causare uno spostamento di peso.

• Sollevare la piattaforma di sollevamento fino alla posizione di blocco superiore e agganciarla è il il modo più sicuro per sostenerlo.

• A meno che la piattaforma non sia a terra, non lasciare che il peso si sollevi.

• Tutti i connettori dei tubi flessibili devono essere correttamente fissati insieme prima di poter utilizzare il prodotto o applicare pressione.

• Non tentare di collegare o scollegare il tubo quando l'attrezzatura è carica o quando il sistema idraulico è sotto pressione.

Machine Translated by Google

• Mantenere i raccordi puliti e liberi.

• Adottare tutte le misure preventive efficaci per impedire che la polvere penetri nel sistema.

• Fare attenzione quando si utilizza il sigillante filettato o il nastro sigillante filettato quando installazione dei raccordi idraulici.

Se si utilizza il nastro, tagliare le estremità libere per evitare che il nastro entri nell' sistema idraulico.

Assicurarsi che nessun nastro sigillante filettato o sigillante filettato entri nell'impianto idraulico sistema.

Il nastro sigillante filettato o il sigillante filettato nell'olio idraulico possono influenzare il flusso di fluido e potrebbe causare un guasto del sistema.

• Tenere le mani lontane dall'olio idraulico e seguire le istruzioni del produttore del lubrificante istruzioni di sicurezza.

• Utilizzare dispositivi di protezione individuale (occhiali protettivi, guanti protettivi, indumenti da lavoro adatti, stivali di sicurezza, ecc.) durante l'uso del sistema idraulico.

• Se l'olio idraulico tocca gli occhi, entra nel sangue o viene ingerito, consultare un medico. immediatamente assistenza medica.

• Non tirare il cavo di alimentazione del telecomando o il cavo di alimentazione per spostare l'alimentazione alimentatore, altrimenti il cavo di alimentazione verrà danneggiato.

Prima dell'uso:

Controllare visivamente tutte le parti mobili per rilevare eventuali danni o usura eccessiva.

L'attrezzatura viene messa in funzione prima di riparare eventuali parti danneggiate o usurate.

Assicurarsi che il blocco di sicurezza sia in buone condizioni di funzionamento.

Se il blocco di sicurezza è danneggiato o eccessivamente usurato, non utilizzare la piattaforma elevatrice.

Controllare che il tavolo elevatore non sia danneggiato o eccessivamente usurato.

Se danneggiato o usurato, sostituirlo.

Controllare tutti i bulloni e i perni per verificarne il movimento completo e la corretta installazione.

Avvertimento

Non tentare di sollevare il veicolo finché non si è certi che la staffa di sollevamento sia nella posizione corretta posizione di sollevamento sotto il veicolo e c'è abbastanza spazio per operare in tutte le direzioni.

Machine Translated by Google

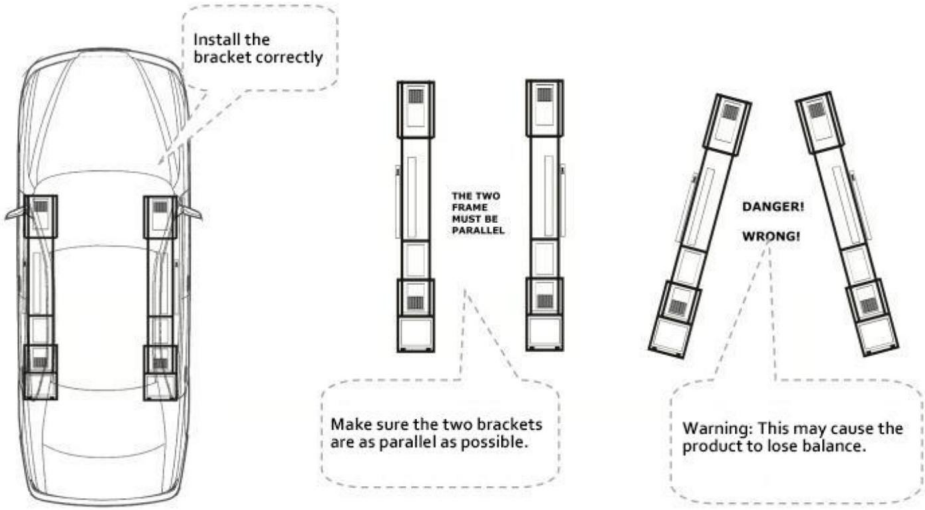

Salita:

1. Tenere premuto il telecomando. La piattaforma di sollevamento inizia a salire.

2. Appena prima che il telaio entri in contatto con l'auto, rilasciare il pulsante dell'interruttore e il la piattaforma smette di muoversi.

Controllare se il cuscinetto in gomma si trova nella posizione di sollevamento consigliata dalla fabbrica posizione sul veicolo.

Se necessario, regolare la piattaforma elevatrice per mantenerla in posizione (potrebbe essere necessario abbassarla un po' il veicolo per regolare la piattaforma elevatrice).

3. Dopo aver confermato che la posizione è corretta, premere il pulsante sul telecomando controllo e la semplice piattaforma elevatrice inizia a sollevarsi.

4. Verificare la stabilità del veicolo prima di continuare ad aggiornare la piattaforma.

Se il veicolo è instabile, premere il telecomando, riposizionare con attenzione il veicolo a terra e poi apportare le modifiche necessarie.

5. Quando la posizione di sollevamento della piattaforma supera la posizione di blocco, premere il pulsante di discesa pulsante del telecomando per arrestare la caduta quando la piattaforma viene abbassata a posizione bloccata.

6. Ispezione visiva per assicurarsi che entrambi i lati siano nella stessa posizione di bloccaggio.

Attenzione: prima di effettuare qualsiasi altra operazione (ad esempio avviare il lavoro sul veicolo o lasciando l'area), verificare visivamente che i due sollevatori siano bloccati congiuntamente e che tutti i cuscinetti siano a contatto con il punto di sollevamento raccomandato dalla fabbrica del veicolo.
Dopodiché è possibile utilizzare il veicolo.
Non lavorare sotto il veicolo elevato a meno che non sia installato il cric per veicoli omologato

Machine Translated by Google

il punto di sollevamento consigliato dalla fabbrica.

Abbandona la semplice piattaforma elevatrice:

Attenzione: quando si abbassa il telaio della piattaforma, assicurarsi che i blocchi e le serrature siano inseriti le loro rotaie.

Ad esempio, se vengono sbalzati di lato, potrebbero rimanere incastrati nella rotaia del binario, che potrebbe impedire la corretta discesa della piattaforma di sollevamento.

Gocciolare:

1. Premere e tenere premuto finché la piastra di bloccaggio non attraversa i denti di bloccaggio.

2. Come mostrato nel disegno, sollevare l'asta di bloccaggio sul telaio con un utensile, in modo che il il piano di contatto massimo del blocco di bloccaggio può entrare completamente in contatto con la pista sul blocco piatto.

3. Prestare attenzione all'osservazione e assicurarsi che le due estremità dell'attrezzatura cadere lentamente allo stesso tempo. Se si riscontra uno squilibrio, si prega di interrompere la caduta operazione immediatamente.

Nota: la piattaforma di sollevamento semplice consiglia di attendere alcuni secondi dopo il telaio terreni; ciò garantisce che la maggior quantità possibile di olio idraulico venga restituita al serbatoio.

4. Dopo che il telaio è completamente caduto, rimuovere la semplice piattaforma di sollevamento dal basso il veicolo.

5. Se è necessario spostare il veicolo.

Assicurarsi di non guidare il veicolo sopra il tubo idraulico.

Manutenzione mensile

ÿ Lubrificare tutti i giunti delle cerniere e verificare che non vi siano segni di usura eccessiva.

ÿ Controllare il livello dell'olio idraulico e rifornirlo tempestivamente.

ÿ Sostituire tutte le etichette di avvertenza e di sicurezza sulla piattaforma di sollevamento semplice.

ÿ Se non identificato o smarrito, contattare tempestivamente il produttore.

ÿ Nodi di lubrificazione

ÿ Il martinetto di sollevamento consiglia la lubrificazione con grasso giallo a base di litio (o simile) nodi.

Risoluzione dei problemi

Questa sezione descrive come risolvere i problemi più comuni.

Nota: se la piattaforma elevatrice non funziona correttamente, è necessario interromperne l'utilizzo finché il problema non verrà risolto.

Importante: tutti gli interventi di manutenzione devono essere eseguiti da personale qualificato.

Machine Translated by Google

Problema	Soluzione
Non riesco a sollevarlo.	Assicurarsi che il tubo idraulico non sia bloccato o perdite. Assicurarsi che ci sia abbastanza olio idraulico nel cisterna. Assicurarsi che l'alimentatore abbia la alimentazione elettrica adeguata. Scarico della pompa dell'olio.
Non può cadere.	Assicurarsi che ci sia un peso sul telaio.
La pompa non ha pressione.	Eseguire la manutenzione della pompa.
Bloccato nel punto più alto senza carico.	Richiede di spostare il peso verso il basso partendo da una posizione completamente sollevata. Riferimento all'assenza di carico in alto per assistenza.
Non può sollevarsi dal livello più basso punto.	La piattaforma elevatrice non può sollevarsi dal punto più basso punto, perché ha bisogno dello spazio per crescere insieme.
Inquinamento da olio idraulico.	Sostituirlo con l'olio idraulico specificato.
Il prodotto è anomalo.	Aggiungere il grasso lubrificante all'apposito nodo di lubrificazione.
Non utilizzare il telecomando scende anche lentamente.	Assicurarsi che il cric Easy Lift sia bloccato posizione (in caso contrario l'olio idraulico perderà lentamente, abbassando il telaio).
La pompa di benzina non può mantenere la pressione.	È possibile controllarli utilizzando gli strumenti standard per valvole. Non stringere troppo la bobina.
Le connessioni veloci diventano più difficili e più difficile da collegare.	Il sistema idraulico è sottoposto a una pressione crescente. Per evitare ciò, dopo che il telaio ha raggiunto il suolo, tenere premuto il pulsante di rilascio sul telecomando per pochi secondi per ottenere la massima quantità di fluido idraulico possibile possibile ritorno al serbatoio. Se l'accumulo di pressione è troppo elevato per consentire Per una connessione rapida, contattare il rivenditore.

Made in China

Machine Translated by Google

VEVOR®

TOUGH TOOLS, HALF PRICE

Supporto tecnico e certificato di garanzia elettronica www.vevor.com/support

Machine Translated by Google

VEVOR®

TOUGH TOOLS, HALF PRICE

Soporte técnico y certificado de garantía electrónica www.vevor.com/support

ELEVADORES PORTÁTILES

MODELO: JT-5000 / JT-7000

Seguimos comprometidos a brindarle herramientas a precios competitivos.
"Ahorre la mitad", "mitad de precio" o cualquier otra expresión similar que utilicemos solo representa una estimación del ahorro que podría obtener al comprar ciertas herramientas con nosotros en comparación con las principales marcas y no necesariamente significa que cubra todas las categorías de herramientas que ofrecemos. Le recordamos que, al realizar un pedido con nosotros, verifique cuidadosamente si realmente está ahorrando la mitad en comparación con las principales marcas.

Machine Translated by Google

VEVOR®
TOUGH TOOLS, HALF PRICE

ELEVADORES PORTÁTILES

MODELO: JT-5000 / JT-7000



¿NECESITA AYUDA? ¡CONTÁCTENOS!

¿Tiene preguntas sobre el producto? ¿Necesita asistencia técnica? No dude en ponerse en contacto con

nosotros: Asistencia técnica y certificado de garantía electrónica
www.vevor.com/support

Estas son las instrucciones originales, lea atentamente todas las instrucciones del manual antes de utilizar el producto. VEVOR se reserva una interpretación clara de nuestro manual de usuario. La apariencia del producto estará sujeta al producto que recibió. Perdónenos por no informarle nuevamente si hay actualizaciones de tecnología o software en nuestro producto.

Machine Translated by Google

MEDIDAS DE SEGURIDAD IMPORTANTES



ADVERTENCIA:

LEA, ESTUDIE Y ENTIENDA TODAS LAS ADVERTENCIAS Y
INSTRUCCIONES DE USO ANTES DEL USO. INCUMPLIMIENTO
SI SIGUE ESTAS INSTRUCCIONES PUEDE RESULTAR EN DAÑOS A LA PROPIEDAD.
DAÑOS Y/O LESIONES PERSONALES GRAVES.

Para evitar lesiones personales o daños a la propiedad, lea y observe todas las instrucciones de seguridad.
precauciones.

El fabricante no será responsable de lesiones o daños debidos a un uso inseguro y
uso incorrecto del producto o del sistema, o falta de mantenimiento.

La advertencia indica un peligro potencial que requiere tomar las medidas adecuadas para evitar daños personales.
lesión.

La nota indica que se tomó la acción correcta para evitar daños al equipo.
falla.

La plataforma elevadora simple deberá ser operada por operadores calificados, capacitados y
familiarizado con productos hidráulicos. La operación sin conocimientos profesionales puede
causar accidentes graves de seguridad o pérdidas personales y materiales.

El operador debe leer el manual de funcionamiento antes de utilizar el producto y
Coloque este manual cerca del producto. Este producto es portátil y fácil de levantar.
plataforma que solo puede utilizarse para elevar el tipo de coche correspondiente.

Se debe realizar una inspección visual antes de cada uso para detectar condiciones anormales.
como grietas en la soldadura, fugas, daños, piezas sueltas o faltantes.

Mantenga la distancia cuando el producto comience a funcionar.

Queda prohibido cualquier modificación del producto.

Levante los automóviles únicamente en la posición especificada por el fabricante del vehículo.

Antes de utilizarlo, especifique el peso del vehículo. Este producto está sujeto a sobrecarga.
Prohibido. La sobrecarga puede provocar graves accidentes de seguridad o daños personales y
pérdidas de propiedad.

Una plataforma elevadora simple es un equipo de elevación, no un equipo de soporte.
La carga debe ser siempre sostenida mecánicamente, no se debe estar en contacto con el suelo.
carga hidráulica bajo la obra.

Machine Translated by Google

No regule la válvula de alivio.

Evite utilizar cables de extensión que puedan sobrecalentarse.

Si debe usarlo, asegúrese de que el valor mínimo sea 14 AWG.

El producto se inspecciona minuciosamente al menos una vez al año.

Reemplace cualquier cable, manguera hidráulica, etiqueta o elemento dañado o muy desgastado.

etiquetas de advertencia.

No utilice este producto hasta que se reemplacen los elementos dañados o desgastados.

No coloque una carga desequilibrada o descentrada sobre el gato.

Una carga incorrecta puede provocar fallas en el equipo y posibles lesiones personales.

No trabaje debajo de un vehículo elevado sin apoyo previo con medios mecánicos.

apoyo u otros métodos apropiados.

Al levantar la carga se deberán tomar todas las precauciones para evitar el movimiento del vehículo.

Al utilizar el producto en la carretera, el tráfico puede provocar que los neumáticos ya estén elevados.

coche para sacudir.

Apague el motor y apriete el freno de mano. Lo mejor es utilizar la pastilla de freno.

Para evitar resbalones. Asegúrese de que no haya nadie en el vehículo antes de utilizarlo.

él.

No entre en el vehículo ni arranque el motor durante el proceso de elevación.

No toque la parte caliente, ya que podría provocar quemaduras.



Advertencias

Advertencia: No se puede utilizar con una fuente de alimentación de 50 Hz, ya que dañará el

Máquina. Debe utilizarse con una fuente de alimentación de 60 Hz.

Al operar el equipo hidráulico, utilice gafas de seguridad.

La superficie del piso debe estar seca y plana con una resistencia mínima a la compresión de

Presión de aire: 500 psi.

Tenga cuidado con los cables y mangueras hidráulicas y evite ser atropellado o

presionado por el coche.

Quítese todas las joyas cuando utilice este producto.

Las joyas suspendidas y las joyas de metal pueden quedar atrapadas en las piezas móviles.

Machine Translated by Google

Si el vehículo tiene riesgo de caerse de la plataforma, despeje el área en
avance.

Antes de acercarse a un vehículo elevado, asegúrese de que las cuatro barras de bloqueo estén en una posición correcta.
estado de caída natural.

No encienda el enchufe de reabastecimiento de combustible en el dispositivo de suministro de energía cuando el elevador esté en funcionamiento.
La plataforma comienza a funcionar.

No tire del cable del control remoto ni del cable de alimentación para mover la fuente de alimentación de CA.
dispositivo que dañará el cable de alimentación.

Comuníquese con un centro de servicio autorizado para obtener asistencia técnica hidráulica o reparación.
servicios.

El fabricante no tiene obligación de garantía por productos reparados, modificados o
dañado por personal no autorizado debido a mal uso, abuso, accidente, negligencia o manejo
inadecuado.

Consejos:

Tenga siempre cuidado de mantener el producto limpio.

Cuando no utilice el producto, devuelva todas las piezas a su estado original.

Utilice el equipo hidráulico a temperatura ambiente, no utilice
equipos a temperaturas superiores a 65 (150).

El sobrecalentamiento ablandará el sello y debilitará el material de la manguera, lo que provocará
Fugas u otros fallos del equipo.

No eleve el marco de la plataforma elevadora a una altura de expansión completa sin aumentar
¡la carga del vehículo!

Si está utilizando nuestro producto por primera vez, una forma sencilla de familiarizarse con él
La operación consiste en controlar el producto repetidamente hacia arriba y hacia abajo de la plataforma.
varias veces sin carga.

Pero asegúrate de no llevar tus productos a la parte superior cuando estén vacíos, en realidad solo
levantarlos a unos 200-300 mm por encima del suelo.

Si eleva completamente la plataforma a su altura máxima, es posible que su plataforma
atascarse.

No retire los neumáticos del vehículo y baje la plataforma al suelo.

Machine Translated by Google

La plataforma elevadora requiere espacio entre el suelo y el vehículo para generar la fuerza suficiente para levantar el vehículo, ya que no se puede levantar con plena carga desde una posición inicial completamente plana.

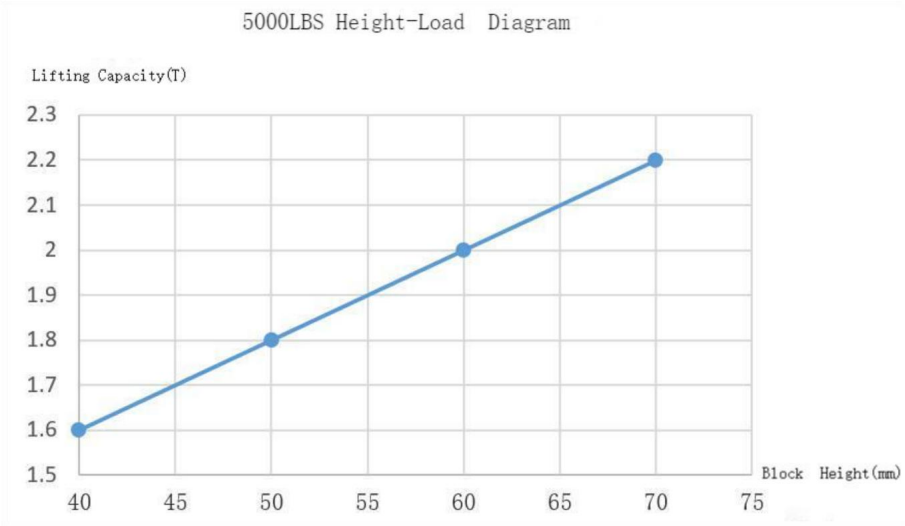

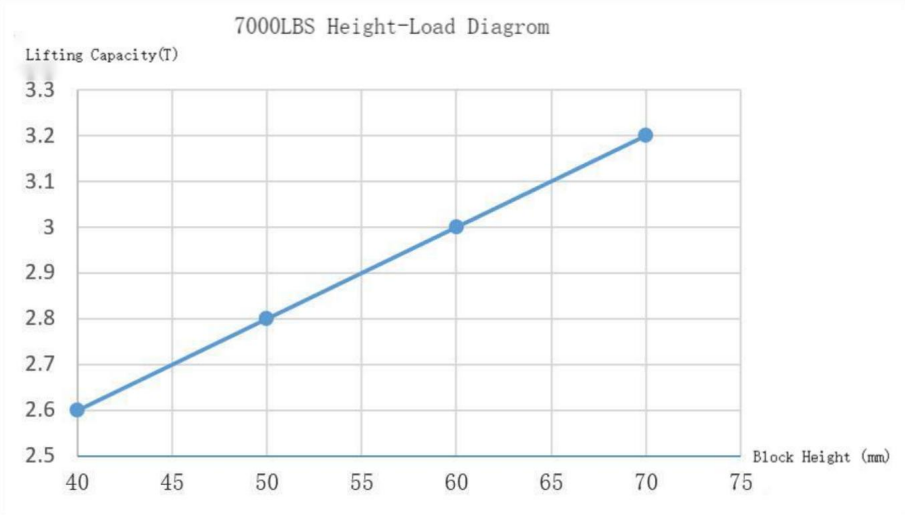

Machine Translated by Google

Presupuesto

Modelo	JT-5000	JT-7000
Carga máxima (lb/kg)	5000/2268	7000/3175
Potencia nominal	750 W	750 W
Voltaje nominal	CA 120 V/60 Hz	CA 120 V/60 Hz
Corriente nominal	6.25A	6.25A
Rango de elevación (pulgadas/mm)	5,12-18,5 / 130-470 (Junto con) 9.06-22.4 / 230-570 (Columna)	6,5-20 / 165-510 (Junto con) 10,24-22,4 / 230-570 (Columna)
Ambiente Temperatura	- 20 °C ~ 70 °C -4 °F - ~158 °F	- 20 °C ~ 70 °C -4 °F - ~158 °F

Asegúrese de leer este manual detenidamente antes de utilizar este producto.

Asegúrese de instalar, operar, mantener o simplemente levantar la plataforma de acuerdo con las manual, de lo contrario podría traer riesgos de seguridad, o incluso causar daños a la propiedad, daños al producto, lesiones o la muerte (en casos raros).

Solo el personal autorizado puede operar o reparar el producto, y cualquier persona no oficial Las modificaciones pueden provocar la pérdida de la garantía y aumentar el riesgo de lesiones o daños a la propiedad, así que asegúrese de leer y seguir las advertencias e instrucciones en la etiqueta del producto.

GUARDE ESTAS INSTRUCCIONES

Machine Translated by Google

Componentes

La plataforma elevadora de automóviles contiene los siguientes componentes:



No.	Descripción	Cantidad.		No.	Descripción	Cantidad.
	Soporte de elevación A	1			Rueda	4
	Soporte de elevación B	1		Soporte de extensión		2
	Estación de bombeo	1			Manijas	2
	Junto con	4		Tornillo M8*16mm		8
	Columna	4			Tornillo M10*55mm Lavadora 10 Tuerca M10	4
	Manguera larga	2				

Machine Translated by Google

Instalación

1. Abra la caja de madera y saque todos los componentes.

2. El tanque hidráulico no tiene aceite hidráulico durante el transporte.

3. Como se muestra, abra el tapón de escape, inyecte 3,8 litros de aceite hidráulico ISO 46# en el tanque y luego cierre el tapón de escape.



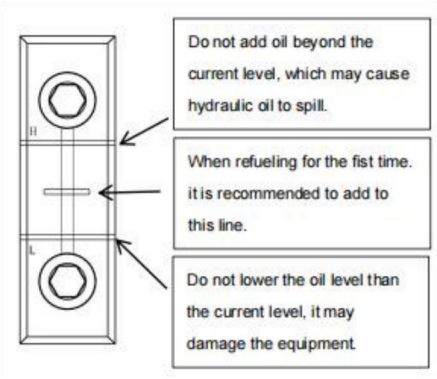

4. Dos mangueras hidráulicas largas conectan un extremo del conector hembra al unidad de potencia.



El conector macho se conecta al conector de tubo de la plataforma elevadora.



Nota: Para mover la plataforma elevadora a una posición diferente, desconecte el Manguera hidráulica larga desde la posición del tren de potencia conectado y mueva el tren de potencia y el bastidor/manguera, respectivamente.

Machine Translated by Google

5. Según las necesidades de elevación reales, el modelo extendido debe extenderse. La placa de extensión se fija con dos tornillos.



6. Fije las dos manijas detrás de la plataforma elevadora.

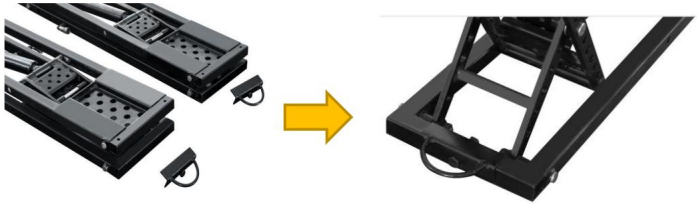

7. Fije las dos ruedas a la parte delantera de la plataforma elevadora.

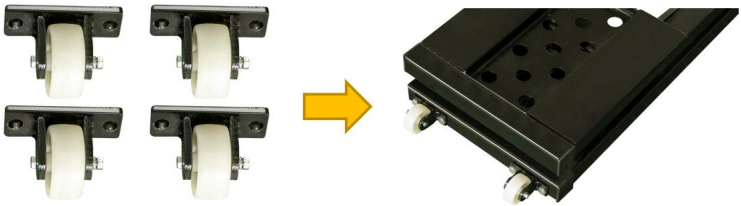

8. Diagrama del producto



Machine Translated by Google

Antes de utilizar la fuente de alimentación, verifique el voltaje recomendado en el medidor de la fuente de alimentación.

Cuando la unidad de potencia esté encendida, puede comenzar a utilizar la plataforma elevadora. La placa de control remoto.



9. Estación de bombeo

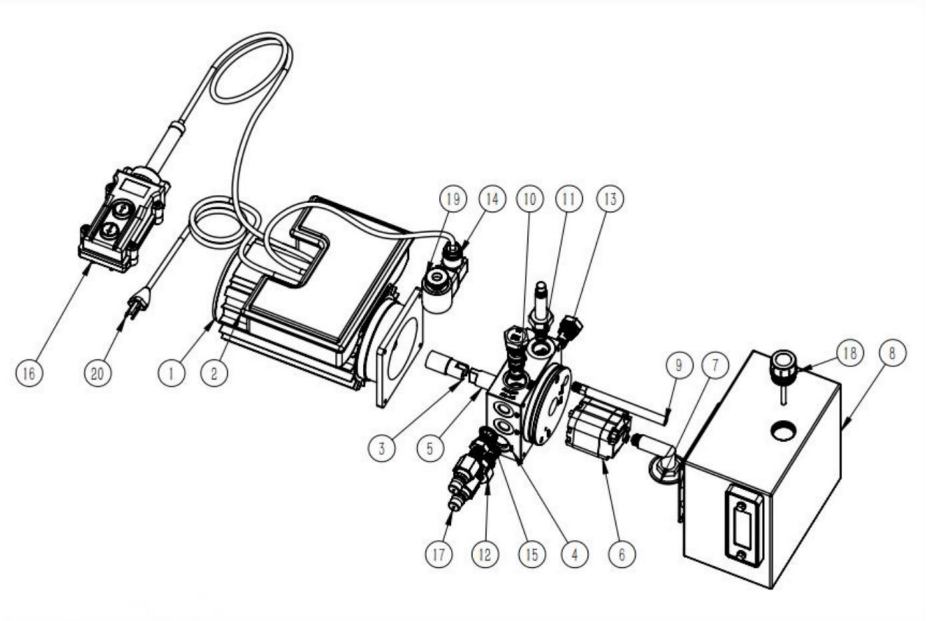

Machine Translated by Google

Lista de piezas:

NO.	Nombre de la pieza de repuesto	Cant.	N.º	Nombre de la pieza de repuesto	Cant.
1	Motor	1	11	Válvula de corte electromagnético	1
2	Caja de control	1	12	descargador	1
3	Columna de conexión del motor	1	13	Válvula de mariposa unidireccional	1
4	Bloque de válvulas de elevador multifunción	1	14	Válvula electromagnética	1
5	Eje de conexión de la bomba de engranajes	1	15	Anillo de sellado	2
6	Bomba de engranajes	1	16	Controlador de cable	1
7	Tubo de filtro de succión de aceite	1	17	Conector rápido	2
8	Tanque de combustible	1	18	Tapa del tanque de combustible	1
9	Línea de retorno de aceite	1	19	Seda retorcida	1
10	Válvula de control de flujo	1	20	Enchufar	1

Nota: Para evitar el desbordamiento del líquido hidráulico, el tapón de escape se sella antes

Transporte de la unidad de potencia.

Machine Translated by Google

Diagrama de cableado de la bomba eléctrica

Requisito de energía: 120 V, 60 Hz

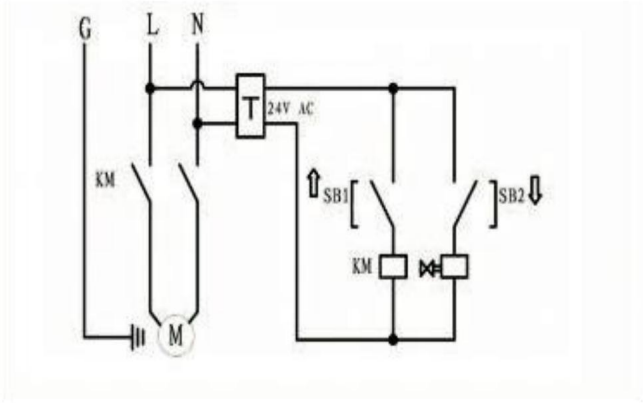

Operación

1. Descarga de aire: En caso de no tener carga, elevar el bastidor de elevación a 200-300 mm; repetir el movimiento hacia arriba y hacia abajo varias veces hasta que ambos lados queden al mismo nivel. Se puede empezar a utilizar.

Nota: La posición incorrecta puede provocar la inestabilidad del vehículo y provocar una caída desde la plataforma elevadora. Esto puede dañar el vehículo, la plataforma elevadora simple y la seguridad del personal.

2. Seguridad: Antes de utilizar la plataforma elevadora de automóviles, verifique los siguientes elementos:

Compruebe la plataforma elevadora:

Compruebe que la plataforma elevadora no tenga piezas perdidas, muy desgastadas o dañadas. Asegúrese de que el bloque elevador esté en la bandeja de recepción. No utilice el producto si tiene problemas; póngase en contacto con una agencia de reparación autorizada o con su distribuidor.

Verifique el área:

Verifique que no haya obstáculos alrededor de la plataforma elevadora ni nada que pueda afectar la elevación del vehículo. Si encuentra un obstáculo, retírelo. Durante la actividad, no permita que personas o animales se acerquen a la plataforma elevadora.

Verifique el operador:

Asegúrese de que todas las personas que operen la plataforma elevadora estén capacitadas para usarla, lean las etiquetas del dispositivo y las instrucciones. Solo el operador debe estar cerca de la plataforma elevadora durante el proceso de operación. Verifique la seguridad: Asegúrese de que todas

las personas que caminan

cerca de la plataforma elevadora sean conscientes de su presencia y tomen las medidas de seguridad adecuadas. Al levantar la plataforma, no la abandone hasta que se haya completado el proceso de operación.

Machine Translated by Google

está en la posición bloqueada. Bájelo, no deje que se levante del suelo. No deje que
No trabajen niños ni ninguna persona bajo los efectos de drogas o alcohol.
vehículos elevados a menos que el gato del vehículo clasificado esté instalado debajo del punto de elevación
recomendado por la fábrica.

Verifique el vehículo:

Nunca lo sobrecargue. Evite que personas entren al vehículo que desea levantar.
Debe utilizar el punto de elevación del vehículo recomendado por la fábrica. No levante únicamente
un lado, esquina o extremo del coche.

Acerca del bloque de tapete:

Al levantar el vehículo con la parte superior de la plataforma elevadora, el vehículo no debe
Toque el marco del gato.

En su lugar, deben ponerse en contacto con el bloque de elevación en la bandeja de recepción que se encuentra fácilmente
levantado.

Cada plataforma elevadora incluye cuatro componentes de bloque elevador pequeños y cuatro grandes.

Utilice únicamente el mismo bloque de elevación de la misma altura al mismo tiempo, no utilice el
bloque de elevación.

Nota: No levante el vehículo directamente sobre el bastidor y utilice la almohadilla en la zona de recepción.
bandeja.

Elevar el vehículo sobre el bastidor puede dañar el vehículo y/o la plataforma elevadora.

Los dos marcos se colocan siempre lo más paralelos posible dentro de los límites de la
punto de elevación del vehículo, y si están demasiado lejos del paralelo, la estabilidad de la carga se verá afectada.
ser afectado

No conduzca el vehículo sobre la plataforma elevadora, ya que dañaría el producto.

No levante el vehículo sobre el marco de la plataforma, debe utilizar el elevador.

Hay dos formas de localizar el marco de su gato elevador:

1 Entrada externa: Conduzca el vehículo hasta la posición deseada y coloque la plataforma elevadora
en diferentes lados fuera del vehículo y entre las ruedas. Si la distancia
entre las ruedas no es lo suficientemente largo, gire el marco para que se ajuste a la longitud del marco, empujando
un extremo a la posición correcta debajo del vehículo y luego el otro extremo.
Por último, ajústelo a la ubicación especificada.

Asegúrese de no aplastar la manguera hidráulica.

2 De adentro hacia afuera: junte los marcos izquierdo y derecho, conduzca el vehículo sobre el
marco y tire de cada marco a la posición ideal debajo del vehículo de acuerdo con las
Punto de soporte recomendado de fábrica.

Machine Translated by Google

Asegúrese de no aplastar la manguera hidráulica.

Nota: Antes de instalar el marco de la plataforma elevadora, asegúrese de que esté completamente bajado y no hay obstáculos en el área de trabajo.

Asegúrese de que su automóvil esté equilibrado por delante y por detrás; de lo contrario, perderá su equilibrio. balance.

Para ubicar el marco del gato de elevación fácil:

1. Identifique los métodos necesarios para ubicar el marco de su plataforma elevadora fácil.

2. Coloque el bloque elevador en la bandeja de recepción.

Nota: No levante ninguna carga solo sobre el marco, utilice siempre la almohadilla dentro del Bandeja de recepción.

3. Empuje el carro plataforma hasta colocarlo en su lugar.

4. Si utiliza métodos internos, conduzca el vehículo sobre el bastidor.

5. Coloque la almohadilla debajo de la posición de elevación especificada por el fabricante del automóvil.

6. Ajuste la posición de la almohadilla para que encaje.

Procedimientos de operación:

1. Coloque la plataforma elevadora a ambos lados del automóvil y coloque la almohadilla de goma en la plataforma.

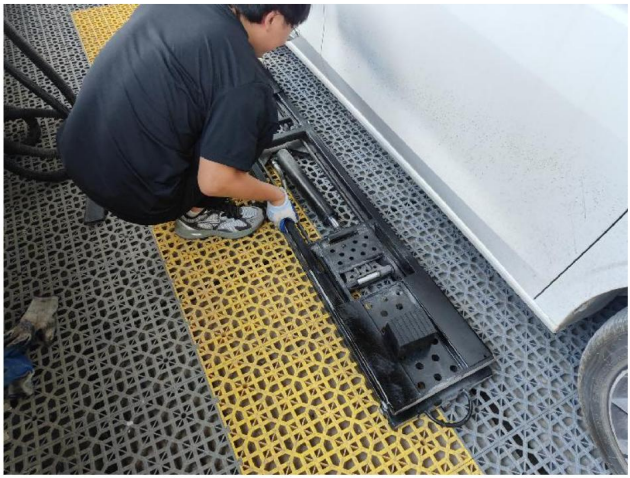

Machine Translated by Google

2. Empuje la plataforma elevadora debajo del automóvil, ajuste la posición del elevador y las almohadillas de goma.

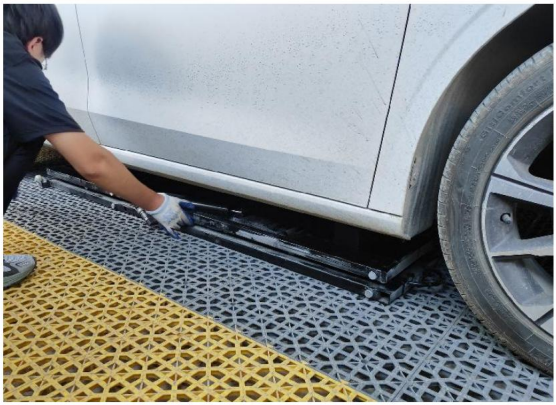

3. El conector de elevación está conectado a un extremo de la manguera hidráulica y el otro extremo de la manguera está conectado a la unidad de potencia.



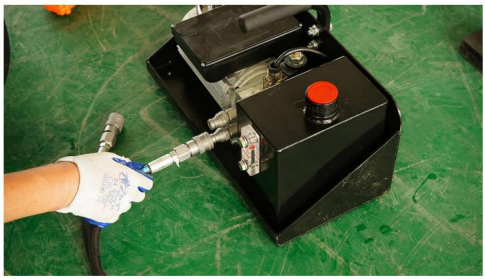

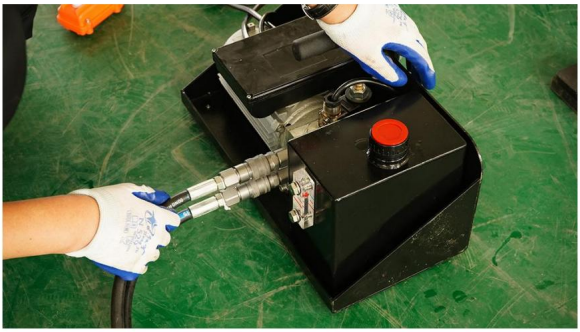

Machine Translated by Google

4.Conecte la fuente de alimentación.



5. Presione el botón hacia arriba y el elevador se elevará a la altura más alta; después de alcanzar la lo más alto, debe presionar el botón hacia abajo, después de que el bloqueo mecánico esté bloqueado, deje de presionar el botón.





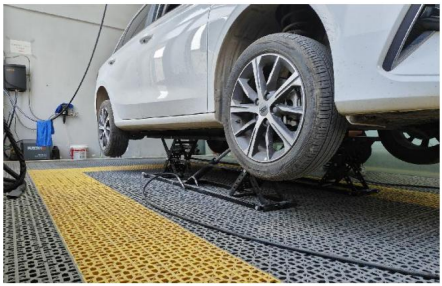

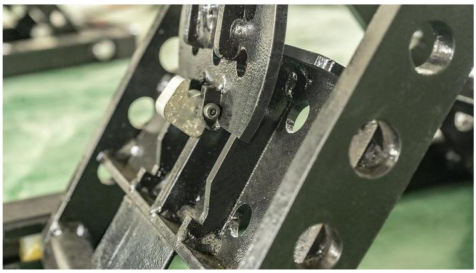

6. Cuando el elevador baje, primero presione el botón hacia arriba, desbloquee los cuatro bloques de bloqueo y luego presione el botón hacia abajo para bajar el elevador a la altura más baja.

Machine Translated by Google

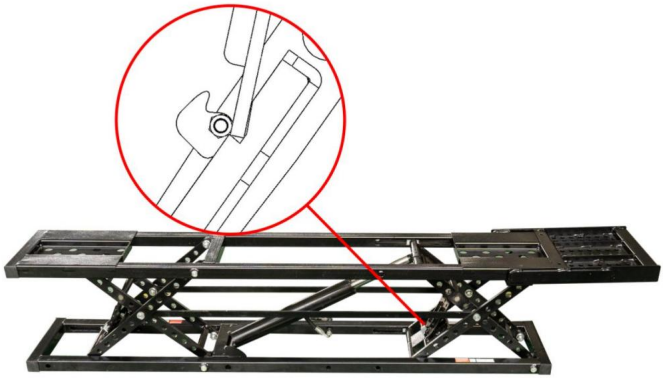



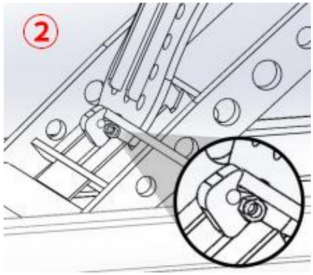

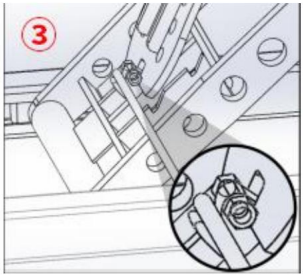





Machine Translated by Google

7.Tome el ascensor para salir.

La sencilla plataforma elevadora puede comenzar a trabajar sin problemas.

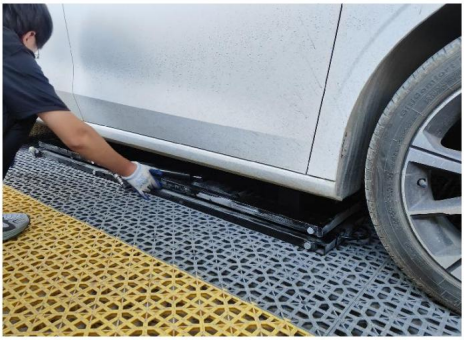



Nota: Al operar el gato elevador simple, preste atención a las siguientes asuntos:

Utilice siempre la almohadilla elevadora y no levante el peso directamente sobre el marco.

• Los bloques sólo se pueden utilizar para bandejas receptoras.

• Revise su plataforma elevadora simple antes de cada uso.

Si encuentra algún daño o desgaste severo, no lo utilice.

• Cuando el vehículo esté elevado, no lo sacuda ni mueva los pesos que puedan provocar un cambio de peso.

• Elevar la plataforma elevadora hasta la posición de bloqueo superior y acoplarla es el La forma más segura de apoyarlo.

• A menos que su plataforma esté en el suelo, no deje que el peso se eleve.

• Todos los conectores de manguera deben estar correctamente fijados entre sí antes de poder utilizar el producto o aplicar presión.

• No intente conectar o desconectar la manguera cuando el equipo esté cargado. o cuando el sistema hidráulico está bajo presión.

Machine Translated by Google

• Mantenga las uniones limpias y libres.

• Tome todas las medidas preventivas efectivas para evitar que entre polvo en el sistema.

• Tenga cuidado al utilizar el sellador roscado o la cinta de sellado roscado cuando
Instalación de los accesorios hidráulicos.

Si usa cinta, corte los extremos sueltos para evitar que la cinta entre en el
Sistema hidráulico.

Asegúrese de que no entre cinta de sellado roscada ni sellador roscado en el sistema hidráulico.
sistema.

La cinta de sellado roscada o el sellador roscado en aceite hidráulico pueden afectar el flujo de
líquido y puede provocar una falla del sistema.

• Mantenga sus manos alejadas del aceite hidráulico y siga las instrucciones del fabricante del lubricante.
Instrucciones de seguridad.

• Utilice equipo de protección (gafas, guantes protectores, ropa de trabajo adecuada, botas de seguridad, etc.) al
operar el sistema hidráulico.

• Si el aceite hidráulico toca los ojos, entra en la sangre o se ingiere, busque atención médica.
atención médica inmediata.

• No tire del cable de alimentación del control remoto ni del cable de alimentación para mover el aparato.
unidad de suministro, de lo contrario el cable de alimentación se dañará.

Antes de usar:

Inspeccione todas las piezas móviles para detectar daños o desgaste excesivo.

El equipo se pone en funcionamiento antes de reparar cualquier pieza dañada o desgastada.

Asegúrese de que el bloqueo de seguridad esté en buenas condiciones de funcionamiento.

Si el bloqueo de seguridad está dañado o excesivamente desgastado, no utilice la plataforma elevadora.

Compruebe que la mesa elevadora no presente daños ni desgaste excesivo.

Si está dañado o desgastado, reemplácelo.

Verifique todos los pernos y pasadores para verificar el movimiento total y la instalación correcta.

Advertencia

No intente levantar el vehículo hasta confirmar que el soporte de elevación esté en la posición correcta.
La posición del elevador se encuentra debajo del vehículo y hay suficiente espacio para operar en todas las direcciones.

Machine Translated by Google

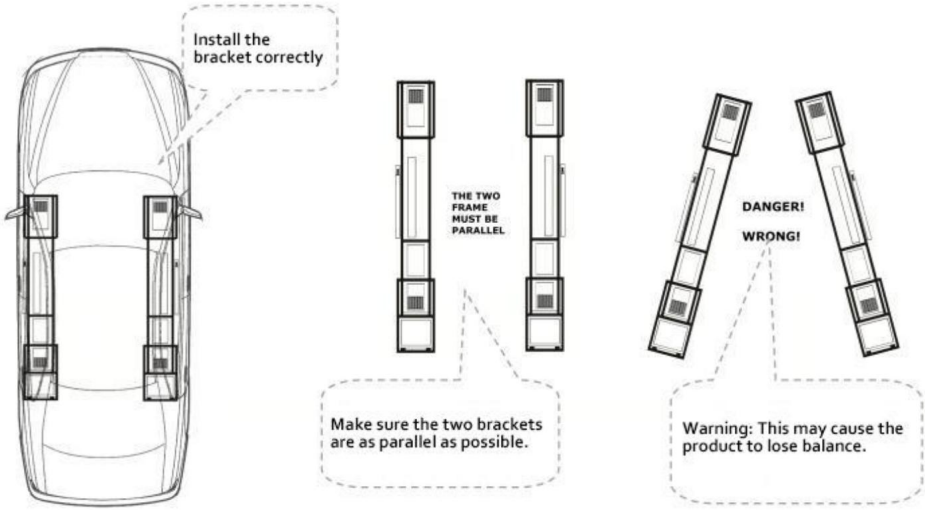

Elevar:

1. Mantenga presionado el control remoto. La plataforma elevadora comenzará a elevarse.

2. Justo antes de que el marco entre en contacto con el automóvil, suelte el botón del interruptor y el La plataforma deja de moverse.

Compruebe si la almohadilla de goma se encuentra en el nivel de elevación recomendado de fábrica. posición en el vehículo.

Si es necesario, ajuste la plataforma elevadora para mantenerla en su lugar (es posible que tenga que bajarla). vehículo un poco para ajustar la plataforma elevadora).

3. Después de confirmar que la posición es correcta, presione el botón en el control remoto. control, y la sencilla plataforma elevadora comienza a elevarse.

4. Verifique que el vehículo esté estable antes de continuar actualizando la plataforma.

Si el vehículo está inestable, presione el control remoto y coloque el vehículo con cuidado hacia atrás. al suelo y luego realizar los ajustes necesarios.

5. Cuando la posición de elevación de la plataforma exceda la posición bloqueada, presione el botón de caída. Botón del control remoto para detener la caída cuando la plataforma se baja a la Posición bloqueada.

6. Inspección visual para garantizar que ambos lados estén en la misma posición de bloqueo.

Advertencia: Antes de realizar cualquier otra cosa (como arrancar el vehículo, trabajar o Al salir del área), verifique visualmente que los dos elevadores estén bloqueados conjuntamente y que todas las almohadillas están en contacto con el punto de elevación recomendado por la fábrica del vehículo.
Después de esto, ya podrás operar el vehículo.
No trabaje debajo de un vehículo elevado a menos que esté instalado el gato para vehículo con la clasificación adecuada.

Machine Translated by Google

el punto de elevación recomendado por la fábrica.

Deje caer la plataforma elevadora simple:

Advertencia: Al bajar el marco de la plataforma, asegúrese de que los seguros y las trabas estén activados.
sus rieles.

Por ejemplo, si son golpeados hacia un lado, pueden quedar atrapados en el riel de la
pista, lo que puede provocar que la plataforma de elevación fácil no descienda correctamente.

Gota:

1. Presione y mantenga presionado hasta que la placa de bloqueo cruce los dientes de bloqueo.

2. Como se muestra en el dibujo, levante la varilla de bloqueo en el marco con una herramienta, de modo que
El plano de contacto máximo del bloque de bloqueo puede entrar en contacto completamente con la pista en la cerradura.
lámina.

3. Preste atención a la observación y asegúrese de que los dos extremos del equipo
Baje lentamente al mismo tiempo. Si encuentra algún desequilibrio, detenga la caída.
Operación inmediata.

Nota: La plataforma elevadora simple recomienda bajar unos segundos después del marco.
tierras; esto garantiza que la mayor cantidad posible de aceite hidráulico regrese al tanque.

4. Después de que el marco caiga por completo, retire la plataforma de elevación simple desde abajo.
el vehículo.

5. Si necesita mover el vehículo.

Asegúrese de no conducir el vehículo sobre la manguera hidráulica.

Mantenimiento mensual

Lubrique todas las uniones de las bisagras y verifique que no haya desgaste excesivo.

Verifique el nivel de aceite hidráulico y suminístrelo a tiempo.

Reemplace todas las advertencias y etiquetas relacionadas con la seguridad en la plataforma elevadora simple.

Si no está identificado o se pierde, comuníquese con el fabricante a tiempo.

Nodos de lubricación

El gato elevador recomienda lubricación con grasa amarilla a base de litio (o similar)
nodos.

Solución de problemas

En esta sección se describe cómo solucionar problemas propensos a aparecer.

Nota: Si su plataforma elevadora no funciona correctamente, deberá dejar de usarla hasta que se solucione.

Importante: Todos los trabajos de mantenimiento deben ser realizados por personal cualificado.

Machine Translated by Google

Problema	Solución
No se puede levantar.	Asegúrese de que la manguera hidráulica no esté sujetada ni Fuga. Asegúrese de que haya suficiente aceite hidráulico en el tanque. Asegúrese de que la fuente de alimentación tenga la fuente de alimentación adecuada. Escape de la bomba de aceite.
No se puede dejar caer.	Asegúrese de que haya un peso en el marco.
La bomba no tiene presión. Realice el mantenimiento de la bomba.	
Atascado en el punto más alto Sin carga.	Requiere bajar el peso desde una posición completamente elevada. Referencia sin carga en la parte superior para ayuda.
No se puede elevarse desde lo más bajo punto.	La plataforma elevadora no puede elevarse desde el nivel más bajo. punto, porque necesita el espacio para levantarse juntos.
Contaminación del aceite hidráulico.	Reemplácelo con el aceite hidráulico especificado.
El producto es anormal.	Agregue la grasa lubricante al nivel designado. nodo de lubricación.
No usar el control remoto También baja lentamente (bajando el marco).	Asegúrese de que el gato de elevación fácil esté bloqueado. posición (de lo contrario, el aceite hidráulico se filtrará lentamente,
La bomba de gasolina no puede Mantener la presión.	Puedes comprobarlos utilizando herramientas de válvulas estándar. No apriete demasiado el carrete.
Las conexiones rápidas se vuelven más difíciles y más difícil de conectar.	El sistema hidráulico está bajo presión creciente. Para evitar esto, después de que el marco llegue al suelo, mantenga presionado el botón de caída en el control remoto durante unos segundos para obtener la mayor cantidad de líquido hidráulico posible posible volver al tanque. Si la acumulación de presión es demasiado alta para permitir Conexión rápida, póngase en contacto con el distribuidor.

Hecho en china

Machine Translated by Google

VEVOR®

TOUGH TOOLS, HALF PRICE

Soporte técnico y certificado de garantía
electrónica www.vevor.com/support

Machine Translated by Google

VEVOR®

TOUGH TOOLS, HALF PRICE

Wsparcie techniczne i certyfikat gwarancji elektronicznej www.vevor.com/support

PODNOŚNIKI PRZENOŚNE

MODEL: JT-5000 / JT-7000

Nadal staramy się oferować Państwu narzędzia w konkurencyjnych cenach. „Oszczędź połowę”, „Połowa ceny” lub inne podobne wyrażenia używane przez nas stanowią jedynie szacunkowe oszczędności, jakie możesz uzyskać, kupując u nas określone narzędzia w porównaniu z głównymi markami i niekoniecznie oznaczają one objęcie wszystkich kategorii narzędzi oferowanych przez nas. Uprzejmie przypominamy, aby dokładnie sprawdzić, czy składając u nas zamówienie faktycznie oszczędzasz połowę w porównaniu z głównymi markami.

Machine Translated by Google

VEVOR®
TOUGH TOOLS, HALF PRICE

PODNOŚNIKI PRZENOŚNE

MODEL: JT-5000 / JT-7000



POTRZEBUJESZ POMOCY? SKONTAKTUJ SIĘ Z NAMI!

Masz pytania dotyczące produktu? Potrzebujesz wsparcia technicznego? Skontaktuj się z nami: Wsparcie techniczne i certyfikat E-Gwarancji www.vevor.com/support

To jest oryginalna instrukcja, przed użyciem należy uważnie przeczytać wszystkie instrukcje. VEVOR zastrzega sobie jasną interpretację naszej instrukcji obsługi. Wygląd produktu będzie zależał od produktu, który otrzymałeś. Prosimy o wybaczenie, że nie poinformujemy Cię ponownie, jeśli w naszym produkcie pojawią się jakiekolwiek aktualizacje technologiczne lub oprogramowania.

Machine Translated by Google

WAŻNE ZABEZPIECZENIA



OSTRZEŻENIE:

PRZECZYTAJ, PRZECZYTAJ I ZROZUM WSZYSTKIE OSTRZEŻENIA I INSTRUKCJA OBSŁUGI PRZED UŻYCIEM. NIEZGODNOŚĆ PRZESTRZEGANIE TYCH INSTRUKCJI MOŻE SKUTKOWAĆ SZKODĄ USZKODZENIA I/LUB POWAŻNE OBRAŻENIA CIAŁA.

Aby uniknąć obrażeń ciała lub uszkodzenia mienia, należy zapoznać się ze wszystkimi zasadami bezpieczeństwa i ich przestrzegać. środki ostrożności.

Producent nie ponosi odpowiedzialności za obrażenia lub szkody powstałe w wyniku niebezpiecznego i nieprawidłowego użytkowania produktu lub systemu bądź braku konserwacji.

Ostrzeżenie wskazuje na potencjalne zagrożenie, w związku z czym należy podjąć odpowiednie działania w celu uniknięcia zagrożenia osobistego. obrażenia.

W notatce wskazano, że podjęto właściwe działania w celu zapobieżenia uszkodzeniu sprzętu. awaria.

Prostą platformę podnoszącą powinni obsługiwać wykwalifikowani operatorzy, przeszkoleni i znający się na produktach hydraulicznych. Obsługa bez fachowej wiedzy może spowodować poważne wypadki lub straty osobowe i materialne.

Operator powinien przeczytać instrukcję obsługi przed użyciem produktu i umieść tę instrukcję w pobliżu produktu. Produkt ten jest przenośnym i prostym w podnoszeniu urządzeniem. platforma, która może być używana wyłącznie do podnoszenia odpowiedniego typu samochodu.

Przed każdym użyciem należy przeprowadzić kontrolę wizualną w celu wykrycia nieprawidłowych warunków takie jak pęknięcia spawalnicze, przecieki, uszkodzenia, luźne lub brakujące części.

Zachowaj dystans, gdy produkt zacznie działać.

Zabrania się dokonywania jakichkolwiek zmian w produkcie.

Podnoś samochód tylko w pozycji określonej przez producenta samochodu.

Przed użyciem należy określić wagę samochodu. To przeciążenie produktu jest zabronione. Przeciążenie może spowodować poważne wypadki lub obrażenia ciała. straty majątkowe.

Prosta platforma podnosząca to sprzęt podnoszący, a nie sprzęt podtrzymujący. Po ładunek wzrasta lub spada, zawsze musi być trzymany mechanicznie. Proszę nie znajdować się w obciążenie hydrauliczne pod pracą.

Machine Translated by Google

Nie reguluj zaworu bezpieczeństwa.

Unikaj stosowania przedłużaczy, ponieważ mogą się one przegrzewać.

Jeśli musisz go użyć, upewnij się, że minimalna wartość wynosi 14 AWG.

Produkt jest dokładnie sprawdzany co najmniej raz w roku.

Wymień każdy uszkodzony lub mocno zużyty kabel, wąż hydrauliczny, etykiety lub etykiety ostrzegawcze.

Nie używaj tego produktu, dopóki uszkodzone lub zużyte elementy nie zostaną wymienione.

Nie umieszczaj na podnośniku ładunku, który jest nierównomiernie rozłożony lub nie jest umieszczony centralnie.

Nieprawidłowy ładunek może spowodować awarię sprzętu i ewentualne obrażenia ciała.

Nie należy pracować pod podniesionym pojazdem bez wcześniejszego wsparcia mechanicznego. wsparcia lub innych odpowiednich metod.

Podczas podnoszenia ładunku należy zachować wszelkie środki ostrożności, aby zapobiec ruchowi pojazdu.

Podczas korzystania z produktu na drodze ruch uliczny może powodować już podniesione samochód do potrząsania.

Wyłącz silnik i mocno zaciągnij hamulec ręczny. Najlepiej użyć klocków hamulcowych aby zapobiec poślizgowi. Przed użyciem upewnij się, że w pojeździe nie ma nikogo To.

Nie wchodź do samochodu i nie uruchamiaj silnika podczas podnoszenia.

Nie dotykaj gorących części, ponieważ może to spowodować oparzenia.



Ostrzeżenia

Ostrzeżenie: Nie należy używać urządzenia z zasilaniem 50 Hz, ponieważ może to spowodować uszkodzenie Maszyna. Musi być używana z zasilaniem 60Hz.

Podczas obsługi urządzeń hydraulicznych należy nosić okulary ochronne.

Powierzchnia podłogi musi być sucha i płaska, a jej wytrzymałość na ściskanie musi wynosić co najmniej 500 psi.

Uważaj na kable i przewody hydrauliczne, unikaj potrącenia lub wypadku. naciskany przez samochód.

Przed użyciem produktu należy zdjąć wszelką biżuterię.

Biżuteria zawieszona i metalowa może utknąć w ruchomych częściach.

Machine Translated by Google

Jeżeli istnieje ryzyko upadku pojazdu z platformy, należy usunąć pojazd z obszaru, w którym znajduje się osiągnięcie.

Przed podejściem do podniesionego pojazdu upewnij się, że wszystkie cztery drążki blokujące są w naturalny stan opadania.

Nie włączaj wtyczki do tankowania w urządzeniu zasilającym podczas podnoszenia. platforma zaczyna działać.

Nie ciągnij za przewód pilota ani przewód zasilający, aby przesunąć zasilacz prądu przemiennego. urządzenia, gdyż może to spowodować uszkodzenie przewodu zasilającego.

Skontaktuj się z autoryzowanym serwisem w celu uzyskania pomocy technicznej lub naprawy układu hydraulicznego usługi.

Producent nie ponosi odpowiedzialności gwarancyjnej za produkty naprawiane, modyfikowane lub uszkodzone przez osoby nieupoważnione na skutek niewłaściwego użycia, nadużycia, wypadku, zaniedbania lub niewłaściwej obsługi.

Porady:

Zawsze dbaj o czystość produktu.

W przypadku nieużywania produktu należy przywrócić wszystkie części do stanu pierwotnego.

Prosimy używać sprzętu hydraulicznego w temperaturze pokojowej, nie używać sprzętu hydraulicznego sprzęt o temperaturze powyżej 65℃ (150℉).

Przegrzanie spowoduje zmiękczenie uszczelki i osłabienie materiału węża, co spowoduje wyciek oleju. wycieki lub inne awarie sprzętu.

Nie należy podnosić ramy platformy podnośnika do pełnej wysokości bez zwiększenia ładunek pojazdu!

Jeśli korzystasz z naszego produktu po raz pierwszy, prosty sposób na zapoznanie się z nim operacja polega na wielokrotnym sterowaniu produktem w górę i w dół platformy kilkakrotnie bez obciążenia.

Ale upewnij się, że nie zabierasz produktów na górę, gdy są puste, po prostu Podnieś je na wysokość około 200-300 mm nad podłożem.

Jeśli podniesiesz platformę całkowicie do maksymalnej wysokości, platforma może wkopać się.

Nie zdejmuj opon pojazdu i nie opuszczaj platformy na ziemię.

Machine Translated by Google

Platforma podnosząca wymaga przestrzeni między podłożem a pojazdem, aby wytworzyć wystarczającą siłę do podniesienia pojazdu, ponieważ nie można jej podnieść z pełnym obciążeniem z całkowicie płaskiej pozycji początkowej.

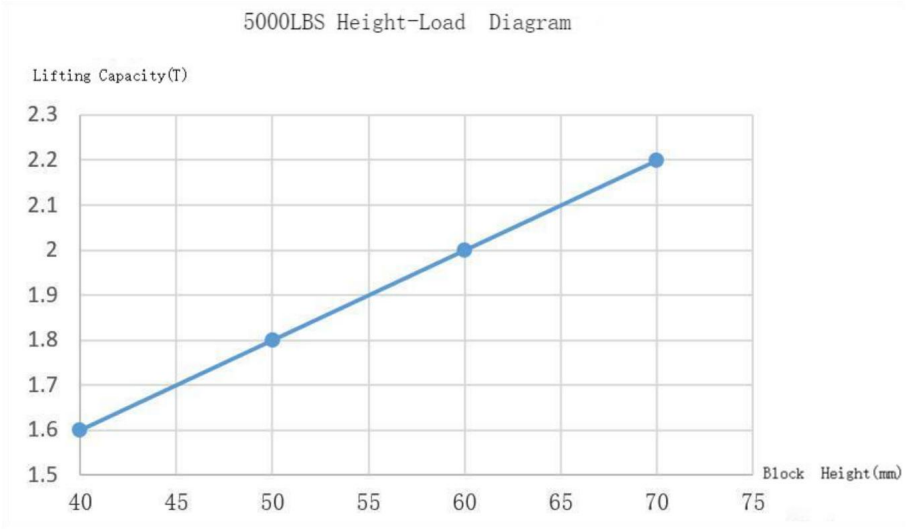

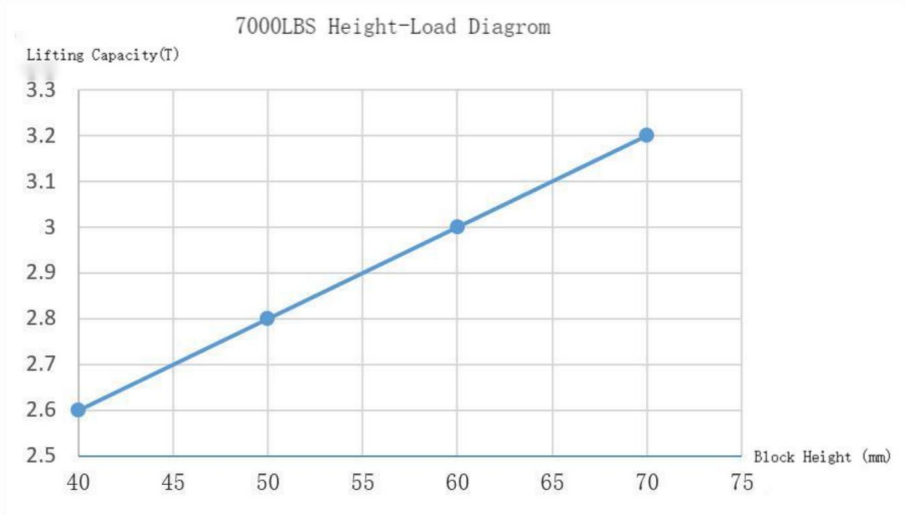

Machine Translated by Google

Specyfikacje

Model	JT-5000	JT-7000
Maksymalne obciążenie (funty/kg)	5000/2268	7000/3175
Moc znamionowa	750 W	750 W
Napięcie znamionowe	Prąd zmienny 120 V/60 Hz	Prąd zmienny 120 V/60 Hz
Prąd znamionowy	6,25A	6,25A
Zakres podnoszenia (cale/mm)	5,12-18,5 / 130-470 (Wraz z) 9.06-22.4 / 230-570 (Kolumna)	6,5-20 / 165-510 (Wraz z) 10,24-22,4 / 230- 570 (Kolumna)
Otoczenia Temperatura	- 20°C~70°C -4°F-~158°F	- 20°C~70°C -4°F-~158°F

Przed użyciem produktu należy uważnie przeczytać niniejszą instrukcję.

Należy pamiętać o instalowaniu, obsłudze, konserwacji lub po prostu podnoszeniu platformy zgodnie z instrukcji, w przeciwnym razie może to stwarzać zagrożenie dla bezpieczeństwa, a nawet spowodować uszkodzenie mienia, uszkodzenie produktu, obrażenia ciała lub śmierć (w rzadkich przypadkach).

Tylko upoważniony personel może obsługiwać i naprawiać produkt, a wszelkie nieoficjalne modyfikacje mogą skutkować utratą gwarancji i zwiększyć ryzyko obrażeń lub uszkodzenia mienia, dlatego należy przeczytać ostrzeżenia i instrukcje oraz postępować zgodnie z nimi na etykiecie produktu.

ZAPISZ TE INSTRUKCJE

Machine Translated by Google

Komponenty

Platforma podnośnika samochodowego składa się z następujących elementów:



NIE.	Opis	Ilość.		NIE.	Opis	Ilość.
	Uchwyt podnośnika A	1			Koło	4
	Uchwyt podnośnika B	1		Wsparcie rozszerzenia		2
	Stacja pompująca	1			Uchwyty	2
	Wraz z	4		Śruba M8*16mm		8
	Kolumna	4			Śruba M10*55mm Podkładka 10 Nakrętka M10	4
	Długi wąż	2				

Machine Translated by Google

Instalacja

1. Otwórz drewniane pudełko i wyjmij wszystkie elementy.

2. W czasie transportu w zbiorniku hydraulicznym nie ma oleju hydraulicznego.

3. Jak pokazano, otwórz korek wydechowy i wstrzyknij 3,8 litra oleju hydraulicznego ISO 46# do zbiornik, a następnie zamknij korek wydechowy.



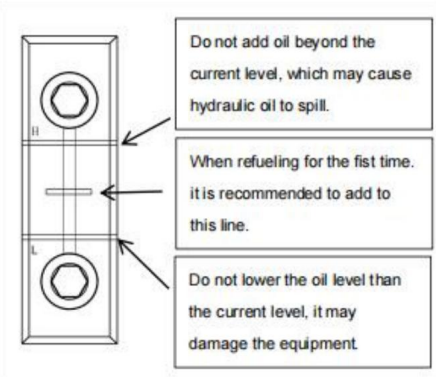

4. Dwa długie węże hydrauliczne łączą jeden koniec złącza żeńskiego z

Jednostka napędowa.



Złącze męskie łączy się ze złączem rurowym platformy podnośnika.



Uwaga: Aby przesunąć platformę podnoszącą w inne miejsce, należy odłączyć długi wąż hydrauliczny od podłączonego układu napędowego i przesuń odpowiednio układ napędowy i rama/przewód.

Machine Translated by Google

5. Zgodnie z rzeczywistymi potrzebami podnoszenia, rozszerzony model musi zostać rozszerzony. Płytę rozszerzającą zabezpiecza się dwoma śrubami.



6. Zamocuj dwa uchwyty za platformą podnoszącą.

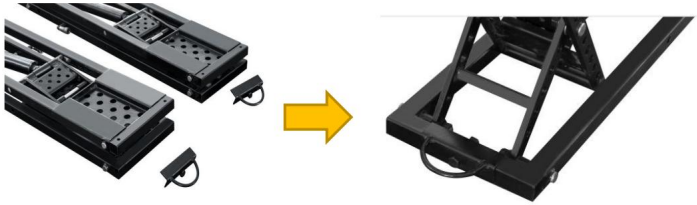

7. Zamocuj dwa koła z przodu platformy podnoszącej.

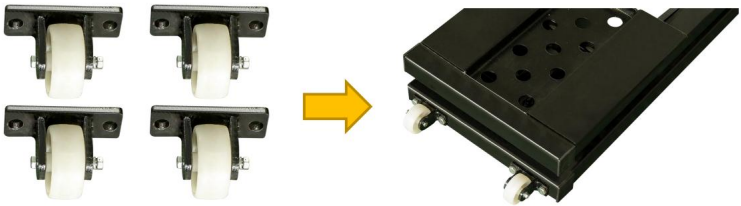

8. Diagram produktu



Machine Translated by Google

Przed użyciem zasilacza należy sprawdzić zalecane napięcie na mierniku napięcia zasilania.

Po włączeniu zasilania jednostki napędowej można rozpocząć korzystanie z platformy podnoszącej.
Płyta zdalnego sterowania.



9. Stacja pompująca

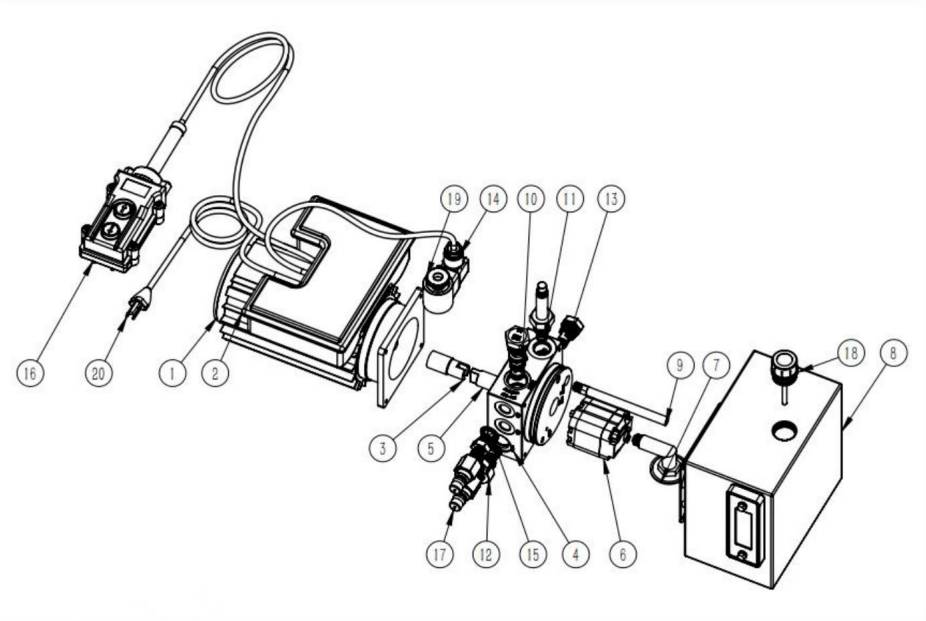

Machine Translated by Google

Lista części:

NIE.	Nazwa części zamiennej	Ilość	NR	Nazwa części zamiennej	Ilość
1	Silnik	1	11	Zawór odcinający elektora	1
2	Skrzynka sterownicza	1	12	rozładunek	1
3	Kolumna przyłączeniowa silnika	1	13	Zawór przepustnicy jednokierunkowej	1
4	Blok zaworów podnośnika wielofunkcyjnego	1	14	Zawór elektromagnetyczny	1
5	Wał łączący pompy zębatej	1	15	Pierścień uszczelniający	2
6	Pompa zębata	1	16	Kontroler kablowy	1
7	Rura filtra ssącego oleju	1	17	Szybkie złącze	2
8	Zbiornik paliwa	1	18	Korek wlewu paliwa	1
9	Przewód powrotny oleju	1	19	Skręcony jedwab	1
10	Zawór sterujący przepływem	1	20	Wtyczka	1

Uwaga: Aby uniknąć przelania się płynu hydraulicznego, korek wydechowy należy uszczelnić przed transport jednostki napędowej.

Machine Translated by Google

Schemat okablowania pompy elektrycznej

Wymagania dotyczące zasilania: 120 V, 60 Hz

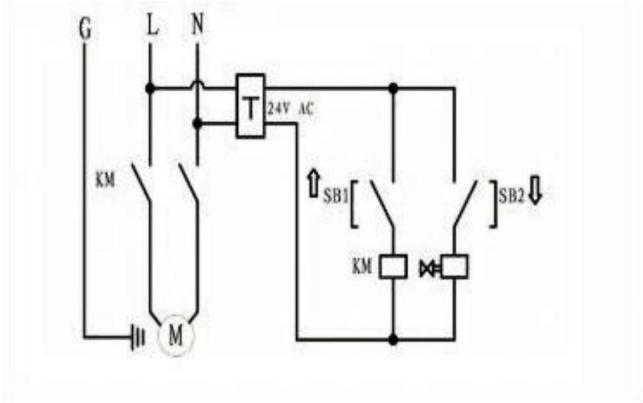

Działanie

1. Wylot powietrza: W przypadku braku obciążenia podnieś ramę podnoszącą na wysokość 200-300 mm; powtórz czynność w górę i w dół kilka razy, aż obie strony będą równe. Można zacząć używać.

Uwaga: Nieprawidłowa pozycja może spowodować niestabilność pojazdu i upadek z platformy podnośnika. Może to spowodować uszkodzenie pojazdu, uszkodzenie prostej platformy podnośnika i może zagrozić bezpieczeństwu personelu.

2. Bezpieczeństwo: Przed użyciem podnośnika samochodowego należy sprawdzić następujące elementy:

Sprawdź platformę podnoszącą:

Sprawdź platformę podnoszącą pod kątem zagubionych, mocno zużytych lub uszkodzonych części. Upewnij się, że blok podnoszący znajduje się w tacy odbiorczej. Nie używaj produktu, jeśli występują jakiekolwiek problemy; skontaktuj się z autoryzowaną agencją naprawczą lub ze swoim dealerem.

Sprawdź obszar:

Sprawdź, czy wokół platformy podnoszącej nie ma przeszkód lub czegokolwiek, co mogłoby wpłynąć na podnoszenie pojazdu. Jeśli znajdziesz przeszkodę, usuń ją. Podczas aktywności nie pozwalaj ludziom ani zwierzętom zbliżać się do platformy podnoszącej.

Sprawdź operatora:

Upewnij się, że każda osoba obsługująca platformę podnoszącą jest przeszkolona w zakresie jej obsługi, przeczytaj etykiety na urządzeniu i przeczytaj instrukcję. Tylko operator powinien znajdować się w pobliżu platformy podnoszącej podczas procesu obsługi. Sprawdź

bezpieczeństwo: Upewnij

się, że każda osoba przechodząca w pobliżu platformy podnoszącej jest świadoma jej obecności i podejmuje odpowiednie środki bezpieczeństwa. Podczas podnoszenia platformy nie opuszczaj jej, dopóki nie zostanie

Machine Translated by Google

jest w pozycji zablokowanej. Odłóż go, nie pozwól mu oderwać się od ziemi. Nie pozwól dzieci lub osoby dotknięte narkotykami lub alkoholem działają. Nie pracuj pod podniesione pojazdy, chyba że pod punktem podnoszenia zainstalowano podnośnik pojazdu o odpowiedniej nośności zalecane przez fabrykę.

Sprawdź pojazd:

Nigdy go nie przeciążaj. Nie pozwól, aby ludzie wchodzili do pojazdu, który chcesz podnieść. Należy używać punktu podnoszenia pojazdu zalecanego przez producenta. Nie należy podnosić tylko jedna strona, róg lub koniec samochodu.

O bloku maty:

Podnosząc pojazd za pomocą górnej części platformy podnośnika, pojazd nie powinien dotknij ramy podnośnika.

Zamiast tego powinny one stykać się z blokiem podnoszącym w tacy odbiorczej, który jest łatwo dostępny. wzniesiony.

Każda platforma windy składa się z czterech małych i czterech dużych elementów bloku windy.

Używaj jednocześnie wyłącznie tego samego bloku podnoszącego o tej samej wysokości, nie używaj blok podnoszący.

Uwaga: Nie podnoś pojazdu bezpośrednio za ramę i nie używaj podkładki w miejscu odbioru. taca.

Podnoszenie pojazdu za ramę może spowodować uszkodzenie pojazdu i/lub platformy podnośnika.

Obie ramki są zawsze umieszczane możliwie jak najbardziej równolegle w granicach punktu podnoszenia pojazdu, a jeśli znajdują się one zbyt daleko od równoległości, stabilność ładunku będzie zagrożona. być dotkniętym.

Nie wolno jeździć pojazdem po podnośniku, gdyż może to spowodować uszkodzenie produktu.

Nie należy podnosić pojazdu na ramę platformy, należy użyć podnośnika.

Istnieją dwa sposoby zlokalizowania ramy podnośnika:

1. Wejście zewnętrzne: Podjedź pojazdem do żądanej pozycji i umieść platformę podnośnika po różnych stronach na zewnątrz pojazdu i między kołami. Jeśli odległość

Jeśli odległość między kołami nie jest dostatecznie długa, należy obrócić ramę tak, aby pasowała do jej długości, wsuwając jeden koniec do właściwej pozycji pod pojazd, a następnie drugi koniec. Na koniec dostosuj do określonej lokalizacji.

Uważaj, aby nie zgnieść węża hydraulicznego.

2. Od wewnątrz na zewnątrz: Złóż razem lewą i prawą ramę, przejedź pojazdem nad ramę i przesuń każdą ramę do idealnej pozycji pod pojazdem zgodnie z zalecany przez producenta punkt podparcia.

Machine Translated by Google

Uważaj, aby nie zgnieść węża hydraulicznego.

Uwaga: Przed montażem ramy platformy windy należy upewnić się, że jest ona całkowicie obniżone i nie ma przeszkód w obszarze roboczym.

Upewnij się, że Twój samochód jest wyważony z przodu i z tyłu, w przeciwnym razie stracisz równowagę. balansować.

Aby zlokalizować ramę podnośnika łatwego w podnoszeniu:

1. Określ metody potrzebne do zlokalizowania ramy platformy łatwego podnoszenia.

2. Umieść blok podnoszący w tacy odbiorczej.

Uwaga: Nie podnoś żadnego ładunku, trzymając go wyłącznie za ramę, zawsze używaj podkładki znajdującej się wewnątrz ramy. tacka odbiorcza.

3. Wsuń platformę wagonową na miejsce.

4. Jeżeli stosujesz metody wewnętrzne, przejedź pojazdem po ramie.

5. Umieść podkładkę w miejscu podparcia podnośnika określonym przez producenta samochodu.

6. Dopasuj położenie podkładki.

Procedury operacyjne:

1. Umieść platformę podnośnika po obu stronach samochodu, połóż gumową podkładkę na platformie.

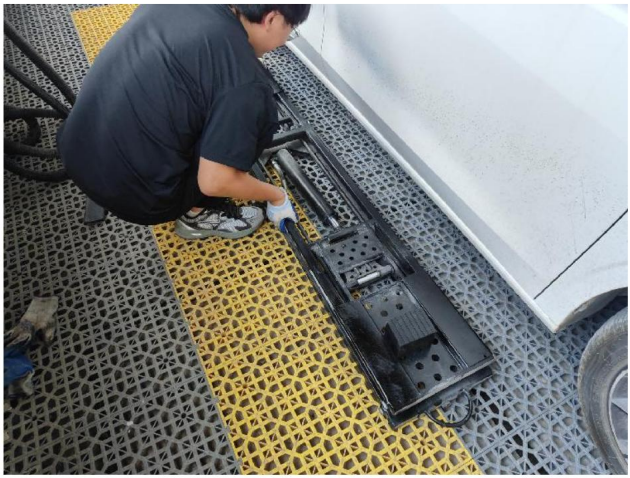

Machine Translated by Google

2. Wsuń platformę podnośnika pod samochód, wyreguluj położenie podnośnika i podkładek gumowych.

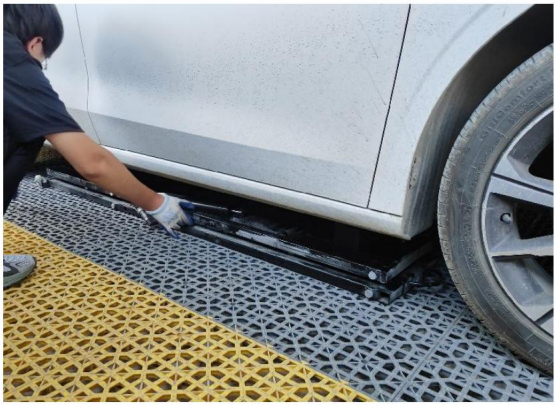

3. Złącze podnośnika jest podłączone do jednego końca węża hydraulicznego, a drugi koniec węża jest podłączony do jednostki napędowej.



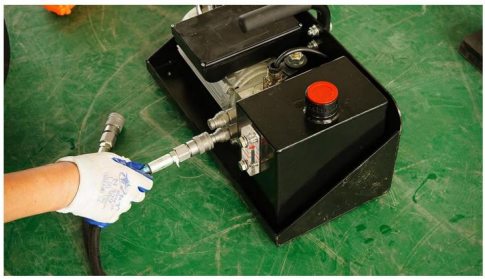

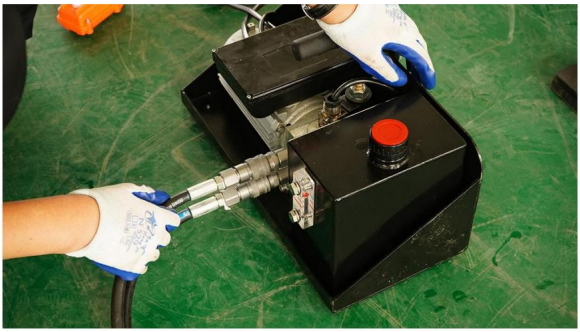

Machine Translated by Google

4. Podłącz zasilanie.



5. Naciśnij przycisk w górę, a winda podniesie się na najwyższą wysokość; po osiągnięciu najwyższy, należy nacisnąć przycisk w dół, po zablokowaniu blokady mechanicznej należy przestać naciskać przycisk.





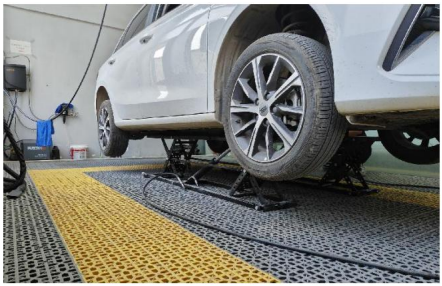

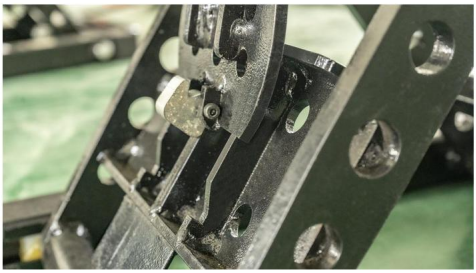

6. Gdy winda jest opuszczona, najpierw naciśnij przycisk w górę, odblokuj cztery bloki blokujące, a następnie naciśnij przycisk w dół, aby opuścić windę na najniższą wysokość.

Machine Translated by Google

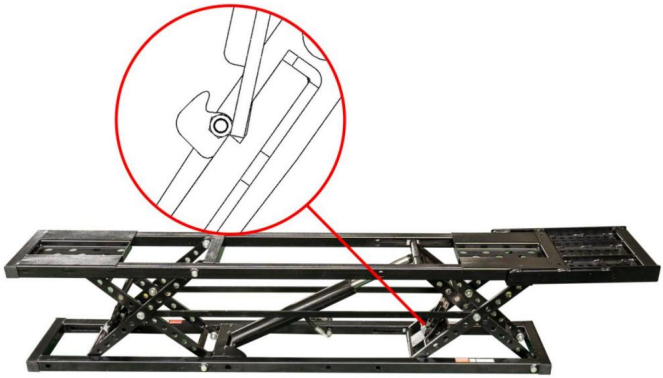



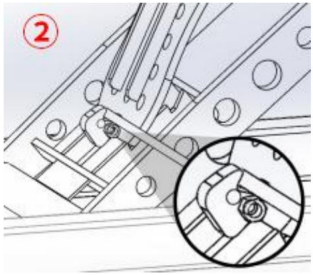

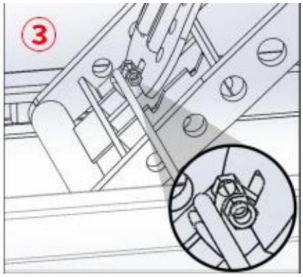





Machine Translated by Google

7. Wyjedź windą.

Prosta platforma podnosząca może zacząć płynnie pracować.

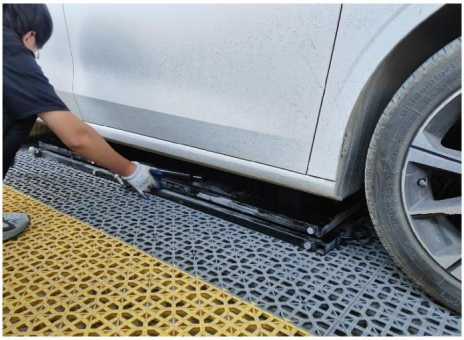



Uwaga: Podczas obsługi prostego podnośnika należy zwrócić uwagę na następujące sprawy:

Zawsze korzystaj z podkładki podnoszącej i nie podnoś ciężaru bezpośrednio na ramę.

• Bloki można stosować wyłącznie do tacek odbiorczych.

• Przed każdym użyciem sprawdź prostą platformę podnoszącą.

W przypadku zauważenia jakichkolwiek uszkodzeń lub poważnych śladów zużycia prosimy nie używać urządzenia.

• Podczas podnoszenia pojazdu nie należy nim potrząsać ani przesuwać ciężarów, które mogą spowodować przesunięcie ciężaru.

• Podniesienie platformy podnoszącej do najwyższej pozycji blokady i zatrzaśnięcie jej jest najbezpieczniejszy sposób na jego wsparcie.

• Jeżeli platforma nie znajduje się na ziemi, nie dopuść do uniesienia się ciężaru.

• Wszystkie złącza węża muszą być prawidłowo zamocowane, zanim będzie można używać urządzenia. produktu lub wywierać nacisk.

• Nie należy podejmować prób podłączania lub odłączania węża, gdy sprzęt jest obciążony. lub gdy układ hydrauliczny jest pod ciśnieniem.

Machine Translated by Google

• Utrzymuj połączenia w czystości i drożności.

• Podjąć wszelkie skuteczne środki zapobiegawcze, aby zapobiec przedostawaniu się pyłu do układu.

• Należy zachować ostrożność podczas stosowania uszczelniacza gwintów lub taśmy uszczelniającej gwinty.
montaż instalacji hydraulicznej.

W przypadku stosowania taśmy należy przyciąć luźne końce, aby zapobiec przedostaniu się taśmy do środka.
układ hydrauliczny.

Upewnij się, że do układu hydraulicznego nie dostanie się taśma uszczelniająca gwintu ani uszczelniacz gwintu.
system.

Taśma uszczelniająca gwinty lub uszczelniacz gwintów w oleju hydraulicznym może mieć wpływ na przepływ
płyn i może spowodować awarię systemu.

• Trzymaj ręce z dala od oleju hydraulicznego i postępuj zgodnie z zaleceniami producenta środka smarnego.
instrukcje bezpieczeństwa.

• Podczas obsługi układu hydraulicznego należy stosować sprzęt ochronny (okulary ochronne, rękawice ochronne,
odpowiednią odzież roboczą, buty robocze itp.).

• W przypadku kontaktu oleju hydraulicznego z okiem, przedostania się go do krwi lub połknięcia należy zwrócić się po pomoc medyczną.
natychmiast zasięgnij porady lekarza.

• Nie ciągnij za przewód zasilający pilota ani za przewód zasilający, aby przesunąć urządzenie zasilające.
zasilacza, w przeciwnym razie przewód zasilający ulegnie uszkodzeniu.

Przed użyciem:

Przeprowadź wizualną kontrolę wszystkich ruchomych części pod kątem uszkodzeń lub nadmiernego zużycia.

Przed przystąpieniem do naprawy uszkodzonych lub zużytych części urządzenie zostaje oddane do eksploatacji.

Sprawdź, czy blokada bezpieczeństwa jest w dobrym stanie technicznym.

Jeśli blokada bezpieczeństwa jest uszkodzona lub nadmiernie zużyta, nie należy używać podnośnika.

Sprawdź, czy stół podnośny nie jest uszkodzony lub nadmiernie zużyty.

W przypadku uszkodzenia lub zużycia należy je wymienić.

Sprawdź wszystkie śruby i sworznie pod kątem możliwości swobodnego poruszania się i prawidłowego montażu.

Ostrzeżenie

Nie próbuj podnosić pojazdu, dopóki nie upewnisz się, że uchwyt podnośnika znajduje się we właściwym miejscu.
położenie podnośnika poniżej pojazdu, a także wystarczająca ilość miejsca do poruszania się we wszystkich kierunkach.

Machine Translated by Google

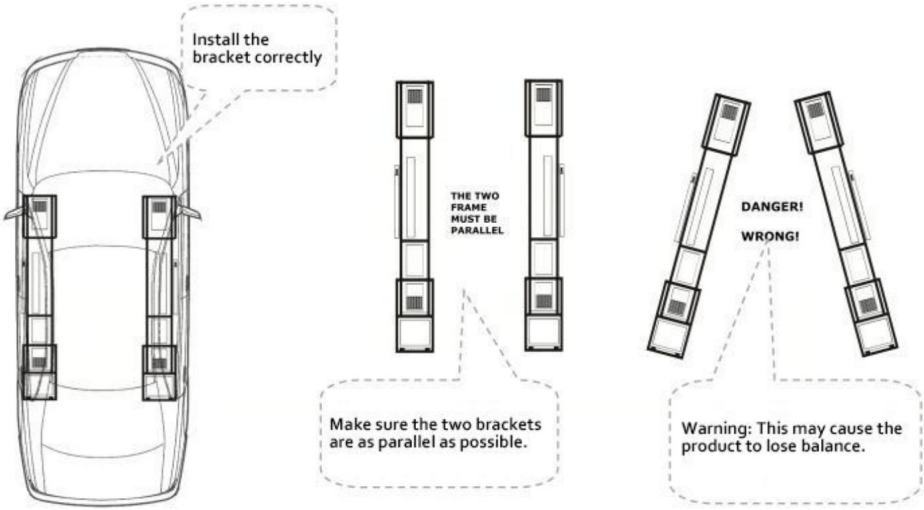

Wzrastać:

1. Przytrzymaj pilota. Platforma podnosząca zacznie się podnosić.

2. Tuż przed zetknięciem ramy z samochodem zwolnij przycisk przełącznika i
platforma przestaje się poruszać.

Sprawdź, czy gumowa podkładka znajduje się w położeniu zalecanym przez producenta.
pozycja na pojeździe.

W razie potrzeby wyreguluj platformę podnośnika, aby utrzymać ją na miejscu (może być konieczne jej obniżenie).
(można lekko przechylić pojazd, aby wyregulować platformę podnośnika).

3. Po potwierdzeniu, że pozycja jest prawidłowa, naciśnij przycisk na pilocie
kontrolę, a prosta platforma podnosząca zaczyna się podnosić.

4. Przed kontynuacją modernizacji platformy sprawdź, czy pojazd jest stabilny.

Jeżeli pojazd jest niestabilny, naciśnij przycisk pilota, ostrożnie odstaw pojazd
do podłoża, a następnie dokonaj niezbędnych korekt.

5. Gdy pozycja podnoszenia platformy przekroczy pozycję zablokowaną, naciśnij przycisk opuszczania.
przycisk na pilocie, aby zatrzymać opadanie, gdy platforma jest opuszczona do
pozycja zablokowana.

6. Kontrola wizualna w celu upewnienia się, że obie strony znajdują się w tej samej pozycji zablokowanej.

Ostrzeżenie: Przed wykonaniem jakiejkolwiek innej czynności (np. uruchomieniem pojazdu, pracą lub
opuszczając ten obszar), wizualnie sprawdź, czy oba podnośniki są wspólnie zablokowane i czy wszystkie podkładki są
mają kontakt z punktem podnoszenia zalecanym przez producenta pojazdu.
Następnie możesz obsługiwać pojazd.
Nie wolno pracować pod podniesionym pojazdem, jeżeli nie jest na nim zainstalowany podnośnik samochodowy o odpowiedniej wytrzymałości.

Machine Translated by Google

punkt podnoszenia zalecany przez producenta.

Usuń prostą platformę podnoszącą:

Ostrzeżenie: Podczas opuszczania ramy platformy należy upewnić się, że blokady i zamki są założone.
ich szyny.

Na przykład, jeśli zostaną uderzone w bok, mogą utknąć w szynie
toru, co może spowodować, że platforma podnosząca nie opadnie prawidłowo.

Upuszczać:

1. Naciśnij i przytrzymaj, aż płytka blokująca skrzyżuje się z zębami zamka.

2. Jak pokazano na rysunku, podnieś pręt blokujący na ramie za pomocą narzędzia, tak aby
maksymalna płaszczyzna styku bloku blokującego może w pełni stykać się z torem na zamku
płyta.

3. Zwróć uwagę na obserwację i upewnij się, że oba końce sprzętu
upuszczaj powoli w tym samym czasie. Jeśli zostanie stwierdzona jakakolwiek nierównowaga, proszę zatrzymać upuszczanie
operację należy wykonać natychmiast.

Uwaga: Prosta platforma podnośnikowa zaleca kilka sekund w dół po opuszczeniu ramy
ląduje; dzięki temu do zbiornika wraca możliwie jak największa ilość oleju hydraulicznego.

4. Po całkowitym opadnięciu ramy należy zdjąć z dołu prostą platformę podnoszącą
pojazd.

5. Jeśli konieczne jest przestawienie pojazdu.

Upewnij się, że nie najedziesz pojazdem na wąż hydrauliczny.

Miesięczna konserwacja

Nasmaruj wszystkie połączenia zawiasowe i sprawdź, czy nie występują nadmierne zużycie.

Sprawdzaj poziom oleju hydraulicznego i uzupełniaj go na czas.

Wymień wszystkie ostrzeżenia i etykiety dotyczące bezpieczeństwa na platformie podnoszącej.

Jeśli nie zidentyfikowano produktu lub nie został on zgubiony, prosimy o jak najszybszy kontakt z producentem.

Węzły smarowania

Do podnośnika zaleca się stosowanie żółtego smaru na bazie litu (lub podobnego)
węzły.

Rozwiązywanie problemów

W tej sekcji opisano, jak rozwiązywać typowe problemy.

Uwaga: Jeśli platforma windy nie działa prawidłowo, należy zaprzestać jej użytkowania do czasu naprawy.

Ważne: Wszystkie prace konserwacyjne muszą być wykonywane przez wykwalifikowany personel.

Machine Translated by Google

Problem	Rozwiązanie
Nie mogę podnieść.	Upewnij się, że wąż hydrauliczny nie jest zaciśnięty lub przeciekać. Upewnij się, że w układzie hydraulicznym znajduje się wystarczająca ilość oleju. zbiornik. Upewnij się, że zasilacz ma odpowiednie źródło zasilania. Wydech pompy olejowej.
Nie można upuścić.	Upewnij się, że rama jest obciążona.
Pompa nie ma ciśnienia. Konserwuj pompę.	
Utknąłem w najwyższym punkcie bez obciążenia.	Wymaga odciążenia z pozycji całkowicie podniesionej. Aby uzyskać pomoc, odnieś się do informacji o braku obciążenia u góry.
Nie można wznieść się z najniższego poziomu punkt.	Platforma podnosząca nie może podnosić się z najniższego poziomu punktu, ponieważ potrzebuje przestrzeni, aby wspólnie się unieść.
Zanieczyszczenie olejem hydraulicznym.	Wymień go na odpowiedni olej hydrauliczny.
Produkt jest nieprawidłowy.	Dodaj smar do wyznaczonego miejsca węzeł smarowania.
Nieużywanie pilota również powoli opada (opuszczając ramę).	Upewnij się, że podnośnik Easy Lift jest zablokowany pozycja (w przeciwnym razie olej hydrauliczny będzie powoli wyciekał,
Pompa benzynowa nie może utrzymać ciśnienie.	Można je sprawdzić przy użyciu standardowych narzędzi do sprawdzania zaworów. Nie naciągaj szpuli zbyt mocno.
Szybkie połączenia stają się trudniejsze i trudniej je podłączyć. możliwe, że z powrotem do zbiornika.	Układ hydrauliczny znajduje się pod wzrastającym ciśnieniem. Aby temu zapobiec, po dotarciu ramy do podłoża przytrzymaj przycisk upuszczania na pilocie przez kilka sekund, aby uzyskać jak najwięcej płynu hydraulicznego Jeżeli nagromadzenie ciśnienia jest zbyt wysokie, aby umożliwić szybkie połączenie, prosimy o kontakt ze sprzedawcą.

Wyprodukowano w Chinach

Machine Translated by Google

VEVOR®

TOUGH TOOLS, HALF PRICE

Wsparcie techniczne i certyfikat gwarancji elektronicznej www.vevor.com/support

Machine Translated by Google

VEVOR®

TOUGH TOOLS, HALF PRICE

Technische ondersteuning en e-garantiecertificaat www.vevor.com/support

DRAAGBARE LIFTEN

MODEL: JT-5000 / JT-7000

Wij streven er voortdurend naar om u gereedschappen tegen concurrerende prijzen te leveren. "Save Half", "Half Price" of andere soortgelijke uitdrukkingen die wij gebruiken, geven alleen een schatting van de besparingen die u kunt behalen door bepaalde gereedschappen bij ons te kopen in vergelijking met de grote topmerken en betekent niet noodzakelijkerwijs dat alle categorieën gereedschappen die wij aanbieden, worden gedekt. Wij herinneren u eraan om zorgvuldig te controleren of u daadwerkelijk de helft bespaart in vergelijking met de grote topmerken wanneer u een bestelling bij ons plaatst.

Machine Translated by Google

VEVOR®
TOUGH TOOLS, HALF PRICE

DRAAGBARE LIFTEN

MODEL: JT-5000 / JT-7000



HULP NODIG? NEEM CONTACT MET ONS OP!

Heeft u vragen over het product? Heeft u technische ondersteuning nodig? Neem dan gerust contact met

ons op: **Technische ondersteuning en E-garantiecertificaat**
www.vevor.com/support

Dit is de originele instructie, lees alle handleidingen zorgvuldig door voordat u het product gebruikt. VEVOR behoudt zich een duidelijke interpretatie van onze gebruikershandleiding voor. Het uiterlijk van het product is afhankelijk van het product dat u hebt ontvangen. Vergeef ons dat we u niet opnieuw zullen informeren als er technologie- of software-updates voor ons product zijn.

Machine Translated by Google

BELANGRIJKE VEILIGHEIDSMAATREGELEN



WAARSCHUWING:

LEES, BESTUDEER EN BEGRIJP ALLE WAARSCHUWINGEN EN GEBRUIKSAANWIJZING VOOR GEBRUIK. NIET-INSTRUCTIES NEEM DEZE INSTRUCTIES IN ACHT, DIT KAN RESULTEREN IN SCHADE AAN EIGENDOMMEN SCHADE EN/OF ERNSTIG PERSOONLIJK LETSEL.

Om persoonlijk letsel of materiële schade te voorkomen, dient u alle veiligheidsmaatregelen te lezen en in acht te nemen.
voorzorgsmaatregelen.

De fabrikant is niet aansprakelijk voor letsel of schade als gevolg van onveilige en
onjuist gebruik van het product of de werking van het systeem, of gebrek aan onderhoud.

De waarschuwing geeft aan dat er sprake is van een mogelijk gevaar. Neem de juiste maatregelen om persoonlijk letsel te voorkomen.
blessure.

De notitie geeft aan dat de juiste maatregelen zijn genomen om schade of apparatuur te voorkomen
mislukking.

ÿ Het eenvoudige hefplatform moet worden bediend door gekwalificeerde, getrainde en
vertrouwd met hydraulische producten. Bediening zonder professionele kennis kan
ernstige ongevallen of persoonlijk en materieel verlies veroorzaken.

ÿ De gebruiker moet de bedieningshandleiding lezen voordat hij het product gebruikt en
Leg deze handleiding bij het product. Dit product is draagbaar en eenvoudig op te tillen.
platform dat alleen gebruikt kan worden om het overeenkomstige type auto op te tillen.

ÿ Er moet vóór elk gebruik een visuele inspectie worden uitgevoerd op abnormale omstandigheden
zoals lasnaden, lekkages, schade, losse of ontbrekende onderdelen.

ÿ Houd afstand wanneer het product begint te werken.

ÿ Het is verboden wijzigingen aan het product aan te brengen.

ÿ Til de auto's alleen op in de door de autofabrikant aangegeven positie.

ÿ Geef voor gebruik het gewicht van de auto op. Dit product is overbelastbaar.
verboden. Overbelasting kan ernstige veiligheidsongelukken of persoonlijk letsel veroorzaken.
materiële verliezen.

ÿ Een eenvoudig hefplatform is een hefwerktuig, geen ondersteunend werktuig. Na de
lading stijgt of daalt, moet deze altijd mechanisch worden vastgehouden. Gelieve niet in de
hydraulische belasting onder het werk.

Machine Translated by Google

ÿ Regel het overdrukventiel niet.

ÿ Gebruik geen verlengsnoeren, deze kunnen oververhit raken.

ÿ Als u het moet gebruiken, zorg er dan voor dat de minimale waarde 14 AWG is.

ÿ Het product wordt minimaal één keer per jaar grondig geïnspecteerd.

ÿ Vervang beschadigde of ernstig versleten kabels, hydraulische slangen, etiketten of waarschuwingslabels.

ÿ Gebruik dit product niet totdat beschadigde of versleten onderdelen zijn vervangen.

ÿ Plaats geen onevenwichtige of excentrische last op de krik.

ÿ Een verkeerde belasting kan leiden tot apparatuurstoringen en mogelijk persoonlijk letsel.

ÿ Werk niet onder een verhoogd voertuig zonder voorafgaande ondersteuning van mechanische ondersteuning of andere geschikte methoden.

ÿ Bij het heffen van de last moeten alle voorzorgsmaatregelen worden genomen om te voorkomen dat het voertuig beweegt.

ÿ Bij gebruik van het product op de weg kan het verkeer de reeds verhoogde auto schudden.

ÿ Zet de motor uit en trek de handrem stevig aan. Het beste is om de remblokken te gebruiken om glijden te voorkomen. Zorg ervoor dat er niemand in het voertuig zit voordat u het gebruikt. Het.

ÿ Ga niet in de auto zitten en start de motor niet tijdens het heffen.

ÿ Raak het hete gedeelte niet aan, dit kan brandwonden veroorzaken.



Waarschuwingen

ÿ **Waarschuwing: Kan niet worden gebruikt met een 50Hz-voeding, omdat dit de machine. Het moet worden gebruikt met een 60Hz-voeding.**

ÿ Draag een veiligheidsbril wanneer u de hydraulische apparatuur bedient.

ÿ Het vloeroppervlak moet droog en vlak zijn met een minimale druksterkte van 500 psi.

ÿ Wees voorzichtig met de kabels en hydraulische slangen en voorkom dat u eroverheen rijdt of door de auto aangedrukt.

ÿ Doe alle sieraden af wanneer u dit product gebruikt.

ÿ Hangende sieraden en metalen sieraden kunnen vast komen te zitten in bewegende delen.

Machine Translated by Google

ÿ Als het voertuig van het platform kan vallen, maak het gebied dan vrij
voorschot.

ÿ Voordat u een verhoogd voertuig nadert, moet u ervoor zorgen dat alle vier de vergrendelingsstangen in een
natuurlijke vallende toestand.

ÿ Schakel de tankstop op het stroomvoorzieningsapparaat niet in wanneer het hijsen
platform begint te werken.

ÿ Trek niet aan het snoer van de afstandsbediening of het netsnoer om de AC-voeding te verplaatsen
apparaat, waardoor het netsnoer beschadigd raakt.

ÿ Neem contact op met een geautoriseerd servicecentrum voor hydraulische technische ondersteuning of reparatie
diensten.

ÿ De fabrikant heeft geen garantieverplichting voor gerepareerde, gewijzigde of
beschadigd door onbevoegd personeel als gevolg van verkeerd gebruik, misbruik, een ongeval,
nalatigheid of onjuiste behandeling.

Tips:

ÿ Zorg ervoor dat het product altijd schoon is.

ÿ Wanneer u het product niet gebruikt, dient u alle onderdelen terug te brengen naar de oorspronkelijke staat.

ÿ Gebruik hydraulische apparatuur bij kamertemperatuur, gebruik geen hydraulische
apparatuur boven 65ÿ (150 ÿ).

ÿ Oververhitting zal de afdichting verzachten en het slangmateriaal verzwakken, waardoor olie kan vrijkomen
lekkage of andere apparatuurstoringen.

ÿ Breng het frame van het hefplatform niet omhoog tot de volledige uitschuifhoogte zonder de hoogte van het platform te verhogen.
de voertuiglading!

ÿ Als u ons product voor het eerst gebruikt, is dit een eenvoudige manier om vertrouwd te raken met
de handeling is om het product herhaaldelijk omhoog en omlaag over het platform te sturen
meerdere malen zonder belasting.

ÿ Maar zorg ervoor dat je je producten niet naar boven brengt als ze leeg zijn, eigenlijk alleen maar
til ze op tot ongeveer 200-300 mm boven de grond.

ÿ Als u het platform volledig tot de maximale hoogte tilt, kan uw platform
vast komen te zitten.

ÿ Verwijder de banden van het voertuig niet en laat het platform niet op de grond zakken.

Machine Translated by Google

Het hefplatform heeft ruimte nodig tussen de grond en het voertuig om voldoende kracht te genereren om het voertuig op te tillen. Het voertuig kan namelijk niet met volledige belasting worden opgetild vanuit een volledig vlakke startpositie.

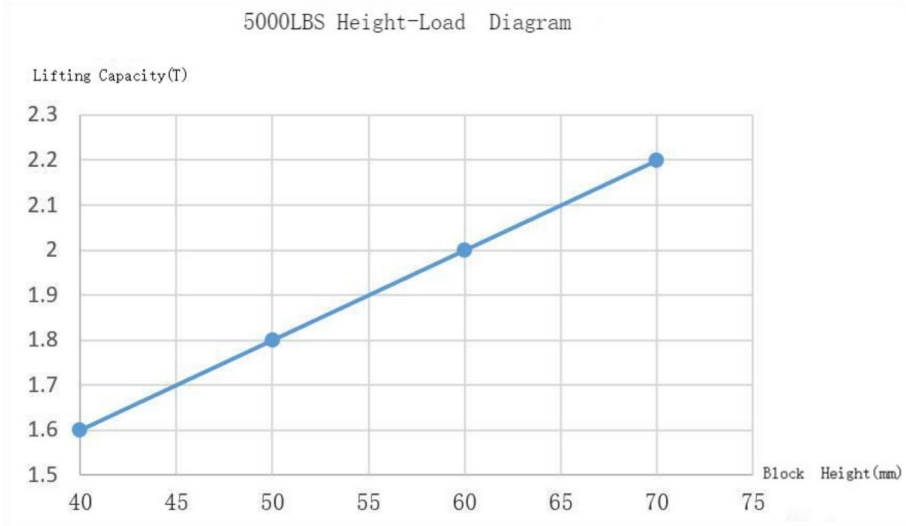

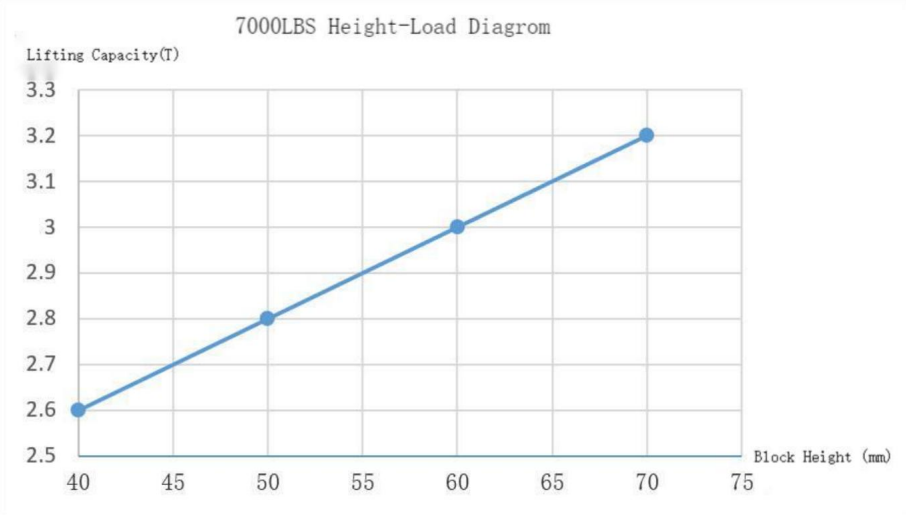

Machine Translated by Google

Specificaties

Model	JT-5000	JT-7000
Maximale belasting (lbs/kg)	5000/2268	7000/3175
Nominaal vermogen	750W	750W
Nominale spanning	AC120V/60Hz	AC120V/60Hz
Nominale stroom	6,25A	6,25A
Hefbereik (inch/mm)	5.12-18.5 / 130-470 (Samen met) 9.06-22.4 / 230-570 (Kolom)	6,5-20 / 165-510 (Samen met) 10.24-22.4 / 230- 570 (Kolom)
Omgeving Temperatuur	- 20°C~70°C -4°F-~158°F	- 20°C~70°C -4°F-~158°F

ÿ Lees deze handleiding zorgvuldig door voordat u dit product gebruikt.

ÿ Zorg ervoor dat u het platform installeert, bedient, onderhoudt of gewoon optilt volgens de Anders kan dit veiligheidsrisico's met zich meebrengen of zelfs schade aan eigendommen, producten, letsel of de dood (in zeldzame gevallen) veroorzaken.

ÿ Alleen geautoriseerd personeel mag het product bedienen of repareren, en alle niet-officiële Wijzigingen kunnen leiden tot garantieverval en het risico op letsel of materiële schade, dus zorg ervoor dat u de waarschuwingen en instructies leest en opvolgt op het productetiket.

BEWAAR DEZE INSTRUCTIES

Machine Translated by Google

Componenten

Het autoliftplatform bestaat uit de volgende onderdelen:



Nee.	Beschrijving	Aantal		Nee.	Beschrijving	Aantal
ÿ	Hefbeugel A	1 ÿ			Wiel	4
ÿ	Hefbeugel B	1 ÿ		Uitbreidingsondersteuning		2
ÿ	Pompstation	1 ÿ			Handgrepen	2
ÿ	Samen met	4 ÿ		Schroef M8*16mm		8
ÿ	Kolom	4		ÿ	Schroef M10*55mm Ring 10 Moer M10	4
ÿ	Lange slang	2				

Machine Translated by Google

Installatie

1. Open de houten kist en haal alle onderdelen eruit.

2. De hydraulische tank bevat geen hydraulische olie tijdens het transport.

3. Open de uitlaatplug zoals afgebeeld en spuit 3,8 liter ISO 46# hydraulische olie in de uitlaat.
de tank en sluit vervolgens de uitlaatplug.



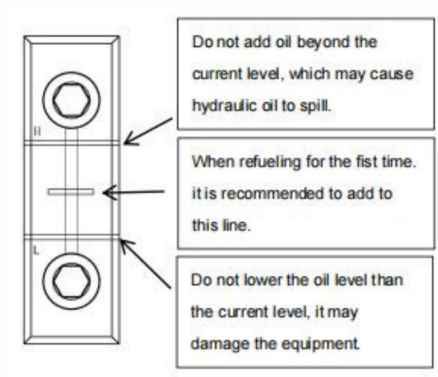

4. Twee lange hydraulische slangen verbinden het ene uiteinde van de vrouwelijke connector met de krachtbron.



De mannelijke connector wordt aangesloten op de slangconnector van het hefplatform.



Let op: Om het hefplatform naar een andere positie te verplaatsen, koppelt u de lange hydraulische slang van de aangesloten aandrijflijnpositie en verplaats de respectievelijk de aandrijflijn en het frame/de slang.

Machine Translated by Google

5. Afhankelijk van de werkelijke hefbehoeften moet het verlengde model worden verlengd. De verlengplaat wordt met twee schroeven vastgezet.



6. Bevestig de twee handgrepen achter het hefplatform.

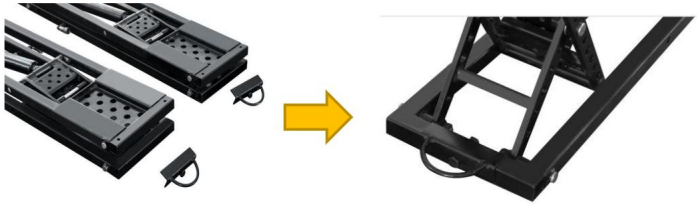

7. Bevestig de twee wielen aan de voorkant van het hefplatform.

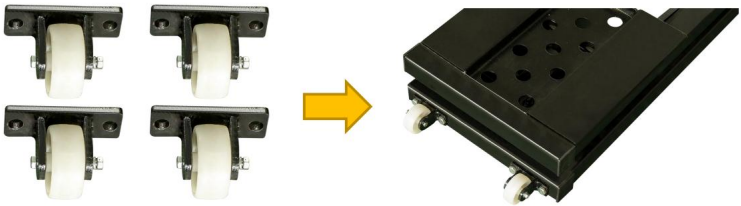

8. Productdiagram



Machine Translated by Google

Controleer voor gebruik van de voeding de aanbevolen spanning op de voedingsmeter.

Wanneer de stroomvoorziening is ingeschakeld, kunt u het hefplatform op de machine gebruiken.
het afstandsbedieningsbord.



9. Pompstation

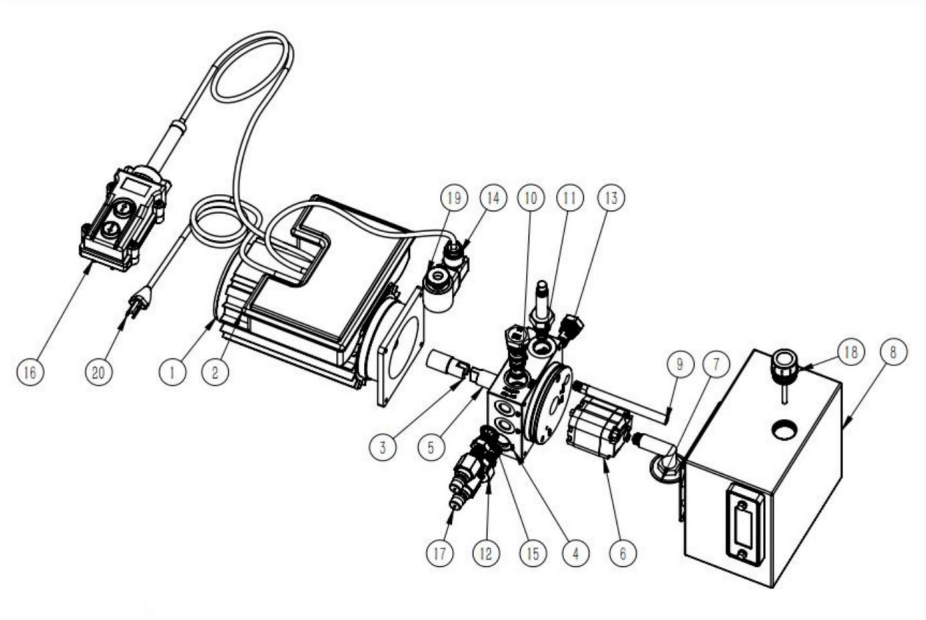

Machine Translated by Google

Onderdelenlijst:

NEE.	Naam reserveonderdeel	Aantal.	NR.	Naam reserveonderdeel	Aantal.
1	Motor	1	11	Elector-afsluitklep	1
2	Bedieningskast	1	12	losser	1
3	Motor aansluitkolom	1	13	Eenrichtingsgasklep	1
4	Multifunctioneel liftkleppenblok	1	14	Elektromagnetische klep	1
5	Tandwielpomp verbindingsas	1	15	Afdichtring	2
6	Tandwielpomp	1	16	Kabelcontroller	1
7	Olie-aanzuigfilterbuis	1	17	Snelkoppeling	2
8	Brandstoftank	1	18	Dop van brandstoftank	1
9	Olieretourleiding	1	19	Twist zijde	1
10	Stroomregelklep	1	20	Plug	1

Let op: Om overlopen van hydraulische vloeistof te voorkomen, wordt de uitlaatplug afgedicht voordat het vervoeren van de krachtbron.

Machine Translated by Google

Schema elektrische pompbedrading

Stroomvereisten: 120V, 60Hz

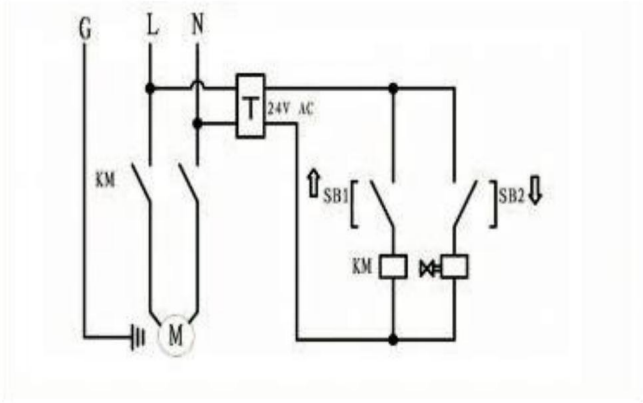

Bediening

1. Luchtafvoer: Bij geen belasting het hefframe 200-300 mm omhoog brengen; omhoog en omlaag meerdere keren herhalen tot beide zijden gelijk liggen. Het kan worden gebruikt.

Let op: Een onjuiste positie kan leiden tot instabiliteit van het voertuig en kan een val van het hefplatform veroorzaken. Dit kan het voertuig beschadigen, het eenvoudige hefplatform beschadigen en de veiligheid van het personeel in gevaar brengen.

2. **Veiligheid:** Controleer de volgende punten voordat u het autohefplatform gebruikt:

ÿ Controleer het hefplatform:

Controleer het hefplatform op verloren, ernstig versleten of beschadigde onderdelen. Zorg ervoor dat het hefblok zich in de ontvangstlade bevindt. Gebruik het product niet met problemen; neem contact op met een geautoriseerd reparatiebureau of uw dealer

ÿ Controleer het gebied:

Controleer op obstakels rond het hefplatform of iets anders dat het heffen van het voertuig kan beïnvloeden. Als u een obstakel vindt, verwijder het dan. Laat tijdens de activiteit geen mensen of dieren in de buurt van het hefplatform komen.

ÿ Controleer de operator:

Zorg ervoor dat iedereen die het hefplatform bedient, is opgeleid om het te gebruiken, lees de etiketten op het apparaat en lees de instructies. Alleen de operator mag zich tijdens het bedieningsproces dicht bij het hefplatform bevinden. ÿ Controleer op veiligheid:

Zorg ervoor dat iedereen

die in de buurt van het hefplatform loopt, op de hoogte is van de aanwezigheid ervan en passende veiligheidsmaatregelen neemt. Laat het platform niet achter wanneer het wordt opgetild totdat het

Machine Translated by Google

is in de vergrendelde positie. Zet het neer, laat het niet van de grond komen. Laat het niet kinderen of iedereen die onder invloed is van drugs of alcohol opereren. Werk niet onder verhoogde voertuigen, tenzij de krik onder het hefpunt is geïnstalleerd aanbevolen door de fabriek.

ÿ Controleer het voertuig:

Overbelast het nooit. Zorg ervoor dat er geen mensen in het voertuig stappen dat u wilt optillen. U moet het door de fabriek aanbevolen voertuighefpunt gebruiken. Hef niet alleen één kant, hoek of uiteinde van de auto.

Over het matblok:

Wanneer u het voertuig met de bovenkant van het hefplatform optilt, mag het voertuig niet Raak het krikframe aan.

In plaats daarvan moeten ze contact maken met het hefblok in de ontvangstlade dat gemakkelijk te verplaatsen is. opgeheven.

Elk liftplatform bestaat uit vier kleine en vier grote liftblokcomponenten.

Gebruik alleen hetzelfde hefblok van dezelfde hoogte op hetzelfde moment, gebruik niet de hefblok.

Let op: Til het voertuig niet rechtstreeks op het frame en gebruik de pad in de ontvangstpositie. dienblad.

Als u het voertuig op het frame optilt, kan dit schade aan het voertuig en/of het hefplatform veroorzaken.

De twee frames worden altijd zo parallel mogelijk geplaatst binnen de grenzen van de het hefpunt van het voertuig, en als ze te ver van de parallel liggen, zal de stabiliteit van de lading in gevaar komen beïnvloed worden.

Rijd niet met het voertuig op het hefplatform, omdat dit het product kan beschadigen.

Til het voertuig niet op het platformframe, maar gebruik de lift.

Er zijn twee manieren om het frame van uw heftruck te vinden:

1 Extern in: Rijd het voertuig naar de gewenste positie en plaats het hefplatform aan verschillende kanten buiten het voertuig en tussen de wielen. Als de afstand tussen de wielen niet lang genoeg is, draai het frame dan om het aan te passen aan de lengte van het frame, duw het ene uiteinde naar de juiste positie onder het voertuig en dan het andere uiteinde. Pas ten slotte de locatie aan.

ÿ Zorg ervoor dat de hydraulische slang niet geplet wordt.

2 Binnenstebuiten: Zet het linker- en rechterframe op elkaar, rijd met het voertuig over de frame en trek elk frame naar de ideale positie onder het voertuig volgens de door de fabriek aanbevolen steunpunt.

Machine Translated by Google

ÿ Zorg ervoor dat de hydraulische slang niet geplet wordt.

Let op: Voordat u het hefplatformframe installeert, moet u ervoor zorgen dat deze volledig zijn verlaagd en er geen obstakels in het werkgebied zijn.

Zorg ervoor dat uw auto voor en achter in balans is, anders verliest u zijn grip.
evenwicht.

Om het frame voor de makkelijk te tillen krik te vinden:

1. Identificeer de methoden die nodig zijn om uw Easy Lift Platform-framework te lokaliseren.

2. Plaats het liftblok in de opvangbak.

Let op: Til geen lasten alleen op het frame, gebruik altijd de pad binnenin de ontvangstbak.

3. Duw de platformwagen op zijn plaats.

4. Als u interne methoden gebruikt, rijd dan met het voertuig over het frame.

5. Plaats de pad onder de door de autofabrikant aangegeven krikpositie.

6. Pas de positie van de pad aan zodat deze past.

Bedieningsprocedures:

1. Plaats het hefplatform aan beide kanten van de auto en leg de rubberen pad op het platform.

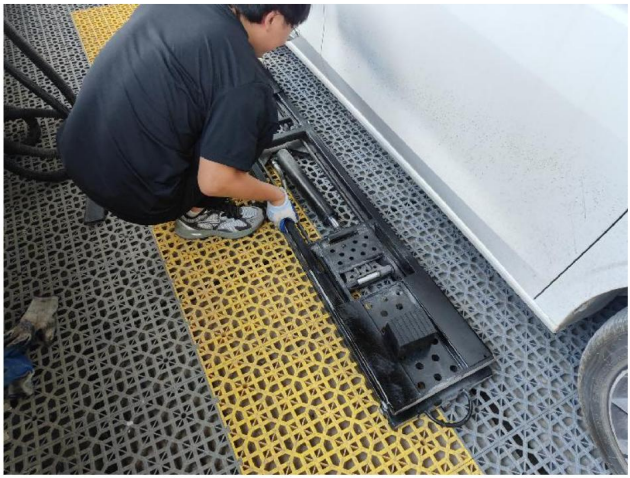

Machine Translated by Google

2. Schuif het hefplatform onder de auto, pas de positie van de hefbrug en de rubberen pads aan.

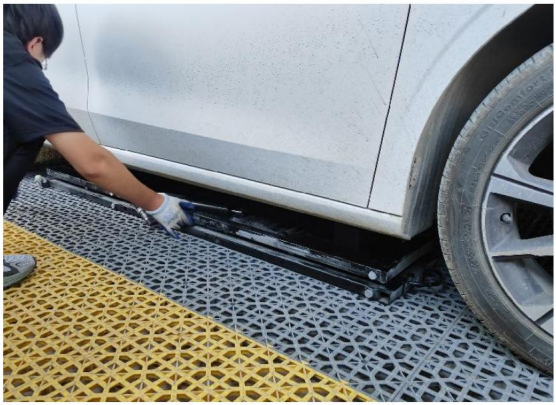

3. De liftconnector wordt aangesloten op het ene uiteinde van de hydraulische slang en het andere uiteinde van de slang wordt aangesloten op de aandrijfeenheid.



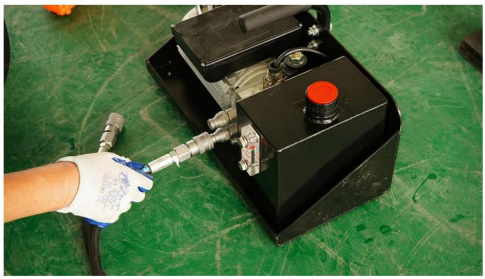

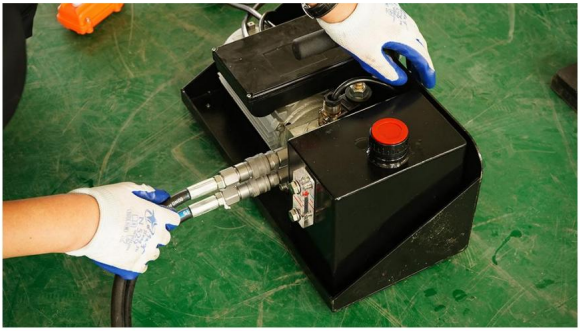

Machine Translated by Google

4. Sluit de voeding aan.



5. Druk op de omhoogknop en de lift zal naar de hoogste hoogte stijgen; nadat de
In de hoogste stand moet u op de omlaagknop drukken. Zodra het mechanische slot vergrendeld is, mag
u de knop niet meer indrukken.





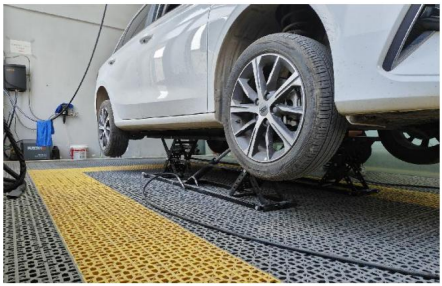

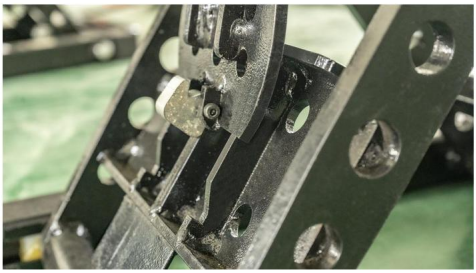

6. Wanneer de lift omlaag is, drukt u eerst op de omhoogknop, ontgrendelt u de vier vergrendelingsblokken
en drukt u vervolgens op de omlaagknop om de lift naar de laagste hoogte te laten zakken.

Machine Translated by Google

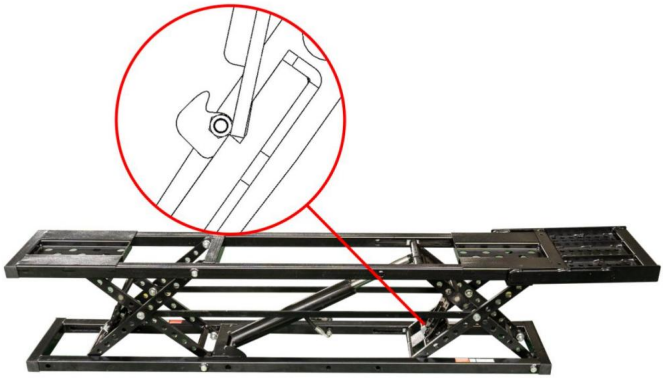



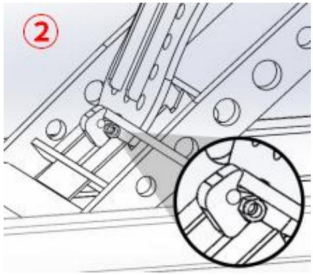

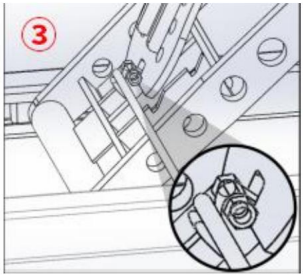





Machine Translated by Google

7. Neem de lift.

Het eenvoudige hefplatform kan soepel aan de slag.

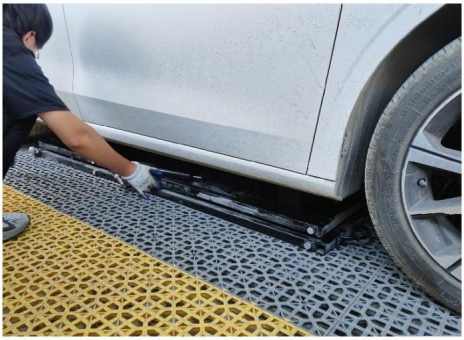



Let op: Let bij het bedienen van de eenvoudige hefkrik op de volgende zaken:

Gebruik altijd het liftplatform en til het gewicht niet rechtstreeks op het frame.

• Blokken kunnen alleen worden gebruikt voor het ontvangen van trays.

• Controleer uw eenvoudige hefplatform vóór elk gebruik.

Indien u schade of ernstige slijtage constateert, mag u het product niet meer gebruiken.

• Wanneer het voertuig wordt opgetild, mag u het voertuig niet schudden of de gewichten verplaatsen die mogelijk een gewichtsverplaatsing veroorzaken.

• Het heffen van het hefplatform naar de bovenste vergrendelingspositie en het inschakelen ervan is de veiligste manier om het te ondersteunen.

• Laat het gewicht niet stijgen, tenzij uw platform op de grond staat.

• Alle slangaansluitingen moeten goed aan elkaar vastzitten voordat u de slang kunt gebruiken.
product of druk uitoefenen.

• Probeer de slang niet aan te sluiten of los te koppelen als de apparatuur geladen is.
of wanneer het hydraulisch systeem onder druk staat.

Machine Translated by Google

• Houd de voegen schoon en vrij.

• Neem alle effectieve preventieve maatregelen om te voorkomen dat er stof in het systeem komt.

• Wees voorzichtig bij het gebruik van schroefdraadkit of schroefdraadafdichtingsband wanneer het installeren van de hydraulische koppelingen.

Als u de tape gebruikt, knip dan de losse uiteinden af om te voorkomen dat de tape in de tape komt. hydraulisch systeem.

Zorg ervoor dat er geen schroefdraadafdichtingstape of schroefdraadafdichtingsmiddel in de hydraulische leiding terechtkomt. systeem.

Schroefdraadafdichtingsband of schroefdraadafdichtingsmiddel in hydraulische olie kan de doorstroming van vloeistof en kan een systeemstoring veroorzaken.

• Houd uw handen uit de buurt van de hydraulische olie en volg de instructies van de fabrikant van het smeermiddel. Veiligheidsinstructies.

• Gebruik beschermende uitrusting (veiligheidsbril, beschermende handschoenen, geschikte werkkleding, veiligheidsschoenen, enz.) bij het bedienen van het hydraulische systeem.

• Als de hydraulische olie in contact komt met het oog, in het bloed terechtkomt of wordt ingeslikt, zoek dan medische hulp. Zoek onmiddellijk medische hulp.

• Trek niet aan het netsnoer van de afstandsbediening of aan het netsnoer om de stroom te verplaatsen. voedingseenheid, anders raakt het netsnoer beschadigd.

Voor gebruik:

Controleer alle bewegende onderdelen op schade of overmatige slijtage.

De apparatuur wordt in gebruik genomen voordat eventuele beschadigde of versleten onderdelen worden gerepareerd.

Zorg ervoor dat het veiligheidsslot goed werkt.

Als de veiligheidsvergrendeling beschadigd of overmatig versleten is, mag u het hefplatform niet gebruiken.

Controleer de heftafel op schade of overmatige slijtage.

Vervang het indien het beschadigd of versleten is.

Controleer of alle bouten en pennen goed vastzitten en goed gemonteerd zijn.

Waarschuwing

Probeer het voertuig niet op te tillen voordat u hebt gecontroleerd of de hefbeugel zich in de juiste positie bevindt. De liftpositie bevindt zich onder het voertuig en er is voldoende ruimte om in alle richtingen te kunnen werken.

Machine Translated by Google

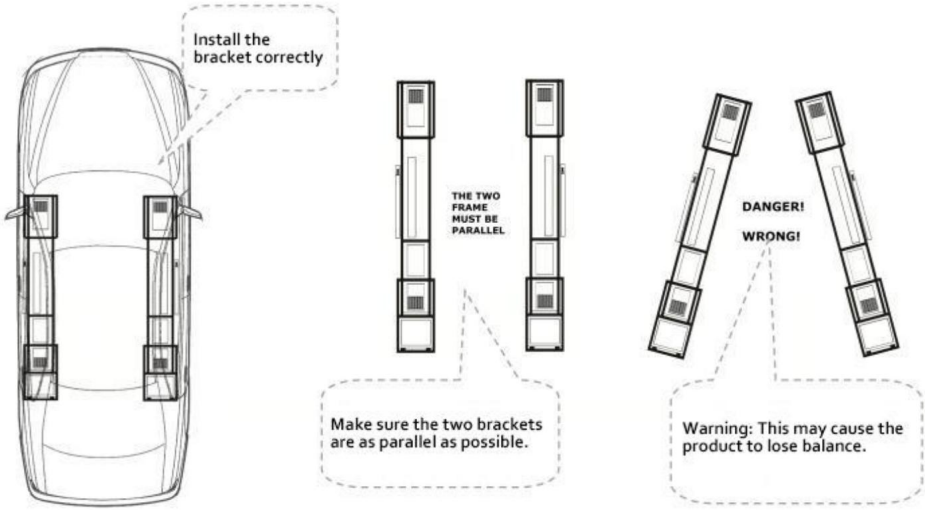

Opstaan:

1. Houd de afstandsbediening ingedrukt. Het hefplatform begint te stijgen.

2. Laat de schakelaar los vlak voordat het frame de auto raakt en de platform stopt met bewegen.

Controleer of de rubberen pad zich op de door de fabriek aanbevolen hefhoogte bevindt positie op het voertuig.

Indien nodig, pas het hefplatform aan om het op zijn plaats te houden (mogelijk moet u het platform verlagen). voertuig een beetje om het hefplatform aan te passen).

3. Nadat u hebt bevestigd dat de positie correct is, drukt u op de knop op de afstandsbediening controle, en het eenvoudige hefplatform begint te stijgen.

4. Controleer of het voertuig stabiel is voordat u verdergaat met het upgraden van het platform.

Als het voertuig onstabiel is, druk dan op de afstandsbediening en plaats het voertuig voorzichtig terug op de grond en voer vervolgens de nodige aanpassingen uit.

5. Wanneer de platformhefpositie de vergrendelde positie overschrijdt, drukt u op de drop-knop knop op de afstandsbediening om de val te stoppen wanneer het platform naar beneden is gebracht vergrendelde positie.

6. Visuele inspectie om ervoor te zorgen dat beide zijden in dezelfde vergrendelde positie staan.

Waarschuwing: Voordat u iets anders doet (zoals het starten van het voertuig, werkzaamheden of bij het verlaten van het gebied) visueel controleren of de twee liften gezamenlijk vergrendeld zijn en of alle pads in contact zijn met het door de voertuigfabriek aanbevolen hefpunt.
Daarna kunt u het voertuig bedienen.
Werk niet onder het opgetilde voertuig, tenzij de krik met de juiste capaciteit erop is geïnstalleerd.

Machine Translated by Google

het door de fabriek aanbevolen hijspunt.

Laat het eenvoudige hefplatform zakken:

Waarschuwing: Zorg ervoor dat de vergrendelingen en sloten op hun plaats zitten wanneer u het platformframe laat zakken.
hun rails.

Als ze bijvoorbeeld opzij worden gestoten, kunnen ze vast komen te zitten in de rail van de
spoor, waardoor het gemakkelijk te tillen platform mogelijk niet goed naar beneden zakt.

Druppel:

1. Houd de vergrendeling ingedrukt totdat de vergrendelingsplaat de vergrendelingstanden kruist.

2. Til, zoals in de tekening is aangegeven, de vergrendelingsstang op het frame op met een gereedschap, zodat de
het maximale contactvlak van het slotblok kan volledig contact maken met het spoor op het slot
bord.

3. Let op de observatie en zorg ervoor dat de twee uiteinden van de apparatuur
laat langzaam vallen op hetzelfde moment. Als er een onevenwicht wordt gevonden, stop dan met de daling
onmiddellijk in werking treden.

Let op: Het eenvoudige liftplatform adviseert om het een paar seconden naar beneden te brengen nadat het frame is neergelaten
land; hierdoor wordt ervoor gezorgd dat er zoveel mogelijk hydraulische olie terug in de tank terechtkomt.

4. Nadat het frame volledig is gevallen, verwijdert u het eenvoudige hefplatform van onderaf
het voertuig.

5. Als u het voertuig toch moet verplaatsen.

Zorg ervoor dat u niet met het voertuig over de hydraulische slang rijdt.

Maandelijks onderhoud

ÿ Smeer alle scharnierverbindingen en controleer op overmatige slijtage.

ÿ Controleer het peil van de hydraulische olie en vul deze tijdig bij.

ÿ Vervang alle waarschuwingen en veiligheidsgerelateerde labels op het eenvoudige hefplatform.

ÿ Neem tijdig contact op met de fabrikant als het item niet onbekend of verloren is.

ÿ Smeerknooppunten

ÿ De krik beveelt smeermiddel op basis van geel lithiumvet (of iets dergelijks) aan
knooppunten.

Probleemoplossing

In dit gedeelte wordt beschreven hoe u gevoelige problemen kunt oplossen.

Let op: Als uw liftplatform niet goed werkt, mag u het niet meer gebruiken totdat het is gerepareerd.

Belangrijk: Alle onderhoudswerkzaamheden moeten door gekwalificeerd personeel worden uitgevoerd.

Machine Translated by Google

Probleem	Oplossing
Kan niet tillen.	Zorg ervoor dat de hydraulische slang niet vastgeklemd zit of lekken. Zorg ervoor dat er voldoende hydraulische olie in de tank. Zorg ervoor dat de voeding de volgende kenmerken heeft: geschikte voeding. Uitlaat van oliepomp.
Kan niet vallen.	Zorg ervoor dat er gewicht op het frame rust.
De pomp heeft geen druk. Onderhoud de pomp.	
Vastgelopen op het hoogste punt zonder lading.	Vereist dat het gewicht vanuit een volledig opgeheven positie naar beneden wordt gebracht. Raadpleeg bovenaan de verwijzing naar 'geen belasting' voor hulp.
Kan niet opstaan van de laagste punt.	Het hefplatform kan niet van de laagste stand omhoog komen punt, omdat het de ruimte nodig heeft om samen te kunnen groeien.
Verontreiniging door hydraulische olie.	Vervang deze door de voorgeschreven hydraulische olie.
Het product is abnormaal.	Voeg het smeervet toe aan de aangegeven hoeveelheid smeerknooppunt.
De afstandsbediening niet gebruiken zakt ook langzaam naar beneden.	Zorg ervoor dat de easylift-krik in de vergrendelde stand staat positie (indien niet, zal de hydraulische olie langzaam lekken, (het frame verlagen).
De benzinepomp kan niet druk behouden.	U kunt ze controleren met standaard kleppengereedschap. Draai de spoel niet te strak.
Snelle verbindingen worden moeilijker en moeilijker aan te sluiten.	Het hydraulische systeem staat onder toenemende druk. Om dit te voorkomen, houdt u, nadat het frame de grond heeft bereikt, de drop-knop op de afstandsbediening ingedrukt gedurende een paar seconden om zoveel mogelijk hydraulische vloeistof te krijgen mogelijk terug naar de tank. Als de drukopbouw te hoog is om ruimte te bieden aan Voor een snelle verbinding kunt u contact opnemen met de dealer.

Gemaakt in China

Machine Translated by Google

VEVOR®

TOUGH TOOLS, HALF PRICE

Technische ondersteuning en e-garantiecertificaat www.vevor.com/support

Machine Translated by Google

VEVOR®

TOUGH TOOLS, HALF PRICE

Teknisk support och e-garanticertifikat www.vevor.com/support

BÄRBARA LIFTAR

MODELL: JT-5000 / JT-7000

Vi fortsätter att vara engagerade i att ge dig verktyg till konkurrenskraftiga priser. "Spara hälften", "halva priset" eller andra liknande uttryck som används av oss representerar bara en uppskattning av besparingar du kan dra nytta av att köpa vissa verktyg hos oss jämfört med de stora toppmärkena och betyder inte nödvändigtvis att täcka alla kategorier av verktyg som erbjuds av oss. Du påminns vänligen om att noggrant kontrollera när du gör en beställning hos oss om du faktiskt sparar hälften i jämförelse med de främsta stora varumärkena.

Machine Translated by Google

VEVOR®
TOUGH TOOLS, HALF PRICE

BÄRBARA LIFTAR

MODELL: JT-5000 / JT-7000



BEHÖVER HJÄLP? KONTAKTA OSS!

Har du produktfrågor? Behöver du teknisk support? Kontakta oss gärna: **Teknisk support och e-garanticertifikat www.vevor.com/support**

Detta är den ursprungliga instruktionen, läs alla instruktioner noggrant innan du använder den. VEVOR reserverar sig för en tydlig tolkning av vår användarmanual. Utseendet på produkten är beroende av den produkt du fått. Ursäkta oss att vi inte kommer att informera dig igen om det finns någon teknik eller mjukvaruuppdateringar på vår produkt.

Machine Translated by Google

VIKTIGA SÄKERHETSÅTGÄRDER



VARNING:

LÄS, STUDERA OCH FÖRSTÅ ALLA VARNINGAR OCH DRIFTSINSTRUKTIONER INNAN ANVÄNDNING. UNDERLÅTANDE FÖLJ DESSA INSTRUKTIONER KAN RESULTERA I EGENDOM SKADOR OCH/ELLER ALLVARLIGA PERSONSKADA.

För att undvika person- eller egendomsskador, läs och observera all säkerhet försiktighetsåtgärder.

Tillverkaren ansvarar inte för personskada eller skada på grund av osäkra och felaktig produktanvändning eller systemdrift, eller bristande underhåll.

Varningen indikerar en potentiell fara att vidta lämpliga åtgärder för att undvika personliga skada.

Anteckningen anger att rätt åtgärd vidtogs för att förhindra skada eller utrustning fel.

ÿ Den enkla lyftplattformen ska manövreras av kvalificerade operatörer som är utbildade och bekant med hydrauliska produkter. Drift utan fackkunskap får orsaka allvarliga säkerhetsolyckor eller person- och egendomsförluster.

ÿ Operatören bör läsa bruksanvisningen innan produkten används och Placera den här bruksanvisningen nära produkten. Denna produkt är ett bärbart och enkelt lyft plattform som endast kan användas för att lyfta motsvarande typ av bil.

ÿ Visuell inspektion ska utföras före varje användning för onormala förhållanden såsom svetssprickor, läckor, skador, lösa eller saknade delar.

ÿ Håll avstånd när produkten börjar fungera.

ÿ Alla ändringar av produkten är förbjudna.

ÿ Lyft endast bilarna i det läge som anges av biltillverkaren.

ÿ Ange bilens vikt före användning. Denna produkt överbelastning är förbjuden. Överbelastning kan orsaka allvarliga säkerhetsolyckor eller personliga och egendomsförluster.

ÿ En enkel lyftplattform är lyftutrustning, inte stödutrustning. Efter den lasten stiger eller faller måste den alltid hållas mekaniskt. Vänligen var inte i hydraulisk belastning under arbetet.

Machine Translated by Google

ÿ Reglera inte övertrycksventilen.

ÿ Undvik att använda förlängningsledningar som kan överhettas.

ÿ Om du måste använda den, se till att minimivärdet är 14 AWG.

ÿ Produkten inspekteras noggrant minst en gång per år.

ÿ Byt ut skadad eller hårt sliten kabel, hydraulslang, märkning eller varningsetiketter.

ÿ Använd inte denna produkt förrän skadade eller slitna föremål har bytts ut.

ÿ Placera inte en obalanserad eller ocentrerad belastning på domkraften.

ÿ Felaktig belastning kan orsaka fel på utrustningen och möjliga personskador.

ÿ Arbeta inte under ett upphöjt fordon utan föregående stöd med mekanisk stöd eller andra lämpliga metoder.

ÿ När du lyfter lasten ska alla försiktighetsåtgärder vidtas för att undvika att fordonet rör sig.

ÿ När du använder produkten på vägen kan trafiken orsaka den redan upphöjda bil att skaka.

ÿ Stäng av motorn och dra åt handbromsen hårt. Det är bäst att använda bromsbelägget för att förhindra glidning. Se till att det inte finns någon i bilen innan du använder den det.

ÿ Gå inte in i bilen och starta inte motorn under lyftprocessen.

ÿ Rör inte vid den heta delen, som kan orsaka brännskador.



Varningar

ÿ **Varning: Den kan inte användas med en 50Hz strömförsörjning eftersom den kommer att skada maskin. Den måste användas med en 60Hz strömförsörjning.**

ÿ Använd skyddsglasögon när du använder den hydrauliska utrustningen.

ÿ Golvytan måste vara torr och plan med en minsta tryckhållfasthet på 500 psi.

ÿ Var försiktig med kablar och hydraulslangar och undvik att bli överkörd eller pressad av bilen.

ÿ Ta bort alla smycken när du använder den här produkten.

ÿ Upphängda smycken och metallsmycken kan fastna i rörliga delar.

Machine Translated by Google

ÿ Om fordonet riskerar att falla från plattformen, vänligen rensa området
förskott.

ÿ Innan du närmar dig ett upphöjt fordon, se till att alla fyra låsstänger är i en
naturligt fallande tillstånd.

ÿ Slå inte på tankpluggen på strömförsörjningsenheten när du lyfter
plattformen börjar fungera.

ÿ Dra inte i fjärrkontrollsladden eller strömkabeln för att flytta nätaggregatet
enhet, vilket kommer att skada nätsladden.

ÿ Kontakta ett auktoriserat servicecenter för hydraulisk teknisk support eller reparation
tjänster.

ÿ Tillverkaren har ingen garantiskyldighet för produkter som repareras, modifieras eller
skadad av obehörig personal på grund av felaktig användning, missbruk, olycka,
vårdslöshet eller felaktig hantering.

Tips:

ÿ Se alltid till att hålla produkten ren.

ÿ När du inte använder produkten, vänligen dra tillbaka alla delar till originalskicket.

ÿ Använd hydraulisk utrustning vid rumstemperatur, använd inte hydraulisk
utrustning över 65 ÿ (150 ÿ).

ÿ Överhettning kommer att mjuka upp tätningen och försvaga slangmaterialet, vilket orsakar olja
läckage eller andra utrustningsfel.

ÿ Höj inte lyftplattformens ram till full expansionshöjd utan att öka
fordonets last!

ÿ Om du använder vår produkt för första gången, ett enkelt sätt att bli bekant med
operationen är att kontrollera produkten upprepade gånger upp och ner på plattformen
flera gånger utan belastning.

ÿ Men se till att du inte tar dina produkter till toppen när de är tomma, faktiskt bara
lyft dem till ca 200-300 mm över marken.

ÿ Om du höjer plattformen helt till dess maximala höjd, kan din plattform
fastna.

ÿ Ta inte bort fordonets däck och sänk inte plattformen till marken.

Machine Translated by Google

Lyftplattformen kräver utrymme mellan marken och fordonet för att generera tillräcklig kraft för att lyfta fordonet, eftersom den inte kan lyftas med full last från ett helt plant utgångsläge.

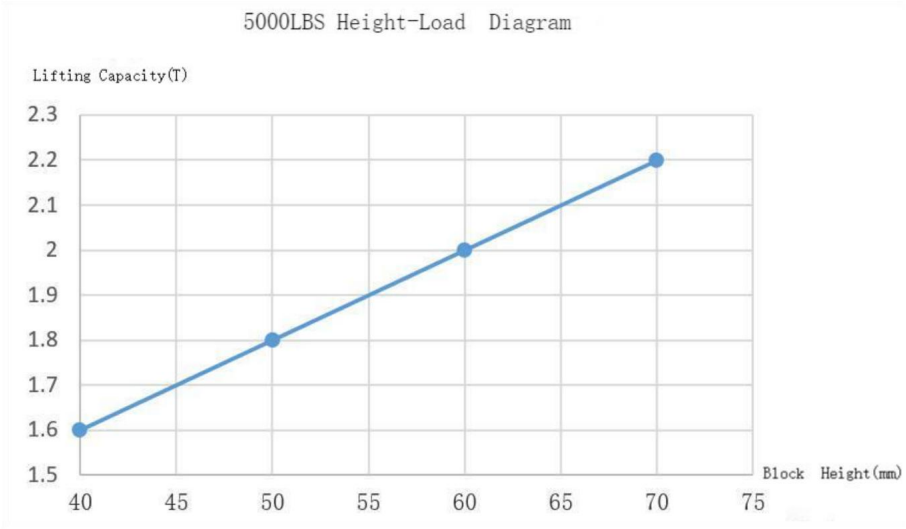

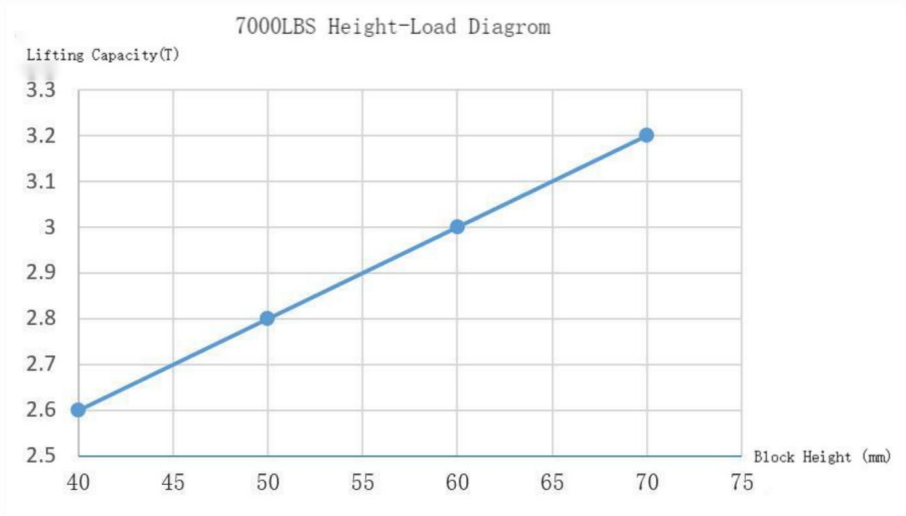

Machine Translated by Google

Specifikationer

Modell	JT-5000	JT-7000
Max. Belastning (lbs/kg)	5000/2268	7000/3175
Nominell effekt	750W	750W
Märkspänning	AC120V/60Hz	AC120V/60Hz
Märkström	6,25A	6,25A
Lyftområde (tum/mm)	5,12-18,5 / 130-470 (Tillsammans med) 9.06-22.4 / 230-570 (Kolumn)	6,5-20 / 165-510 (Tillsammans med) 10,24-22,4 / 230-570 (Kolumn)
Omgivande Temperatur	-20°C~70°C -4°F-~158°F	-20°C~70°C -4°F-~158°F

ÿ Se till att läsa denna bruksanvisning noggrant innan du använder den här produkten.

ÿ Se till att installera, använda, underhålla eller helt enkelt lyfta plattformen enligt anvisningarna manual, annars kan det medföra säkerhetsrisker, eller till och med orsaka skador på egendom, produktskador, personskador eller dödsfall (i sällsynta fall).

ÿ Endast auktoriserad personal kan använda eller reparera produkten och eventuella inofficiella ändringar kan resultera i garantifel och öka risken för skador eller skada på egendom, så se till att läsa och följa varningarna och instruktionerna på produktetiketten.

SPARA DESSA INSTRUKTIONER

Machine Translated by Google

Komponenter

Billyftplattformen innehåller följande komponenter:



Inga.	Beskrivning	Antal.		Inga.	Beskrivning	Antal.
ÿ Lyftfäste A		1 ÿ			Hjul	4
ÿ Lyftfäste B		1 ÿ	Förlängningsstöd			2
ÿ Pumpstation		1 ÿ			Handtag	2
ÿ	Tillsammans med	4 ÿ	Skruv M8*16mm			8
ÿ	Kolumn	4		ÿ	Skruv M10*55mm Bricka 10 Mutter M10	4
ÿ Lång slang		2				

Machine Translated by Google

Installation

1. Öppna trälådan och ta ut alla komponenter.

2. Hydraultanken har ingen hydraulolja under transport.

3. Öppna avgaspluggen som visas, spruta in 3,8 liter ISO 46# hydraulolja i tanken och stäng sedan avgaspluggen.



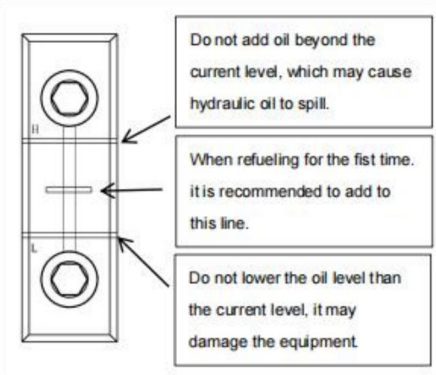

4. Två långa hydraulslangar ansluter ena änden av honkontakten till kraftenhet.



Hankopplingen ansluts till slangkopplingen på lyftplattformen.



Obs: För att flytta lyftplattformen till ett annat läge, koppla bort lång hydraulslang från det anslutna drivlinans läge och flytta drivlina respektive ram/slang.

Machine Translated by Google

5. Enligt det faktiska lyftbehovet behöver den utökade modellen utökas. Förlängningsplattan fästs med två skruvar.



6. Fäst de två handtagen bakom lyftplattformen.

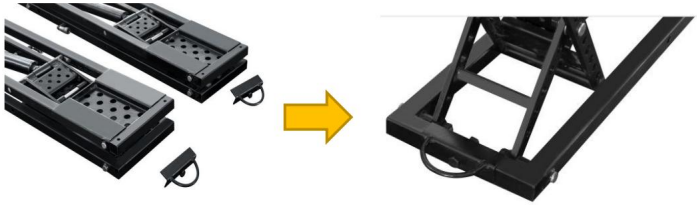

7. Fäst de två hjulen på framsidan av lyftplattformen.

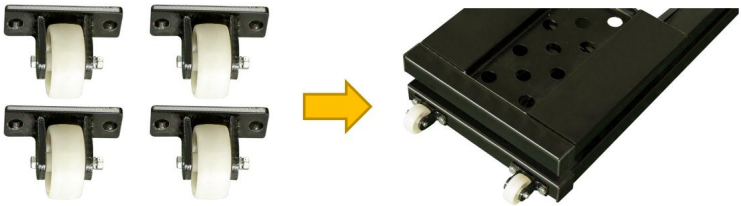

8. Produktdiagram



Machine Translated by Google

Innan du använder strömförsörjningen, kontrollera den rekommenderade spänningen på strömförsörjningsmätaren.

När kraftenheten är påslagen kan du börja använda lyftplattformen på fjärrkontrollkortet.



9. Pumpstation

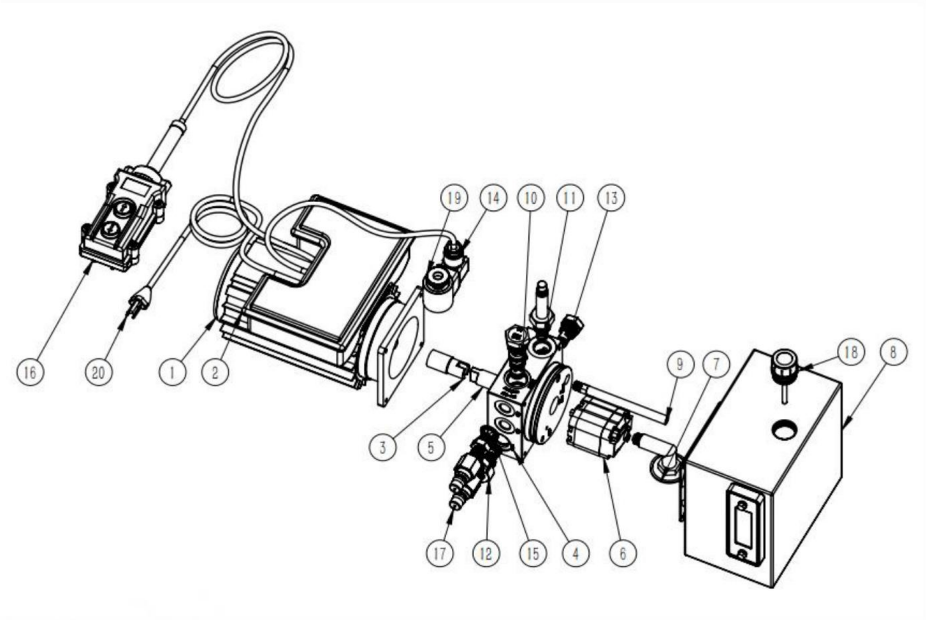

Machine Translated by Google

Lista över delar:

INGA.	Reservdelsnamn	Antal.	INGA.	Reservdelsnamn	Antal.
1	Motor	1	11	Elektoravstängd ventil	1
2	Kontrollbox	1	12	avlastare	1
3	Motoranslutningspelare	1	13	Envägsgasventil	1
4	Flerfunktions hissventilblock	1	14	Elektromagnetisk ventil	1
5	Kugghjulspumpens anslutningsaxel	1	15	Tätningsring	2
6	Kugghjulspump	1	16	Kabelkontroll	1
7	Oljesugfilterrör	1	17	Snabbkoppling	2
8	Bränsletank	1	18	Bränsletanklock	1
9	Oljereturledning	1	19	Twist silke	1
10	Flödeskontrollventil	1	20	Plugg	1

Obs: För att undvika översvämning av hydraulvätskan tätas avgaspluggen innan transportera kraftenheten.

Machine Translated by Google

Elektrisk pump kopplingsschema

Strömbehov: 120V, 60Hz

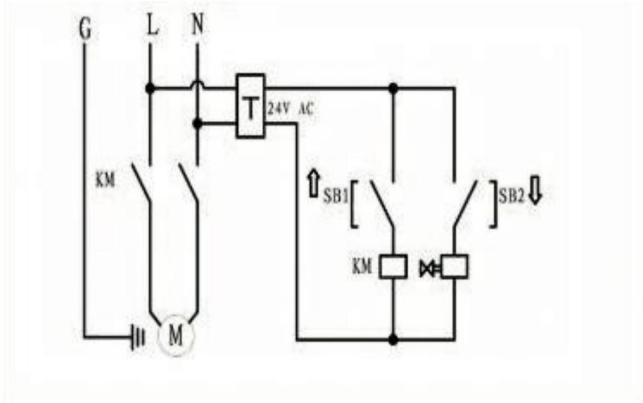

Drift

1. Luftutsläpp: Vid obelastning, höj lyftramen till 200-300 mm; upprepa upp och ner flera gånger tills båda sidorna är jämna. Den kan börja användas.

Obs: Felaktig position kan orsaka instabilitet i fordonet och kan orsaka fall från lyftplattformen. Detta kan skada fordonet, skada den enkla lyftplattformen och kan skada personalens säkerhet.

2. **Säkerhet:** Innan du använder bilens lyftplattform, kontrollera följande:

ÿ Kontrollera lyftplattformen:

Kontrollera lyftplattformen för eventuella förlorade, kraftigt slitna eller skadade delar. Se till att lyftblocket är i mottagningsfacket. Använd inte produkten med några problem; vänligen kontakta en auktoriserad reparationsverkstad eller din återförsäljare

ÿ Kontrollera området:

Kontrollera om det finns hinder runt lyftplattformen eller något som kan påverka lyftet av fordonet. Om du hittar ett hinder, ta bort det. Under aktiviteten, låt inte människor eller djur komma i närheten av lyftplattformen.

ÿ Kontrollera operatören:

Se till att alla som använder lyftplattformen är utbildade i att använda den, läs etiketterna på enheten och läs instruktionerna. Endast operatören ska vara nära lyftplattformen under driftprocessen. ÿ Kontrollera säkerhet: Se till att alla som går nära lyftplattformen

är medvetna om dess

närvaro och vidtar lämpliga säkerhetsåtgärder. När du lyfter plattformen, lämna den inte förrän den

Machine Translated by Google

är i låst läge. Lägg ner den, låt den inte lämna marken. Låt inte
barn eller någon som påverkas av droger eller alkohol verkar. Arbeta inte under
upphöjda fordon såvida inte den klassade fordonsdomkraften är installerad under lyftpunkten
rekommenderas av fabriken.

ÿ Kontrollera fordonet:

Överbelasta den aldrig. Förhindra att personer kommer in i fordonet som du vill lyfta upp.
Du måste använda fordonets lyftpunkt som rekommenderas av fabriken. Lyft inte bara
ena sidan, hörnet eller änden av bilen.

Om mattblocket:

När du lyfter fordonet med toppen av lyftplattformen ska fordonet inte
rör vid jackramen.

Istället bör de kontakta lyftblocket i mottagningsfacket som är lätt
lyfts.

Varje lyftplattform innehåller fyra små och fyra stora lyftblockskomponenter.

Använd endast samma lyftblock av samma höjd samtidigt, använd inte
lyftblock.

Obs: Lyft inte fordonet direkt på ramen och använd dynan i mottagningen
bricka.

Att höja fordonet på ramen kan skada fordonet och/eller lyftplattformen.

De två ramarna är alltid placerade så parallella som möjligt inom gränserna för
fordonets lyftpunkt, och om de är för långt från parallellen kommer laststabiliteten
påverkas.

Kör inte fordonet på lyftplattformen, eftersom det kommer att skada produkten.

Lyft inte fordonet på plattformsramen, måste använda hissen.

Det finns två sätt att lokalisera din domkraftsram:

1 Externt in: Kör fordonet till önskat läge och placera lyftplattformen
på olika sidor utanför fordonet och mellan hjulen. Om avståndet
mellan hjulen inte är tillräckligt lång, vrid ramen så att den passar längden på ramen, tryck ena änden
till rätt läge under fordonet och sedan den andra änden.
Slutligen, justera till den angivna platsen.

ÿ Se till att inte krossa hydraulslangen.

2 In och ut: Sätt ihop vänster och höger ram, kör fordonet över
ram och dra varje ram till det idealiska läget under fordonet enligt
fabriksrekommenderad supportpunkt.

Machine Translated by Google

ÿ Se till att inte krossa hydraulslangen.

Obs: Innan du installerar lyftplattformens ram, se till att de är helt sänkt, och det finns inga hinder i arbetsområdet.

Se till att din bil är balanserad fram och bak; annars kommer du att förlora den balans.

Så här hittar du den lättlyftande domkraftsramen:

1. Identifiera metoderna som behövs för att lokalisera din lättlyftande plattformsram.

2. Placera lyftblocket i mottagningsfacket.

Obs: Lyft inte någon last på ramen ensam, använd alltid dynan inuti mottagningsbricka.

3. Skjut plattformsvagnen på plats.

4. Om du använder interna metoder, kör fordonet över ramen.

5. Placera dynan under det domkraftsläge som anges av biltillverkaren.

6. Justera dynans position så att den passar.

Driftsrutiner:

1. Sätt lyftplattformen på båda sidor av bilen, lägg gummikudden på plattformen.

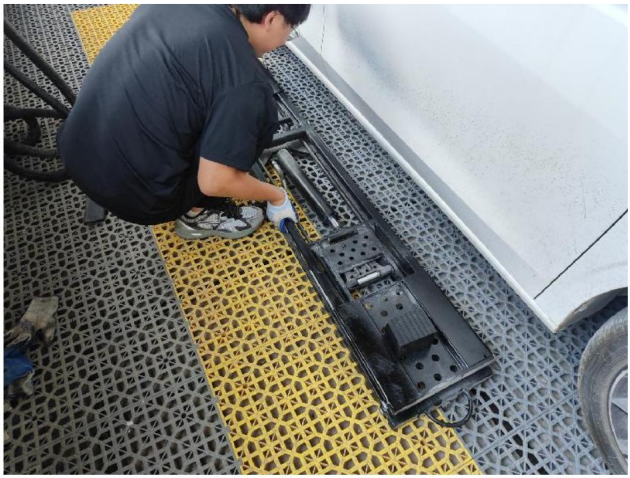

Machine Translated by Google

2. Skjut in lyftplattformen under bilen, justera lyftens läge och gummikuddar.

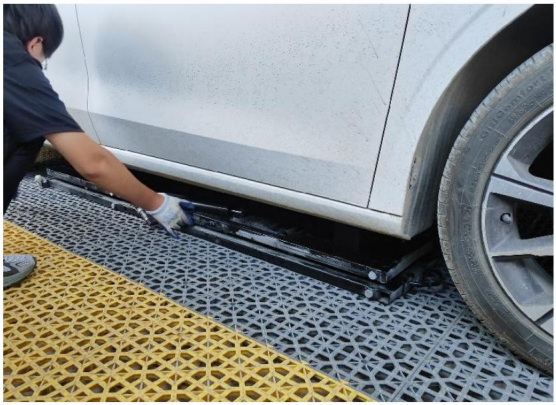

3. Lyftkopplingen är ansluten till ena änden av hydraulslangen, och den andra änden av slangen är ansluten till kraftenheten.



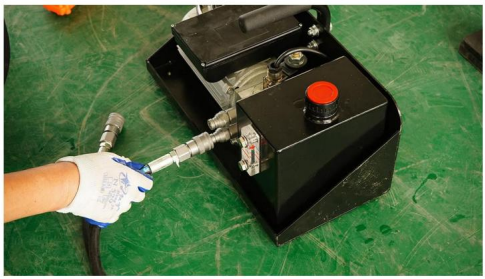

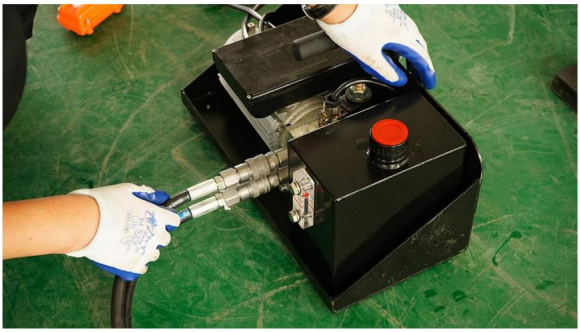

Machine Translated by Google

4. Anslut strömförsörjningen.



5.Tryck på upp-knappen så stiger hissen till högsta höjd; efter att ha nått högst måste du trycka på ned-knappen, efter att det mekaniska låset är låst, sluta trycka på knappen.





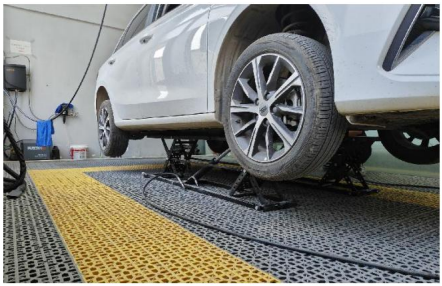

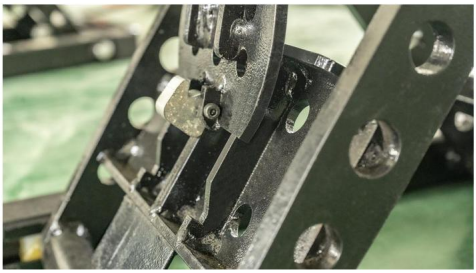

6. När lyften är sänkt, tryck först på upp-knappen, lås upp de fyra låsblocken och tryck sedan på ned-knappen för att sänka lyften till lägsta höjd.

Machine Translated by Google

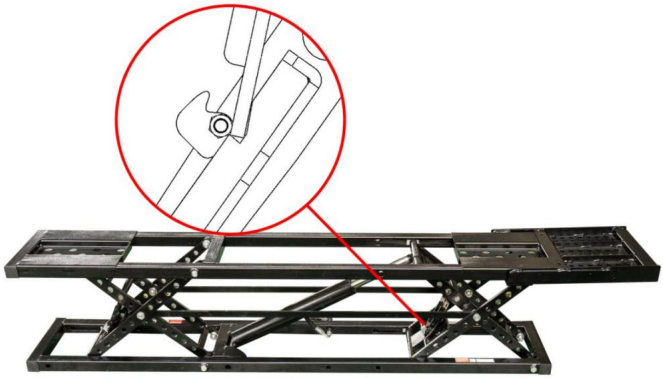



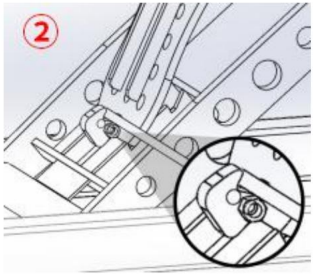

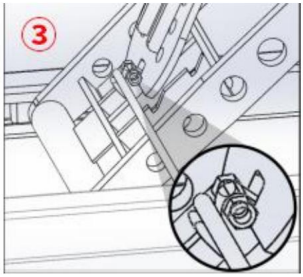





Machine Translated by Google

7.Ta ut hissen.

Den enkla lyftplattformen kan börja fungera smidigt.

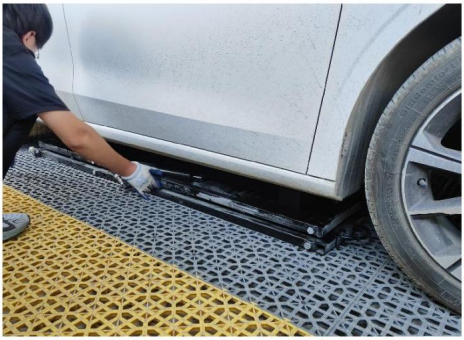



Observera: När du använder den enkla domkraften, var uppmärksam på följande ärenden:

Använd alltid hissplattan och lyft inte vikten direkt på ramen.

• Block kan endast användas för mottagningsbrickor.

• Kontrollera din enkla lyftplattform före varje användning.

Om någon skada eller allvarligt slitage upptäcks, använd den inte.

• När fordonet lyfts, skaka inte fordonet eller flytta de vikter som kan orsaka en viktförskjutning.

• Att höja lyftplattformen till det övre låsläget och koppla in den är säkraste sättet att stödja det.

• Låt inte vikten stiga om inte din plattform är på marken.

• Alla slanganslutningar måste fästas ordentligt ihop innan du kan använda produkt eller applicera tryck.

• Försök inte att ansluta eller koppla bort slangen när utrustningen är laddad eller när hydraulsystemet är under tryck.

Machine Translated by Google

• Håll skarvbeslag rena och fria.

• Vidta alla effektiva förebyggande åtgärder för att förhindra att damm kommer in i systemet.

• Var försiktig när du använder det gängade tätningsmedlet eller gängade tätningstejpen när installation av de hydrauliska kopplingarna.

Om du använder tejpen, klipp av de lösa ändarna för att förhindra att tejpen kommer in i hydraulsystem.

Se till att inget gängat tätningstejp eller gängat tätningsmedel kommer in i hydrauliken system.

Gängad tätningstejp eller gängad tätningsmedel i hydraulolja kan påverka flödet av vätska och kan orsaka ett systemfel.

• Håll händerna från hydrauloljan och följ smörjmedelstillverkarens anvisningar säkerhetsinstruktioner.

• Använd skyddsutrustning (glasögon, skyddshandskar, lämpliga arbetskläder, skyddsstövlar etc.) när du använder hydraulsystemet.

• Om hydrauloljan vidrör ögat, kommer in i blodet eller sväljs, sök läkarvård omedelbart.

• Dra inte i fjärrkontrollens nätkabel eller strömkabel för att flytta strömmen försörjningsenhet, annars skadas nätsladden.

Innan användning:

Inspektera alla rörliga delar för skador eller överdrivet slitage.

Utrustningen tas i drift innan skadade eller slitna delar repareras.

Se till att säkerhetslåset är i gott skick.

Om säkerhetslåset är skadat eller överdrivet slitet, använd inte lyftplattformen.

Kontrollera lyftbordet för skador eller överdrivet slitage.

Om den är skadad eller sliten, vänligen byt ut den.

Kontrollera alla bultar och stift för total rörelse och korrekt installation.

Varning

Försök inte lyfta fordonet förrän du har bekräftat att lyftfästet är i rätt läge lyftläge under fordonet, och det finns tillräckligt med utrymme för att arbeta i alla riktningar.

Machine Translated by Google

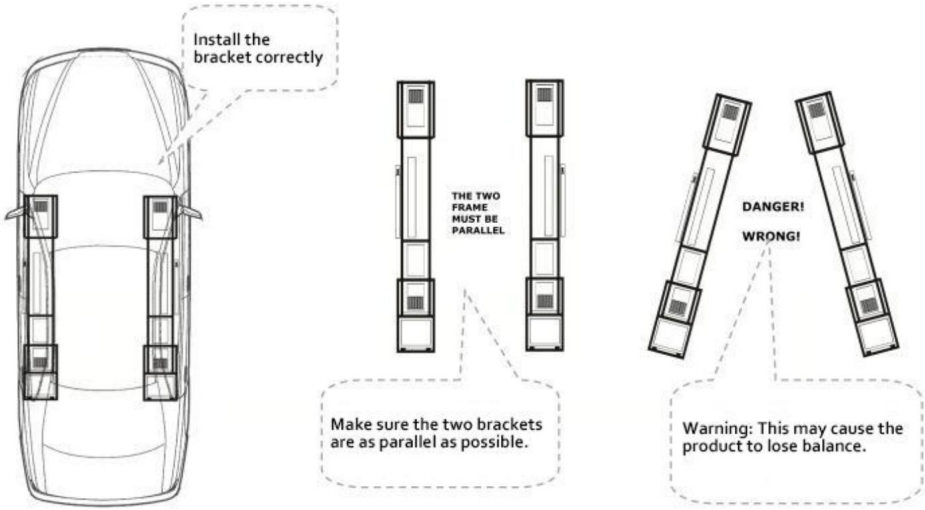

Stiga:

1. Håll ner fjärrkontrollen. Lyftplattformen börjar resa sig.

2. Strax innan ramen kommer i kontakt med bilen, släpp strömbrytaren och plattformen slutar röra sig.

Kontrollera om gummikudden är placerad vid det fabriksrekommenderade lyftet position på fordonet.

Justera vid behov lyftplattformen för att hålla den på plats (du kan behöva sänka fordonet lite för att justera lyftplattformen).

3. Efter att ha bekräftat att positionen är korrekt, tryck på knappen på fjärrkontrollen kontroll, och den enkla lyftplattformen börjar resa sig.

4. Kontrollera om fordonet är stabilt innan du fortsätter att uppgradera plattformen.

Om fordonet är instabilt, tryck på fjärrkontrollen, placera försiktigt tillbaka fordonet till marken och gör sedan de nödvändiga justeringarna.

5. När plattformens lyftläge överskrider det låsta läget, tryck på droppen knappen på fjärrkontrollen för att stoppa fallet när plattformen sänks till låst läge.

6. Visuell inspektion för att säkerställa att båda sidor är i samma låsta läge.

Varning: Innan du gör någon annan sak (som att starta fordonet arbete eller lämnar området), verifiera visuellt att de två hissarna är gemensamt låsta och att alla dynor är i kontakt med den lyftpunkt som rekommenderas av fordonsfabriken.
Efter det kan du använda fordonet.
Arbeta inte under det upphöjda fordonet om inte den klassificerade domkraften är installerad på

Machine Translated by Google

lyftpunkten som rekommenderas av fabriken.
Släpp den enkla lyftplattformen:
Varning: När du sänker plattformsramen, se till att låsen och låsen är på
deras skenor.
Om de till exempel slås åt sidan, kan de fastna i skenan på den
spår, vilket kan göra att den lättlyftande plattformen inte faller korrekt.

Släppa:

1. Tryck och håll kvar tills låsplattan korsar låständerna.

2. Som visas på ritningen, lyft låsstången på ramen med ett verktyg, så att maximala kontaktplanet för låsblocket kan helt kontakta spåret på låset tallrik.

3. Var uppmärksam på observation och se till att de två ändarna av utrustningen sjunka långsamt samtidigt. Om någon obalans upptäcks, vänligen stoppa nedgången operation omedelbart.

Obs: Den enkla lyftplattformen rekommenderar några sekunder ned efter ramen landar; detta säkerställer att så mycket hydraulolja som möjligt återförs till tanken.

4. Efter att ramen fallit helt, ta bort den enkla lyftplattformen underifrån fordonet.

5. Om du behöver flytta fordonet.

Se till att inte köra fordonet över hydraulslangen.

Månatligt underhåll

ÿ Smörj alla gångjärnsleder och kontrollera att det inte är för stort slitage.

ÿ Kontrollera hydrauloljenivån och fyll på i tid.

ÿ Byt ut alla varningar och säkerhetsrelaterade etiketter på den enkla lyftplattformen.

ÿ Om den inte är oidentifierad eller försvunnen, kontakta tillverkaren i tid.

ÿ Smörjnoder

ÿ Domkraften rekommenderar gul litiumbaserat fett (eller liknande) smörjning noder.

Felsökning

Det här avsnittet beskriver hur du felsöker benägna problem.

Obs: Om din lyftplattform inte fungerar som den ska måste du sluta använda den tills den är fixerad.

Viktigt: Allt underhållsarbete måste utföras av kvalificerad personal.

Machine Translated by Google

Problem	Lösning
Kan inte lyfta.	Se till att hydraulslangen inte är fastklämd eller läcker. Se till att det finns tillräckligt med hydraulolja i tank. Se till att strömförsörjningsenheten har lämplig strömförsörjning. Oljepump avgas.
Kan inte släppa.	Se till att det finns en vikt på ramen.
Pumpen har inget tryck. Underhåll pumpen.	
Fastnade på högsta punkten utan belastning.	Kräver vikt ner från en helt upphöjd position. Hänvisning till ingen belastning överst för hjälp.
Kan inte stiga från det lägsta punkt.	Lyftplattformen kan inte höjas från det lägsta punkt, eftersom den behöver utrymmet för att resa sig ihop.
Hydraulolja föroreningar.	Byt ut den mot den specificerade hydrauloljan.
Produkten är onormal.	Tillsätt smörjfettet till det avsedda smörjnod.
Använder inte fjärrkontrollen sjunker också sakta ner.	Se till att lättlyftdomkraften är i låst läge (om inte kommer hydrauloljan att läcka långsamt, sänkning av ramen).
Bensinpumpen kan inte upprätthålla trycket.	Du kan kontrollera dem med vanliga ventilverktyg. Dra inte spolen för hårt.
Snabba anslutningar blir svårare och svårare att ansluta.	Hydraulsystemet är under ökande tryck. För att förhindra detta, efter att ramen når marken, håll ned släppknappen på fjärrkontrollen för några sekunder för att få så mycket hydraulvätska som möjligt tillbaka till tanken. Om tryckackumuleringen är för hög för att tillåta snabb anslutning, kontakta återförsäljaren.

Tillverkad i Kina

Machine Translated by Google

VEVOR®

TOUGH TOOLS, HALF PRICE

Teknisk support och e-garanticertifikat

www.vevor.com/support