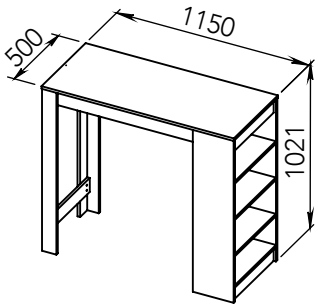

Notice de montage
Assembling instructions
Montageanleitung

1h30

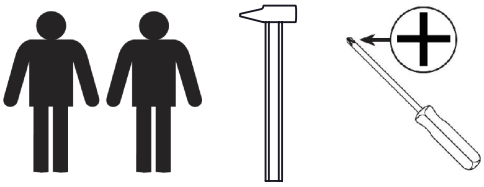

N° Pièce / Part / Teile

N° Pièce	Qté	Dimensions
1	1	1150 x500 x 16
2	1	464 x 244 x 16
3	1	1000 x 244 x 16
4	1	1000 x 244 x 16
5	2	941 x 86 x 16
6	2	464 x 86 x 16
7	3	464 x 225 x 16
8	1	1000 x 80 x 16
9	1	1000 x 86 x 16
10	1	1000 x 80 x 16
11	1	1000 x 86 x 16
12	2	462 x 86 x 16
13	1	816 x 473 x 3

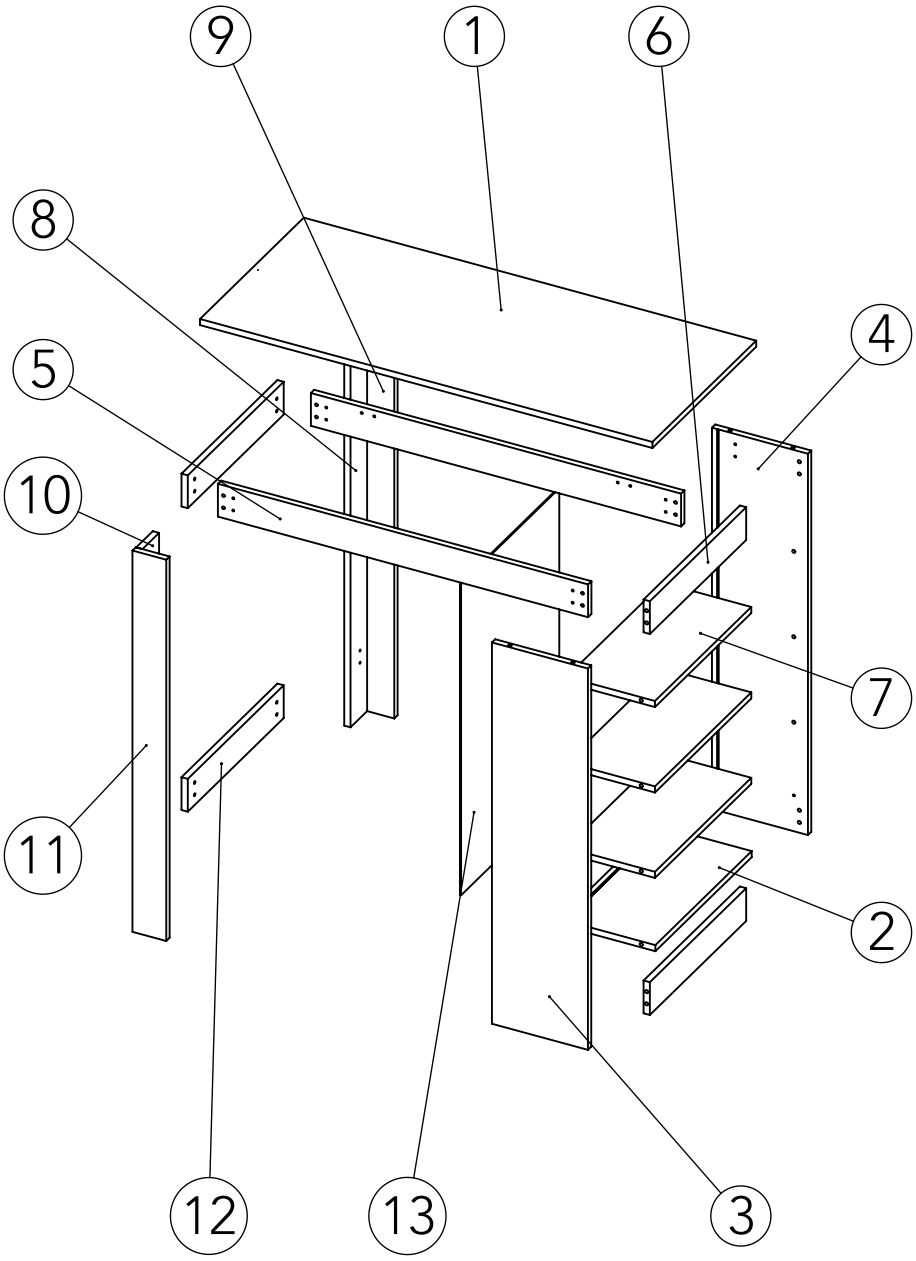

Code	Qté	Image
AA	4	
BA	4	
DA	30	
IM	8	4 x 30 mm
FH	16	6.2 x 27.5 mm
FB	8	6.3 x 11 mm
GB	4	3 x 20 mm
IJ	1	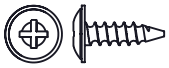 4 x 15 mm
OB	4	
NEB	2	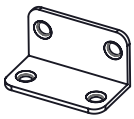
ND	1	
RK	8	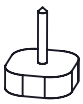
NM	3	

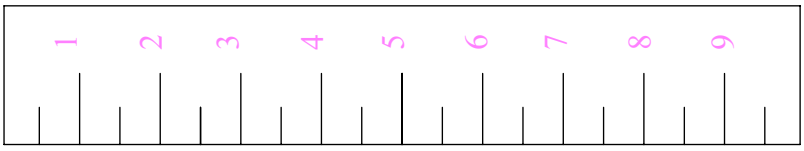

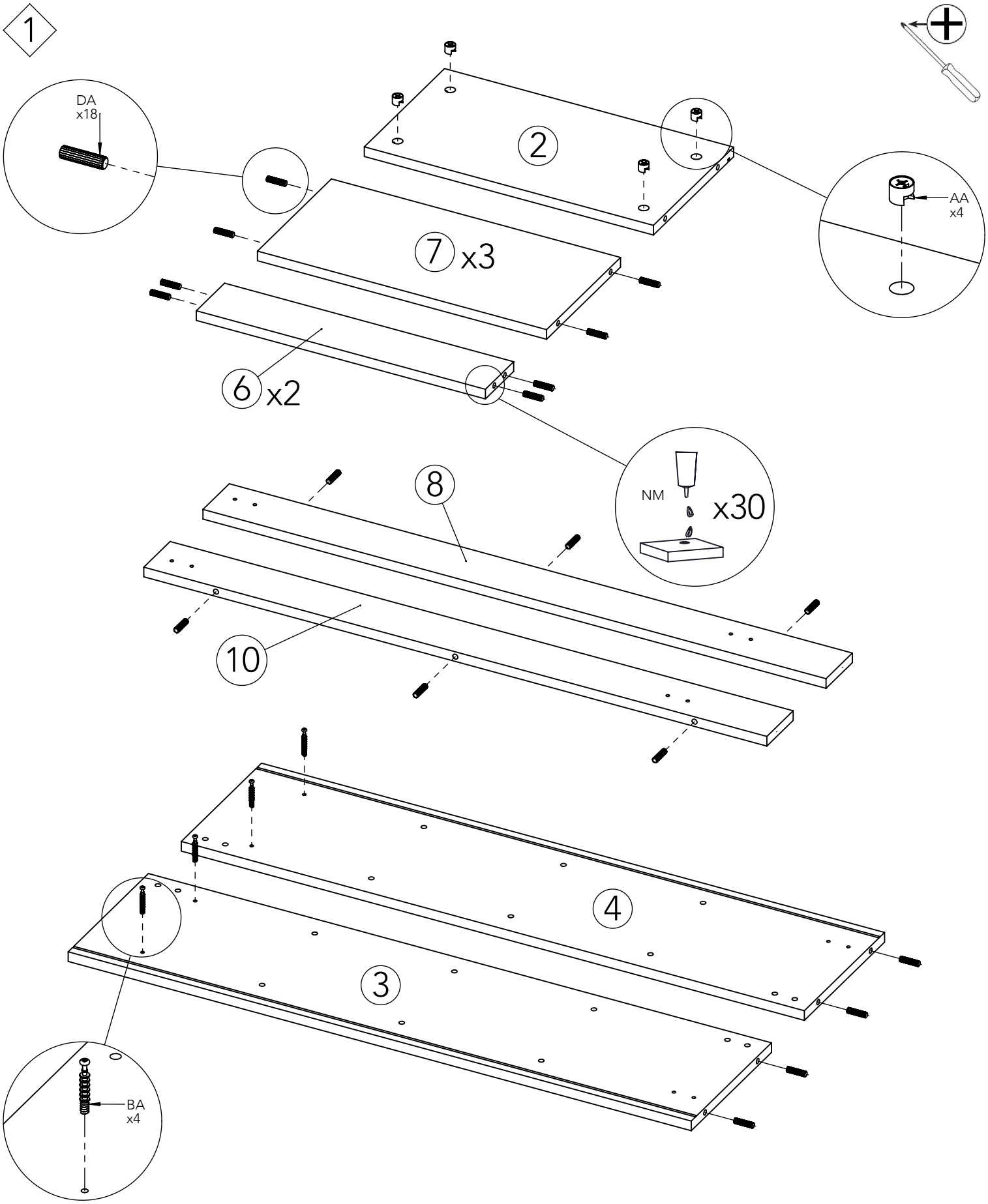

Code	Qté	Image
DA	30	
AA	4	
BA	4	

2

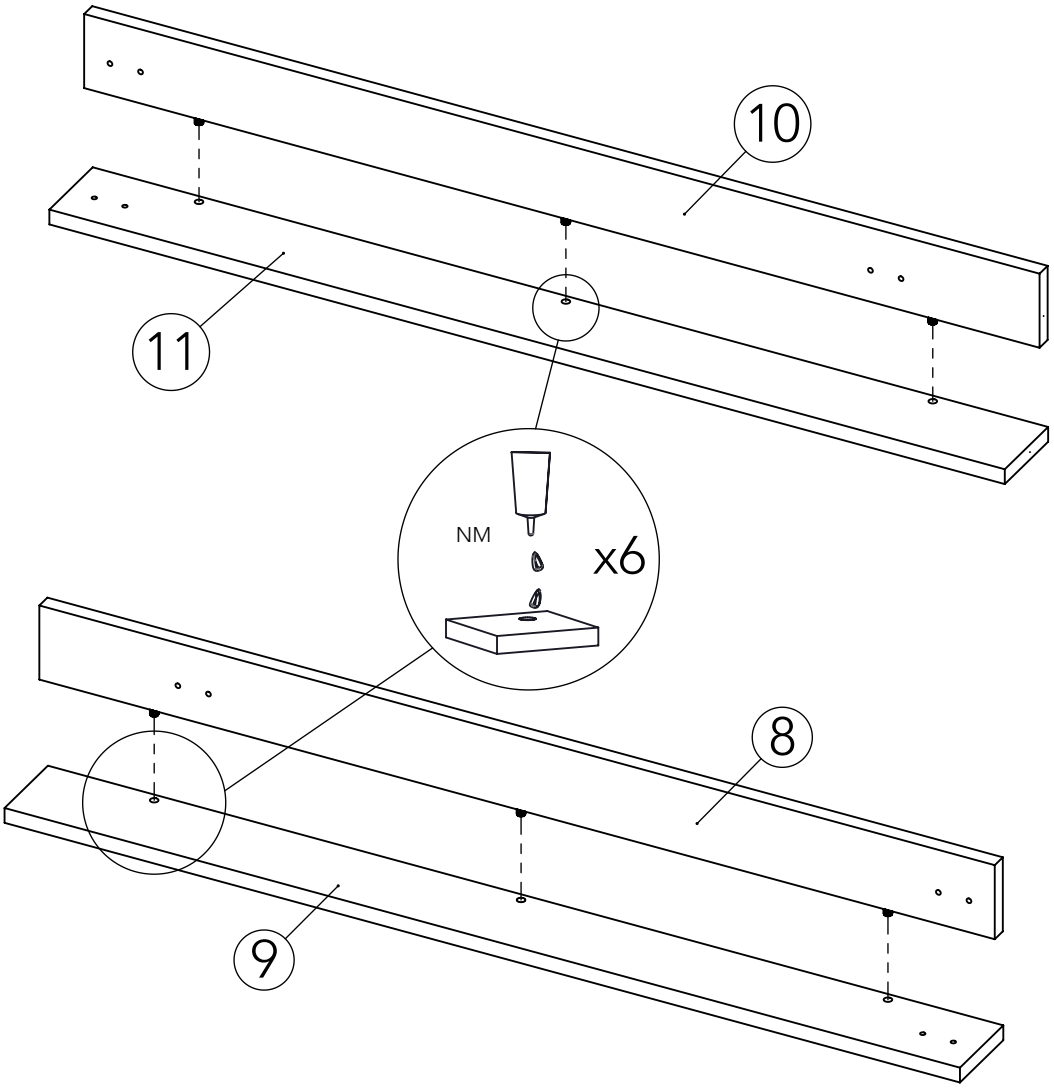

3

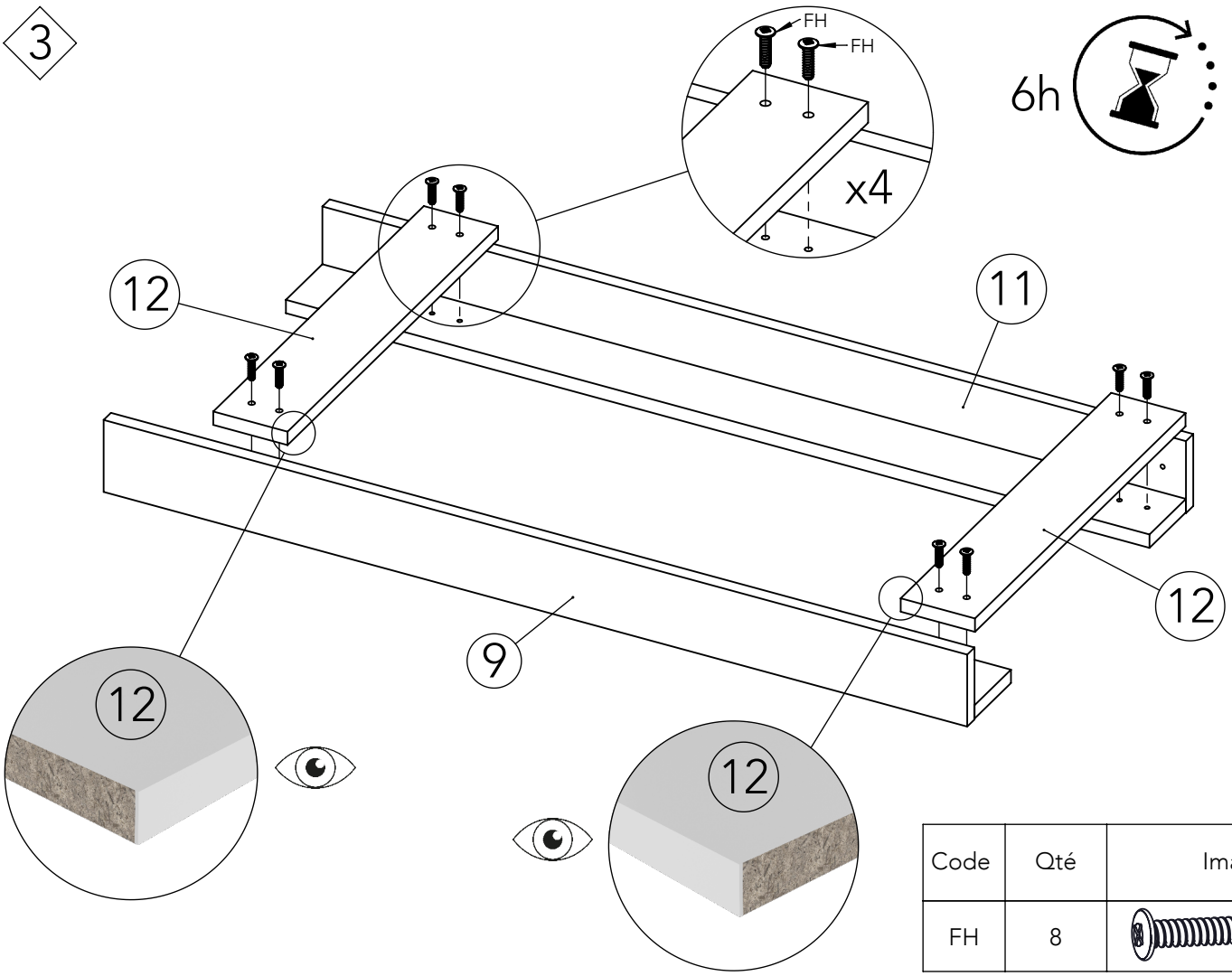

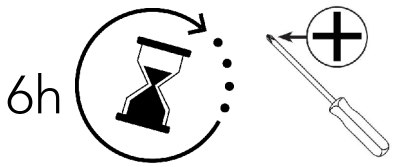

Code	Qté	Image
FH	8	6.2 x 27.5 mm

4

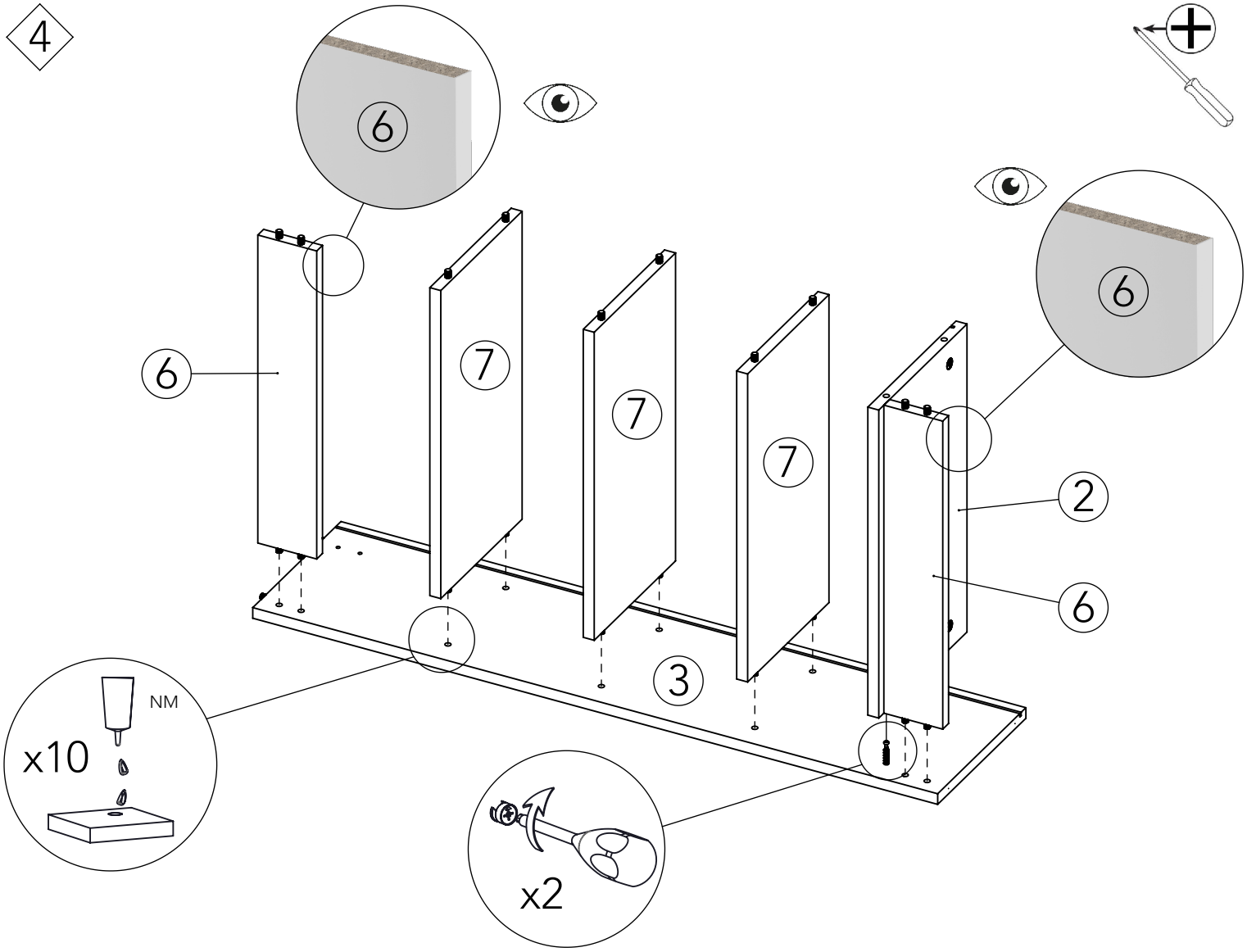

5

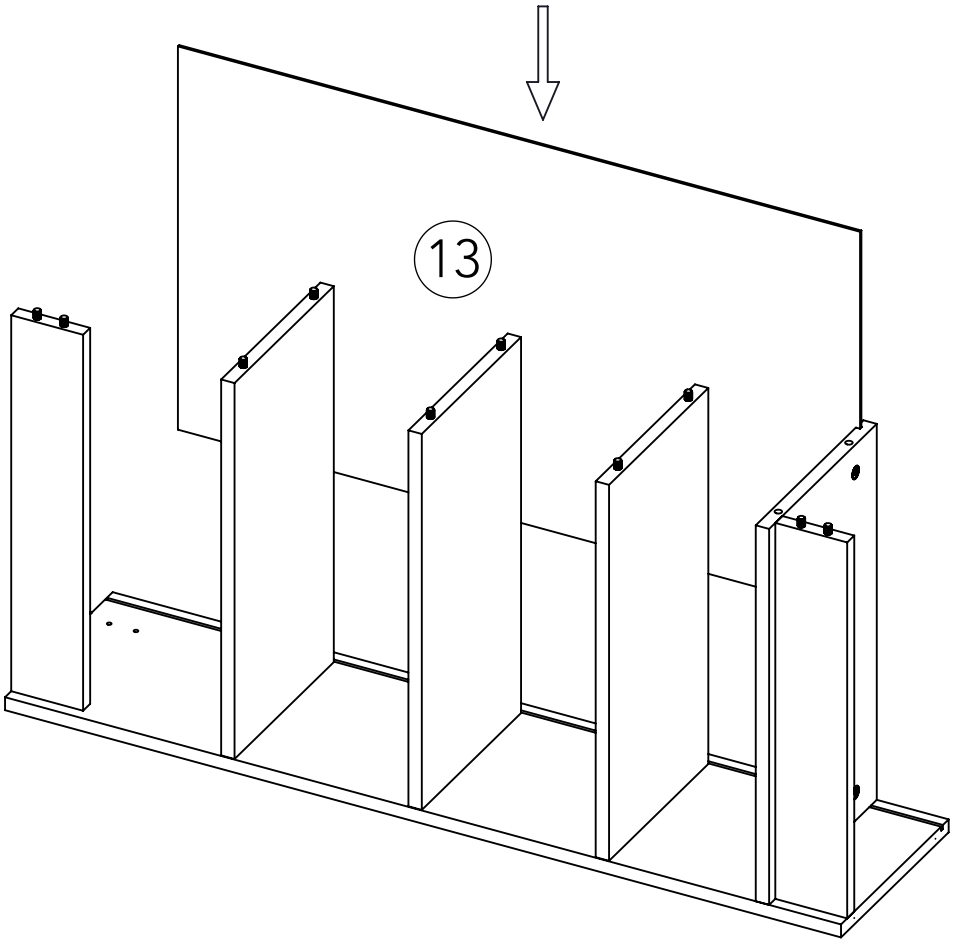

6

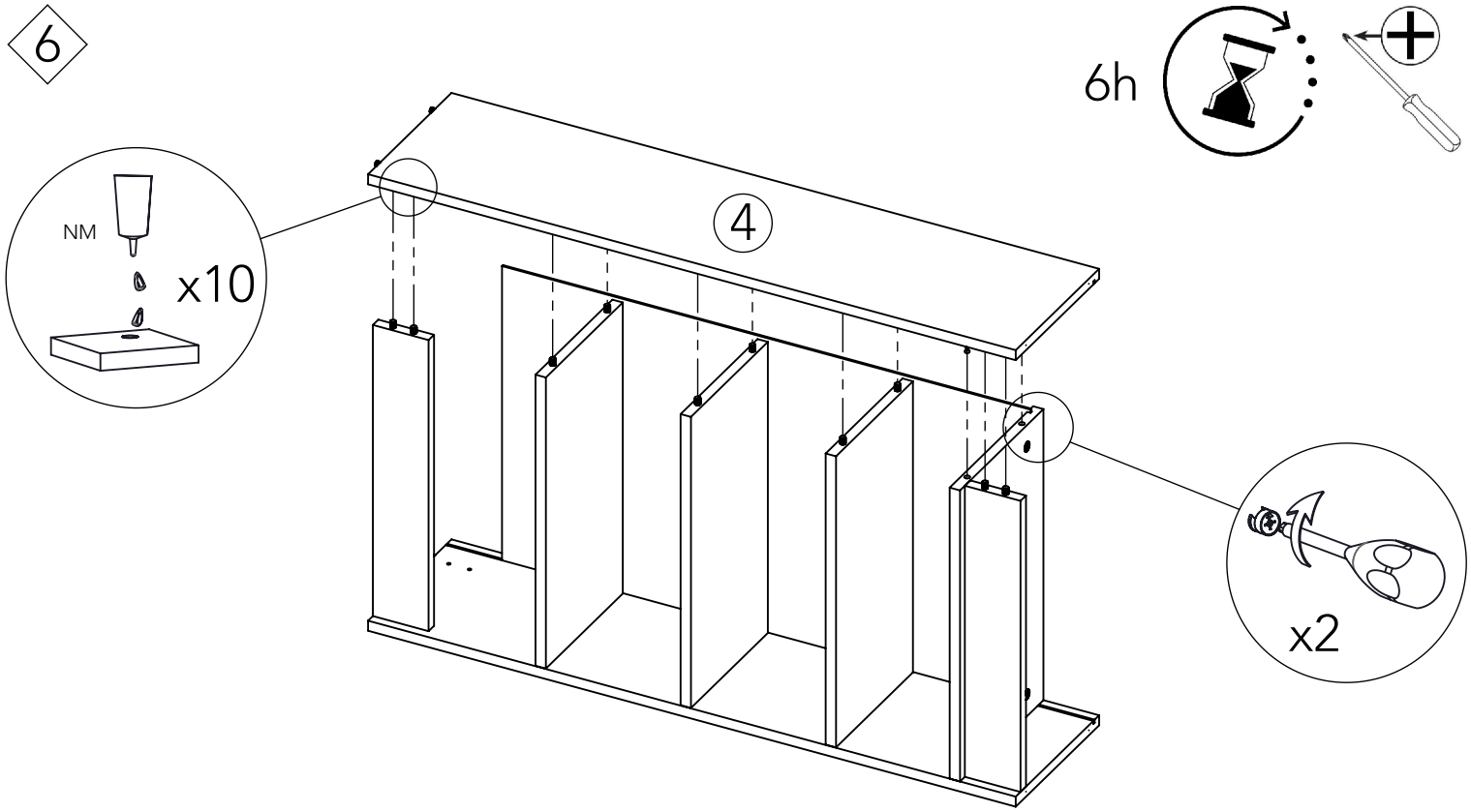

7

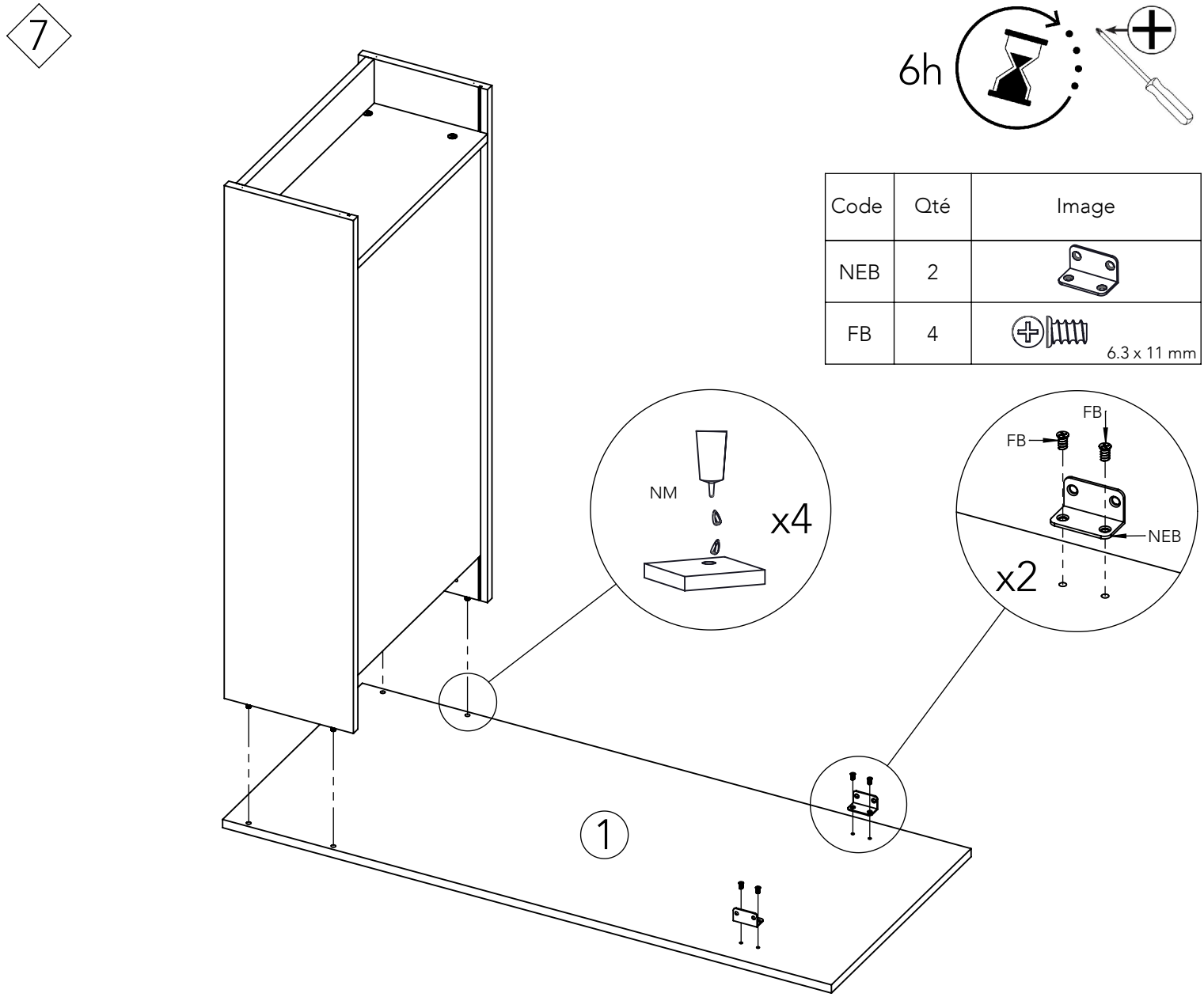

Code	Qté	Image
NEB	2	
FB	4	6.3 x 11 mm

8

Code	Qté	Image
IM	4	4 x 30 mm
FH	4	6.2 x 27.5 mm
FB	4	6.3 x 11 mm
OB	4	
GB	4	3 x 20 mm

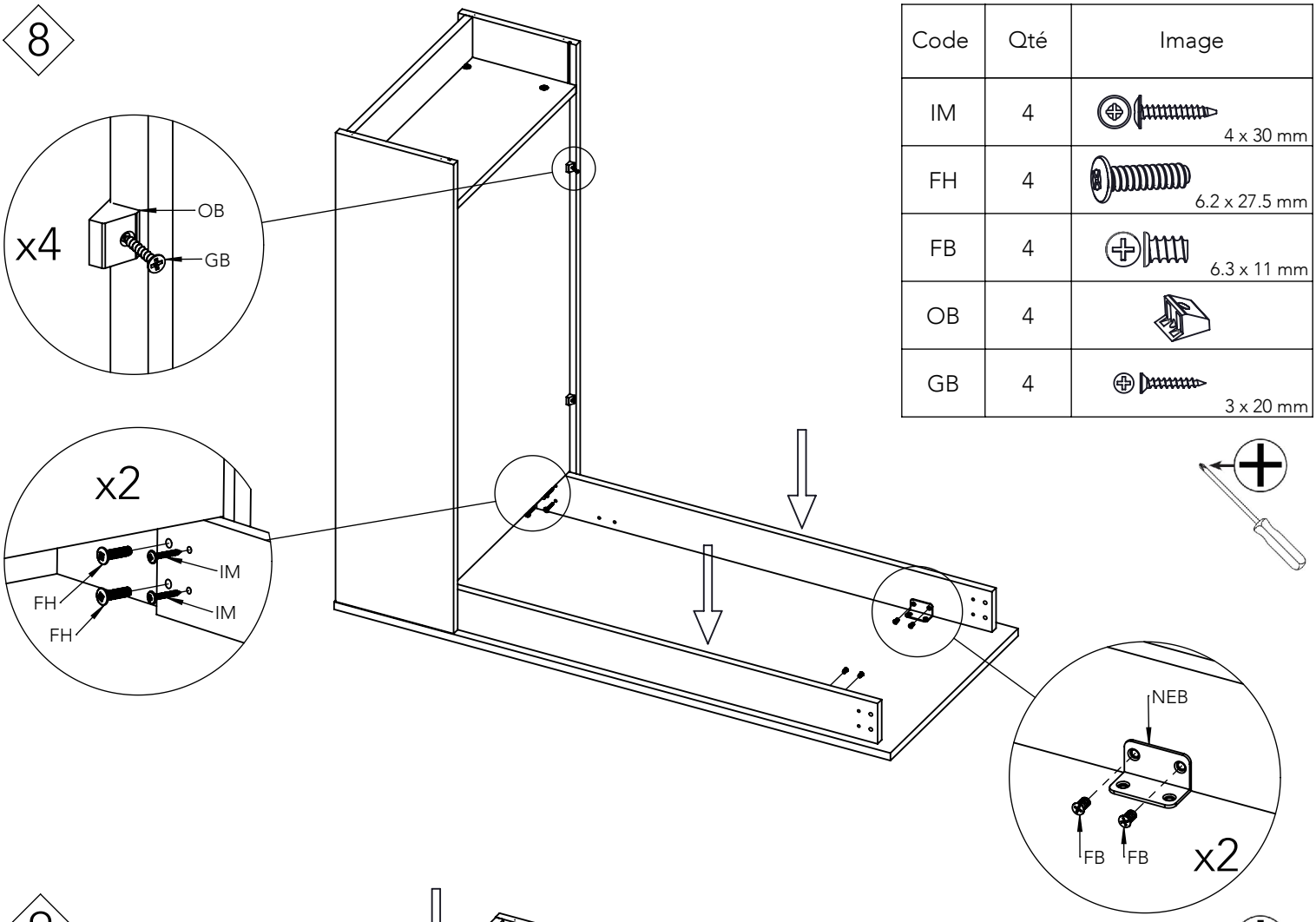

9

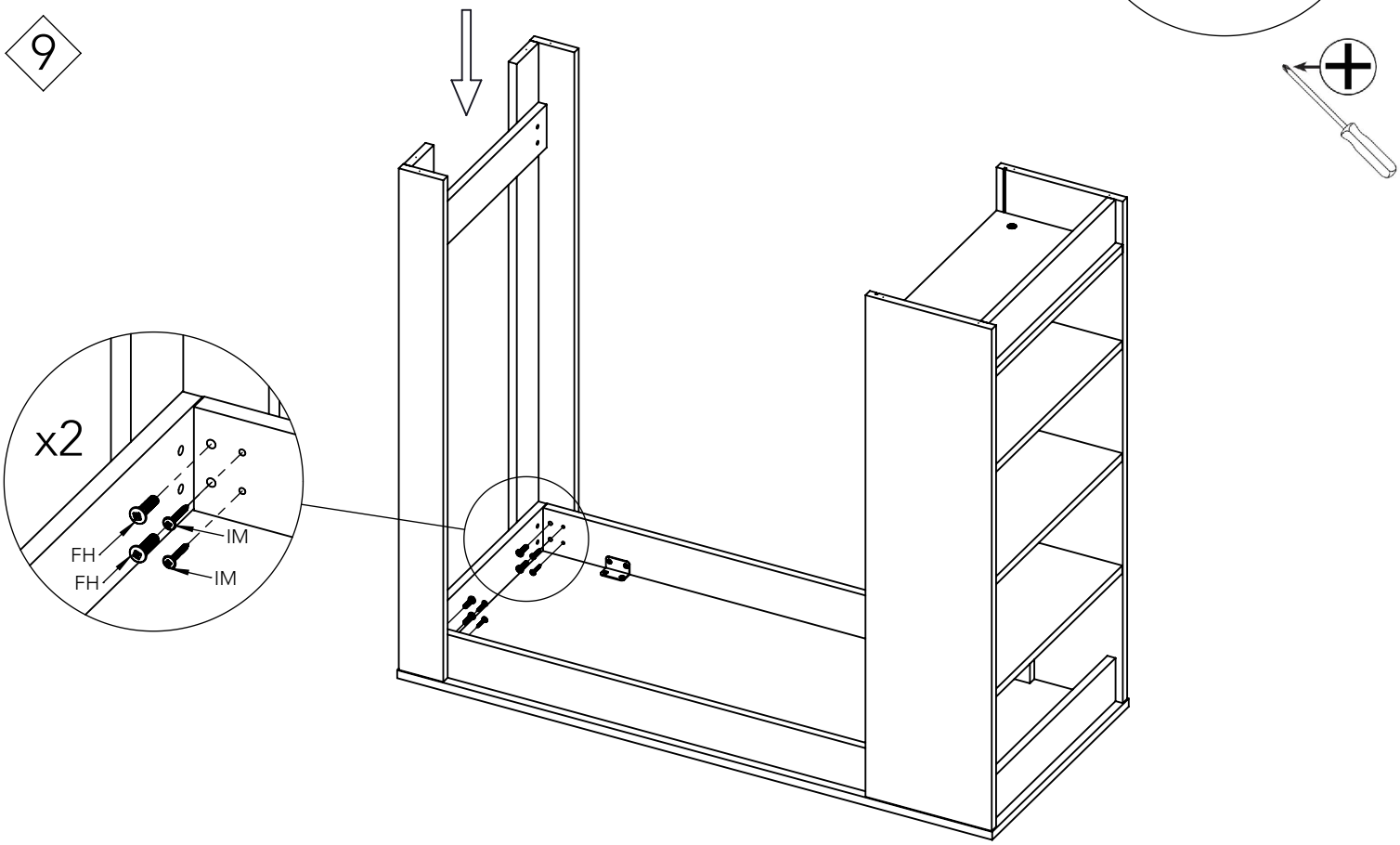

Code	Qté	Image
IM	4	4 x 30 mm
FH	4	6.2 x 27.5 mm

10

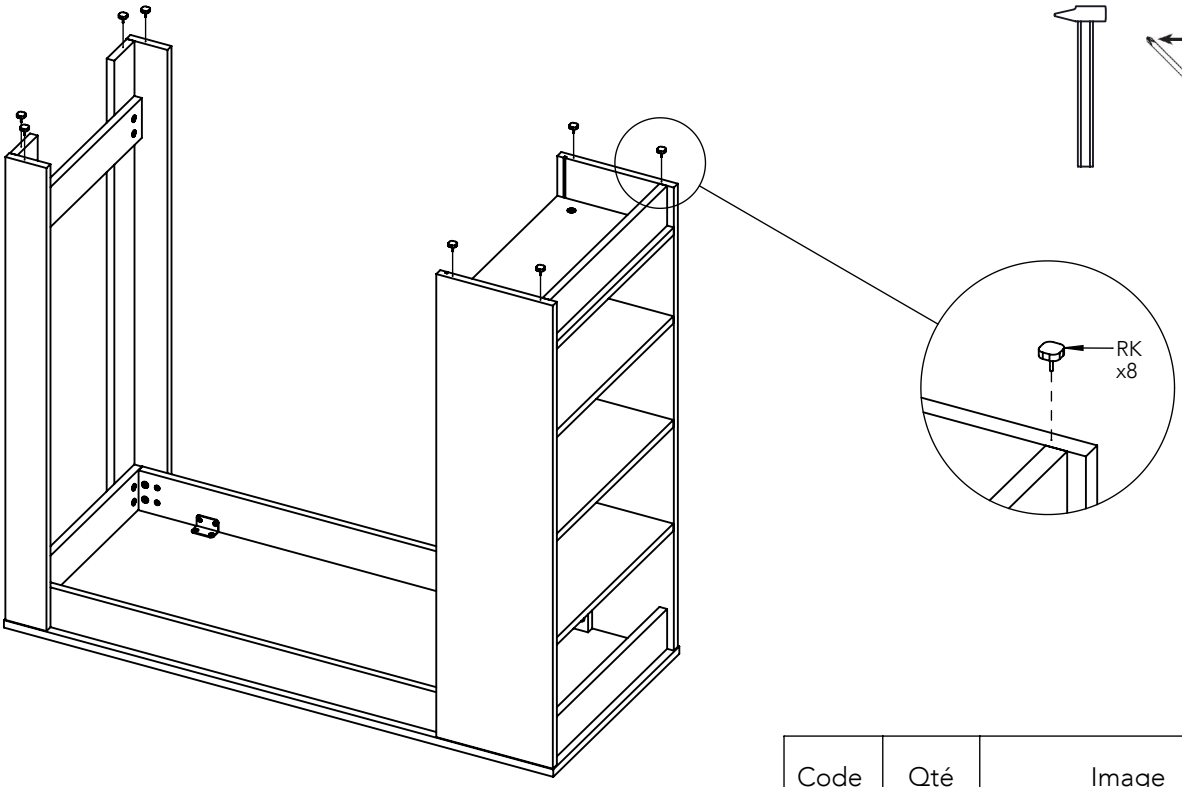

Code	Qté	Image
RK	8	

11

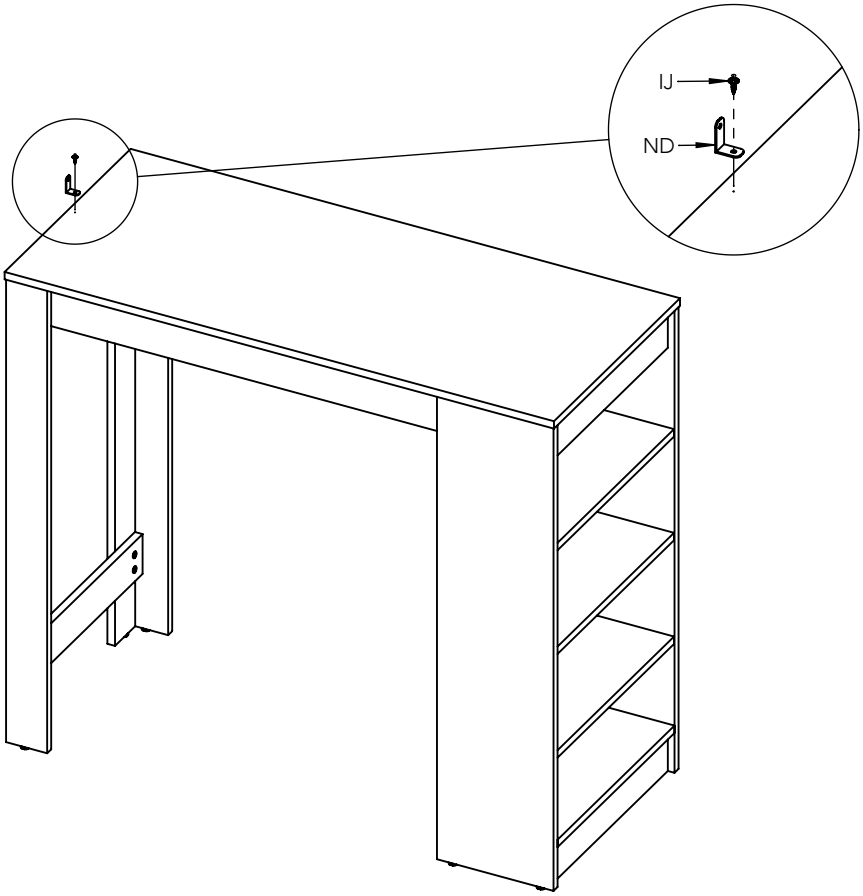

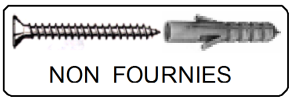

FR. Fixation murale impérative par une personne compétente avec vis et chevilles adaptées à la nature du mur.
EN. Unit must be secured to the wall by a competent person with appropriate screws and plugs
DE. Die Wandbefestigung muss von Fachmann und mit den dazu passenden Material montiert werden.

Code	Qté	Image
ND	1	
IJ	1	4 x 15 mm

INSTRUCTIONS D'ENTRETIEN
Laver les surfaces à l'aide d'un chiffon doux,préalablement trempé dans une solution savonneuse (max. 1%)
ATTENTION! Ne pas utiliser de produit contenant de l'alcool ou de l'abrasif.
Essuyer à l'aide d'un chiffon doux.

CARE AND CLEANING INSTRUCTIONS
Wash the surfaces with a soft cloth damped in a mild soap solution (max 1%).
NOTE! Do not use cleaners containing alcohol or abrasives.
Wipe the surface dry with a soft cloth.

PFLEGEHINWEIS
Zur Reinigung und Pflege verwenden sie, ein feuchter Lappen mit Seifenlauge (max 1%) zum Abwischen
WICHTIG! Keine alkoholhaltigen Mittel oder Schleifmittel verwenden.
Die Oberfläche mit einem weichen Tuch abtrocknen.