VEVOR

Upgrade · The Home Creator Way

Hexagon LED Garage Lights

Model: GT-PJD-8

VEVOR | Upgrade
The Home Creator Way

Model:GT-PJD-8



This is the original instruction, please read all manual instructions carefully before operating. VEVOR reserves a clear interpretation of our user manual. The appearance of the product shall be subject to the product you received. Please forgive us that we won't inform you again if there are any technology or software updates on our product.

	Warning-To reduce the risk of injury, user must read instructions manual carefully.
	This device complies with Part 15 of the FCC Rules. Operation is subject to the following two conditions:(1)This device may not cause harmful interference, and (2)this device must accept any interference received, including interference that may cause undesired operation.

INSTRUCTIONS

1、Open the carton carefully. Inspect the product for damage and contact us immediately if any issues are found.

2、Unauthorized repair or modification by non-professionals is prohibited.

3、Please turn off the power before installation to avoid safety hazards.

4、To ensure the lifetime of the product, please do not use it in a place with strong acid mist.

5、Please check whether the voltage marked on the luminaire is consistent with the input voltage to be connected, so as not to damage the LED luminaire.

6、Ensure the mounting surface can support at least 10 times the total weight of the light fixture. Install it on a flat, stable surface without vibration, swing or fire hazards.

7、Type X attachment: The power cord is replaceable by end users.

8、The product complies with relevant standards and regulations.

9、Installation of this device must comply with all applicable regulations, and it should only be operated in well-ventilated areas. Please read the user manual before installing and using this equipment.

10、This appliance is not intended for use by persons (including children) with reduced physical, sensory or mental capabilities, or lack of experience and knowledge, unless they have been given supervision or instruction concerning use of the appliance by a person responsible for their safety.

11、Please use the product according to the intended use, warn of potential injury from misuse.
12、WARNING: Only use the supply unit provided with this appliance.
If the supply cord is damaged, it must be replaced by a special cord or assembly available from the manufacturer or its service agent.
13、WARNING – Risk of electric shock. Disconnect power before installation, maintenance, cleaning or replacement. Do not open or modify the product.
14、WARNING – Risk of fire. Do not cover the luminaire. Keep clear of curtains, fabrics and combustible materials. Ensure adequate ventilation.
15、WARNING – Risk of burns. The luminaire becomes hot during use. Do not touch while ON or immediately after OFF. Allow to cool before handling.
16、WARNING – Not a toy. Keep out of reach of children. Do not allow children to play with or install the product.
17、CAUTION – Risk of eye injury. Do not stare directly at the LED light source. Prolonged direct viewing may cause eye damage.
18、This product complies with EN 62471 (IEC 62471).
Installation must be performed by a qualified electrician in accordance with local electrical codes.
Do not install near heat sources (heaters, stoves). Ambient temperature: -10°C to +40°C.
Clean only with a dry soft cloth. Do not use water or chemical cleaners.


Acceptable For Indoor Use only.

Installation Instruction

Test the product before ceiling mounting.

1. How to connect each tube.

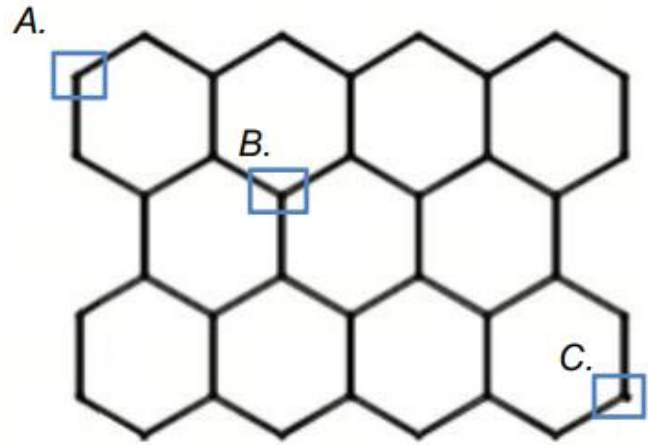

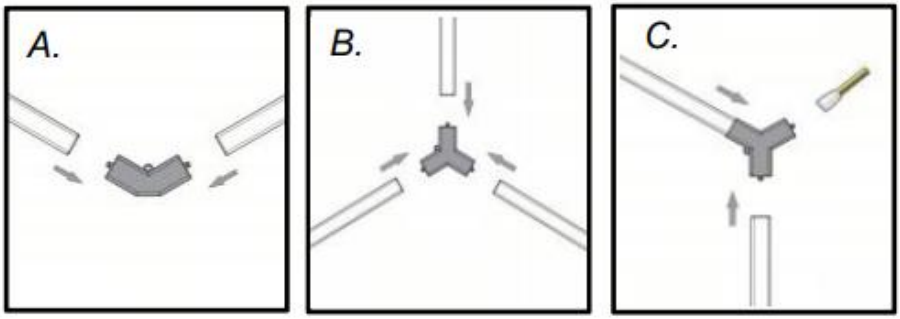

HOW TO INSTALL IT ON THE CEILING.

Remarks:

1. One power wire is reserved for connection to AC 100-240V, 50/60Hz.
2.Installation must be performed by a qualified electrician.

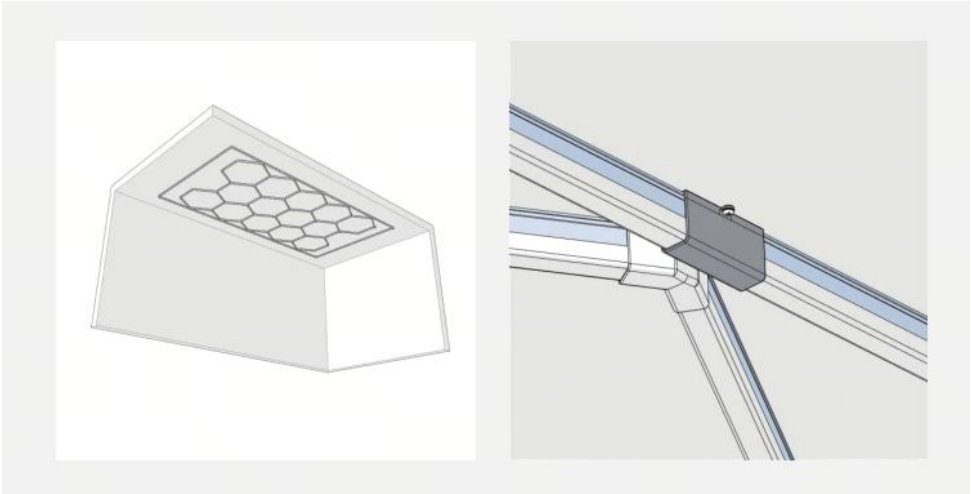

1. Flat roof-Screw the connector from the hole to the ceiling directly

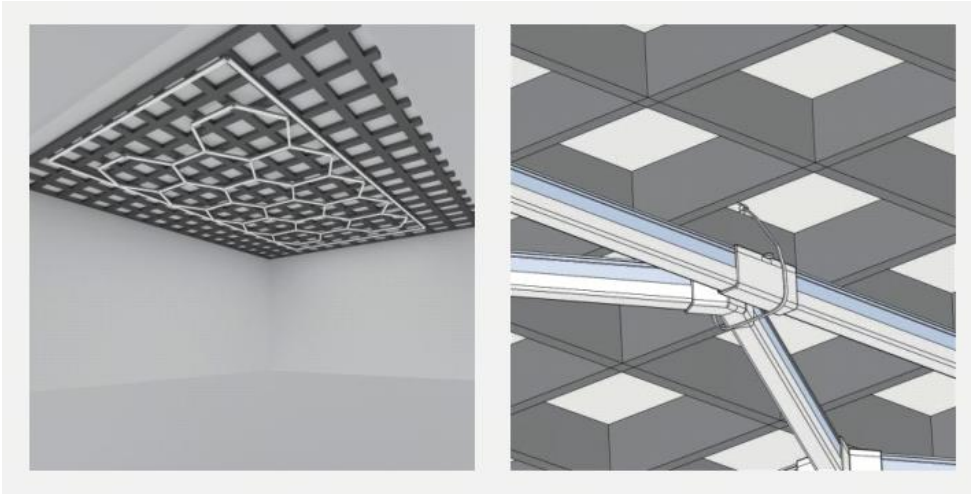

2. Grid roof - Tie it with zip ties

INSTALLATION INSTRUCTIONS

1.Flat roof-Screw the connector from the hole to the ceiling directly

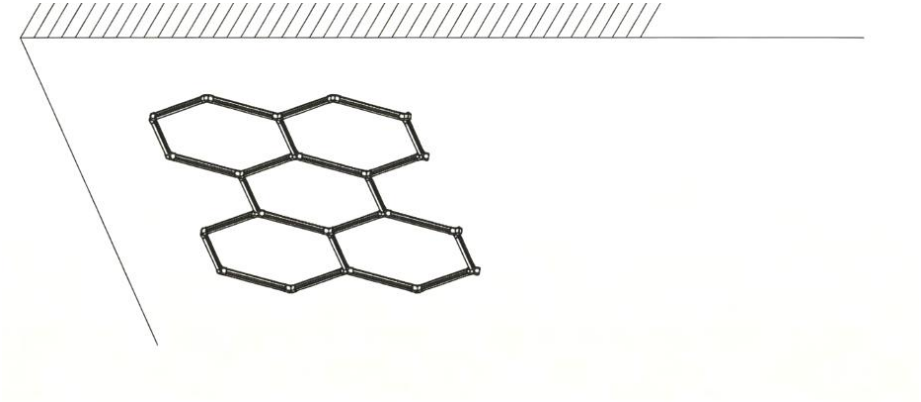

Assemble the light into the shape of picture,determine its installation position,and then fix it on the ceiling with screws (When start installing, it is recommended to install screws at the four positions "O" in the above figure first,so as to preliminarily fix the lamp.)

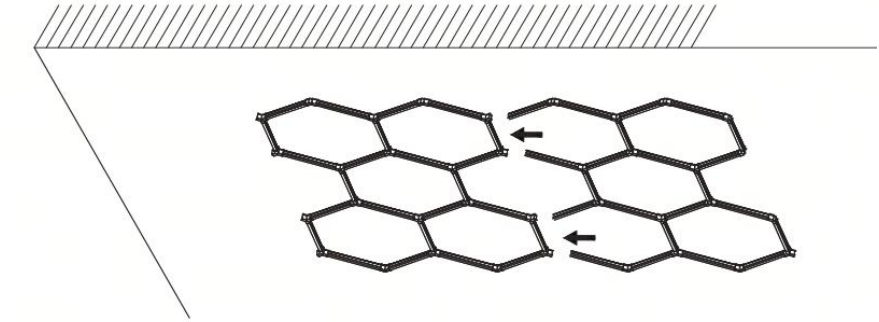

Assemble the light into the shape of picture, connect it with the components installed on the ceiling, and then fix it on the ceiling with screws (When start installing, it is recommended to install screws at the four positions "O" in the above figure first, so as to preliminarily fix the lamp.) Finally, it is recommended to fix the entire internal combination with 20 screws at least.

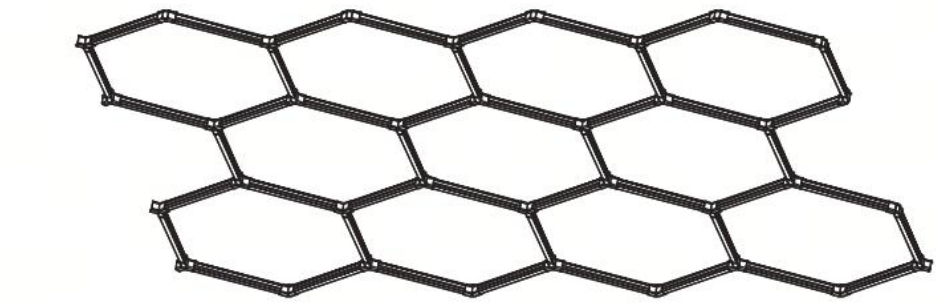

Assemble the light into the shape of picture, connect it with the components installed on the ceiling, and then fix it on the ceiling with screws (When start installing, it is recommended to install screws at the four positions "O" in the abovefigure first, so as to preliminarily fix the lamp.) Finally, it is recommended to fix the entire internal combination with 20 screws at least.

2. Grid roof - Tie it with zip ties

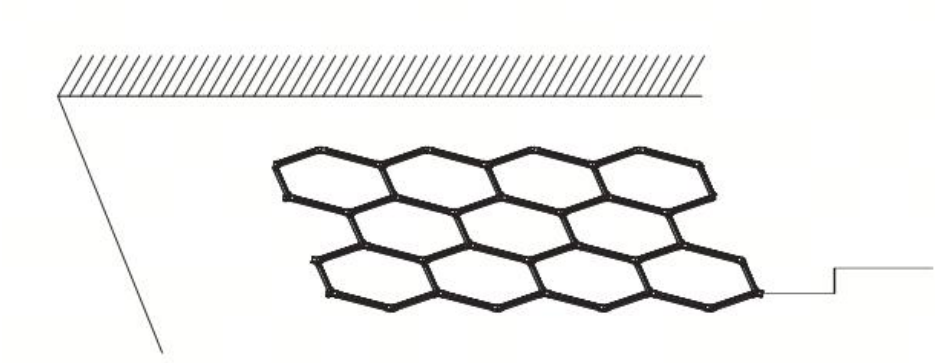

You can use cable ties instead of screws to fix the lights,if there is grid-type ceiling in your room.

Electrical Parameter

Input Voltage：AC 100-240V, 50/60Hz

Application Environment

1、Humidity：≤95%.

2、Air Pressure：90-106 Kpa

For indoor use only. Not suitable for outdoor, damp or corrosive environments.

Accessories List

No.	Item Description	Quantity
1	User Manual	1 PC
2	3-way Connector (1 free gift included)	22 PCS
3	2-way Connector (1 free gift included)	16 PCS
4	Mounting Kit (Screw + Rubber Sleeve + Bracket)	36 Sets
5	LED Light Tube (1 free gift included)	47 PCS
6	Power Cord	1 PC
7	Cable Tie Pack	1 Pack





VEVOR

Upgrade · The Home Creator Way

Éclairage de garage à LED hexagonal

Modèle: GT-PJD- 8

VEVOR | Upgrade
The Home Creator Way

Modèle : GT-PJD-8



Voici le mode d'emploi original. Veuillez lire attentivement toutes les instructions du manuel avant utilisation. VEVOR se réserve le droit d'interpréter ce manuel à sa guise. L'apparence du produit que vous recevrez peut différer. Nous vous prions de nous excuser si nous ne vous informons pas des mises à jour techniques ou logicielles concernant notre produit.

	Avertissement – Afin de réduire les risques de blessure, l'utilisateur doit lire attentivement le manuel d'instructions.
	Cet appareil est conforme à la partie 15 des règles de la FCC. Son fonctionnement est soumis aux deux conditions suivantes : (1) cet appareil ne doit pas causer d'interférences nuisibles, et (2) cet appareil doit accepter toute interférence reçue, y compris les interférences pouvant entraîner un fonctionnement indésirable.

INSTRUCTIONS

1. Ouvrez le carton avec précaution. Vérifiez que le produit n'est pas endommagé et contactez-nous immédiatement en cas de problème.
2. Toute réparation ou modification non autorisée par des non-professionnels est interdite.
3. Veuillez couper l'alimentation avant l'installation afin d'éviter tout risque pour la sécurité.
4. Pour assurer la durée de vie du produit, veuillez ne pas l'utiliser dans un endroit où règne une forte brume acide.
5. Veuillez vérifier si la tension indiquée sur le luminaire est conforme. avec la tension d'entrée à connecter, afin de ne pas endommager le luminaire LED.
6. Assurez-vous que la surface de montage peut supporter au moins 10 fois le poids total du luminaire. Installez-le sur une surface plane et stable, sans risque de vibration, d'oscillation ou d'incendie.
7. Fixation de type X : Le cordon d'alimentation est remplaçable par les utilisateurs finaux.
8. Le produit est conforme aux normes et réglementations en vigueur.
9. L'installation de cet appareil doit être conforme à toutes les réglementations en vigueur et son utilisation doit se faire uniquement dans des zones bien ventilées. Veuillez lire le manuel d'utilisation avant d'installer et d'utiliser cet équipement.

10. Cet appareil n'est pas destiné à être utilisé par des personnes (y compris les enfants) dont les capacités physiques, sensorielles ou mentales sont réduites, ou qui manquent d'expérience et de connaissances, à moins qu'elles n'aient reçu la surveillance ou les instructions concernant l'utilisation de l'appareil de la part d'une personne responsable de leur sécurité.

11. Veuillez utiliser le produit conformément à son usage prévu et prendre connaissance des risques de blessures liés à une mauvaise utilisation.
12. AVERTISSEMENT : Utilisez uniquement le bloc d'alimentation fourni avec cet appareil.
Si le cordon d'alimentation est endommagé, il doit être remplacé par un cordon ou un ensemble spécial disponible auprès du fabricant ou de son agent de service .
13. AVERTISSEMENT – Risque de choc électrique. Coupez l’alimentation avant toute installation, maintenance, nettoyage ou remplacement. Ne pas ouvrir ni modifier le produit.
14. AVERTISSEMENT – Risque d’incendie. Ne pas couvrir le luminaire. Tenir à l’écart des rideaux, tissus et matériaux combustibles. Assurer une ventilation adéquate.
15. AVERTISSEMENT – Risque de brûlures. Le luminaire devient chaud pendant son utilisation. Ne pas toucher lorsqu'il est allumé ou immédiatement après son extinction. Laisser refroidir avant toute manipulation.
16. AVERTISSEMENT – Ceci n'est pas un jouet. Tenir hors de portée des enfants. Ne laissez pas les enfants jouer avec ce produit ni l'installer.
17. ATTENTION – Risque de lésions oculaires. Ne fixez pas directement la source lumineuse LED. Une exposition prolongée peut endommager les yeux.
18. Ce produit est conforme à la norme EN 62471 (IEC 62471).
L'installation doit être effectuée par un électricien qualifié conformément aux normes électriques locales.
Ne pas installer à proximité de sources de chaleur (radiateurs, poêles).

Température ambiante : -10 °C à +40 °C.
Nettoyer uniquement avec un chiffon doux et sec. Ne pas utiliser d'eau ni de produits chimiques.

 Usage intérieur uniquement.

Instructions d'installation

Tester le produit avant de le fixer au plafond.

1. Comment connecter chaque tube .

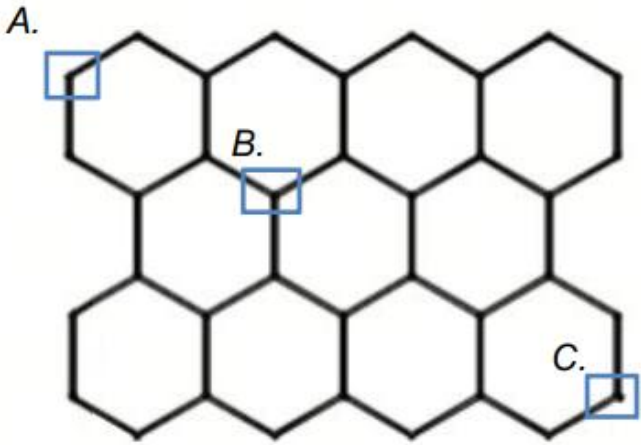

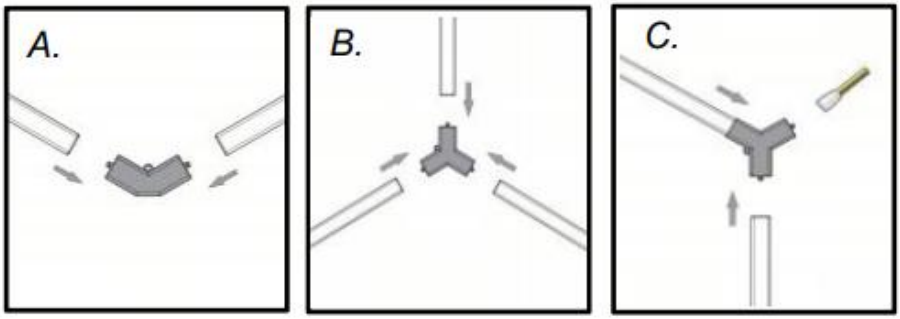

COMMENT L'INSTALLER AU PLAFOND.

Remarques :

1. Un fil d'alimentation est réservé pour le raccordement à une alimentation CA 100-240V, 50/60Hz.
2. L'installation doit être effectuée par un électricien qualifié.



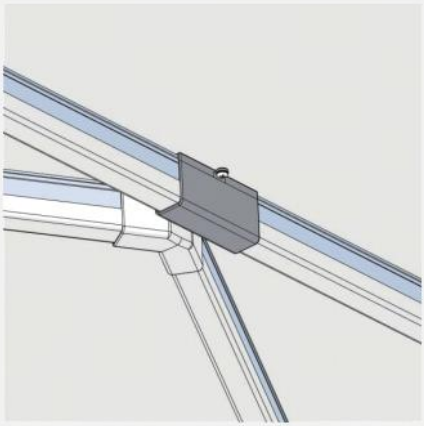

1. Toit plat - Vissez le connecteur depuis le trou jusqu'au plafond directement



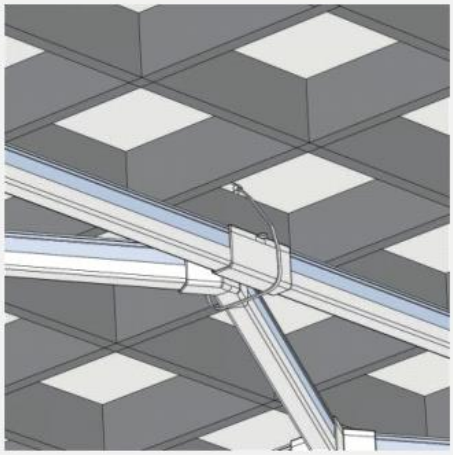

2. Toiture en grille - Fixez-la avec des attaches autobloquantes

INSTRUCTIONS D'INSTALLATION

1. Toit plat : vissez directement le connecteur du trou au plafond.

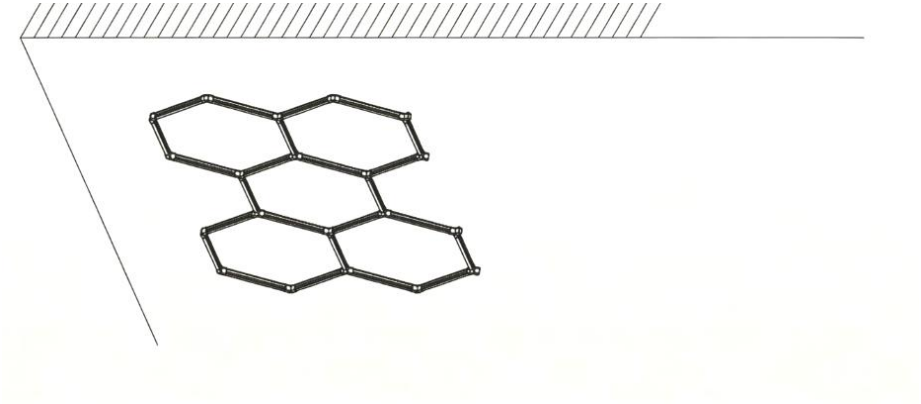

Assemblez la lumière selon la forme de l'image, déterminez son installation positionnez-le, puis fixez-le au plafond avec des vis (lors de l'installation, il est
Il est recommandé d'installer d'abord les vis aux quatre emplacements « O » de la figure ci-dessus, afin de fixer provisoirement la lampe.

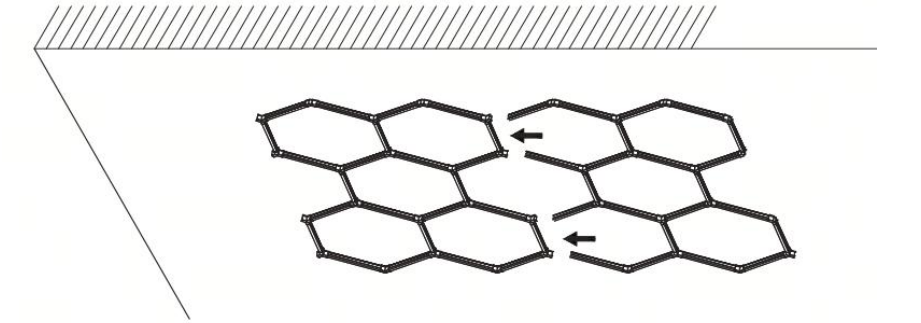

Assemblez la lumière selon la forme de l'image, connectez-la aux composants Installez-le au plafond, puis fixez-le à l'aide de vis (lors de l'installation, il est recommandé de visser les quatre vis aux emplacements « O »). (Voir figure ci-dessus en premier, afin de fixer provisoirement la lampe.) Enfin, il est recommandé fixer l'ensemble de la combinaison interne avec au moins 20 vis .

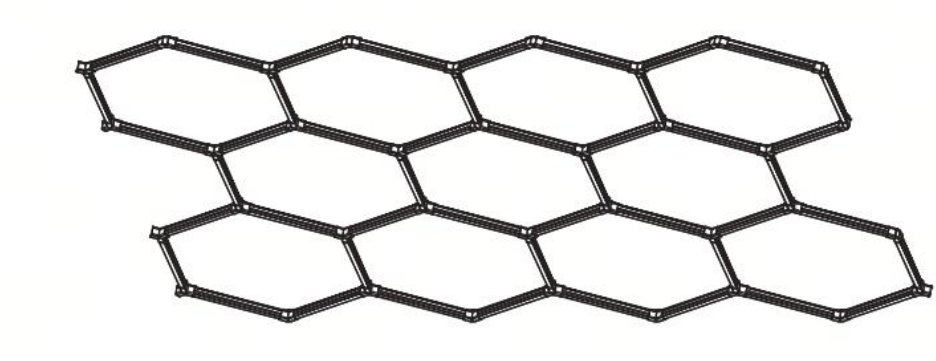

Assemblez la lumière selon la forme de l'image, connectez-la aux composants Installez-le au plafond, puis fixez-le à l'aide de vis (lors de l'installation, il est recommandé de commencer par visser les quatre points « O » indiqués sur la figure ci-dessus afin de pré-fixer la lampe). Enfin, il est recommandé de fixer le l'ensemble de la combinaison interne avec au moins 20 vis .

2. Toiture en grille - Fixez-la avec des attaches autobloquantes

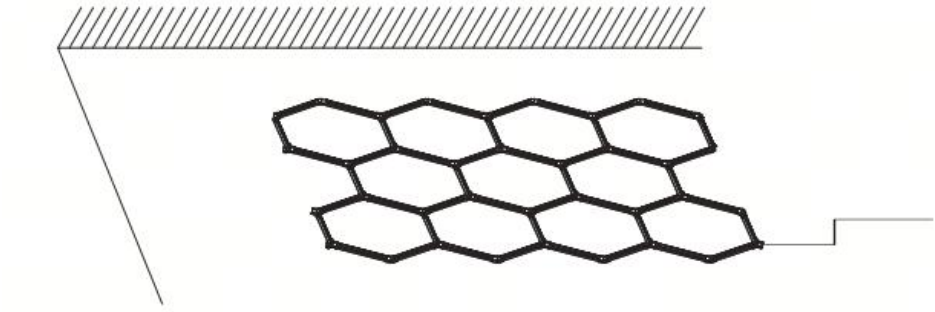

Vous pouvez utiliser des attaches de câble au lieu de vis pour fixer les luminaires, s'il y a une grille de type
plafond de votre chambre .

Paramètre électrique

Tension d'entrée : CA 100-240 V, 50/60 Hz

Environnement d'application

1. Humidité : ≤ 95 %.
2. Pression atmosphérique : 90-106 kPa

Usage intérieur uniquement. Ne convient pas à une utilisation extérieure, ni aux environnements humides ou corrosifs.

Liste des accessoires

Non.	Description de l'article	Quantité
1	Manuel d'utilisation	1 PC
2	Connecteur à 3 voies (1 cadeau gratuit inclus)	22 pièces
3	Connecteur à 2 voies (1 cadeau gratuit inclus)	16 pièces
4	Kit de montage (vis + manchon en caoutchouc + support)	36 ensembles
5	Tube lumineux LED (1 cadeau gratuit inclus)	47 pièces
6	Cordon d'alimentation	1 PC
7	Lot de serre-câbles	1 paquet





VEVOR

Upgrade · The Home Creator Way

Sechseckige LED-Garageleuchten

Modell: GT-PJD- 8

VEVOR | Upgrade
The Home Creator Way

Modell: GT-PJD-8



Dies ist die Originalanleitung. Bitte lesen Sie die gesamte Bedienungsanleitung vor der Inbetriebnahme sorgfältig durch. VEVOR behält sich die Auslegung der Bedienungsanleitung vor. Das Aussehen des Produkts kann von dem gelieferten Produkt abweichen. Wir bitten um Verständnis, dass wir Sie nicht erneut über etwaige Technologie- oder Software-Updates informieren werden .

	Warnung – Um das Verletzungsrisiko zu verringern, muss der Benutzer die Bedienungsanleitung sorgfältig lesen.
	Dieses Gerät entspricht Teil 15 der FCC-Bestimmungen. Der Betrieb unterliegt den folgenden zwei Bedingungen: (1) Dieses Gerät darf keine schädlichen Störungen verursachen, und (2) dieses Gerät muss alle empfangenen Störungen akzeptieren, einschließlich solcher, die einen unerwünschten Betrieb verursachen können.

ANWEISUNGEN

1. Öffnen Sie den Karton vorsichtig. Überprüfen Sie das Produkt auf Beschädigungen und kontaktieren Sie uns umgehend, falls Sie Mängel feststellen.
2. Nicht autorisierte Reparaturen oder Modifikationen durch Nichtfachleute sind verboten.
3. Bitte schalten Sie vor der Installation die Stromzufuhr ab, um Sicherheitsrisiken zu vermeiden.
4. Um die Lebensdauer des Produkts zu gewährleisten, verwenden Sie es bitte nicht an Orten mit starkem Säurenebel.
5. Bitte prüfen Sie, ob die auf der Leuchte angegebene Spannung mit der Spannung übereinstimmt. Die Eingangsspannung muss angeschlossen werden, damit die LED-Leuchte nicht beschädigt wird.
6. Stellen Sie sicher, dass die Montagefläche mindestens das Zehnfache des Gesamtgewichts der Leuchte tragen kann. Montieren Sie sie auf einer ebenen, stabilen Fläche ohne Vibrationen, Schwingungen oder Brandgefahren.
7、 Typ-X-Anschluss: Das Netzkabel kann vom Endbenutzer ausgetauscht werden.
8. Das Produkt entspricht den einschlägigen Normen und Vorschriften.
9. Die Installation dieses Geräts muss allen geltenden Vorschriften entsprechen und es darf nur in gut belüfteten Bereichen betrieben werden.

Bitte lesen Sie die Bedienungsanleitung vor der Installation und Inbetriebnahme des Geräts.
10. Dieses Gerät ist nicht für die Verwendung durch Personen (einschließlich Kinder) mit eingeschränkten physischen, sensorischen oder geistigen Fähigkeiten oder mangelnder Erfahrung und Kenntnis bestimmt, es sei denn, sie werden von einer für ihre Sicherheit verantwortlichen Person beaufsichtigt oder in die Verwendung des Geräts eingewiesen.

11. Bitte verwenden Sie das Produkt nur gemäß dem vorgesehenen Verwendungszweck. Wir weisen auf mögliche Verletzungen durch unsachgemäße Verwendung hin.
12. WARNUNG: Verwenden Sie ausschließlich das mit diesem Gerät gelieferte Netzteil.
Ist das Netzkabel beschädigt, muss es durch ein spezielles Kabel oder eine spezielle Baugruppe ersetzt werden, die vom Hersteller oder dessen Servicepartner erhältlich ist .
13. WARNUNG – Stromschlaggefahr. Vor Installation, Wartung, Reinigung oder Austausch die Stromzufuhr unterbrechen. Produkt nicht öffnen oder verändern.
14. WARNUNG – Brandgefahr. Leuchte nicht abdecken. Von Vorhängen, Textilien und brennbaren Materialien fernhalten. Für ausreichende Belüftung sorgen.
15. WARNUNG – Verbrennungsgefahr. Die Leuchte wird im Betrieb heiß. Nicht berühren, solange sie eingeschaltet ist oder unmittelbar nach dem Ausschalten. Vor der Handhabung abkühlen lassen.
16. WARNUNG – Kein Spielzeug. Außerhalb der Reichweite von Kindern aufbewahren. Kinder dürfen nicht mit dem Produkt spielen oder es installieren.
17. VORSICHT – Verletzungsgefahr für die Augen. Schauen Sie nicht direkt in die LED-Lichtquelle. Längeres direktes Hineinsehen kann zu Augenschäden führen.
18. Dieses Produkt entspricht der Norm EN 62471 (IEC 62471).
Die Installation muss von einem qualifizierten Elektriker gemäß den

örtlichen Elektrovorschriften durchgeführt werden.
Nicht in der Nähe von Wärmequellen (Heizungen, Öfen) installieren.
Umgebungstemperatur: -10 °C bis +40 °C.
Nur mit einem trockenen, weichen Tuch reinigen. Kein Wasser oder chemische Reinigungsmittel verwenden.

 Nur für den Innenbereich geeignet.

Installationsanleitung

Testen Sie das Produkt vor der Deckenmontage.

1. Wie man die einzelnen Schläuche verbindet .

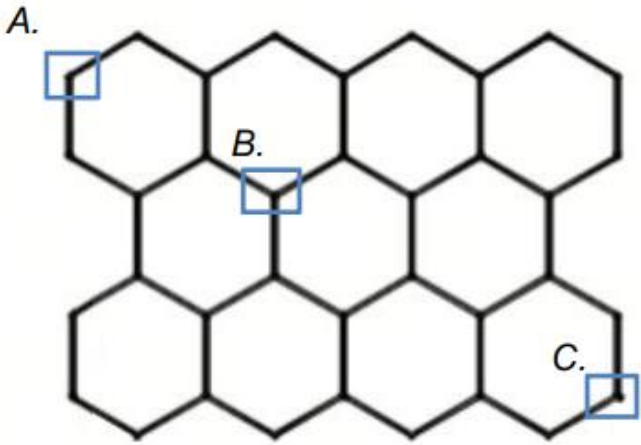

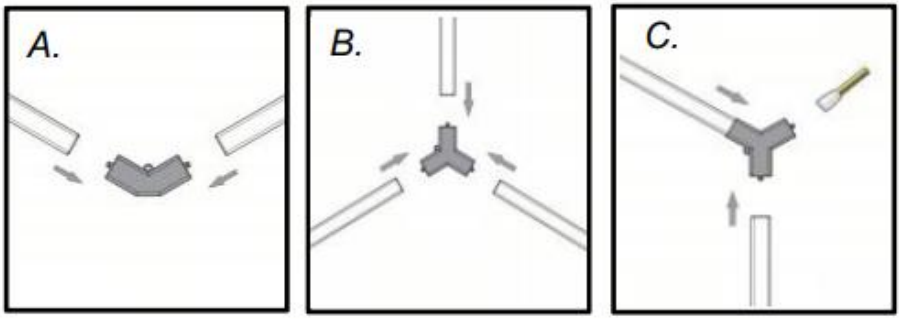

SO MONTIERT MAN ES AN DER DECKE.

Anmerkungen:
1. Ein Stromkabel ist für den Anschluss an Wechselstrom 100-240V, 50/60Hz reserviert.
2. Die Installation muss von einem qualifizierten Elektriker durchgeführt werden.

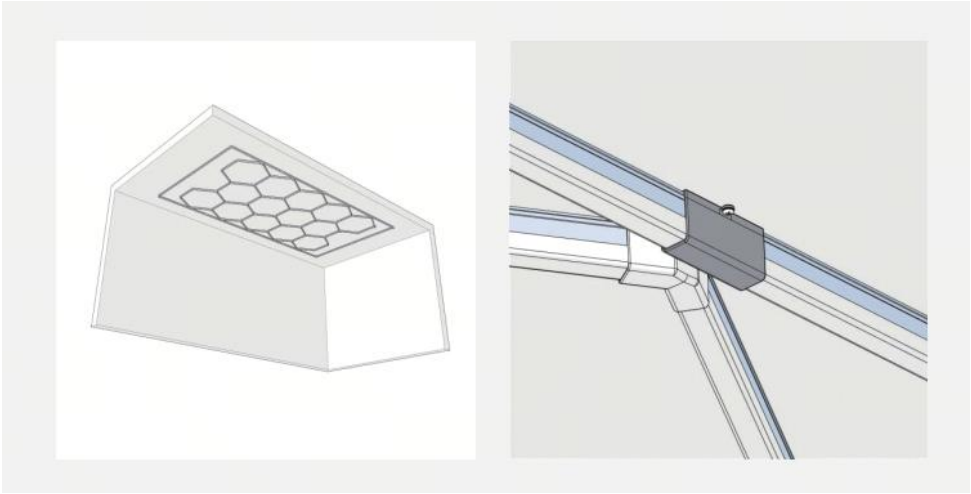

1. Flachdach – Verschrauben Sie den Verbinder von das Loch zur Decke direkt

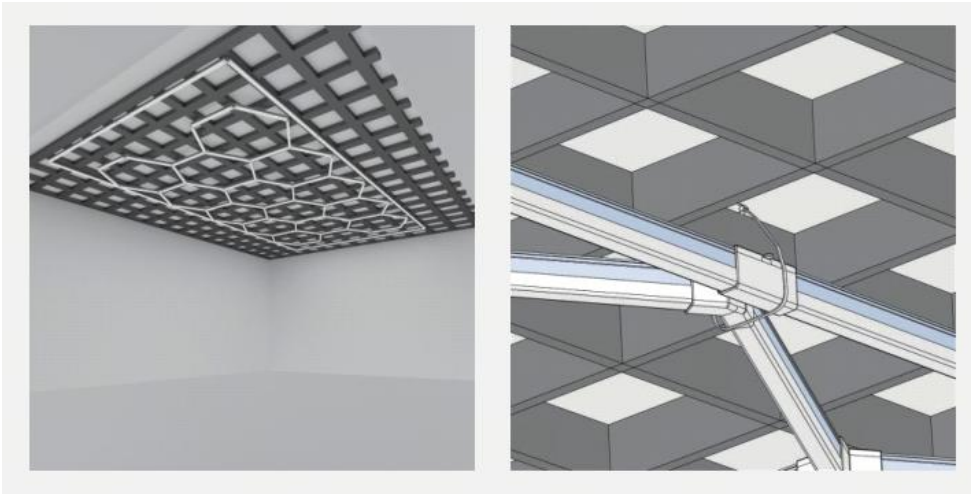

2. Gitterdach - Mit Kabelbindern befestigen

INSTALLATIONSANLEITUNG

1. Flachdach – Verschrauben Sie den Verbinder direkt von der Öffnung aus mit der Decke.

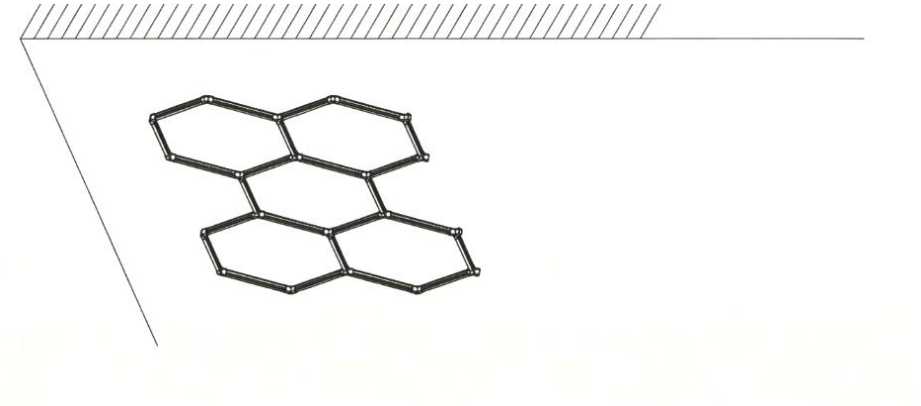

Montieren Sie die Leuchte in der Form des Bildes und bestimmen Sie deren Installationsmethode. Positionieren Sie es und befestigen Sie es dann mit Schrauben an der Decke (Beim Beginn der Installation ist es Es wird empfohlen, zunächst Schrauben an den vier Positionen „O“ in der obigen Abbildung anzubringen, um die Lampe vorläufig zu fixieren.

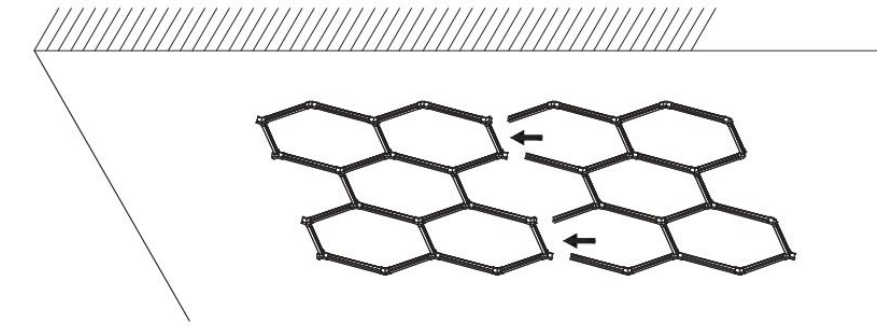

Setzen Sie die Leuchte in die Form des Bildes zusammen und verbinden Sie sie mit den Komponenten. An der Decke montieren und anschließend mit Schrauben befestigen (Bei der Montage wird empfohlen, die Schrauben an den vier Positionen „O“ anzubringen). (Zuerst die obige Abbildung verwenden, um die Lampe vorläufig zu fixieren.) Abschließend

wird Folgendes empfohlen: Die gesamte Innenkonstruktion muss mit mindestens 20 Schrauben befestigt werden .

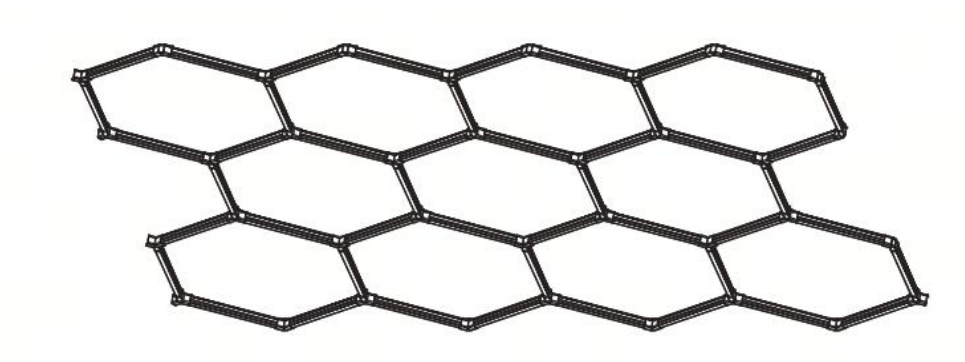

Setzen Sie die Leuchte in die Form des Bildes zusammen und verbinden Sie sie mit den Komponenten. An der Decke montieren und anschließend mit Schrauben befestigen (Es wird empfohlen, bei der Montage zunächst Schrauben an den vier Positionen „O“ in der obigen Abbildung anzubringen, um die Lampe vorläufig zu fixieren.) Abschließend wird empfohlen, die Die gesamte Innenkonstruktion besteht aus mindestens 20 Schrauben .

2. Gitterdach – Mit Kabelbindern befestigen.

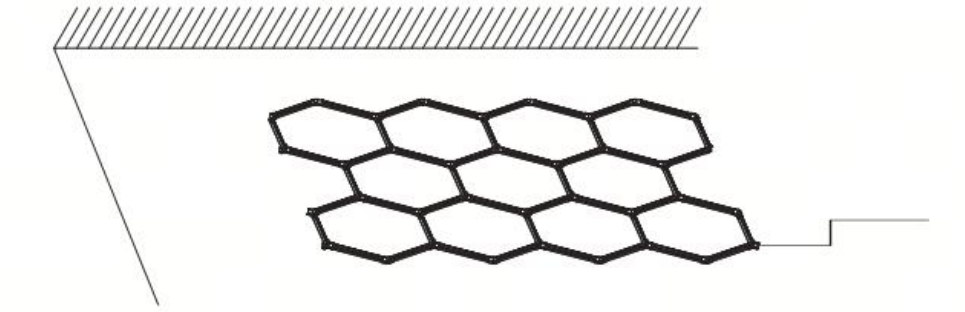

Bei gitterförmigen Leuchten können Sie Kabelbinder anstelle von Schrauben verwenden, um die Leuchten zu befestigen.
Decke in Ihrem Zimmer .

Elektrischer Parameter

Eingangsspannung: Wechselstrom 100–240 V, 50/60 Hz

Anwendungsumgebung

1. Luftfeuchtigkeit: ≤95%.
2. Luftdruck: 90-106 kPa

Nur für den Innenbereich geeignet. Nicht geeignet für den Außenbereich, feuchte oder korrosive Umgebungen.

Zubehörliste

NEIN.	Artikelbeschreibung	Menge
1	Benutzerhandbuch	1 Stück
2	3-Wege-Verbinder (1 Gratisgeschenk enthalten)	22 Stück
3	2-Wege-Verbinder (1 Gratisgeschenk enthalten)	16 Stück
4	Montagesatz (Schraube + Gummihülse + Halterung)	36 Sets
5	LED-Lichtröhre (1 Gratisgeschenk enthalten)	47 Stück
6	Netzkabel	1 Stück
7	Kabelbinder-Packung	1 Packung





VEVOR

Upgrade · The Home Creator Way

Luci a LED esagonali per garage

Modello: GT-PJD- 8

VEVOR | Upgrade
The Home Creator Way

Modello: GT-PJD-8



Queste sono le istruzioni originali, si prega di leggere attentamente tutte le istruzioni del manuale prima dell'uso. VEVOR si riserva il diritto di interpretare a proprio piacimento il presente manuale d'uso. L'aspetto del prodotto potrebbe differire leggermente da quello del prodotto ricevuto. Ci scusiamo se non vi informeremo tempestivamente di eventuali aggiornamenti tecnologici o software del nostro prodotto.

	Attenzione: per ridurre il rischio di lesioni, l'utente deve leggere attentamente il manuale di istruzioni.
	Questo dispositivo è conforme alla Parte 15 delle norme FCC. Il funzionamento è soggetto alle seguenti due condizioni: (1) Questo dispositivo non deve causare interferenze dannose e (2) questo dispositivo deve accettare qualsiasi interferenza ricevuta, comprese le interferenze che possono causare un funzionamento indesiderato.

ISTRUZIONI

1. Aprire la scatola con attenzione. Ispezionare il prodotto per verificare eventuali danni e contattarci immediatamente in caso di problemi.
2. Sono vietate riparazioni o modifiche non autorizzate da parte di personale non qualificato.
3. Spegnere l'alimentazione prima dell'installazione per evitare rischi per la sicurezza.
4. Per garantire la durata del prodotto, si prega di non utilizzarlo in luoghi con forti nebbie acide.
5. Verificare che la tensione indicata sull'apparecchio di illuminazione sia costante. con la tensione di ingresso da collegare, in modo da non danneggiare l'apparecchio di illuminazione a LED.
6. Assicurarsi che la superficie di montaggio possa sostenere almeno 10 volte il peso totale dell'apparecchio di illuminazione. Installarlo su una superficie piana e stabile, priva di vibrazioni, oscillazioni o rischi di incendio.
7. Attacco di tipo X: il cavo di alimentazione è sostituibile dagli utenti finali.
8. Il prodotto è conforme agli standard e alle normative pertinenti.
9. L'installazione di questo dispositivo deve essere conforme a tutte le normative applicabili e deve essere utilizzato esclusivamente in aree ben ventilate. Si prega di leggere il manuale d'uso prima di installare e utilizzare questa apparecchiatura.

10. Questo apparecchio non è destinato all'uso da parte di persone (compresi i bambini) con ridotte capacità fisiche, sensoriali o mentali, o prive di esperienza e conoscenza, a meno che non siano state supervisionate o istruite sull'uso dell'apparecchio da una persona responsabile della loro sicurezza.

11. Si prega di utilizzare il prodotto secondo le istruzioni d'uso previste; si sconsiglia l'uso improprio per evitare potenziali lesioni.
12、 AVVERTENZA: Utilizzare esclusivamente l'alimentatore fornito con questo apparecchio.
Se il cavo di alimentazione è danneggiato, deve essere sostituito con un cavo o un gruppo di cavi speciale, reperibile presso il produttore o il suo centro di assistenza .
13. AVVERTENZA – Rischio di scossa elettrica. Scollegare l'alimentazione prima dell'installazione, della manutenzione, della pulizia o della sostituzione. Non aprire o modificare il prodotto.
14. AVVERTENZA – Rischio di incendio. Non coprire l'apparecchio di illuminazione. Tenere lontano da tende, tessuti e materiali combustibili. Assicurare un'adeguata ventilazione.
15. AVVERTENZA – Rischio di ustioni. L'apparecchio di illuminazione si surriscalda durante l'uso. Non toccare quando è acceso o immediatamente dopo lo spegnimento. Lasciare raffreddare prima di maneggiarlo.
16. ATTENZIONE – Non è un giocattolo. Tenere fuori dalla portata dei bambini. Non permettere ai bambini di giocare con il prodotto o di installarlo.
17. ATTENZIONE – Rischio di lesioni oculari. Non fissare direttamente la sorgente luminosa a LED. La visione diretta prolungata può causare danni agli occhi.
18. Questo prodotto è conforme alla norma EN 62471 (IEC 62471).
L'installazione deve essere eseguita da un elettricista qualificato in conformità con le normative elettriche locali.
Non installare in prossimità di fonti di calore (stufe, termosifoni).
Temperatura ambiente: da -10 °C a +40 °C.

Pulire solo con un panno morbido e asciutto. Non utilizzare acqua o detergenti chimici.

 Adatto esclusivamente per uso interno.

Istruzioni di installazione

Prima di montare il prodotto a soffitto, testarlo.

1. Come collegare ciascun tubo .

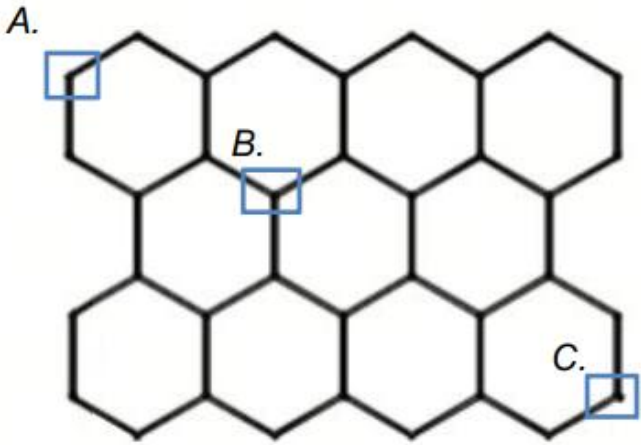

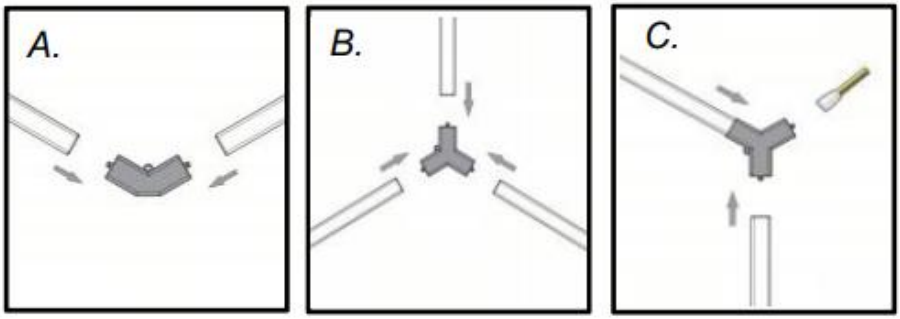

COME INSTALLARLO A SOFFITTO.

Osservazioni:

1. Un cavo di alimentazione è riservato al collegamento alla rete CA 100-240 V, 50/60 Hz.
2. L'installazione deve essere eseguita da un elettricista qualificato.



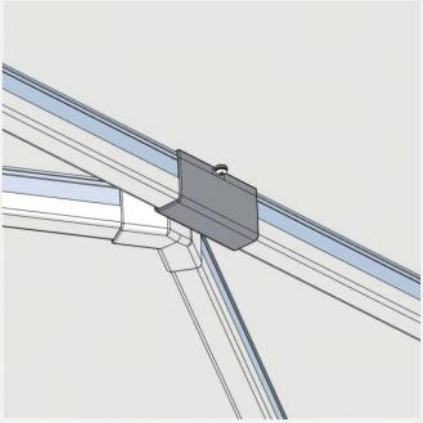

1. Tetto piano - Avvitare il connettore da il foro direttamente nel soffitto



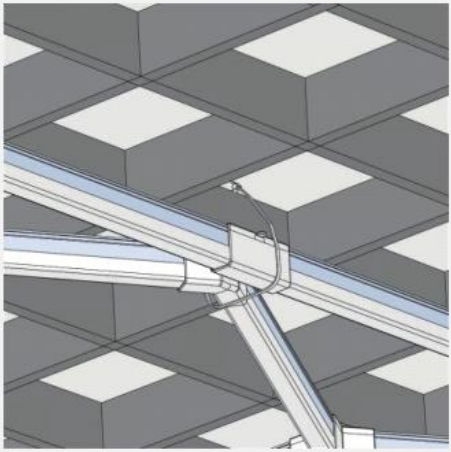

2. Tetto a griglia - Fissalo con fascette stringicavo.

ISTRUZIONI DI INSTALLAZIONE

1. Tetto piano: avvitare il connettore dal foro direttamente al soffitto.

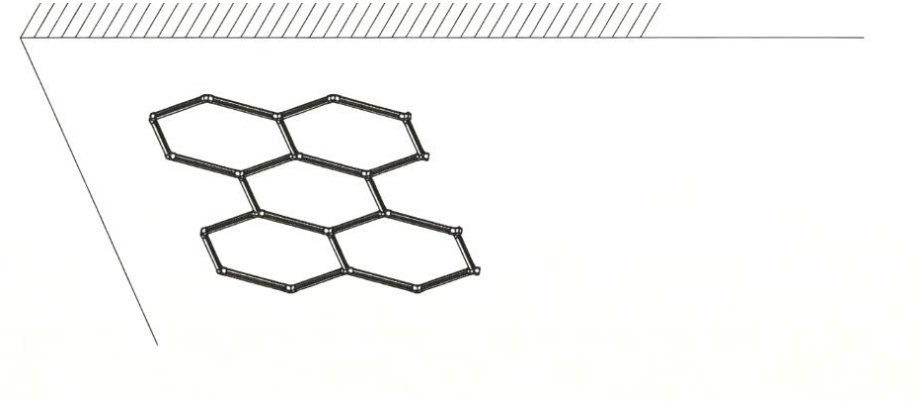

Assemblare la luce in modo da formare l'immagine, determinarne l'installazione posizione, quindi fissarlo al soffitto con viti (Quando si inizia l'installazione, è

Si consiglia di installare prima le viti nelle quattro posizioni "O" nella figura sopra, in modo da fissare preliminarmente la lampada.

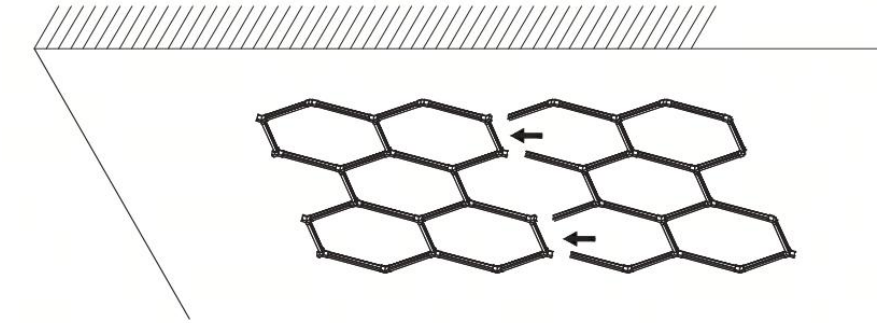

Assembla la luce nella forma dell'immagine, collegala con i componenti installato sul soffitto, quindi fissarlo al soffitto con viti (Quando si inizia l'installazione, si consiglia di installare le viti nelle quattro posizioni "O" nel prima la figura sopra, in modo da fissare preliminarmente la lampada.) Infine, si consiglia fissare l'intera combinazione interna con almeno 20 viti .

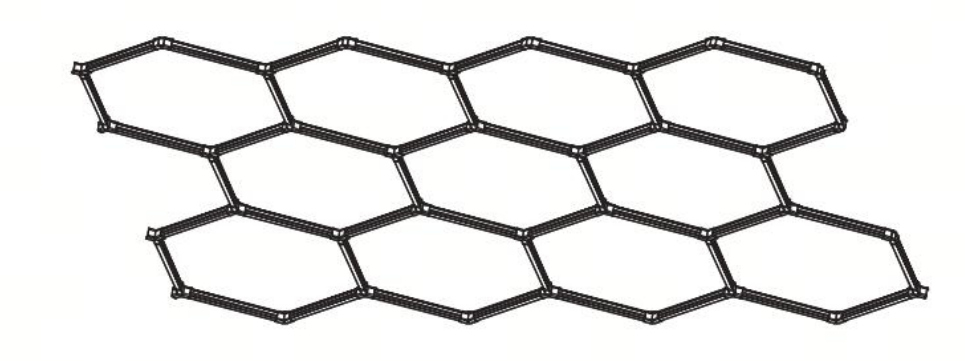

Assembla la luce nella forma dell'immagine, collegala con i componenti installato sul soffitto, quindi fissarlo al soffitto con viti (Quando si inizia l'installazione, si consiglia di installare prima le viti nelle quattro posizioni "O" nella figura sopra, in modo da fissare preliminarmente la lampada.) Infine, si consiglia di fissare il intera combinazione interna con almeno 20 viti .

2. Tetto a griglia - Fissalo con fascette stringicavo

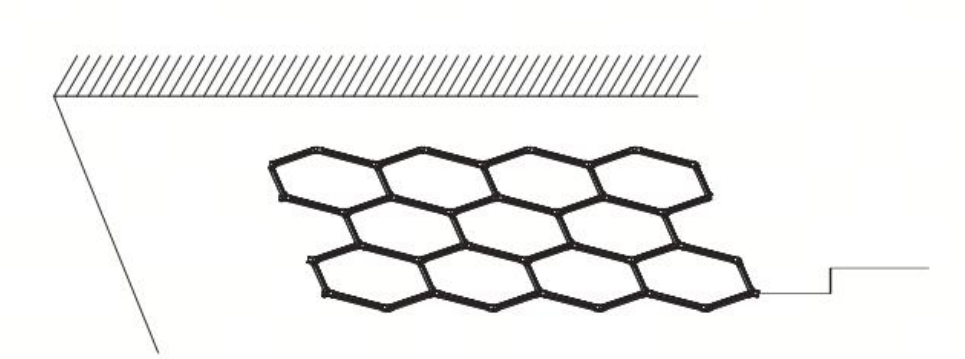

È possibile utilizzare fascette per cavi al posto delle viti per fissare le luci, se è presente una griglia.
soffitto nella tua stanza .

Parametro elettrico

Tensione di ingresso: CA 100-240 V, 50/60 Hz

Ambiente applicativo

1. Umidità: ≤95%.
2. Pressione dell'aria: 90-106 kPa

Solo per uso interno. Non adatto ad ambienti esterni, umidi o corrosivi.

Elenco degli accessori

NO.	Descrizione dell'articolo	Quantità
1	Manuale utente	1 pezzo
2	Connettore a 3 vie (1 omaggio incluso)	22 pezzi
3	Connettore a 2 vie (1 omaggio incluso)	16 pezzi
4	Kit di montaggio (vite + manicotto in gomma + staffa)	36 set
5	Tubo luminoso a LED (1 omaggio incluso)	47 pezzi
6	Cavo di alimentazione	1 pezzo
7	Confezione di fascette stringicavo	1 confezione





VEVOR

Upgrade · The Home Creator Way

Luces LED hexagonales para garaje

Modelo: GT-PJD- 8

VEVOR | Upgrade
The Home Creator Way

Modelo: GT-PJD-8



Estas son las instrucciones originales. Lea atentamente todo el manual antes de usar el producto. VEVOR se reserva el derecho de interpretar el manual de usuario. El aspecto del producto puede variar con respecto al que reciba. Le pedimos disculpas si no le informamos nuevamente sobre actualizaciones de tecnología o software.

	Advertencia: Para reducir el riesgo de lesiones, el usuario debe leer atentamente el manual de instrucciones.
	Este dispositivo cumple con la Parte 15 de las Normas de la FCC. Su funcionamiento está sujeto a las siguientes dos condiciones: (1) Este dispositivo no debe causar interferencias perjudiciales y (2) este dispositivo debe aceptar cualquier interferencia recibida, incluyendo la que pueda provocar un funcionamiento no deseado.

INSTRUCCIONES

1. Abra la caja con cuidado. Inspeccione el producto para detectar posibles daños y póngase en contacto con nosotros inmediatamente si encuentra algún problema.
2. Se prohíbe la reparación o modificación no autorizada por personas no profesionales.
3. Apague la alimentación antes de la instalación para evitar riesgos de seguridad.
4. Para garantizar la vida útil del producto, no lo utilice en un lugar con niebla ácida fuerte.
5. Por favor, compruebe si el voltaje marcado en la luminaria es correcto. con la tensión de entrada que se va a conectar, para no dañar la luminaria LED.
6. Asegúrese de que la superficie de montaje pueda soportar al menos 10 veces el peso total de la luminaria. Instálela sobre una superficie plana y estable, libre de vibraciones, balanceos y riesgos de incendio.
7. Conexión tipo X: El cable de alimentación es reemplazable por los usuarios finales.
8. El producto cumple con las normas y reglamentos pertinentes.
9. La instalación de este dispositivo debe cumplir con todas las normativas aplicables y solo debe utilizarse en áreas bien ventiladas. Lea el manual de usuario antes de instalar y utilizar este equipo.

10. Este aparato no está diseñado para ser utilizado por personas (incluidos niños) con capacidades físicas, sensoriales o mentales reducidas, o falta de experiencia y conocimiento, a menos que una persona responsable de su seguridad les haya brindado supervisión o instrucciones sobre el uso del aparato.

11. Utilice el producto de acuerdo con el uso previsto; tenga en cuenta que un uso indebido puede causar lesiones.
12. ADVERTENCIA: Utilice únicamente la fuente de alimentación suministrada con este aparato.
Si el cable de alimentación está dañado, debe sustituirse por un cable o conjunto especial disponible en el fabricante o en su servicio técnico autorizado.
13. ADVERTENCIA: Riesgo de descarga eléctrica. Desconecte la alimentación antes de la instalación, el mantenimiento, la limpieza o la sustitución. No abra ni modifique el producto.
14. ADVERTENCIA: Riesgo de incendio. No cubra la luminaria. Manténgala alejada de cortinas, telas y materiales combustibles. Asegure una ventilación adecuada.
15. ADVERTENCIA: Riesgo de quemaduras. La luminaria se calienta durante su uso. No la toque mientras esté encendida ni inmediatamente después de apagarla. Deje que se enfríe antes de manipularla.
16. ADVERTENCIA: No es un juguete. Manténgalo fuera del alcance de los niños. No permita que los niños jueguen con el producto ni lo instalen.
17. PRECAUCIÓN: Riesgo de lesiones oculares. No mire fijamente la fuente de luz LED. La exposición prolongada a la luz directa puede causar daños oculares.
18. Este producto cumple con la norma EN 62471 (IEC 62471).
La instalación debe ser realizada por un electricista cualificado de acuerdo con las normas eléctricas locales.
No instalar cerca de fuentes de calor (calefactores, estufas). Temperatura ambiente: -10 °C a +40 °C.
Limpiar únicamente con un paño suave y seco. No utilizar agua ni

productos químicos de limpieza.

 Apto únicamente para uso en interiores.

Instrucciones de instalación

Pruebe el producto antes de montarlo en el techo.

1. Cómo conectar cada tubo .

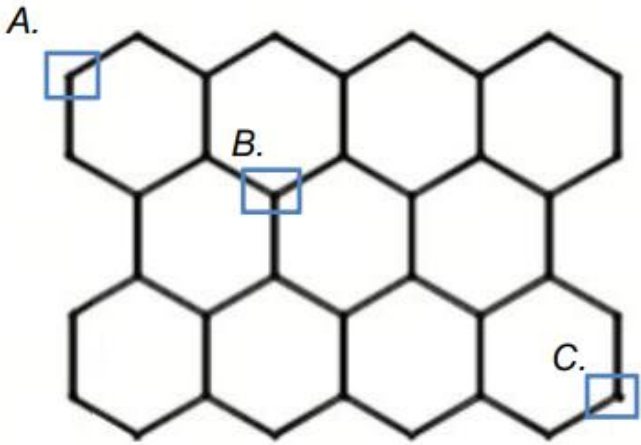

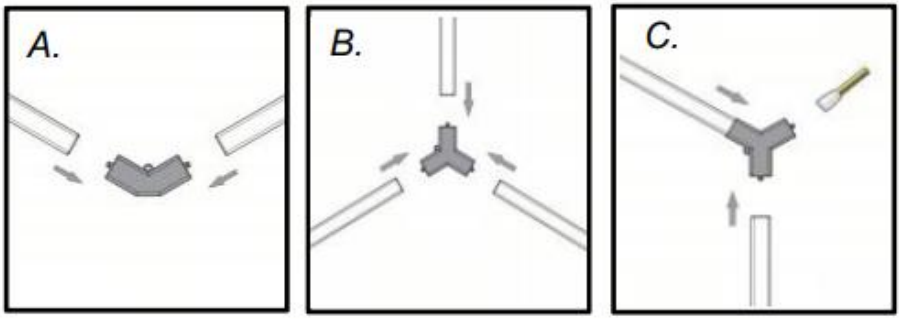

CÓMO INSTALARLO EN EL TECHO.

Observaciones:

1. Un cable de alimentación está reservado para la conexión a CA 100-240V, 50/60Hz.
2. La instalación debe ser realizada por un electricista cualificado.

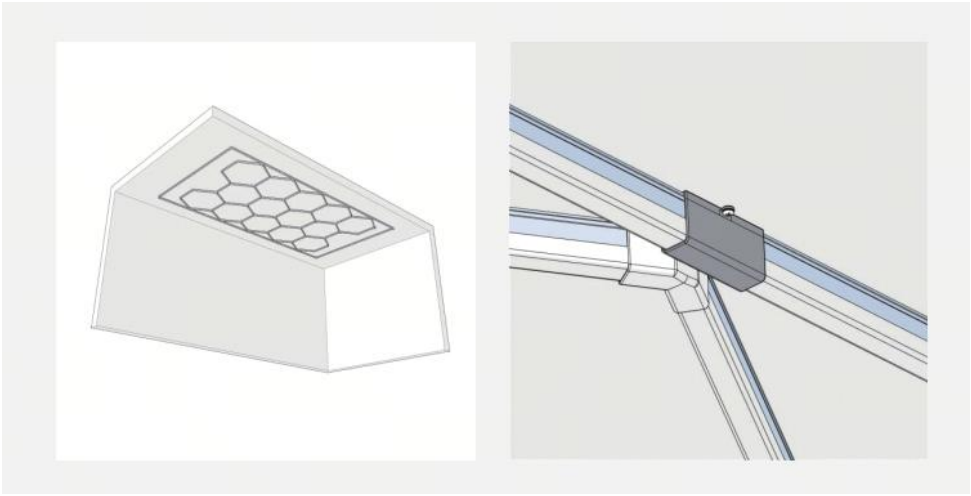

1. Techo plano: atornille el conector desde el agujero al techo directamente

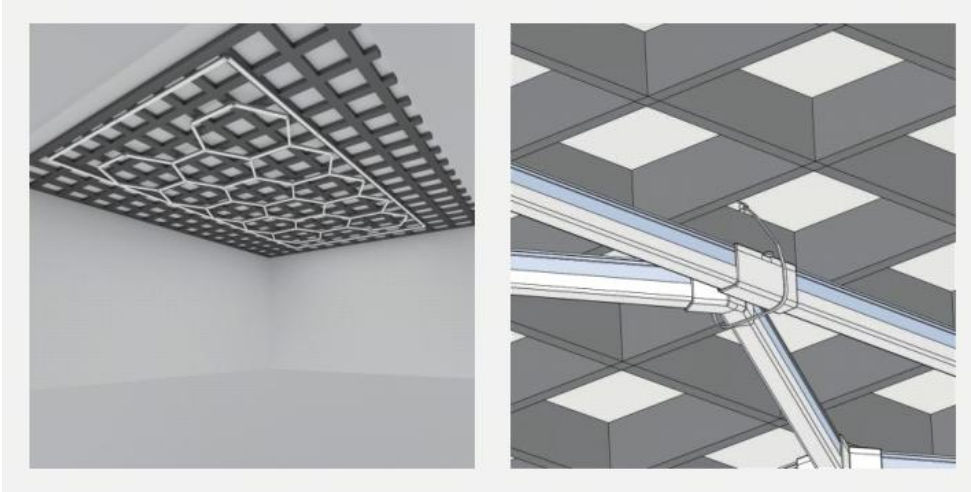

2. Techo de rejilla: sujételo con bridas de plástico.

INSTRUCCIONES DE INSTALACIÓN

1. Techo plano: Atornille el conector desde el orificio al techo directamente.

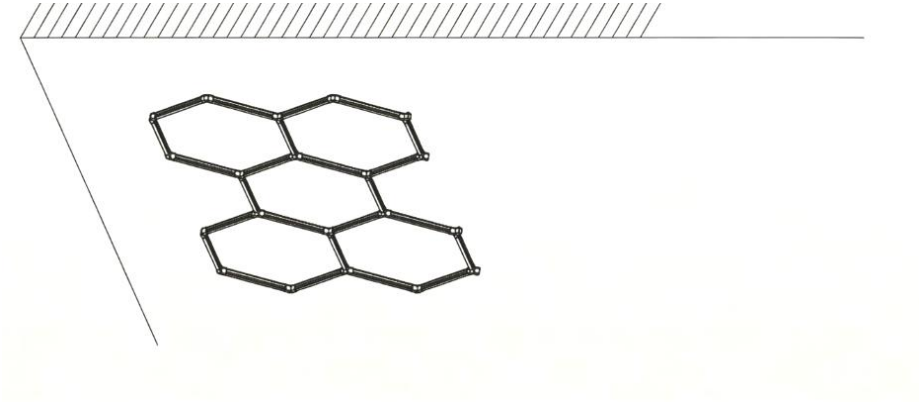

Ensambla la luz dándole la forma de la imagen, determina su instalación. posición, y luego fíjelo al techo con tornillos (Cuando comience la instalación, es
Se recomienda instalar primero los tornillos en las cuatro posiciones "O" de la figura anterior, para fijar preliminarmente la lámpara.

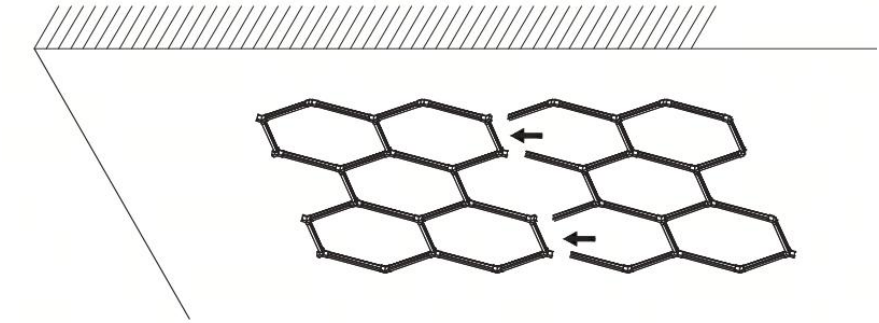

Ensambla la luz dándole la forma de la imagen y conéctala con los componentes. instalado en el techo y luego fijarlo al techo con tornillos (Cuando comience la instalación, se recomienda instalar tornillos en las cuatro posiciones "O" en el (Primero la figura anterior, para fijar preliminarmente la lámpara). Finalmente, se recomienda para fijar toda la combinación interna con al menos 20 tornillos .

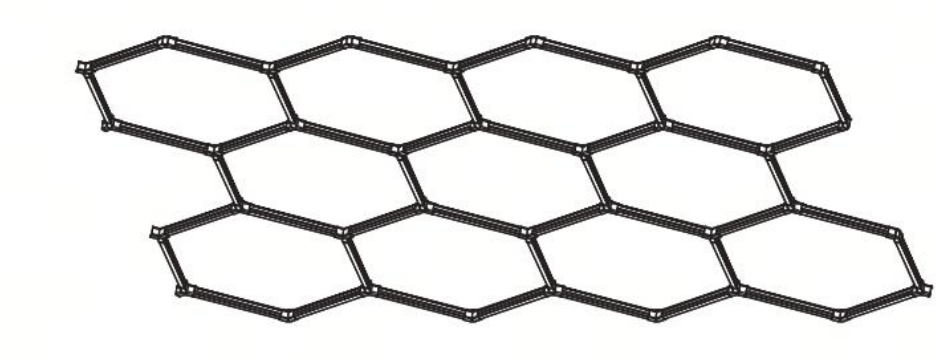

Ensambla la luz dándole la forma de la imagen y conéctala con los componentes. instalado en el techo, y luego fíjelo al techo con tornillos (al comenzar la instalación, se recomienda instalar primero los tornillos en las cuatro posiciones "O" en la figura anterior, para fijar preliminarmente la lámpara). Finalmente, se recomienda fijar el Combinación interna completa con al menos 20 tornillos .

2. Techo de rejilla: sujételo con bridas de plástico.

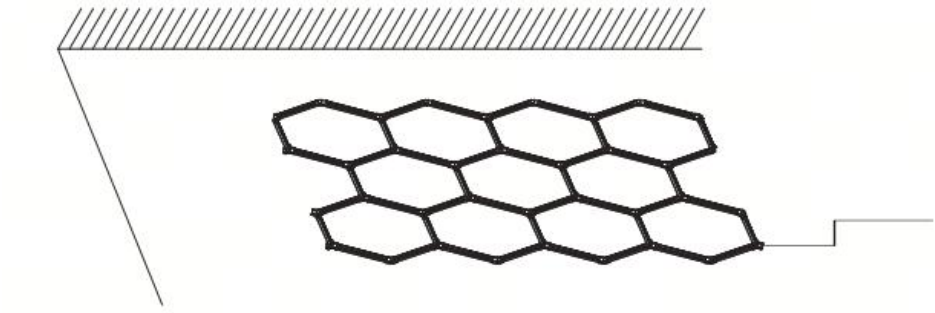

Puedes usar bridas para cables en lugar de tornillos para fijar las luces, si hay un tipo de rejilla.
techo de tu habitación .

Parámetro eléctrico

Voltaje de entrada: CA 100-240 V, 50/60 Hz

Entorno de aplicación

1. Humedad: ≤95%.
2. Presión atmosférica: 90-106 kPa

Solo para uso en interiores. No apto para exteriores, ambientes húmedos o corrosivos.

Lista de accesorios

No.	Descripción del artículo	Cantidad
1	Manual de usuario	1 PC
2	Conector de 3 vías (1 obsequio incluido)	22 PIEZAS
3	Conector bidireccional (incluye 1 obsequio).	16 PIEZAS
4	Kit de montaje (tornillo + manguito de goma + soporte)	36 juegos
5	Tubo de luz LED (1 regalo incluido)	47 PIEZAS
6	Cable de alimentación	1 PC
7	Paquete de bridas para cables	1 paquete





VEVOR

Upgrade · The Home Creator Way

Sześciokątne lampy garażowe LED

Model: GT-PJD -8

VEVOR | Upgrade
The Home Creator Way

Model: GT-PJD-8



To jest oryginalna instrukcja obsługi. Przed użyciem prosimy o dokładne zapoznanie się z treścią instrukcji. Firma VEVOR zastrzega sobie prawo do jednoznacznej interpretacji niniejszej instrukcji obsługi. Wygląd produktu zależy od stanu, w jakim go otrzymali Państwo. Prosimy o wyrozumiałość, ale nie będziemy Państwa ponownie informować o aktualizacjach technologicznych lub oprogramowania naszego produktu.

	Ostrzeżenie: Aby zminimalizować ryzyko obrażeń, użytkownik powinien uważnie przeczytać instrukcję obsługi.
	To urządzenie jest zgodne z częścią 15 przepisów FCC. Jego działanie podlega następującym dwóm warunkom: (1) Urządzenie nie może powodować szkodliwych zakłóceń oraz (2) Urządzenie musi akceptować wszelkie odbierane zakłócenia, w tym zakłócenia, które mogą powodować niepożądane działanie.

INSTRUKCJE

1. Ostrożnie otwórz karton. Sprawdź produkt pod kątem uszkodzeń i skontaktuj się z nami natychmiast, jeśli stwierdzisz jakiekolwiek problemy.
2、 Dokonywanie nieautoryzowanych napraw lub modyfikacji przez osoby nieprofesjonalne jest zabronione.
3. Przed instalacją należy wyłączyć zasilanie, aby uniknąć zagrożeń bezpieczeństwa.
4. Aby zapewnić długą żywotność produktu, nie należy go używać w miejscach, w których występuje silna kwaśna mgła.
5. Sprawdź, czy napięcie podane na oprawie jest zgodne z napięciem wejściowym, które należy podłączyć tak, aby nie uszkodzić oprawy LED.
6. Upewnij się, że powierzchnia montażowa wytrzyma co najmniej 10-krotność całkowitej masy oprawy oświetleniowej. Zamontuj ją na płaskiej, stabilnej powierzchni, bez wibracji, kołysania i zagrożenia pożarem.
7. Typ X: Przewód zasilający może być wymieniany przez użytkownika końcowego.
8. Produkt jest zgodny z odpowiednimi normami i przepisami.
9. Instalacja tego urządzenia musi być zgodna ze wszystkimi obowiązującymi przepisami i powinno być ono użytkowane wyłącznie w dobrze wentylowanych pomieszczeniach. Przed instalacją i użytkowaniem urządzenia należy zapoznać się z instrukcją obsługi.

10. Urządzenie to nie jest przeznaczone do użytku przez osoby (w tym dzieci) o ograniczonej sprawności fizycznej, sensorycznej lub umysłowej, a także osoby nieposiadające odpowiedniego doświadczenia lub wiedzy, chyba że znajdują się pod nadzorem osoby odpowiedzialnej za ich bezpieczeństwo lub otrzymały od niej instrukcje dotyczące korzystania z urządzenia.

11. Produkt należy używać zgodnie z przeznaczeniem. Należy pamiętać o potencjalnym ryzyku obrażeń spowodowanym niewłaściwym użyciem.
12. OSTRZEŻENIE: Należy używać wyłącznie zasilacza dołączonego do urządzenia.
Jeśli przewód zasilający jest uszkodzony, należy go wymienić na specjalny przewód lub zespół dostępny u producenta lub jego przedstawiciela serwisowego .
13. OSTRZEŻENIE – Ryzyko porażenia prądem. Odłącz zasilanie przed instalacją, konserwacją, czyszczeniem lub wymianą. Nie otwieraj ani nie modyfikuj produktu.
14. OSTRZEŻENIE – Ryzyko pożaru. Nie zakrywać oprawy. Trzymać z dala od zasłon, tkanin i materiałów łatwopalnych. Zapewnić odpowiednią wentylację.
15. OSTRZEŻENIE – Ryzyko oparzenia. Oprawa nagrzewa się podczas użytkowania. Nie dotykać, gdy jest włączona ani bezpośrednio po wyłączeniu. Przed dotknięciem odczekać do ostygnięcia.
16. OSTRZEŻENIE – Produkt nie jest zabawką. Przechowywać poza zasięgiem dzieci. Nie pozwalać dzieciom bawić się produktem ani go instalować.
17. UWAGA – Ryzyko uszkodzenia oczu. Nie należy patrzeć bezpośrednio na źródło światła LED. Długotrwałe, bezpośrednie patrzenie może spowodować uszkodzenie oczu.
18. Ten produkt jest zgodny z normą EN 62471 (IEC 62471).
Instalację musi wykonać wykwalifikowany elektryk, zgodnie z lokalnymi przepisami elektrycznymi.
Nie montować w pobliżu źródeł ciepła (grzejników, pieców). Temperatura

otoczenia: od -10°C do +40°C.
Czyścić wyłącznie suchą, miękką ściereczką. Nie używać wody ani środków czyszczących.

 Dopuszczalne wyłącznie do użytku wewnątrz pomieszczeń.

Instrukcja instalacji

Przed montażem na suficie należy przetestować produkt.

1. Jak podłączyć każdą rurkę .

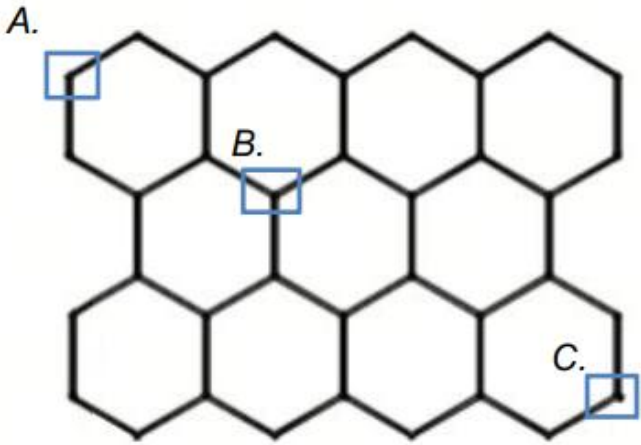

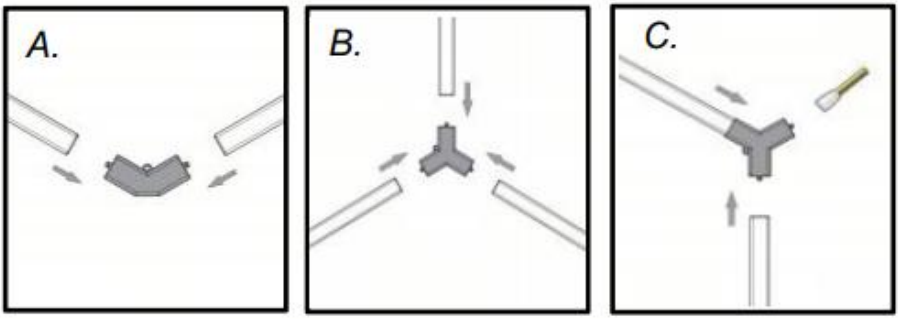

JAK ZAMONTOWAĆ NA SUFICIE.

Uwagi:

1. Jeden przewód zasilający przeznaczony jest do podłączenia do prądu zmiennego 100–240 V, 50/60 Hz.
2. Instalację musi wykonać wykwalifikowany elektryk.

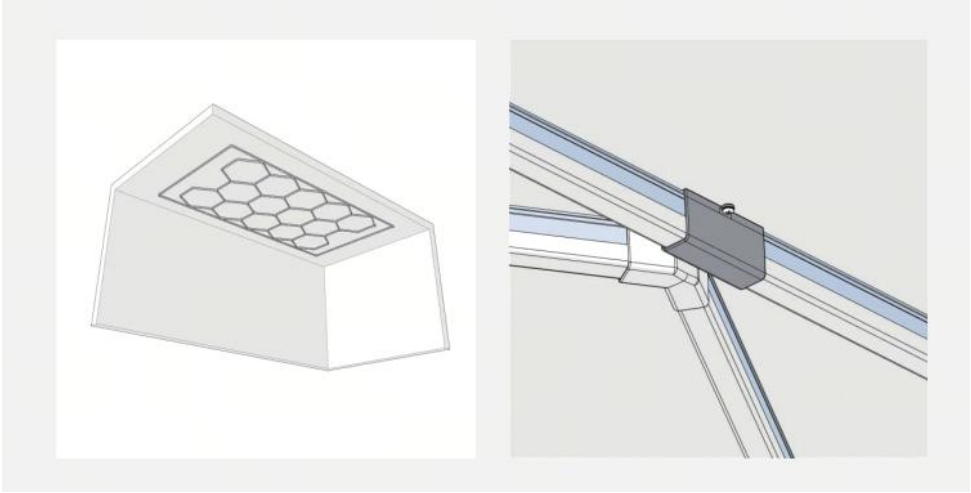

1. Dach płaski - Przykręcić łącznik od otwór bezpośrednio do sufitu

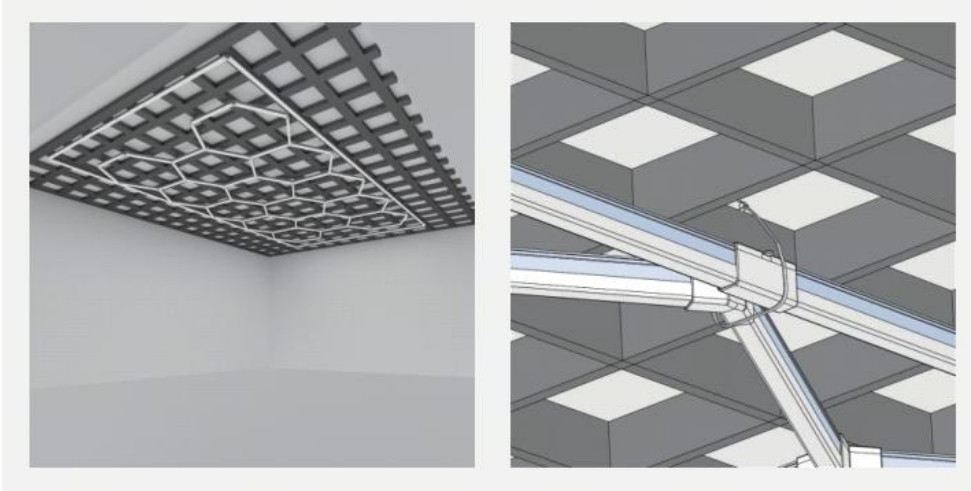

2. Dach kratowy - Przymocuj go opaskami zaciskowymi

INSTRUKCJA INSTALACJI

1. Dach płaski – przykręcić łącznik bezpośrednio z otworu do sufitu

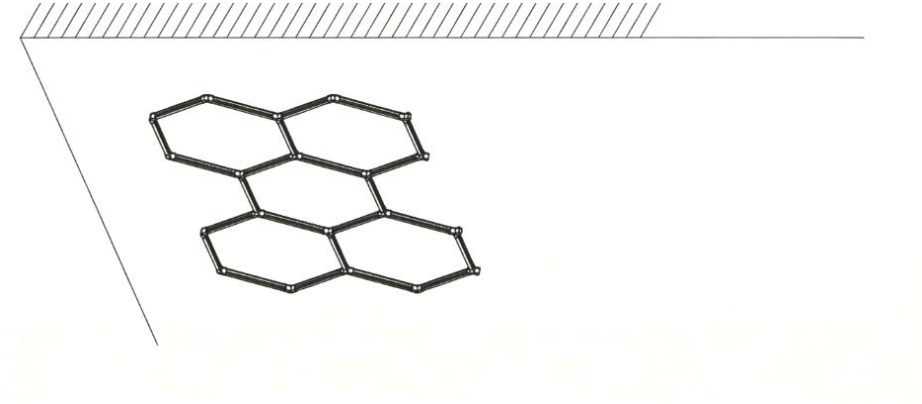

Złóż lampę w kształt obrazu, ustal jej instalację pozycję, a następnie przymocuj ją do sufitu za pomocą śrub (podczas rozpoczynania instalacji, (Zaleca się, aby najpierw zainstalować śruby w czterech pozycjach „O” na powyższym rysunku, tak aby wstępnie zamocować lampę.)

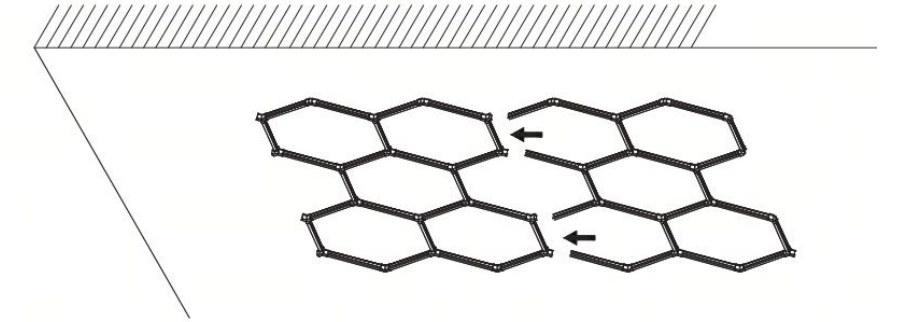

Złóż lampę w kształt obrazka, połącz ją z elementami zainstalować na suficie, a następnie przymocować go do sufitu za pomocą śrub (podczas rozpoczynania montażu zaleca się montaż śrub w czterech pozycjach „O” w (Najpierw należy wykonać rysunek powyżej, aby wstępnie zamocować lampę.) Na koniec zaleca się Aby przymocować całą wewnętrzną kombinację za pomocą co najmniej 20 śrub .



Złóż lampę w kształt obrazka, połącz ją z elementami zainstalować na suficie, a następnie przymocować go do sufitu za pomocą śrub (podczas rozpoczynania instalacji zaleca się najpierw zainstalować śruby w czterech pozycjach „O” na powyższym rysunku, aby wstępnie zamocować lampę). Na koniec zaleca się przymocowanie cała wewnętrzna kombinacja z co najmniej 20 śrubami .

2. Dach kratowy - zwiąż go opaskami zaciskowymi

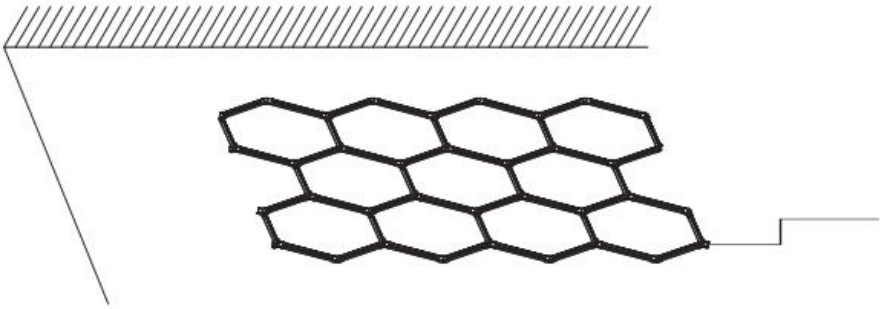

Do mocowania oświetlenia można użyć opasek zaciskowych zamiast śrub, jeśli występuje siatka.
sufit w twoim pokoju .

Parametr elektryczny

Napięcie wejściowe: AC 100-240 V, 50/60 Hz

Środowisko aplikacji

1. Wilgotność: ≤95%.
2. Ciśnienie powietrza: 90-106 kPa

Tylko do użytku wewnątrz pomieszczeń. Nie nadaje się do użytku na zewnątrz, w środowisku wilgotnym lub korozyjnym.

Lista akcesoriów

NIE.	Opis przedmiotu	Ilość
1	Instrukcja obsługi	1 szt.
2	Złącze 3-drożne (w zestawie 1 darmowy upominek)	22 szt.
3	Złącze dwudrożne (w zestawie 1 darmowy prezent)	16 szt.
4	Zestaw montażowy (śruba + tuleja gumowa + uchwyt)	36 zestawów
5	Rurka świetlna LED (w zestawie 1 darmowy prezent)	47 szt.
6	Przewód zasilający	1 szt.
7	Zestaw opasek kablowych	1 opakowanie





VEVOR

Upgrade · The Home Creator Way

Zeshoekige LED-garagelampen

Model: GT-PJD- 8

VEVOR | Upgrade
The Home Creator Way

Model: GT-PJD-8



Dit is de originele handleiding. Lees alle instructies in de handleiding zorgvuldig door voordat u het product in gebruik neemt. VEVOR behoudt zich het recht voor om de gebruikershandleiding anders te interpreteren. Het uiterlijk van het product kan afwijken van het product dat u ontvangt. Wij zullen u niet opnieuw informeren over eventuele technologische of software-updates voor ons product.

	Waarschuwing: Om het risico op letsel te verminderen, dient de gebruiker de gebruiksaanwijzing zorgvuldig te lezen.
	Dit apparaat voldoet aan Deel 15 van de FCC-regels. De werking is onderworpen aan de volgende twee voorwaarden: (1) Dit apparaat mag geen schadelijke interferentie veroorzaken, en (2) dit apparaat moet alle ontvangen interferentie accepteren, inclusief interferentie die een ongewenste werking kan veroorzaken.

INSTRUCTIES

1. Open de doos voorzichtig. Controleer het product op beschadigingen en neem direct contact met ons op als u problemen constateert.
2. Ongeautoriseerde reparaties of aanpassingen door niet-professionals zijn verboden.
3. Schakel de stroom uit vóór de installatie om veiligheidsrisico's te voorkomen.
4. Om de levensduur van het product te garanderen, dient u het niet te gebruiken op een plek met sterke zure nevel.
5. Controleer of de spanning die op de armatuur is aangegeven, overeenkomt. De juiste ingangsspanning moet worden aangesloten om schade aan de LED-armatuur te voorkomen.
6. Zorg ervoor dat het montageoppervlak minstens tien keer het totale gewicht van het armatuur kan dragen. Installeer het op een vlakke, stabiele ondergrond zonder trillingen, schommelingen of brandgevaar.
7. Type X-aansluiting: Het netsnoer kan door de eindgebruiker worden vervangen.
8. Het product voldoet aan de relevante normen en voorschriften.
9. De installatie van dit apparaat moet voldoen aan alle geldende voorschriften en het mag alleen worden gebruikt in goed geventileerde ruimtes. Lees de gebruikershandleiding voordat u dit apparaat installeert en gebruikt.

10. Dit apparaat is niet bedoeld voor gebruik door personen (inclusief kinderen) met beperkte fysieke, zintuiglijke of mentale vermogens, of gebrek aan ervaring en kennis, tenzij zij onder toezicht staan of instructies hebben gekregen over het gebruik van het apparaat van een persoon die verantwoordelijk is voor hun veiligheid.

11. Gebruik het product volgens het beoogde gebruik. Er bestaat een waarschuwing voor mogelijk letsel door verkeerd gebruik.
12. WAARSCHUWING: Gebruik uitsluitend de voedingseenheid die bij dit apparaat is meegeleverd.
Als het netsnoer beschadigd is, moet het worden vervangen door een speciaal snoer of een complete set die verkrijgbaar is bij de fabrikant of diens servicevertegenwoordiger .
13. WAARSCHUWING – Risico op elektrische schok. Schakel de stroom uit vóór installatie, onderhoud, reiniging of vervanging. Open of wijzig het product niet.
14. WAARSCHUWING – Brandgevaar. Dek de armatuur niet af. Houd gordijnen, stoffen en brandbare materialen uit de buurt. Zorg voor voldoende ventilatie.
15. WAARSCHUWING – Brandgevaar. De armatuur wordt heet tijdens gebruik. Niet aanraken wanneer deze AAN staat of direct na het UITschakelen. Laat afkoelen alvorens de armatuur aan te raken.
16. WAARSCHUWING – Geen speelgoed. Buiten het bereik van kinderen houden. Laat kinderen niet met het product spelen of het installeren.
17. LET OP – Risico op oogletsel. Kijk niet rechtstreeks in de LED-lichtbron. Langdurig direct kijken kan oogletsel veroorzaken.
18. Dit product voldoet aan EN 62471 (IEC 62471).
De installatie moet worden uitgevoerd door een gekwalificeerde elektricien in overeenstemming met de plaatselijke elektrische voorschriften.
Niet in de buurt van warmtebronnen (kachels, fornuizen) installeren.
Omgevingstemperatuur: -10°C tot +40°C.
Reinig alleen met een droge, zachte doek. Gebruik geen water of chemische reinigingsmiddelen.



Alleen geschikt voor gebruik binnenshuis.

Installatie-instructies

Test het product voordat u het aan het plafond monteert.

1. Hoe sluit je elke buis aan ?

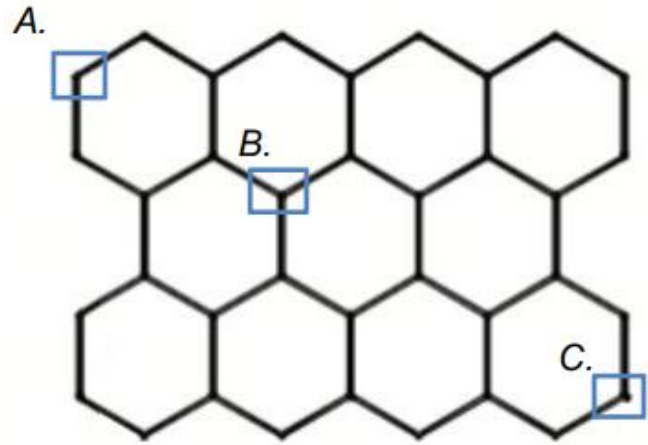

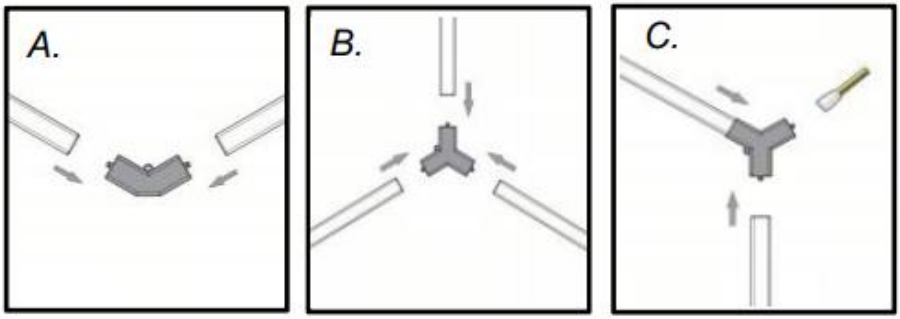

HOE HET AAN HET PLAFOND TE INSTALLEREN.

Opmerkingen:
1. Eén voedingsdraad is gereserveerd voor aansluiting op wisselstroom van 100-240V, 50/60Hz.
2. De installatie moet worden uitgevoerd door een gekwalificeerde elektricien.

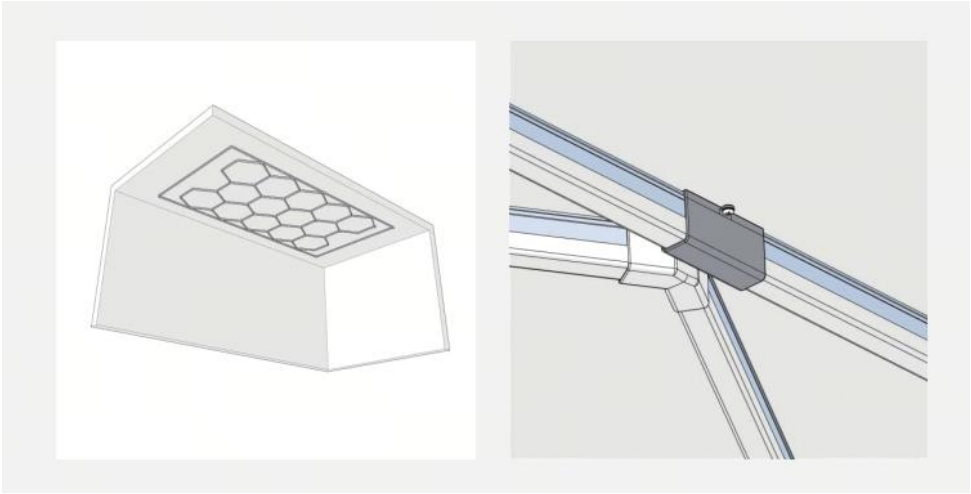

1. Plat dak - Schroef de connector vast vanaf het gat naar het plafond direct

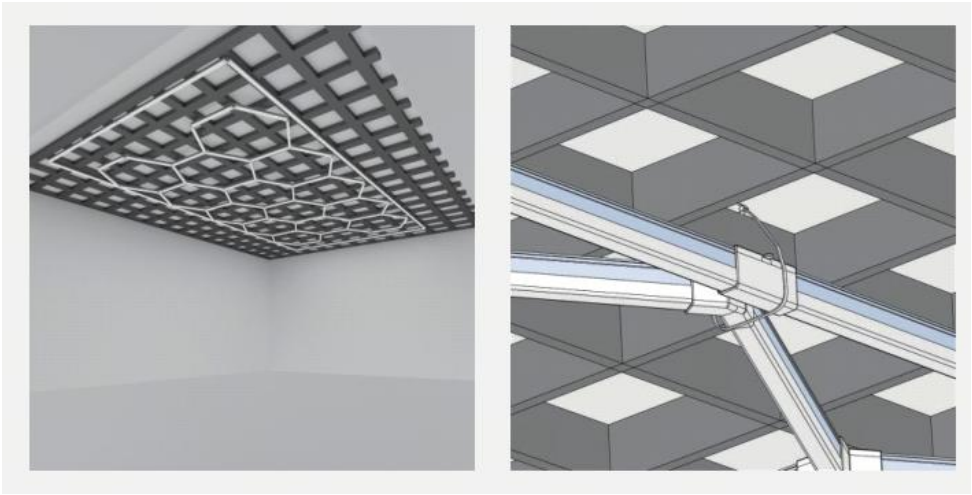

2. Roosterdak - Bevestig het met kabelbinders

INSTALLATIE-INSTRUCTIES

1. Plat dak - Schroef de connector rechtstreeks vanuit het gat in het plafond.

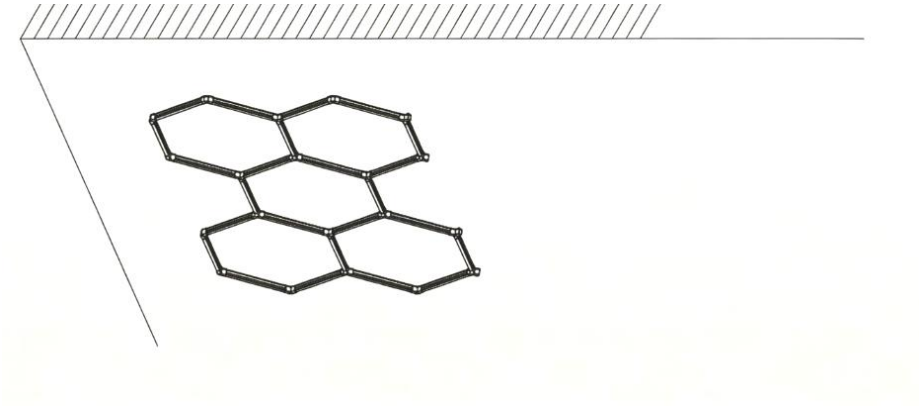

Stel de lamp samen in de vorm van de afbeelding en bepaal de installatie ervan. positioneer het en bevestig het vervolgens met schroeven aan het plafond (bij aanvang van de installatie is het
Het wordt aanbevolen om eerst schroeven te plaatsen op de vier posities "O" in de bovenstaande afbeelding, om de lamp alvast vast te zetten.

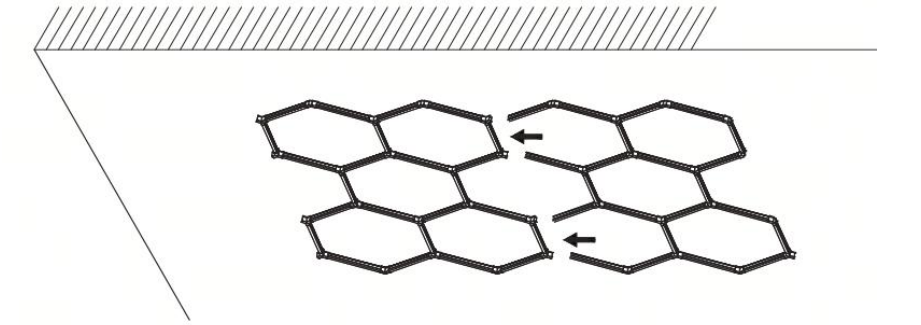

Zet de lamp in de vorm van de afbeelding en verbind hem met de componenten. op het plafond installeren en vervolgens met schroeven aan het plafond bevestigen (bij aanvang van de installatie wordt aanbevolen om schroeven te plaatsen op de vier posities "O" in de afbeelding). (Zie bovenstaande afbeelding eerst, om de lamp voorlopig te bevestigen.) Tot

slot wordt aanbevolen om de gehele interne constructie met minimaal 20 schroeven vast te zetten .

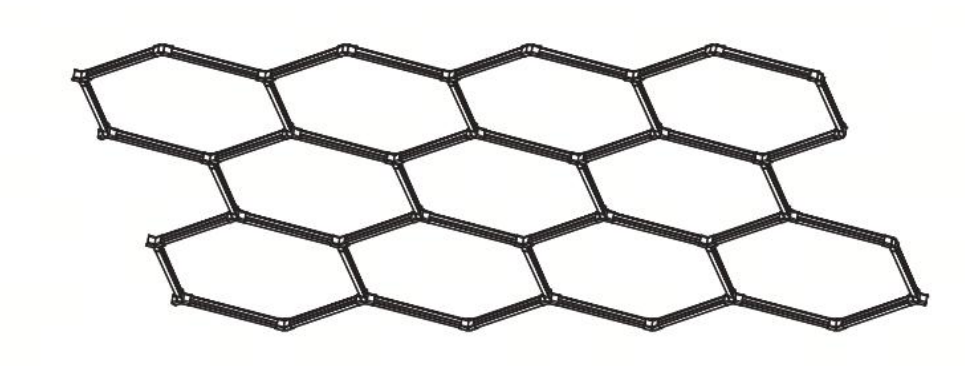

Zet de lamp in de vorm van de afbeelding en verbind hem met de componenten. Installeer de lamp op het plafond en bevestig hem vervolgens met schroeven (begin bij de installatie door eerst schroeven te plaatsen op de vier posities "O" in de bovenstaande afbeelding, om de lamp alvast vast te zetten). Tot slot is het aan te raden de lamp te bevestigen. De gehele interne constructie moet met minimaal 20 schroeven worden vastgezet .

2. Roosterdak - Bevestig het met kabelbinders

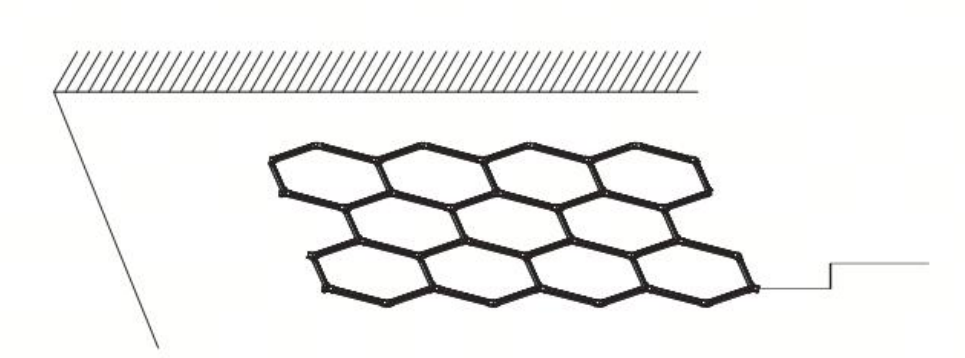

Je kunt kabelbinders gebruiken in plaats van schroeven om de lampen te bevestigen, als het om een rasterpatroon gaat.

plafond in je kamer .

Elektrische parameter

Ingangsspanning: AC 100-240V, 50/60Hz

Applicatieomgeving

1. Luchtvochtigheid: ≤95%.
2. Luchtdruk: 90-106 kPa

Uitsluitend voor gebruik binnenshuis. Niet geschikt voor gebruik buitenshuis, in vochtige of corrosieve omgevingen.

Lijst met accessoires

Nee.	Artikelomschrijving	Hoeveelheid
1	Gebruikershandleiding	1 stuk
2	3-weg connector (inclusief 1 gratis geschenk)	22 stuks
3	2-weg connector (1 gratis geschenk inbegrepen)	16 stuks
4	Montageset (schroef + rubberen huls + beugel)	36 sets
5	LED-lichtbuis (inclusief 1 gratis geschenk)	47 stuks
6	Stroomkabel	1 stuk
7	Kabelbindersverpakking	1 verpakking





VEVOR

Upgrade · The Home Creator Way

Hexagon LED-garagelampor

Modell: GT-PJD- 8

VEVOR | Upgrade
The Home Creator Way

Modell: GT-PJD-8



Detta är originalinstruktionerna, vänligen läs alla instruktioner noggrant innan du använder produkten. VEVOR förbehåller sig en tydlig tolkning av vår användarmanual. Produktens utseende ska vara beroende av den produkt du mottagit. Vi ber om ursäkt för att vi inte kommer att informera dig igen om det finns några teknik- eller programuppdateringar för vår produkt.

	Varning – För att minska risken för skador måste användaren läsa instruktionsmanualen noggrant.
	Denna enhet uppfyller del 15 i FCC-reglerna. Användning är underkastad följande två villkor: (1) Denna enhet får inte orsaka skadliga störningar, och (2) denna enhet måste acceptera alla mottagna störningar, inklusive störningar som kan orsaka oönskad drift.

INSTRUKTIONER

1. Öppna kartongen försiktigt. Kontrollera produkten för skador och kontakta oss omedelbart om några problem upptäcks.
2. Obehörig reparation eller modifiering av icke-professionella personer är förbjuden.
3. Stäng av strömmen före installation för att undvika säkerhetsrisker.
4. För att säkerställa produktens livslängd, använd den inte på platser med stark syradimma.
5. Kontrollera om spänningen som är markerad på armaturen är konsekvent. med den ingångsspänning som ska anslutas, för att inte skada LED-armaturen.
6. Se till att monteringsytan kan bära minst 10 gånger lampans totala vikt. Installera den på en plan, stabil yta utan vibrationer, gungor eller brandrisk.
7. Typ X-tillbehör: Nätsladden kan bytas ut av slutanvändare.
8、 Produkten uppfyller relevanta standarder och föreskrifter.
9. Installationen av denna enhet måste följa alla tillämpliga föreskrifter och den bör endast användas i välventilerade utrymmen. Läs användarmanualen innan du installerar och använder denna utrustning.
10. Denna apparat är inte avsedd att användas av personer (inklusive barn) med nedsatt fysisk, sensorisk eller mental förmåga, eller bristande erfarenhet och kunskap, såvida de inte har övervakats eller fått instruktioner om användningen av apparaten av en person som ansvarar för deras säkerhet.

11. Använd produkten enligt avsett ändamål. Varna för potentiella skador vid felaktig användning.
12、 VARNING: Använd endast den försörjningsenhet som medföljer denna apparat.
Om nätsladden är skadad måste den bytas ut mot en specialsladd eller ett specialaggregat som kan köpas från tillverkaren eller dess servicerepresentant .
13. VARNING – Risk för elektrisk stöt. Koppla ur strömmen före installation, underhåll, rengöring eller utbyte. Öppna eller modifiera inte produkten.
14. VARNING – Brandrisk. Täck inte över armaturen. Håll borta från gardiner, tyger och brännbara material. Säkerställ tillräcklig ventilation.
15、VARNING – Risk för brännskador. Armaturen blir varm under användning. Rör inte när den är PÅ eller omedelbart efter AV. Låt svalna innan hantering.
16、VARNING – Inte en leksak. Förvaras utom räckhåll för barn. Låt inte barn leka med eller installera produkten.
17. VARNING – Risk för ögonskador. Titta inte direkt in i LED-ljuskällan. Långvarig direkt visning kan orsaka ögonskador.
18. Denna produkt uppfyller kraven i EN 62471 (IEC 62471).
Installationen måste utföras av en behörig elektriker i enlighet med lokala elföreskrifter.
Installera inte nära värmekällor (värmeelement, spisar).
Omgivningstemperatur: -10 °C till +40 °C.
Rengör endast med en torr, mjuk trasa. Använd inte vatten eller kemiska rengöringsmedel.

 Endast acceptabel för inomhusbruk.

Installationsanvisning

Testa produkten före takmontering.

1. Hur man ansluter varje rör .

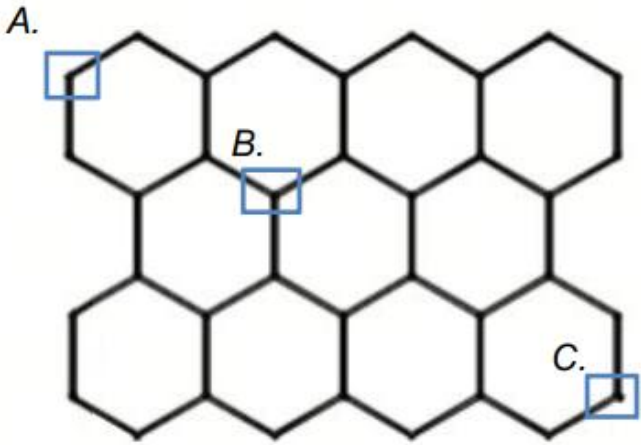

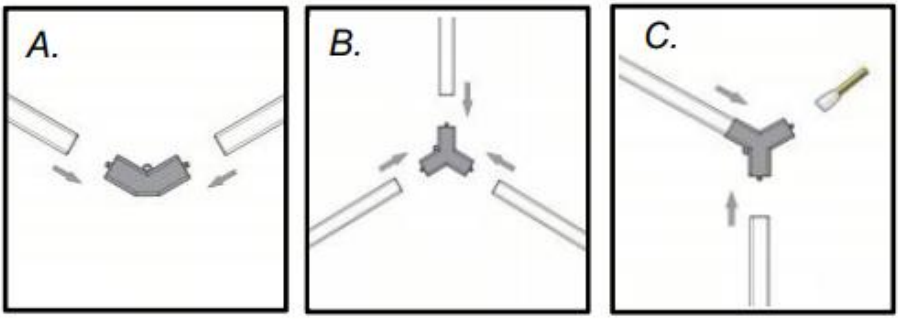

HUR MAN INSTALLERAR DEN I TAKET.

Anmärkningar:

1. En strömkabel är reserverad för anslutning till AC 100-240V, 50/60Hz.
2. Installationen måste utföras av en behörig elektriker.

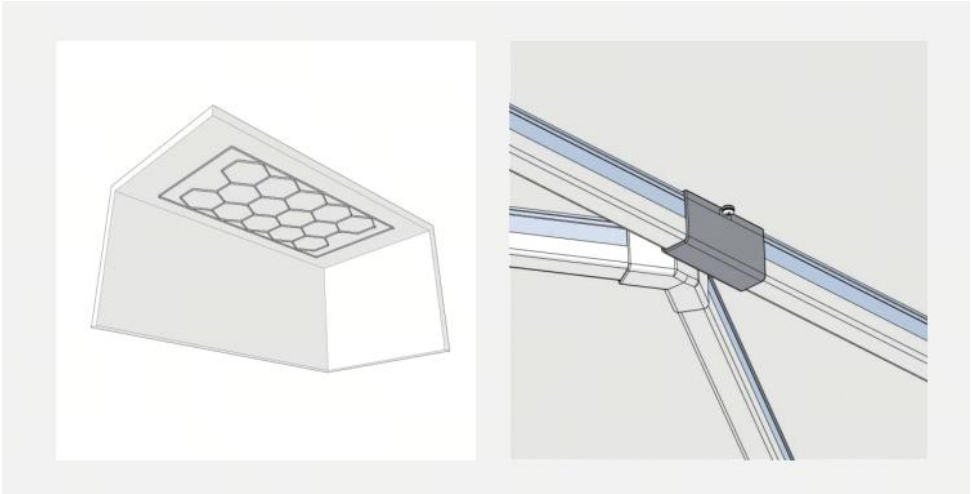

1. Platt tak - Skruva fast kopplingen från hålet direkt till taket

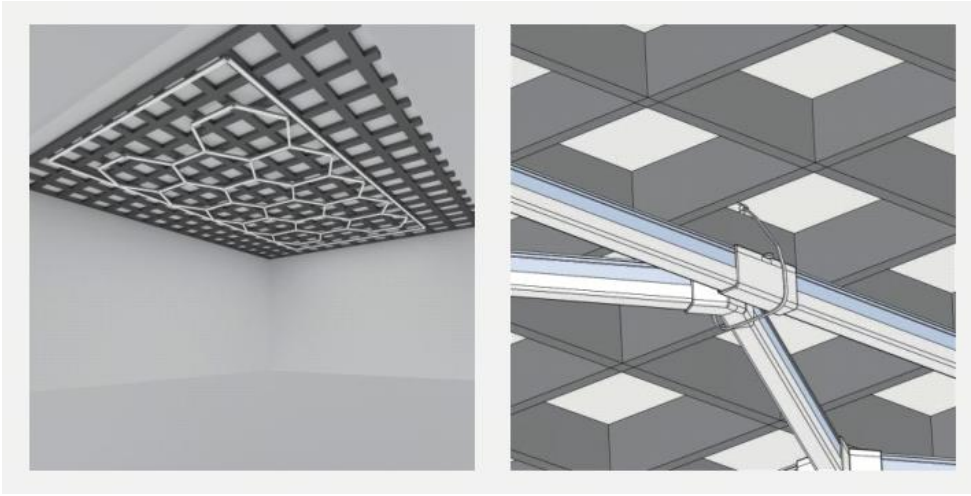

2. Gallertak - Bind fast det med buntband

INSTALLATIONSANVISNINGAR

1. Platt tak - Skruva fast kopplingen från hålet direkt till taket

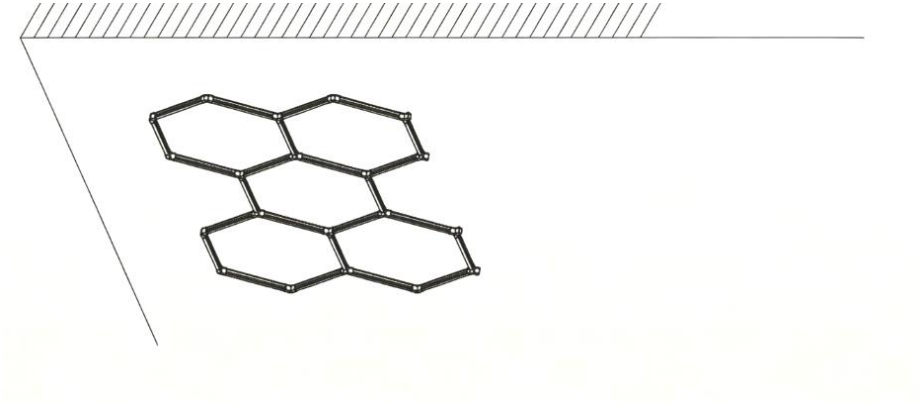

Montera lampan i bildens form, bestäm dess installation position och fäst den sedan i taket med skruvar (När installationen påbörjas är den
Det rekommenderas att först montera skruvar vid de fyra positionerna "O" i bilden ovan, för att preliminärt fixera lampan.)

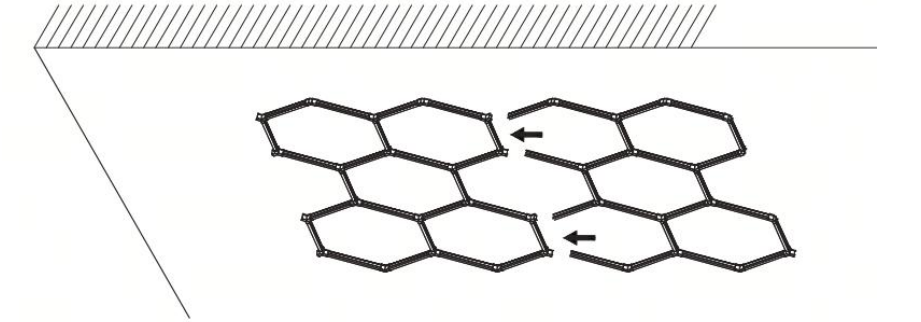

Montera ljuset i bildens form, anslut det till komponenterna installeras i taket och fästs sedan i taket med skruvar (När installationen påbörjas rekommenderas det att skruva i skruvarna vid de fyra positionerna "O" i ovanstående figur först, för att preliminärt fixa lampan.) Slutligen rekommenderas det att fästa hela den interna kombinationen med minst 20 skruvar .

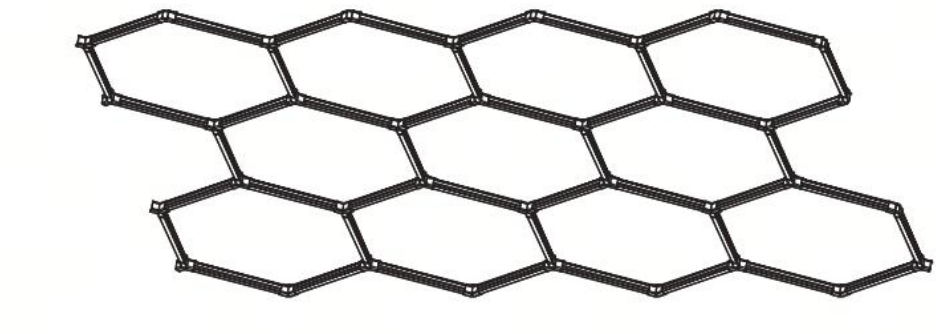

Montera ljuset i bildens form, anslut det till komponenterna installerad i taket och sedan fäst den i taket med skruvar (När installationen påbörjas rekommenderas det att först montera skruvar vid de fyra positionerna "O" i bilden ovan, för att preliminärt fixera lampan.) Slutligen rekommenderas det att fästa hela den interna kombinationen med minst 20 skruvar .

2. Gallertak - Bind fast det med buntband

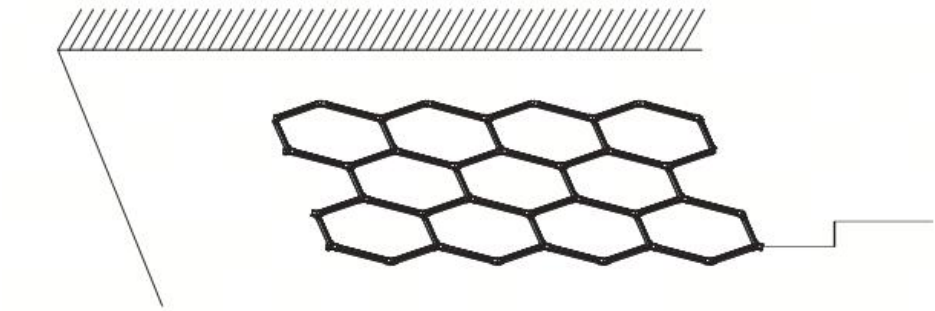

Du kan använda buntband istället för skruvar för att fästa lamporna, om det finns ett gallermönster
taket i ditt rum .

Elektrisk parameter

Ingångsspänning: AC 100–240 V, 50/60 Hz

Applikationsmiljö

1. Luftfuktighet: ≤95%.
2. Lufttryck: 90-106 kPa

Endast för inomhusbruk. Ej lämplig för utomhusbruk, fuktiga eller korrosiva miljöer.

Tillbehörslista

Inga.	Artikelbeskrivning	Kvantitet
1	Användarmanual	1 st
2	3-vägskontakt (1 gratis present ingår)	22 st
3	2-vägskontakt (1 gratis present ingår)	16 st
4	Monteringssats (skruv + gummihylsa + fäste)	36 uppsättningar
5	LED-ljusrör (1 gratis present ingår)	47 st
6	Nätsladd	1 st
7	Buntbandspaket	1 förpackning



