Standard Valve Shower Mixer
Installation Manual

W-137(ES)

Warranty Duration

All components of this faucet system are covered under a lifetime limited warranty, ensuring they are free from defects in material and workmanship for the original purchaser.

Repair and Replacement

If the product shows defects in material or workmanship under normal use and within the warranty period, we will, at our discretion, either repair the product or provide a replacement at no cost to the original purchaser. Please note that proof of purchase (e.g., an invoice) is required when requesting service. The warranty does not cover damages caused by improper installation, misuse, or modifications.

Exclusions

We shall not be responsible for the following cases:

- Damage to the product caused by improper installation, misuse, unauthorized repair or replacement, or abuse (including damage during shipment).
- Damage to the product caused by improper dismantling after installation.
- Damage resulting from abnormal water pressure or impurities in water pipes, which is not covered under this warranty.
- Rust on the product due to insufficient care and maintenance, which is not covered under this warranty.
- Damage caused by natural disasters such as fire, flood, earthquake, lightning storms, etc., which is not covered under this warranty.

I hope this helps! If you have any further questions or concerns,please let me know.

Having Trouble? Contact us.

Email: info@faucetsupport.com

Support: UK:+44 808 304 9999
EU:+49 941 7508 3032



M7150-G1/2
SFS-1281

CONTENT

1.(EN) 2-Function Shower System ———————————————— (1-6)
2.(DE) Duschsystem mit Zwei Funktionen ———————————————— (7-12)
3.(FR) Système de douche à deux fonctions ———————————————— (13-18)
4.(ES) Sistema de ducha de 2 funciones ———————————————— (19-24)
5.(IT) Sistema doccia a 2 funzioni ———————————————— (25-30)

EN

Installation and Maintenance Matters

1.Check the accessories list to verify that all parts are complete in this package.

2.Do not disassemble the main body by yourself.

3.Connect inlet pipes to supply valves.

4.Make sure inlet pipes and supply valves have no impurities and are cleaned, with no impurities in the pipeline.

5.After installation, check all joints for leakages.

6.Do not leave the rain shower system exposed to a severely corrosive environment.

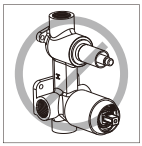

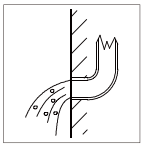

Do's

1.In order to keep the mixer surface bright, please clean the mixer regularly.

2.Rinse the faucet with clean water and wipe it with a soft cotton cloth.

3.Use one of the following cleaners to remove dirt from the surface: a. Mild liquid cleaner. b. Colorless glass cleaner and powder cleaner that do not cause abrasion and can be dissolved completely. c. Polish liquid that does not cause abrasion.





Don'ts

a. Avoid using cleaning powder, harsh cleaning chemicals, brushes and coarse cloth to prevent scratching and friction.

b. Do not use acid cleaners to clean the faucet as they may cause surface corrosion of the faucet. If the faucet is exposed to harmful acid substances, please rinse it immediately with water.

Tools Needed:

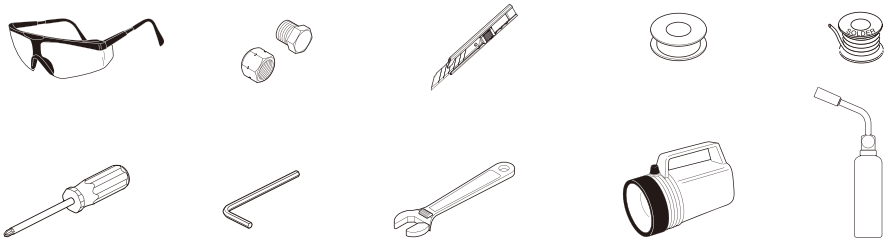

2-Function Shower Mixer
Accessories List

EN

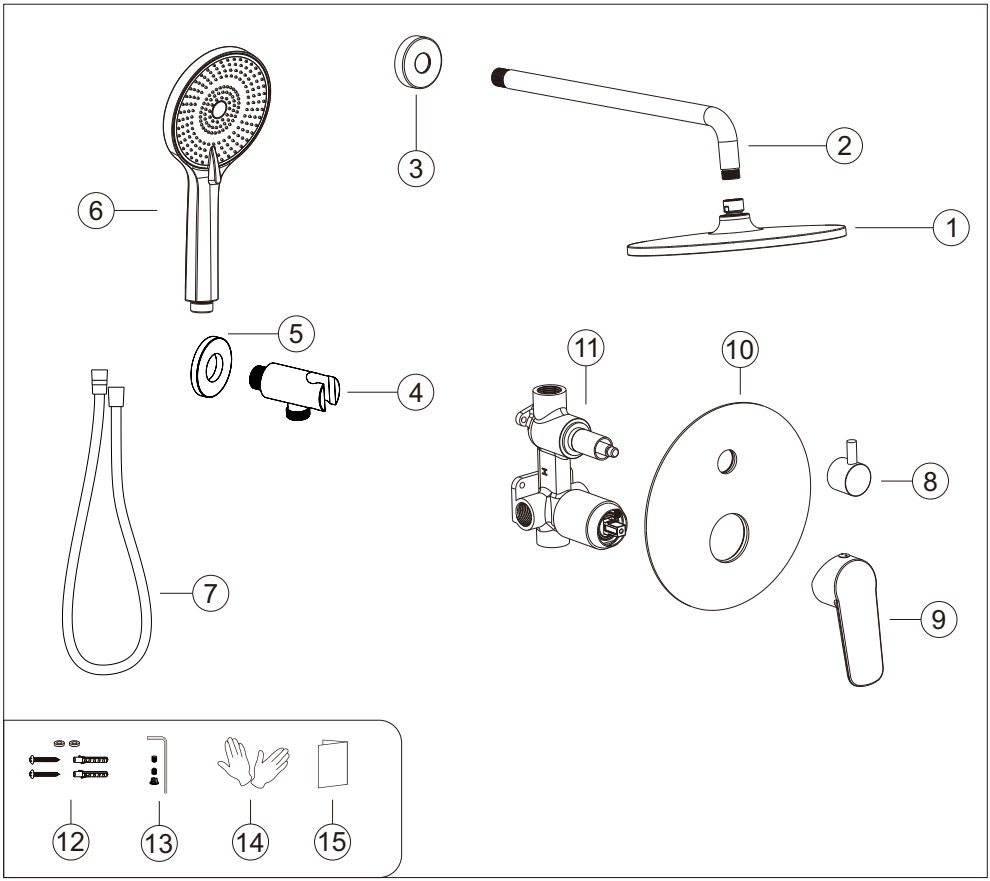

No.	Part name	Qty	No.	Part name	Qty
1	Shower head	1	9	Handle	1
2	Shower arm	1	10	Deck plate	1
3	Shower arm flange	1	11	Main body	1
4	Hand shower holder	1	12	Main body spare parts	1set
5	Holder flange	1	13	Handle parts	1set
6	Hand shower	1	14	Gloves	2
7	Shower hose	1	15	Instruction manual	1
8	Diverter handle	1	16		

EN

◆ Essential Dimensions & Water Pipe Line

Unit: mm/inch

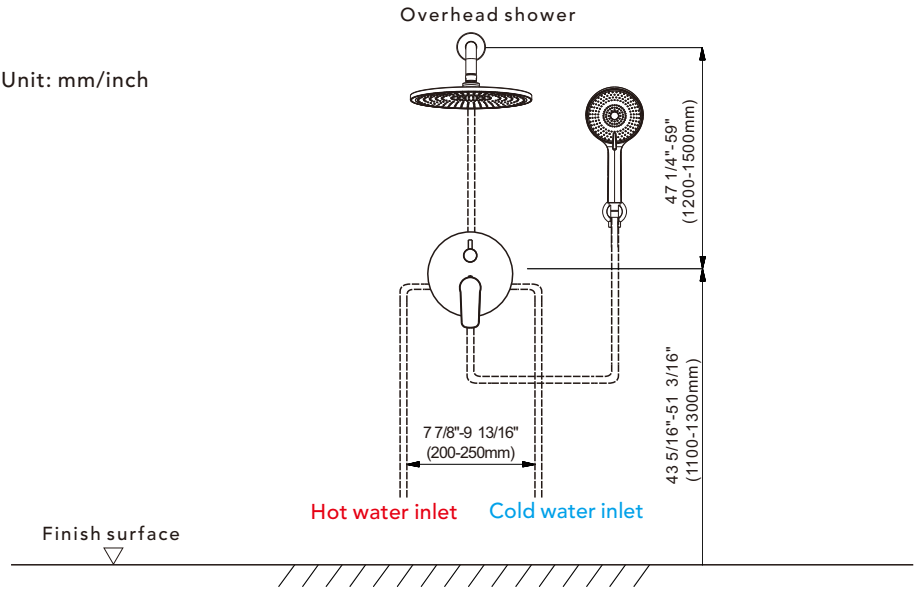

◆ Installation Depth for Shower Holder and Shower Arm

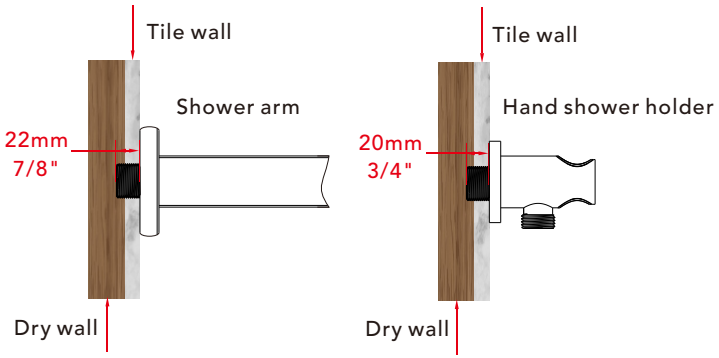

The thickness of the tile must be calculated for installation.
Connector size of male thread: USA: 1/2"-14NPT, Canada: 1/2"-14NPT, Europe: G1/2".

◆ Installation Depth of Main Body

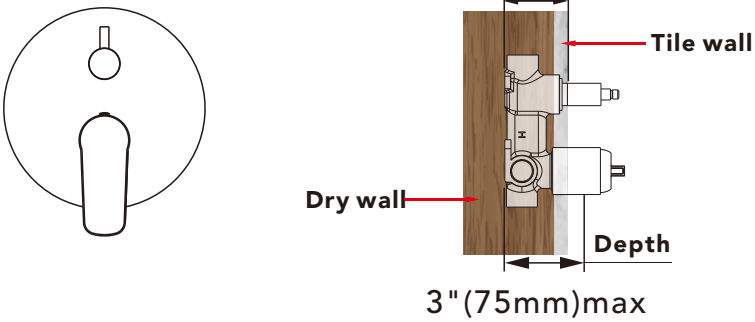

Notice: 1. The installation depth of the main body should be no less than 2 3/8" (60mm) and no more than 3" (75mm), including the thickness of the tile. Otherwise, the deck plate cannot be installed.
2. The opening size of ceramic tile shall be smaller than the deck plate size.

◆ Piping Instructions Before Tiling

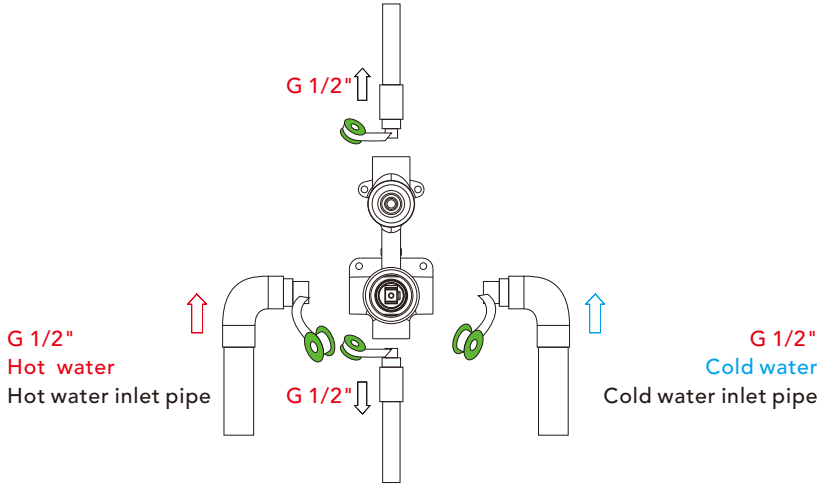

1.As shown in the figure, the inlet and outlet pipes are pre-buried. Please pay attention to the correct direction when installing the pre-buried main body.
2.Before tiling, turn on the water to test whether the left and right inlet pipes are tightly connected without leakage.Then, adjust the flow switch to the "on" position to check for leaks in the mixed outlet pipes.

EN

◆ Main Body Valve Installation

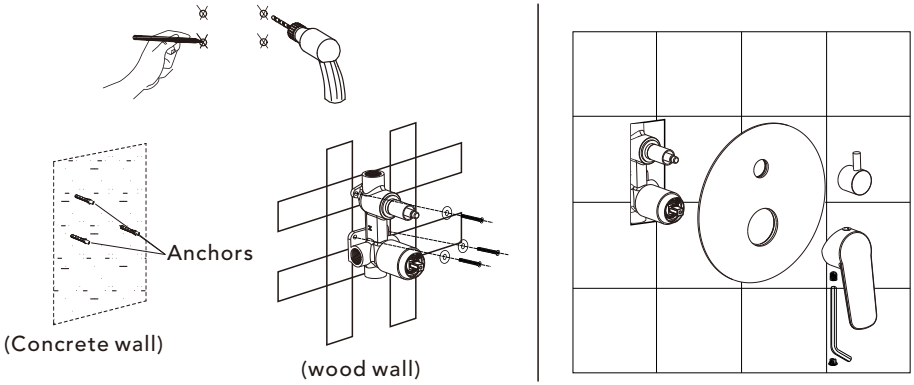

1.Make marks according to the size of the main body valve, and then drill anchors into the wall (concrete wall).
2.Lock the main body to wood directly with screws (wood wall).
3.When installing the main body, please mark the UP side up and do not install it upside down.
▲ Please note that the level meter should be parallel to the wall; otherwise, the deck plate cannot be installed.

◆ Shower Head Installation

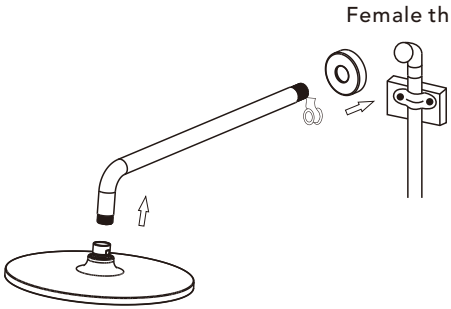

1.Connect shower arm with the cover before screwing arm into riser connection to prevent damage.
2.Fix shower head onto shower arm and apply tape to pipe threads on both ends.
3.Do not over tighten shower head. It is 360° swivel connection.

EN

◆ Hand Shower Holder Installation

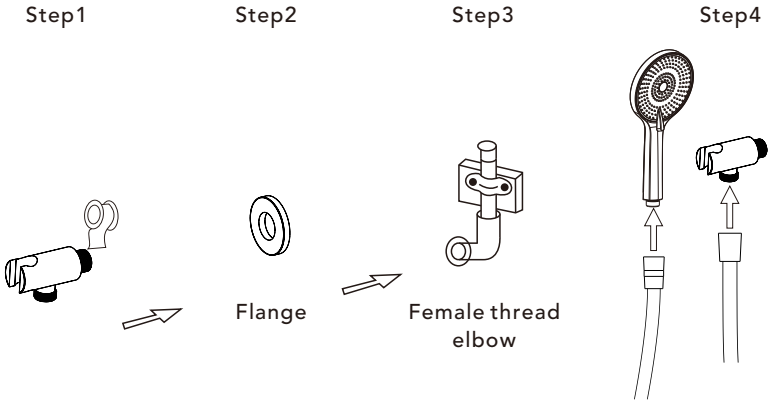

Step1. Wrap waterproof tape around the connector of the shower holder.

Step2. Insert the shower holder body through the flange.

Step3. Screw the connected shower holder body clockwise into the reserved water pipe outlet in the wall.

Step4. Connect hand shower and the hose.

DE

Installations- und Wartungshinweise

1.Überprüfen Sie die Zubehörliste, um sicherzustellen, dass alle Teile in diesem Paket vollständig sind.

2.Zerlegen Sie das Hauptgehäuse nicht selbst.

3.Schließen Sie die Zulaufrohre an die Absperrventile an.

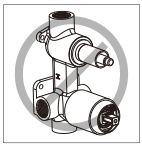

4.Stellen Sie sicher, dass sich in den Zulaufrohren und Absperrventilen keine Verunreinigungen befinden und dass die Leitungen gereinigt sind.

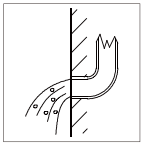

5.Überprüfen Sie nach der Installation alle Verbindungen auf Undichtigkeiten.

6.Setzen Sie das Regenduschsystem keiner stark korrosiven Umgebung aus.



Zu beachten

1.Um die Mischbatterieoberfläche glänzend zu halten, reinigen Sie die Armatur regelmäßig.

2.Spülen Sie die Armatur mit klarem Wasser ab und wischen Sie sie anschließend mit einem weichen Baumwolltuch trocken.



3.Verwenden Sie einen der folgenden Reiniger, um Schmutz von der Oberfläche zu entfernen: a. mildes Flüssigreinigungsmittel. b. farbloser Glasreiniger oder pulverförmiger Reiniger, der keine Scheuerwirkung hat und sich vollständig auflöst dissolved completely. c. Politurflüssigkeit ohne Scheuerwirkung.

Zu vermeiden

a. Verwenden Sie keine Scheuerpulver, aggressiven Reinigungsmittel, Bürsten oder groben Tücher, um Kratzer und Abrieb zu vermeiden.

b. Verwenden Sie keine säurehaltigen Reiniger zur Reinigung der Armatur, da diese zu Korrosion der Oberfläche führen können. Sollte die Armatur mit schädlichen Säuresubstanzen in Kontakt kommen, spülen Sie sie sofort gründlich mit Wasser ab.

Benötigtes Werkzeug:

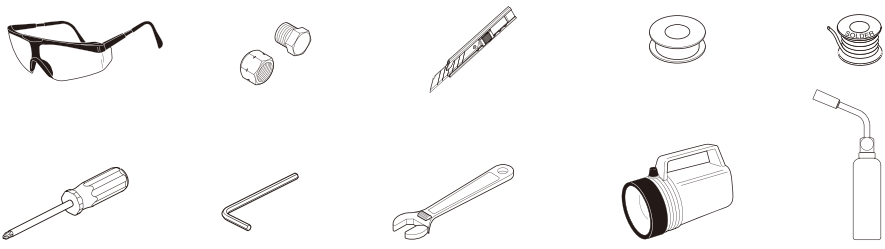

◆ Duschmischer mit Zwei-Funktionen
Zubehörliste

DE

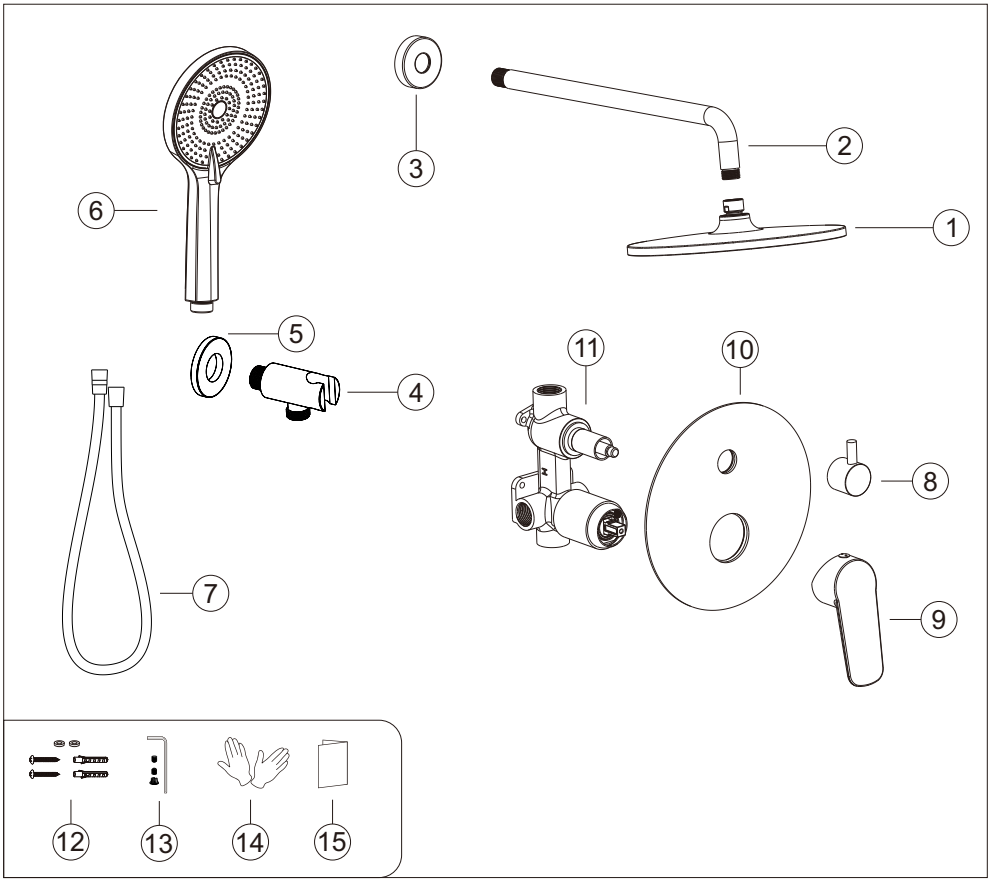

Nr.	Bezeichnung	Menge	Nr.	Bezeichnung	Menge
1	Duschkopf	1	9	Griff	1
2	Brausearm	1	10	Abdeckplatte	1
3	Brausearm-Rosette	1	11	Armaturenkörper	1
4	Handbrausehalter	1	12	Ersatzteile für Armaturenkörper	1 Satz
5	Halterrosette	1	13	Griffteile	1 Satz
6	Handbrause	1	14	Handschuhe	2
7	Duschschlauch	1	15	Montageanleitung	1
8	Umschaltgriff	1	16		

DE

◆ Wichtige Abmessungen & Wasserleitungsanschluss

Einheit: mm / Zoll

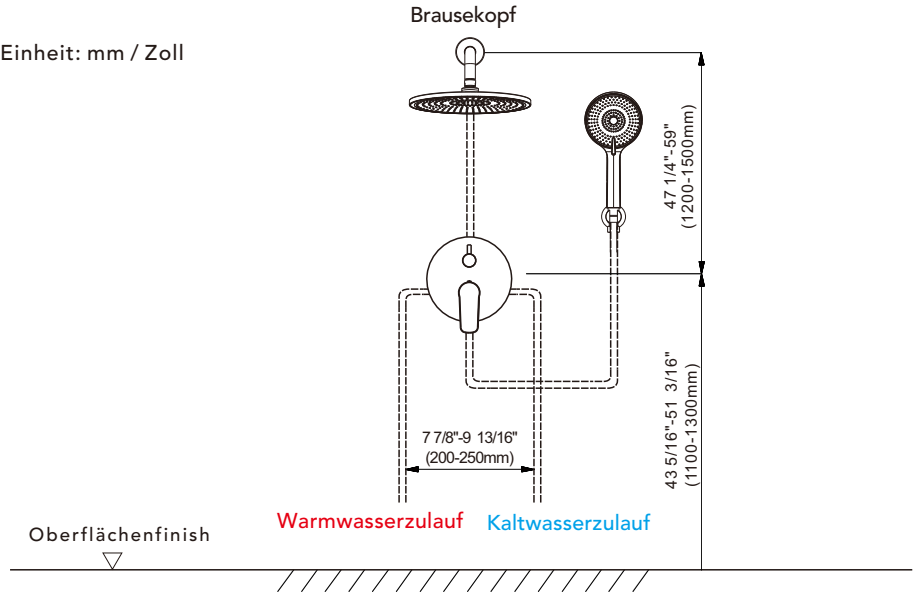

◆ Einbautiefe für Brausehalter und Brausearm

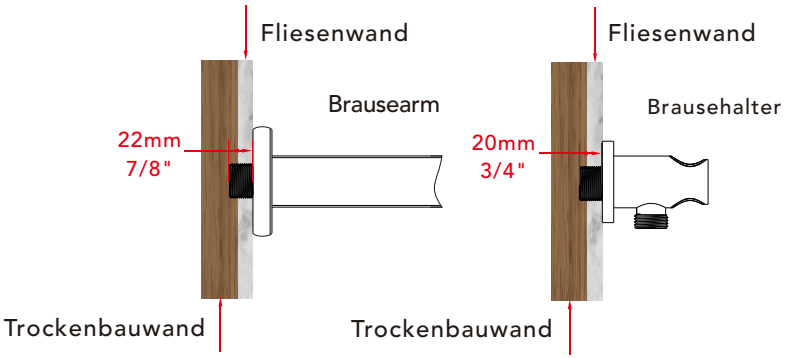

Die Fliesenstärke muss bei der Installation berücksichtigt werden.
Anschlussgröße des Außengewindes:USA: 1/2"-14NPT, Kanada: 1/2"-14NPT, Europa: G1/2".

DE

◆ Einbautiefe des Hauptkörpers

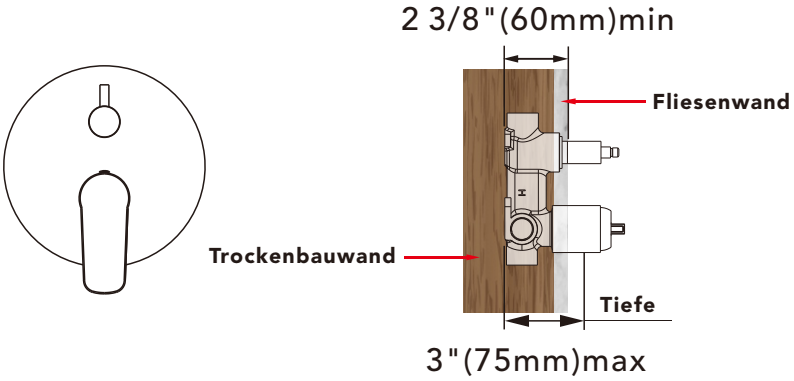

Hinweis:

1. Die Einbautiefe des Hauptkörpers darf nicht weniger als 2 3/8" (60 mm) und nicht mehr als 3" (75 mm) betragen – die Fliesenstärke ist dabei bereits eingeschlossen. Andernfalls kann die Abdeckplatte nicht montiert werden.
2. The opening size of ceramic tile shall be smaller than the deck plate size.

◆ Rohrleitungsanweisungen vor dem Verfliesen

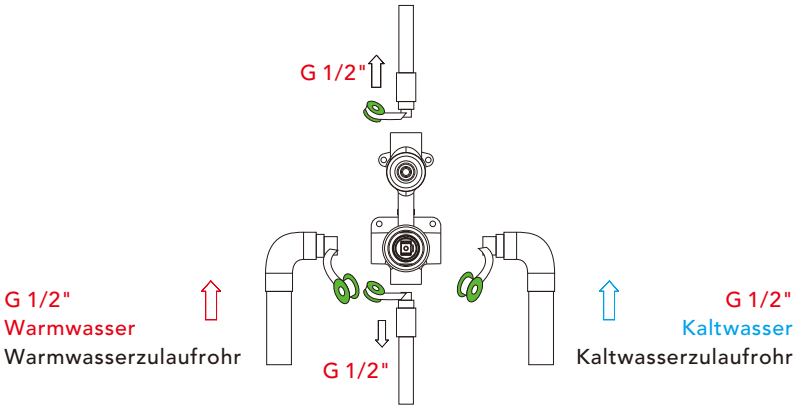

1.Wie in der Abbildung gezeigt, sind die Zu- und Ablaufrohre vorinstalliert (einbetoniert). Achten Sie beim Einbau des vorinstallierten Hauptkörpers unbedingt auf die richtige Einbaurichtung.

2.Öffnen Sie vor dem Verfliesen das Wasser, um zu prüfen, ob die linken und rechten Zulaufrohre dicht angeschlossen sind und keine Undichtigkeiten aufweisen. Stellen Sie anschließend den Durchflussregler auf die Position „Ein“, um die Mischwasserauslassrohre auf Dichtheit zu überprüfen.

DE

◆ Installation des Hauptventils

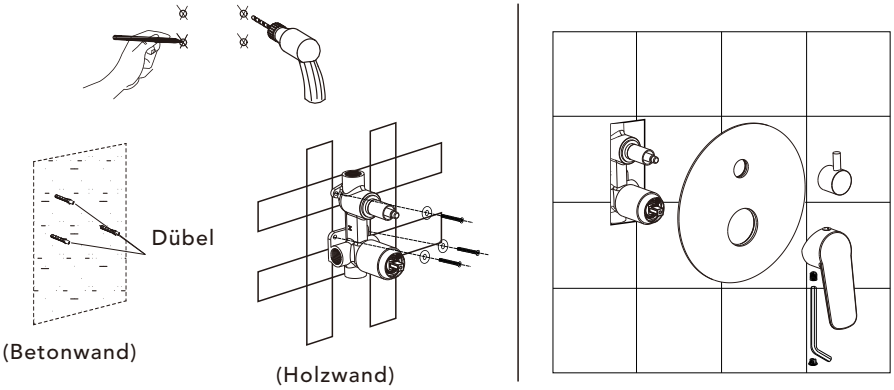

1.Markieren Sie gemäß der Größe des Hauptventils die Bohrpunkte und setzen Sie anschließend die Dübel in die Wand ein (Betonwand).
2.Befestigen Sie den Hauptkörper bei einer Holzwand direkt mit Schrauben.
3.Achten Sie bei der Installation darauf, dass die Seite „UP“ nach oben zeigt, und montieren Sie den Hauptkörper keinesfalls verkehrt herum.

▲ Bitte beachten Sie, dass die Wasserwaage parallel zur Wand ausgerichtet sein muss; andernfalls kann die Abdeckplatte nicht montiert werden.

◆ Installation der Kopfbrause

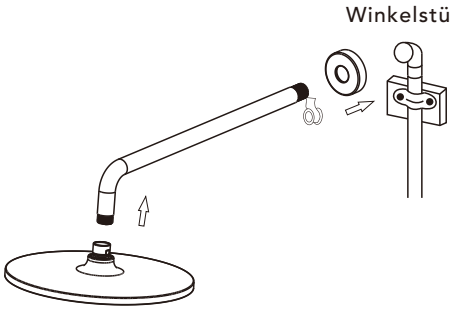

1.Befestigen Sie die Rosette am Duscharm, bevor Sie den Arm in den Steigrohranschluss einschrauben, um Beschädigungen zu vermeiden.
2.Montieren Sie den Duschkopf auf den Duscharm und verwenden Sie PTFE-Dichtband auf den Rohrgewinden der Verbindung.
3.Ziehen Sie den Duschkopf nicht zu fest an. Er verfügt über eine 360°-Schwenkverbindung.

◆ Montage des Handbrausehalters

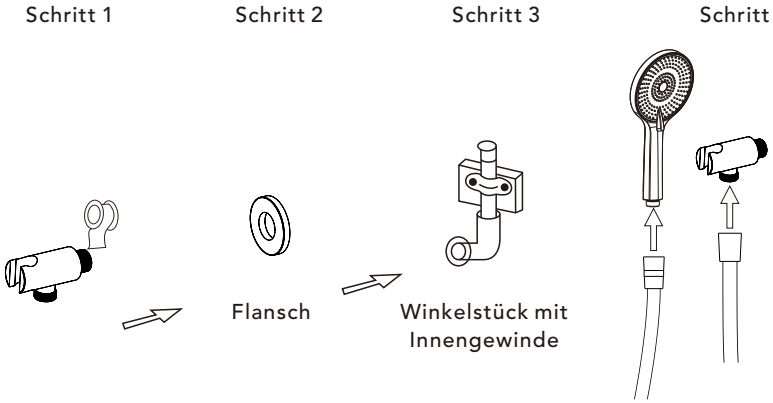

DE

Schritt 1. Wickeln Sie Dichtband (Teflonband) um das Anschlussgewinde des Handbrausehalters.

Schritt 2. Führen Sie den Körper des Handbrausehalters durch die Rosette.

Schritt 3. Schrauben Sie den verbundenen Handbrausehalterkörper im Uhrzeigersinn in den vorgesehenen Wandauslass (Wasseranschluss) ein.

Schritt 4. Verbinden Sie die Handbrause mit dem Duschschlauch.

FR

◆ Questions d'installation et d'entretien

1.Vérifiez la liste des accessoires afin de vous assurer que toutes les pièces sont bien présentes dans l'emballage.

2.Ne démontez pas le corps principal par vous-même.

3.Raccordez les tuyaux d'alimentation aux vannes d'arrivée d'eau.

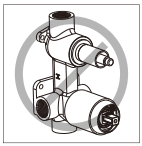

4.Assurez-vous que les tuyaux d'alimentation et les vannes d'arrivée ne contiennent aucune impureté et qu'ils ont été correctement nettoyés; le circuit doit être parfaitement propre.

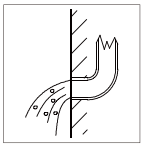

5.Après l'installation, contrôlez l'étanchéité de tous les raccords.

6.Ne laissez pas le système de douche pluie exposé à un environnement fortement corrosif.



À faire

1.Afin de préserver l'éclat de la surface du mitigeur, nettoyez-le régulièrement.

2.Rincez le robinet à l'eau claire, puis essuyez-le avec un chiffon doux en coton.



3.Utilisez l'un des produits de nettoyage suivants pour éliminer les salissures présentes sur la surface : a. Un nettoyant liquide doux. b. Un nettoyant pour vitres incolore ou une poudre non abrasive, entièrement soluble. c. Un produit de polissage liquide non abrasif.

À ne pas faire

a. Évitez d'utiliser des poudres à récurer, des produits chimiques agressifs, des brosses ou des chiffons rugueux, afin d'éviter toute rayure ou abrasion de la surface.

b. N'utilisez pas de nettoyants acides pour nettoyer le robinet, car ils peuvent provoquer la corrosion de la surface. Si le robinet entre en contact avec des substances acides nocives, rincez-le immédiatement à l'eau claire.

Outils nécessaires:

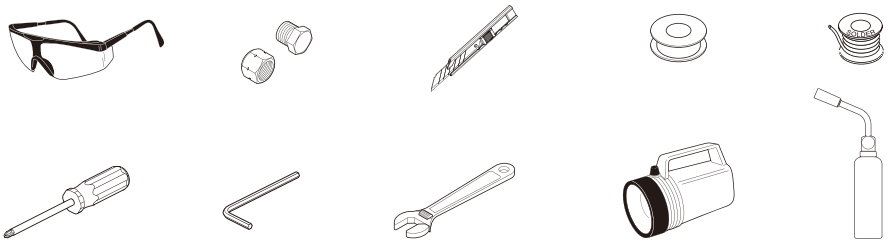

◆ Mitigeur de douche à deux fonctions
Liste des accessoires

FR

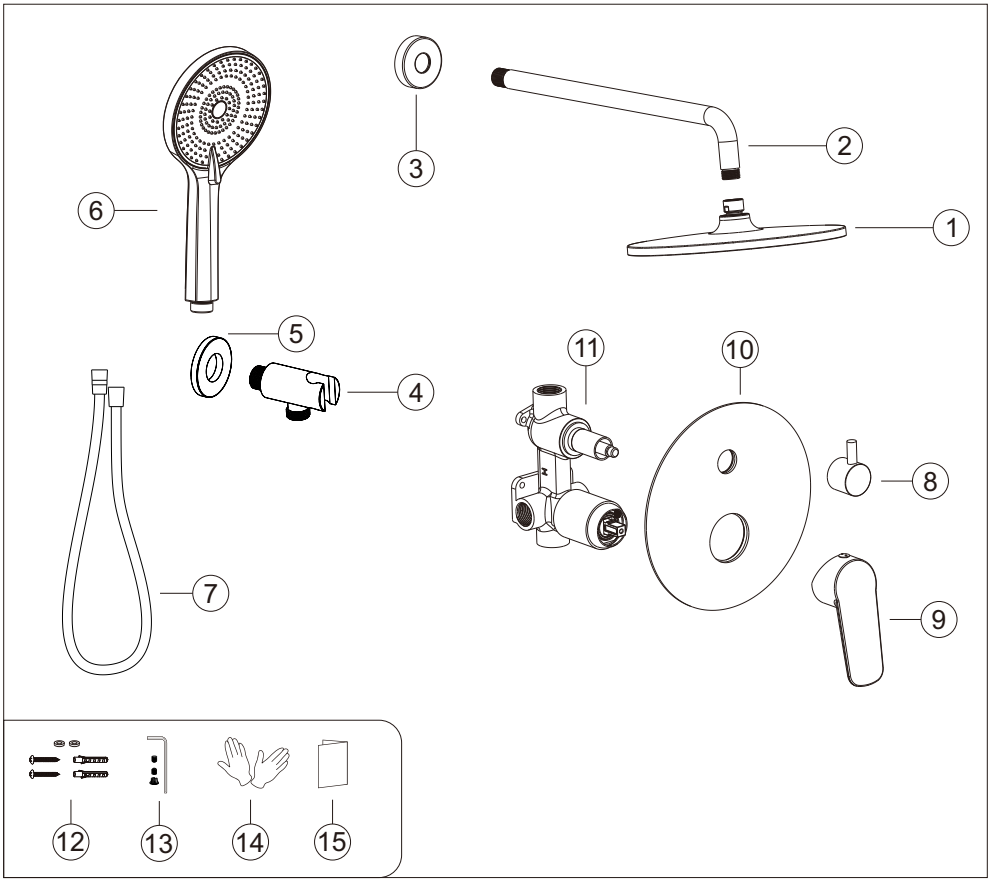

N°	Nom de la pièce	Qté	N°	Nom de la pièce	Qté
1	Pomme de douche	1	9	Poignée	1
2	Bras de douche	1	10	Plaque de montage	1
3	Rosace du bras de douche	1	11	Corps principal	1
4	Support de douchette à main	1	12	Pièces de rechange du corps principal	1ensemble
5	Rosace du support	1	13	Pièces de poignée	1ensemble
6	Douchette à main	1	14	Gants	2
7	Flexible de douche	1	15	Manuel d'instructions	1
8	Manette de l'inverseur	1	16		

FR

◆ Dimensions essentielles et conduite d'eau

Unité : mm/pouce

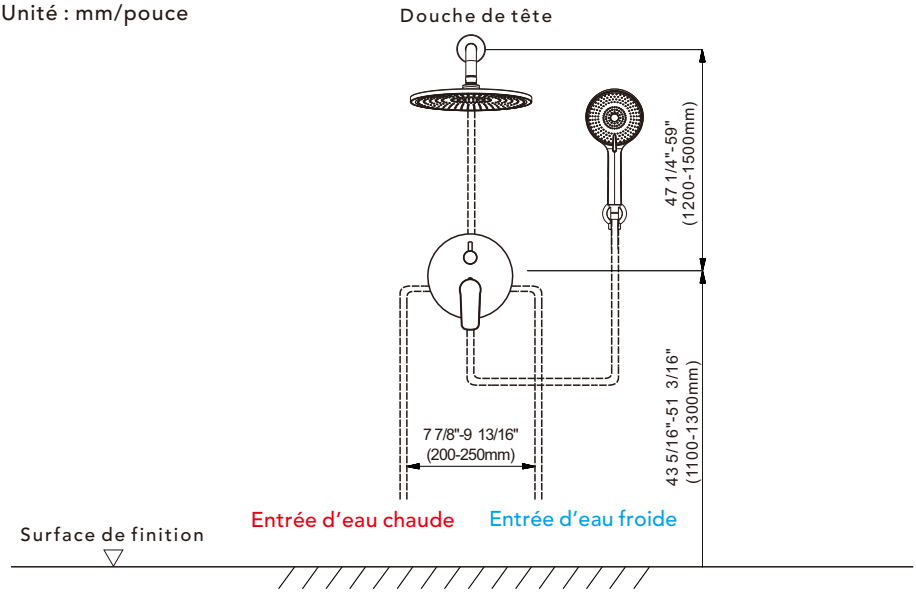

◆ Profondeur d'installation du support de douchette et du bras de douche

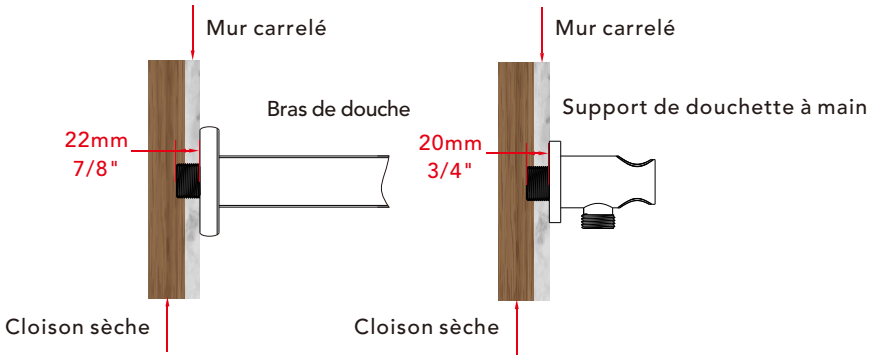

L'épaisseur du carrelage doit être prise en compte lors de l'installation.
Taille du raccord fileté mâle: États-Unis : 1/2"-14 NPT, Canada : 1/2"-14 NPT, Europe: G1/2".

◆ Profondeur d'installation du corps principal

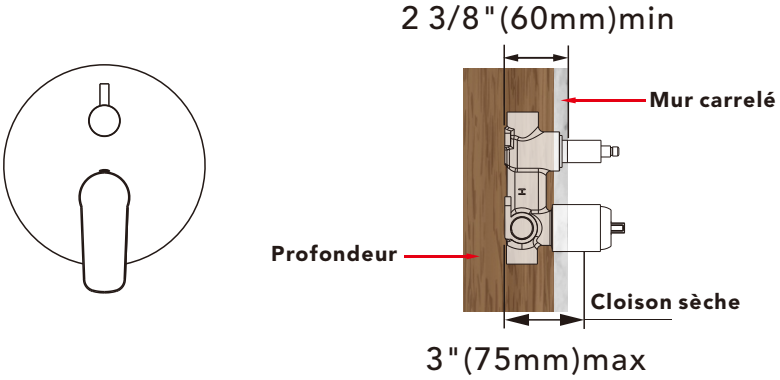

FR

Remarque:

1. La profondeur d'installation du corps principal doit être d'au moins 60 mm (2 3/8 po) et d'au plus 75 mm (3 po), épaisseur du carrelage comprise. Dans le cas contraire, la plaque de finition ne pourra pas être installée.
2. La dimension de l'ouverture dans le carrelage doit être inférieure à celle de la plaque de finition.

◆ Instructions de tuyauterie avant la pose du carrelage

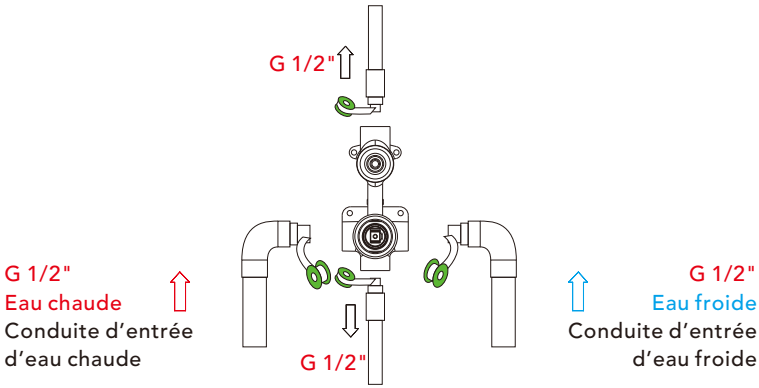

1.Comme illustré sur le schéma, les conduites d'alimentation et de sortie doivent être encastrées à l'avance. Veillez à respecter le bon sens de montage lors de l'installation du corps principal encastré.

2.Avant la pose du carrelage, ouvrez l'eau afin de vérifier que les conduites d'entrée gauche et droite sont correctement raccordées et sans fuite. Ensuite, mettez le sélecteur de débit en position "ouvert" pour contrôler l'étanchéité des conduites de sortie d'eau mélangée.

FR

◆ Installation du corps principal de la vanne

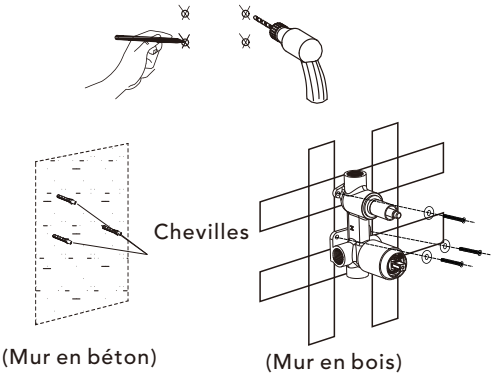

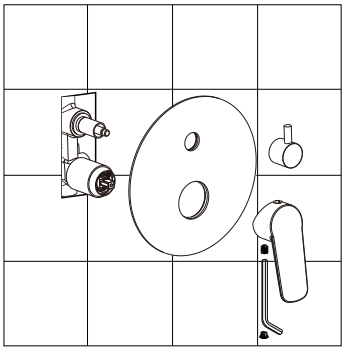

1.Marquez des repères selon la taille du corps principal du robinet, puis percez des trous et insérez des chevilles dans le mur (mur en béton).
2.Fixez directement le corps principal au mur en bois à l'aide de vis (mur en bois).
3.Lors de l'installation du corps principal, veillez à ce que le repère "UP" soit orienté vers le haut et ne l'installez pas à l'envers.

▲ Veuillez noter que le niveau à bulle doit être bien parallèle au mur; dans le cas contraire, la plaque de finition ne pourra pas être installée.

◆ Installation de la douche de tête

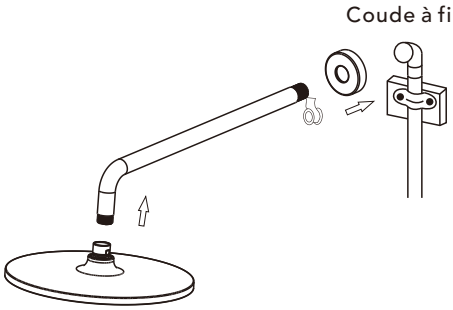

1.Fixez la rosace sur le bras de douche avant de visser celui-ci sur le raccord de la colonne afin d'éviter tout dommage.
2.Installez la pomme de douche sur le bras de douche et appliquez du ruban d'étanchéité PTFE sur les filets du raccord.
3.Ne serrez pas excessivement la pomme de douche. Elle est munie d'un raccord orientable à 360°.

◆ Installation du support de douchette à main

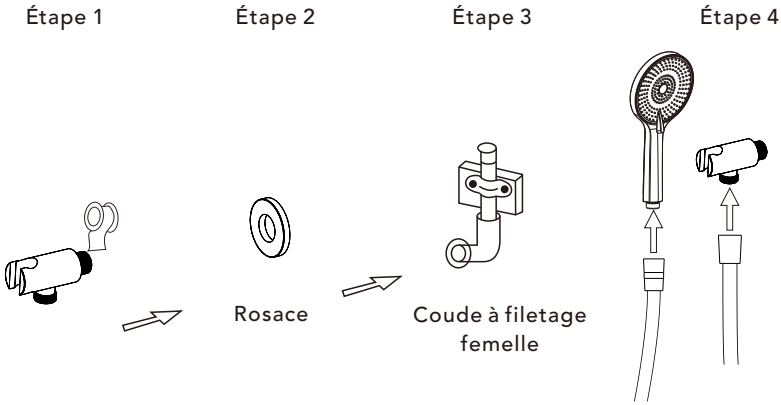

Étape 1. Enroulez du ruban étanche autour du raccord du support de douchette.

Étape 2. Insérez le corps du support de douchette à travers la rosace.

Étape 3. Vissez le corps du support de douchette assemblé dans la sortie d'eau réservée du mur, dans le sens horaire.

Étape 4. Raccordez la douchette à main et le flexible.

FR

ES

◆ Instalación y cuestiones de mantenimiento

1.Verifique la lista de accesorios para comprobar que todas las partes están completas en este paquete.
2.No desmonte el cuerpo principal por sí mismo.
3.Conecte las tuberías de entrada a las válvulas de suministro.
4.Asegúrese de que las tuberías de entrada y las válvulas de suministro no tengan impurezas y estén limpias, sin impurezas en la tubería.
5.Después de la instalación, verifique todas las uniones para detectar fugas.
6.No deje el sistema de ducha tipo lluvia expuesto a un ambiente severamente corrosivo.

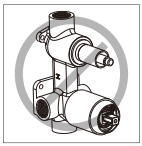

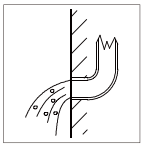

Hacer

1.En para mantener la superficie de la batidora brillante, limpie el mezclador regularmente.
2.Inse el grifo con agua limpia y límpielo con un suave ropa de algodón.
3.Utilice uno de los siguientes limpiadores para eliminar la suciedad de la superficie: a. Limpiador líquido suave. b. Limpiador de vidrio incoloro y limpiador en polvo que no causen abrasión y que se puedan disolver completamente. c. Líquido pulidor que no cause abrasión.





No es decir

A.Valte con polvo de limpieza, productos químicos de limpieza duros, cepillos y tela gruesa para evitar rascar y fricción.

B. No use limpiadores de ácidos para limpiar el grifo, ya que pueden causar corrosión superficial del grifo. Si el grifo está expuesto a sustancias ácidas dañinas, enjuague inmediatamente con agua.

HERRAMIENTAS NECESARIAS:

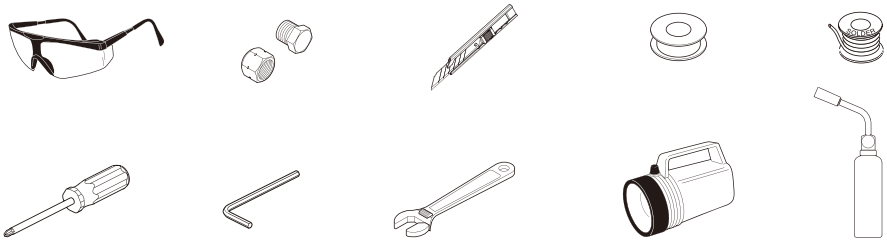

Mezclador de ducha de 2 funciones
Lista de accesorios

ES

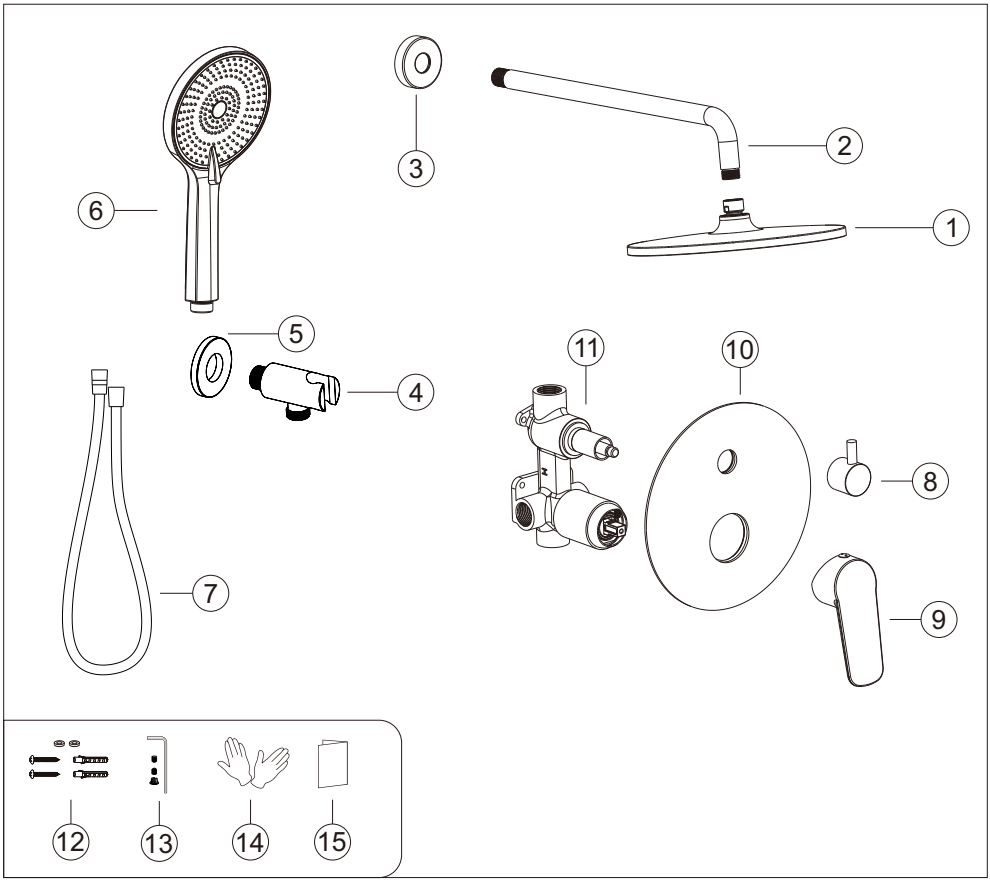

N.°	Nombre de la pieza	Cantidad	N.°	Nombre de la pieza	Cantidad
1	Cabezal de ducha	1	9	Maneral	1
2	Brazo de ducha	1	10	Placa de cubierta	1
3	Brida del brazo de ducha	1	11	Cuerpo principal	1
4	Soporte de la ducha de mano	1	12	Repuestos del cuerpo principal	1juego
5	Brida del soporte	1	13	Piezas del maneral	1juego
6	Ducha de mano	1	14	Guantes	2
7	Manguera de ducha	1	15	Manual de instrucciones	1
8	Maneta del desviador	1	16		

ES

◆ Dimensiones esenciales & línea de tubería de agua

Unidad: mm/pulgada

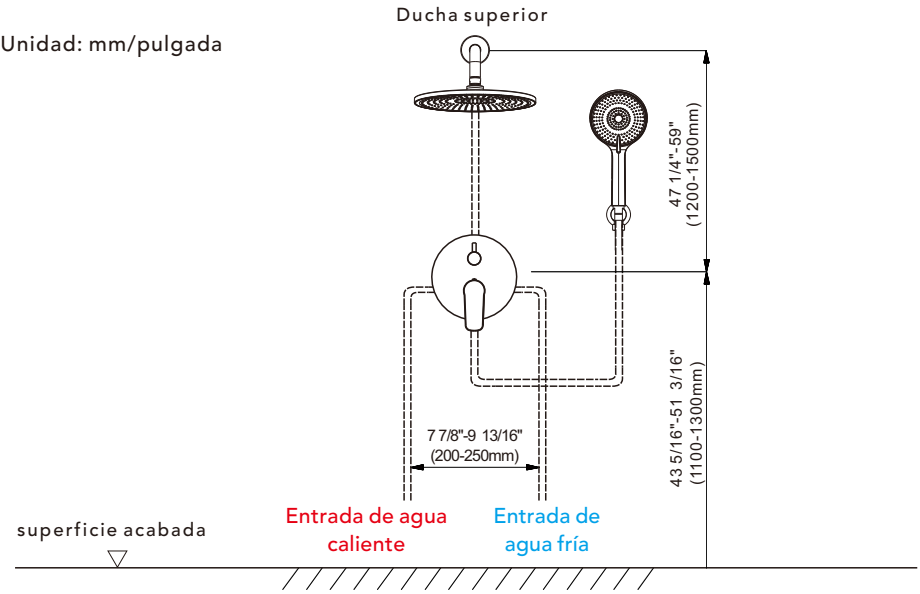

◆ Profundidad de instalación del soporte de ducha y del brazo de ducha

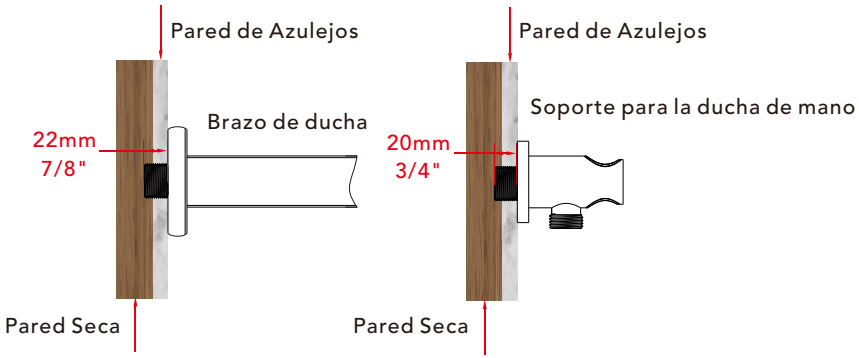

El grosor del azulejo debe ser calculado para la instalación.
Tamaño del conector de rosca macho: EE. UU.: 1/2"-14NPT, Canadá: 1/2"-14NPT, Europa: G1/2".

◆ Profundidad de instalación del cuerpo principal

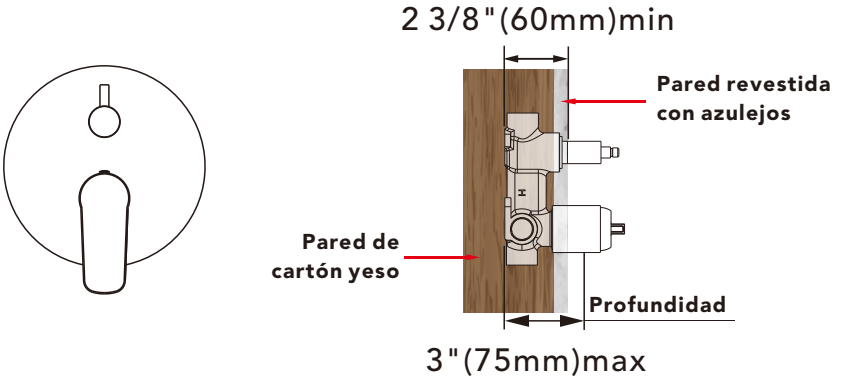

ES

Aviso:

1. La profundidad de instalación del cuerpo principal no debe ser inferior a 2 3/8" (60 mm) ni superior a 3 " (75 mm), incluyendo el grosor del azulejo.De lo contrario, no será posible instalar la placa de cubierta.
2. La abertura del azulejo cerámico debe ser menor que el tamaño de la placa de cubierta.

◆ Instrucciones de tubería antes del alicatado

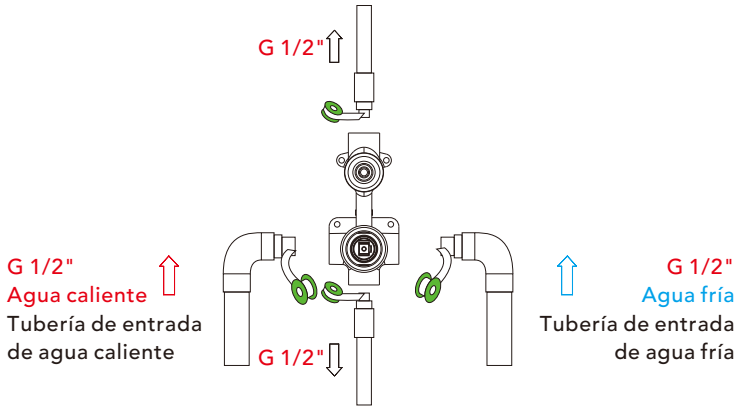

1.Como se muestra en la figura, las tuberías de entrada y salida deben quedar empotradas previamente. Preste atención a la dirección correcta al instalar el cuerpo principal empotrado.
2.Antes del alicatado, abra el suministro de agua para comprobar que las tuberías de entrada izquierda y derecha estén bien conectadas y sin fugas. Luego, ajuste el interruptor de caudal a la posición “abierta” para verificar posibles fugas en las tuberías de salida del agua mezclada.

ES

◆ Instalación de la válvula del cuerpo principal



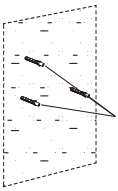

Tacos

(Pared de concreto)

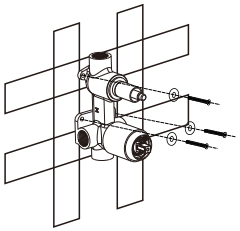

(Pared de madera)

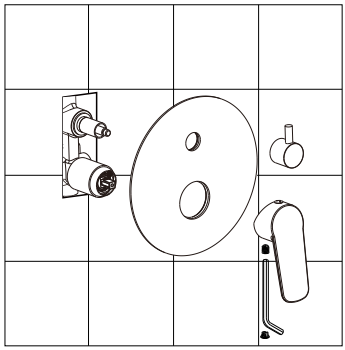

1.Marque la posición según las dimensiones de la válvula del cuerpo principal y luego coloque los anclajes en la pared (pared de concreto).
2.Fije directamente el cuerpo principal a la pared de madera con tornillos (pared de madera).
3.Al instalar el cuerpo principal, asegúrese de que el lado marcado como "UP" quede hacia arriba y no lo instale al revés.
▲ Tenga en cuenta que el nivel debe quedar paralelo a la pared; de lo contrario, no se podrá instalar la placa de cubierta.

◆ Instalación de la ducha superior

Codo de hilo femenino

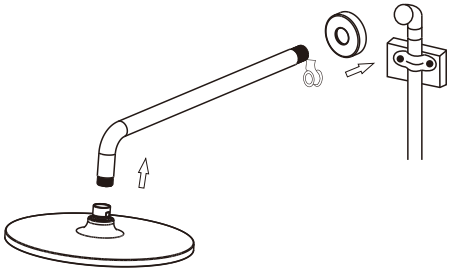

1.Coloque la brida en el brazo de ducha antes de enroscarlo en la conexión del tubo vertical para evitar daños.
2.Instale el cabezal de ducha en el brazo de ducha y aplique cinta de sellado PTFE en las roscas de la conexión.
3.No apriete en exceso el cabezal de ducha.a. Dispone de una conexión giratoria de 360°.

◆ Instalación del soporte para la ducha de mano

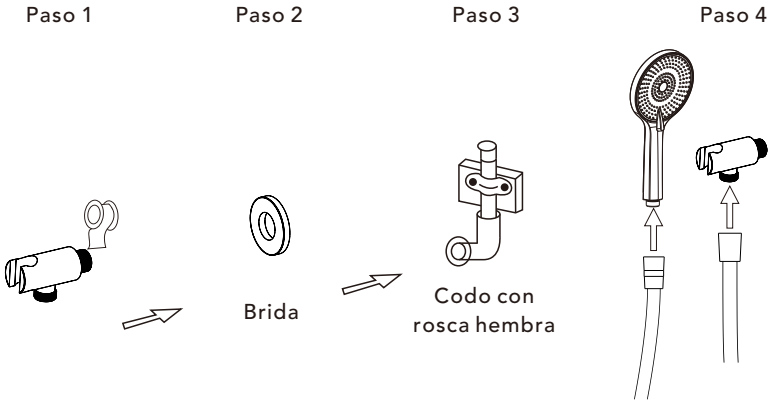

Paso 1. Enrolle cinta impermeable alrededor del conector del soporte de la ducha.

Paso 2. Inserte el cuerpo del soporte de la ducha a través de la brida.

Paso 3. Enrosque el cuerpo del soporte de la ducha conectado en el orificio de salida de la tubería de agua reservado en la pared, girándolo en el sentido de las agujas del reloj.

Paso 4. Conecte la ducha de mano y la manguera.

◆ Indicazioni per l'installazione e la manutenzione

IT

1.Controllare l'elenco degli accessori per verificare che tutte le parti siano complete nel pacchetto.

2.Non smontare il corpo principale autonomamente.

3.Collegare i tubi di ingresso alle valvole di alimentazione.

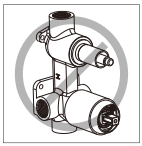

4.Assicurarsi che i tubi di ingresso e le valvole di alimentazione siano puliti e privi di impurità, senza corpi estranei all'interno delle tubazioni.

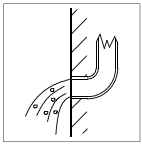

5.Dopo l'installazione, verificare che non vi siano perdite in nessuna delle giunzioni.

6.Non lasciare il sistema doccia a pioggia esposto a un ambiente fortemente corrosivo.



Cosa fare

1.Per mantenere la superficie del miscelatore brillante, pulire il miscelatore regolarmente.

2.Sciacquare il rubinetto con acqua pulita e asciugarlo con un panno morbido di cotone.



3.Utilizzare uno dei seguenti detergenti per rimuovere lo sporco dalla superficie: a. Detergente liquido delicato. b. Detergente per vetri incolore o detergente in polvere che non causi abrasione e sia completamente solubile. c. Lucido liquido che non provochi abrasione.

Cosa non fare

a. Evitare l'uso di detergenti in polvere, prodotti chimici aggressivi, spazzole o panni ruvidi per prevenire graffi e attrito.

b. Non utilizzare detergenti acidi per pulire il rubinetto, poiché potrebbero causare corrosione della superficie. Se il rubinetto entra in contatto con sostanze acide dannose, sciacquarlo immediatamente con acqua.

Strumenti necessari:

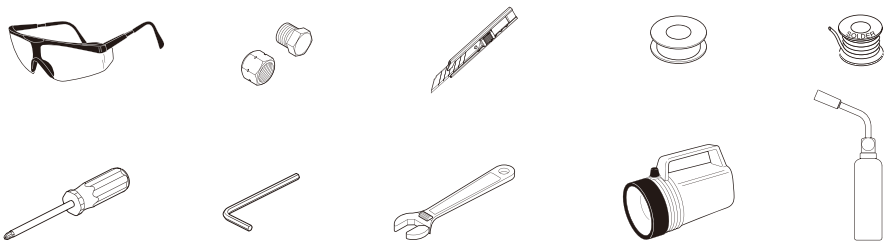

◆ Miscelatore doccia a 2 funzioni
Elenco degli accessori

IT

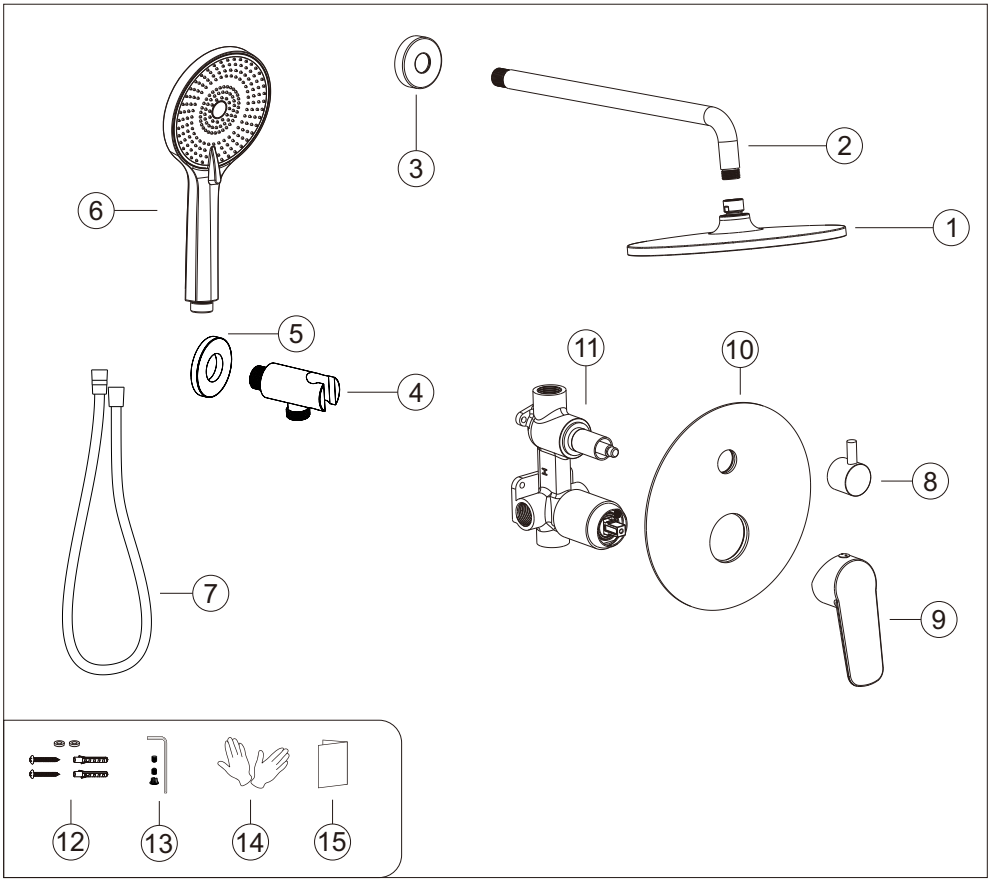

N.	Nome del componente	Quantità	N.	Nome del componente	Quantità
1	Soffione doccia	1	9	Maniglia	1
2	Braccio doccia	1	10	Piastra di copertura	1
3	Rosone del braccio doccia	1	11	Corpo principale	1
4	upporto per doccetta	1	12	Parti di ricambio del corpo principale	1set
5	Rosone del supporto	1	13	Componenti della maniglia	1set
6	Doccetta	1	14	Guanti	2
7	Flessibile doccia	1	15	Manuale di istruzioni	1
8	Maniglia del deviatore	1	16		

IT

◆ Dimensioni essenziali e linea di adduzione idrica

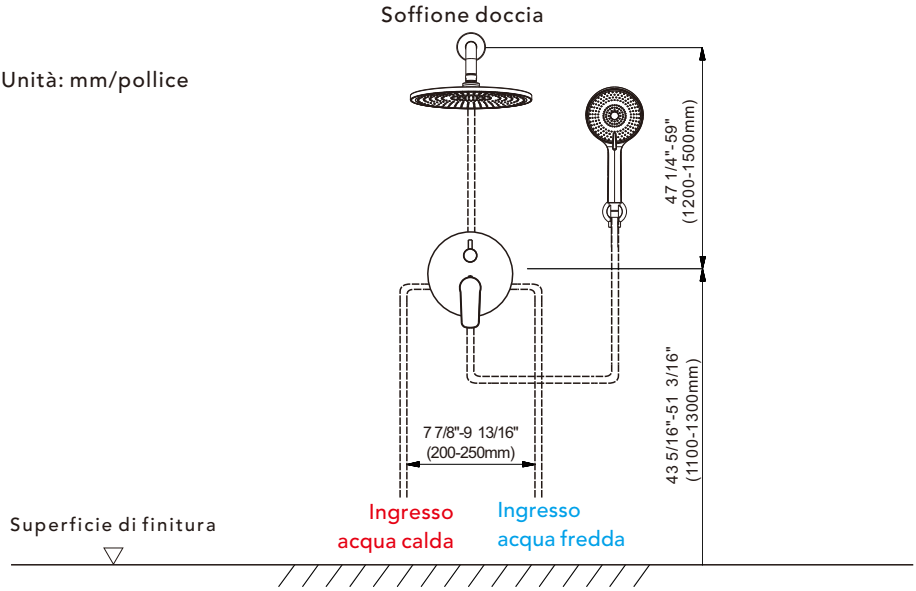

◆ Profondità di installazione del braccio doccia

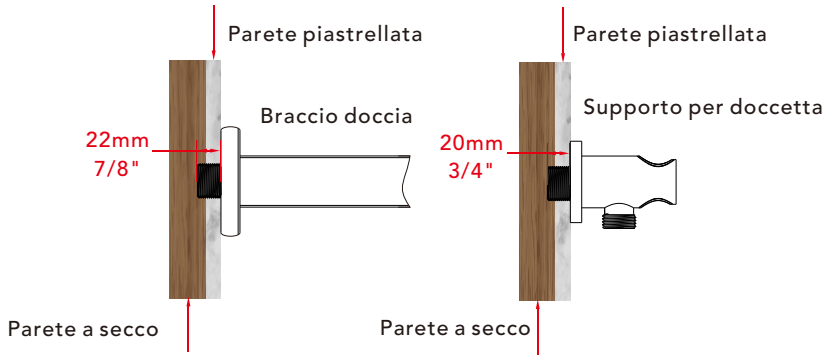

Lo spessore della piastrella deve essere calcolato per l'installazione.
Dimensione del connettore a filettatura maschio:
USA: 1/2"-14NPT, Canada: 1/2"-14NPT, Europe: G1/2".

◆ Profondità di installazione del corpo principale

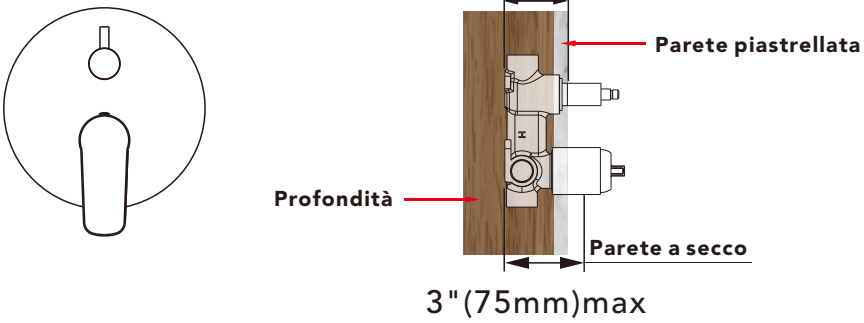

IT

Avvertenza:

1. La profondità di installazione del corpo principale deve essere non inferiore a 60 mm (2 3/8") e non superiore a 75 mm (3"), incluso lo spessore della piastrella. In caso contrario, la piastra di copertura non potrà essere installata.
2. La dimensione dell'apertura nella piastrella ceramica deve essere inferiore alla dimensione della piastra di copertura.

◆ Istruzioni per il collegamento delle tubazioni prima della posa delle piastrelle

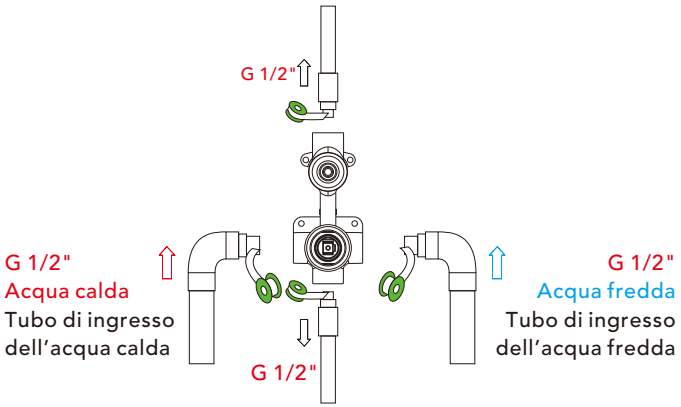

1.Come mostrato in figura, i tubi di ingresso e di uscita devono essere predisposti (preincassati). Prestare attenzione alla corretta direzione durante l'installazione del corpo principale da incasso

2.Prima della posa delle piastrelle, aprire l'acqua per verificare che i tubi di ingresso destro e sinistro siano collegati ermeticamente, senza perdite.
Quindi, posizionare l'interruttore di flusso su "aperto" per controllare l'eventuale presenza di perdite nei tubi di uscita dell'acqua miscelata.

IT

◆ Installazione del corpo valvola principale

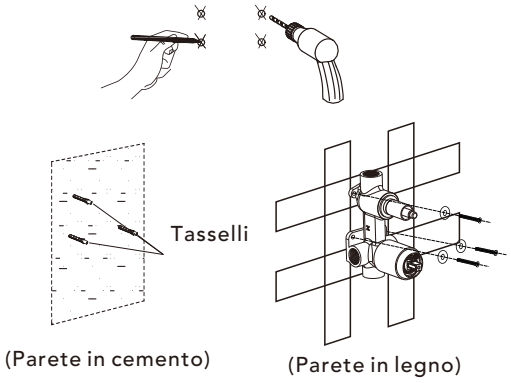

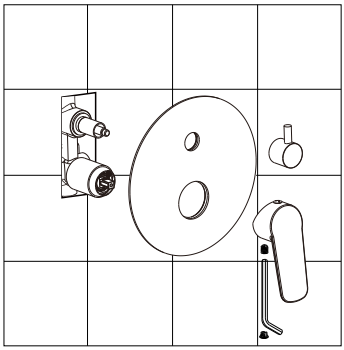

1.Segnare i punti in base alle dimensioni del corpo valvola principale, quindi inserire i tasselli nel muro (parete in cemento).
2.Fissare direttamente il corpo principale al legno utilizzando delle viti (parete in legno).
3.When installing the main body, please mark the UP side up and do not install it upside down.
▲ Please note that the level meter should be parallel to the wall; otherwise, the deck plate cannot be installed.

◆ Installazione del soffione superiore

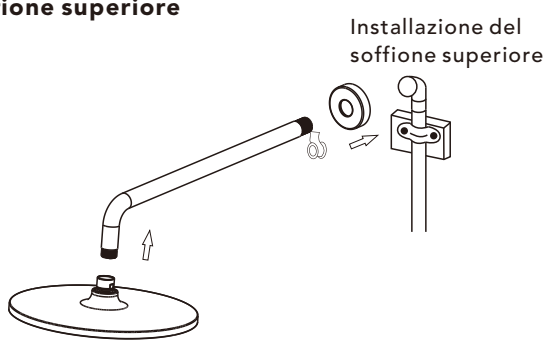

1.Fissare la rosetta al braccio doccia prima di avvitare il braccio al raccordo riserNon serrare eccessivamente il soffione: è dotato di un giunto orientabile a 360°.
per evitare danni.
2.Installare il soffione sul braccio doccia e applicare del nastro sigillante in PTFE sulle filettature del raccordo.
3.Non serrare eccessivamente il soffione: è dotato di un giunto orientabile a 360°.

◆ Installazione del supporto per doccetta

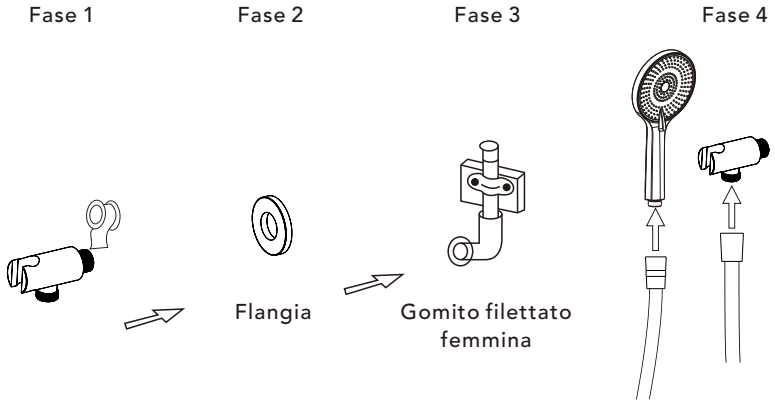

Fase 1. Avvolgere del nastro impermeabile intorno al raccordo del supporto per doccetta.

Fase 2. Inserire il corpo del supporto per doccetta attraverso il rosone.

Fase 3. Avvitare in senso orario il corpo del supporto per doccetta nel raccordo dell'uscita dell'acqua predisposta nel muro.

Fase 4. Collegare la doccetta e il flessibile.

IT