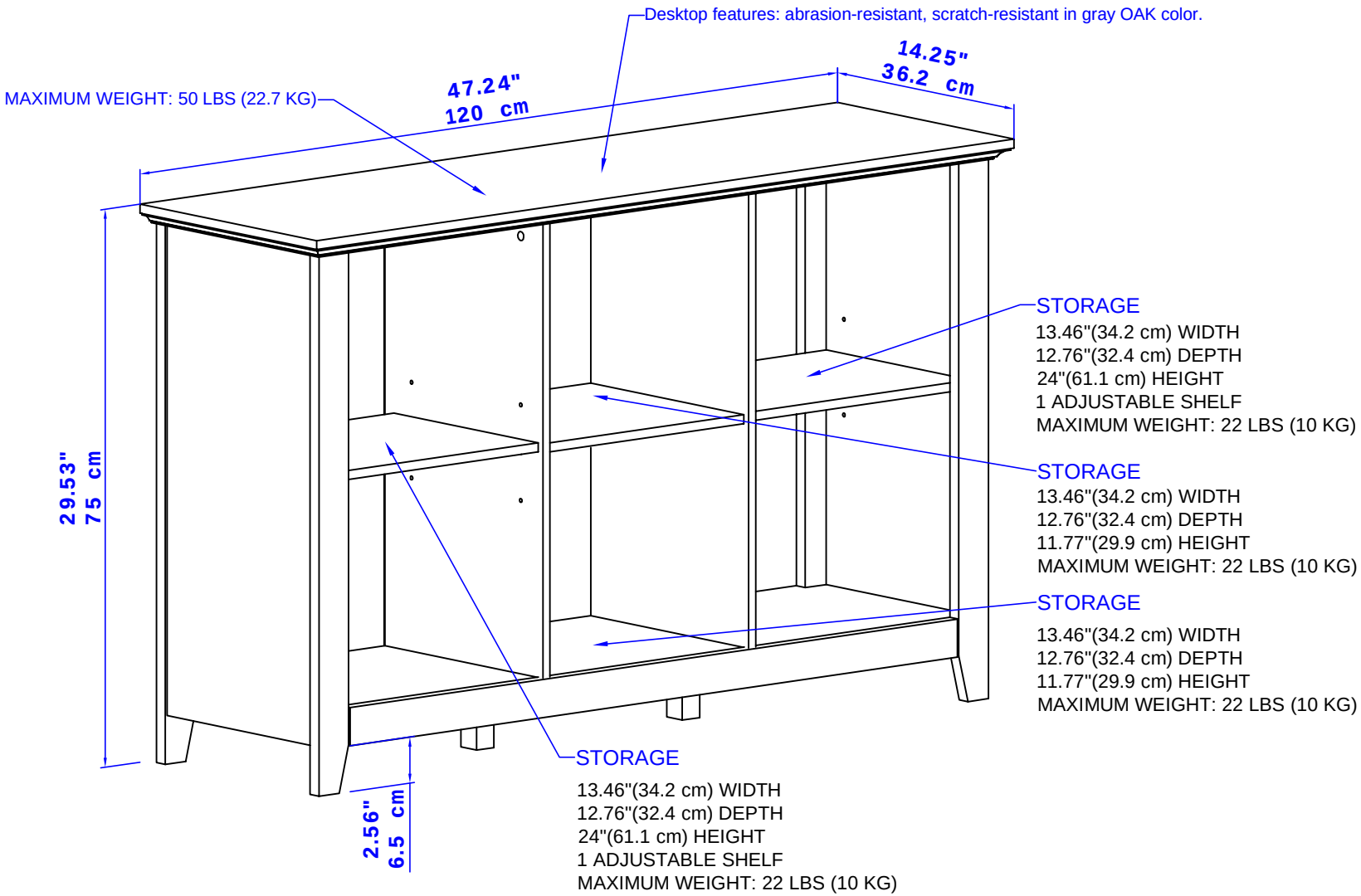

	47.24"×14.25"×29.53"
	120cm×36.2cm×75cm