ASSEMBLY INSTRUCTION

INSTRUCTIONS DE MONTAGE

SKU CODE / CODE UGS: BSW09161

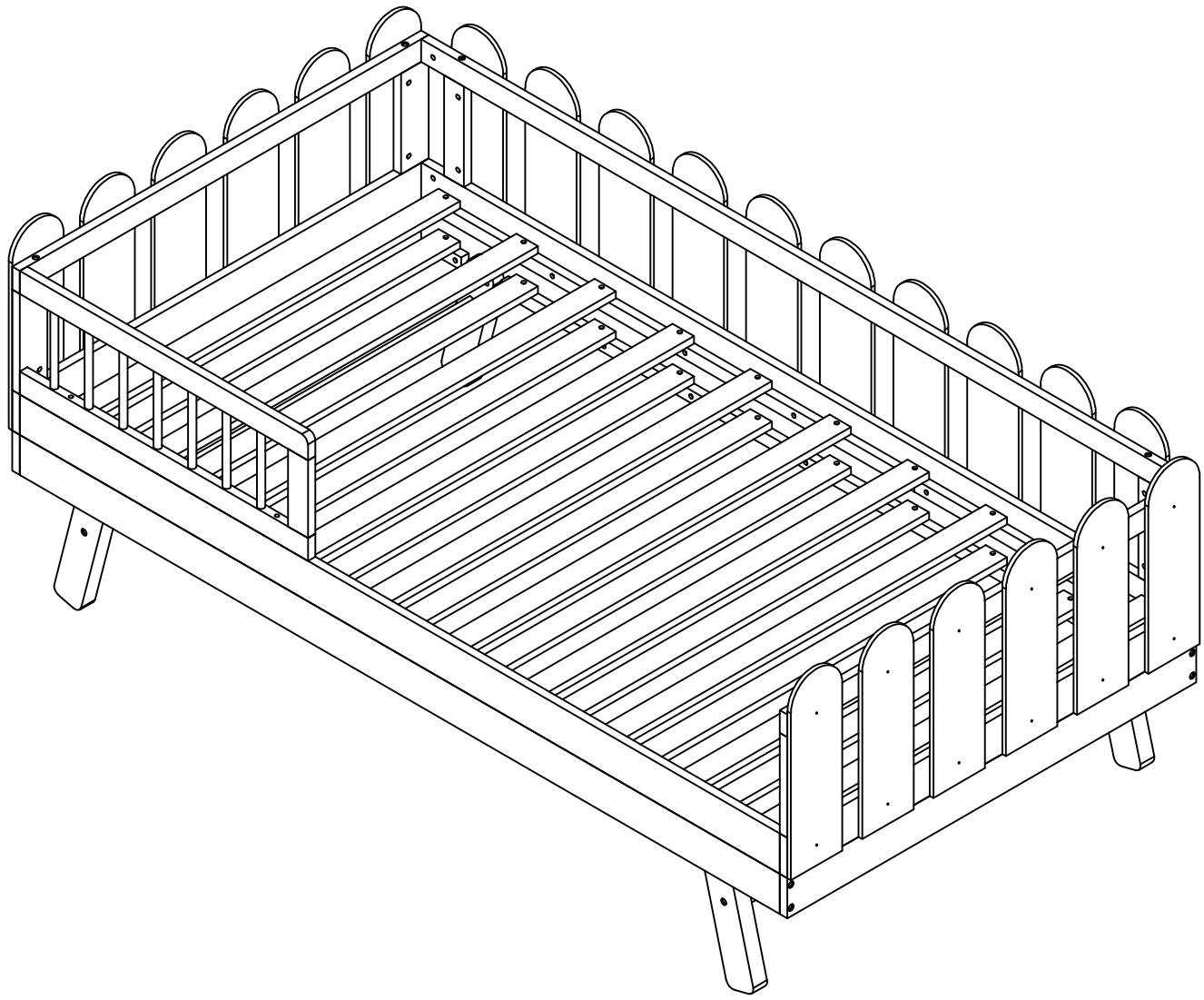

IMPORTANT NOTE

1.PLACE ALL PARTS ON A CLEAN AND SMOOTH SURFACE SUCH AS A RUG OR CARPET TO AVOID THE PARTS FROM BEING SCRATCHED
2.BEFORE YOU BEGIN, KINDLY FOLLOW THE ASSEMBLY INSTRUCTIONS STEP BY STEP
3.DO NOT TIGHTEN ALL SCREWS AND BOLTS UNTIL THE BED IS FULLY SET-UP

REMARQUE IMPORTANTE

1.PLACEZ TOUTES LES PIÈCES SUR UNE SURFACE PROPRE ET LISSE COMME UN TAPIS OU UNE MOQUETTE POUR ÉVITER QUE LES PIÈCES NE SOIENT RAYÉES
2.AVANT DE COMMENCER, VEUILLEZ SUIVRE LES INSTRUCTIONS D'ASSEMBLAGE ÉTAPE PAR ÉTAPE
3.NE SERREZ PAS TOUTES LES VIS ET LES BOULONS AVANT QUE LE LIT SOIT ENTIÈREMENT INSTALLÉ

ASSEMBLY INSTRUCTION

INSTRUCTIONS DE MONTAGE

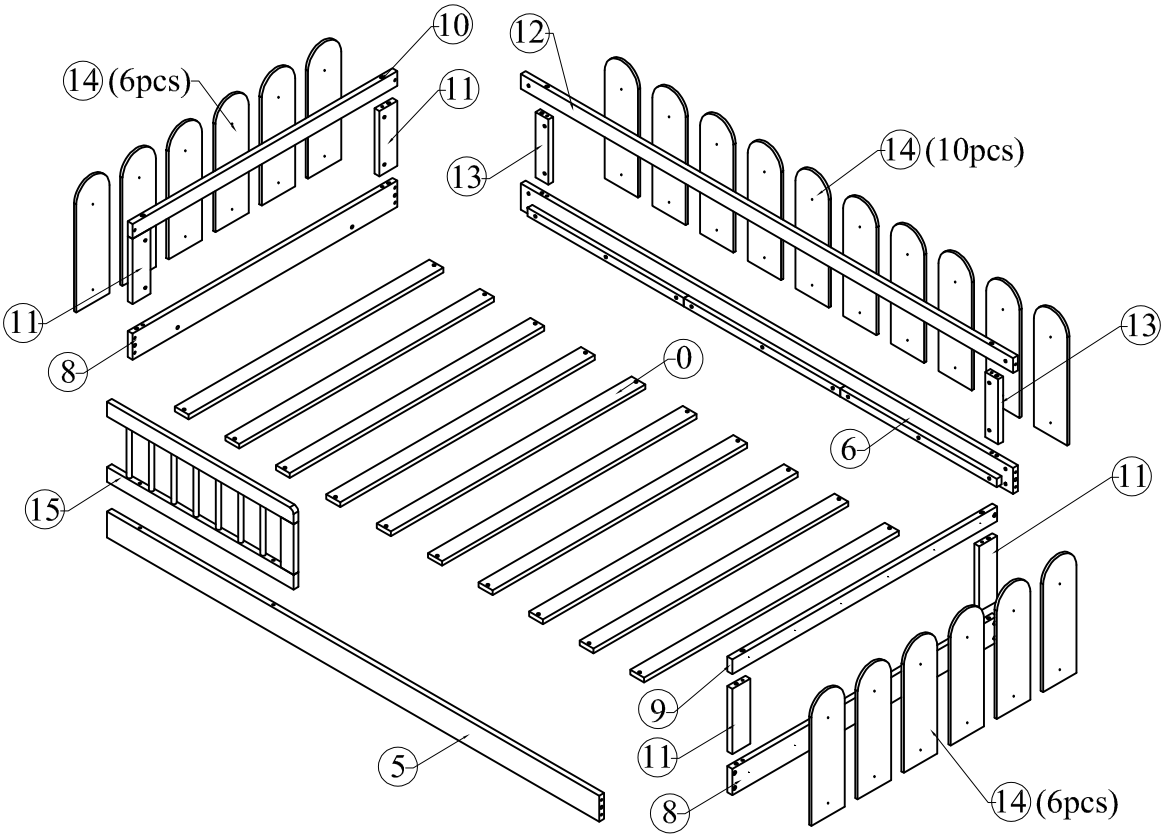

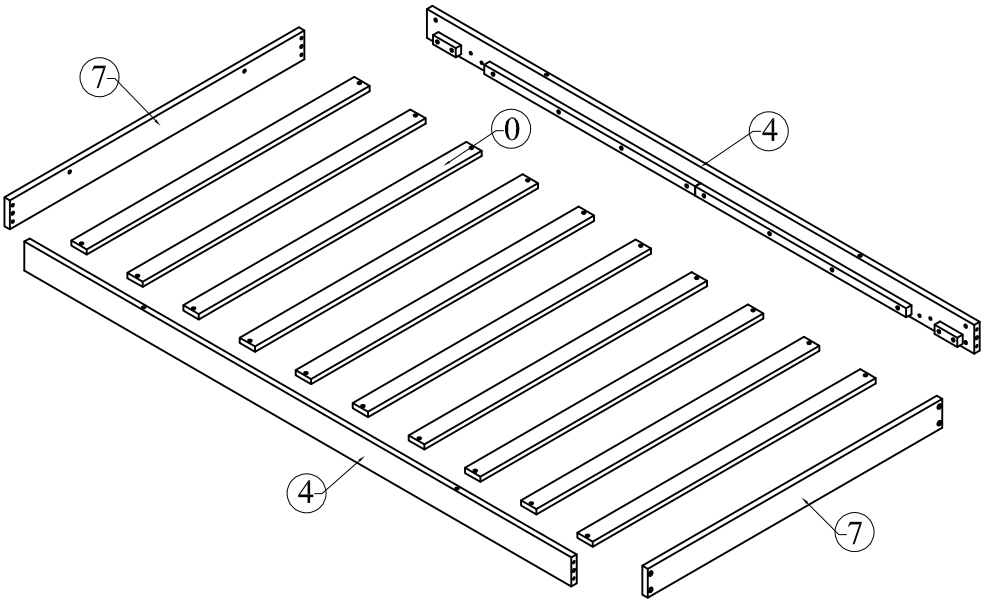

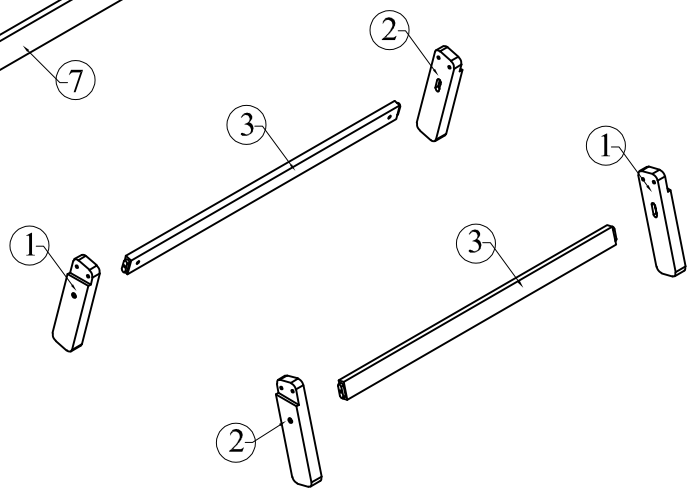

Part List & Hardware List (BSW09161)

Liste des pièces & Liste du matériel (BSW09161)

1 x 2 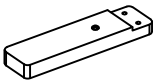 Leg Jambe	2 x 2 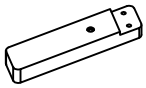 Leg Jambe
3 x 2 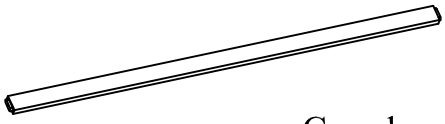 Crossbar Barre transversale	4 x 2 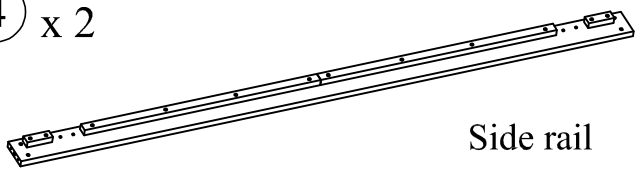 Side rail Barrière latérale
5 x 1 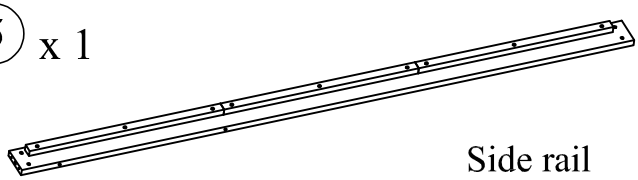 Side rail Barrière latérale	6 x 1 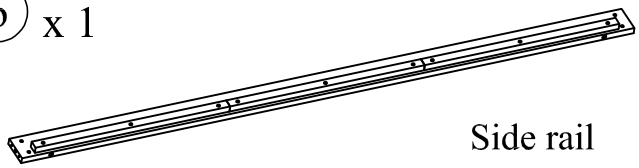 Side rail Barrière latérale
7 x 2 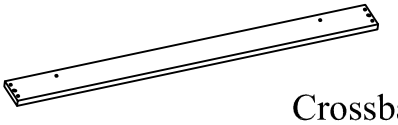 Crossbar Barre transversale	8 x 2 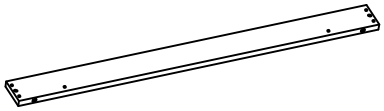 Crossbar Barre transversale
9 x 1  Crossbar Barre transversale	10 x 1 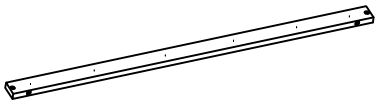 Crossbar Barre transversale
11 x 4 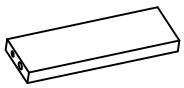 Upright Montant	12 x 1 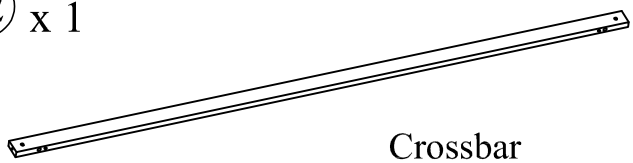 Crossbar Barre transversale
13 x 2 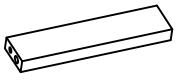 Upright Montant	14 x 22  Panel Panneau
15 x 1 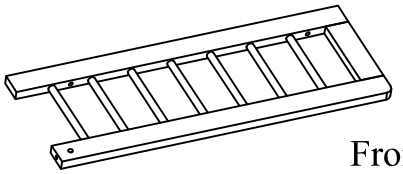 Front Frame Cadre avant	0 x 20  Slats Lattes

Hardware List (BSW09161)

Liste du matériel (BSW09161)

No.	OUTLOOK	DESC	QTY
A	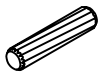	Dowel Ø10*40mm Cheville	20
B		Bolts 1/4"*15mm Boulons	08
C		Bolts 1/4"*35mm Boulons	08
D		Bolts 1/4"*60mm Boulons	19
E		Bolts 1/4"*70mm Boulons	06
F		Bolts 1/4"*100mm Boulons	06
G	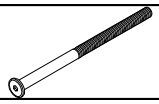	Bolts 1/4"*130mm Boulons	06
H		Cross dowel 1/4"*13mm Cheville croisée	35
I		Round Head Screw #8*25mm Vis à tête ronde	44
J		Screws #8*30mm Des vis	40
K		Metal Bracket Équerre métallique	04
L		Allen key 60*22*4mm Clé Allen	01

ASSEMBLY TOOLS REQUIRED (NOT INCLUDED)/OUTILS D'ASSEMBLAGE REQUIS (NON INCLUS)



STEP 1

Étape

C		08

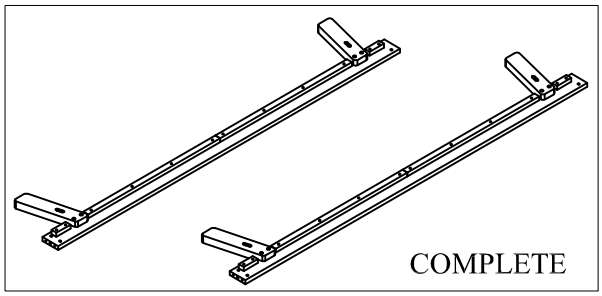

STEP 2
Étape

E		04
H		04

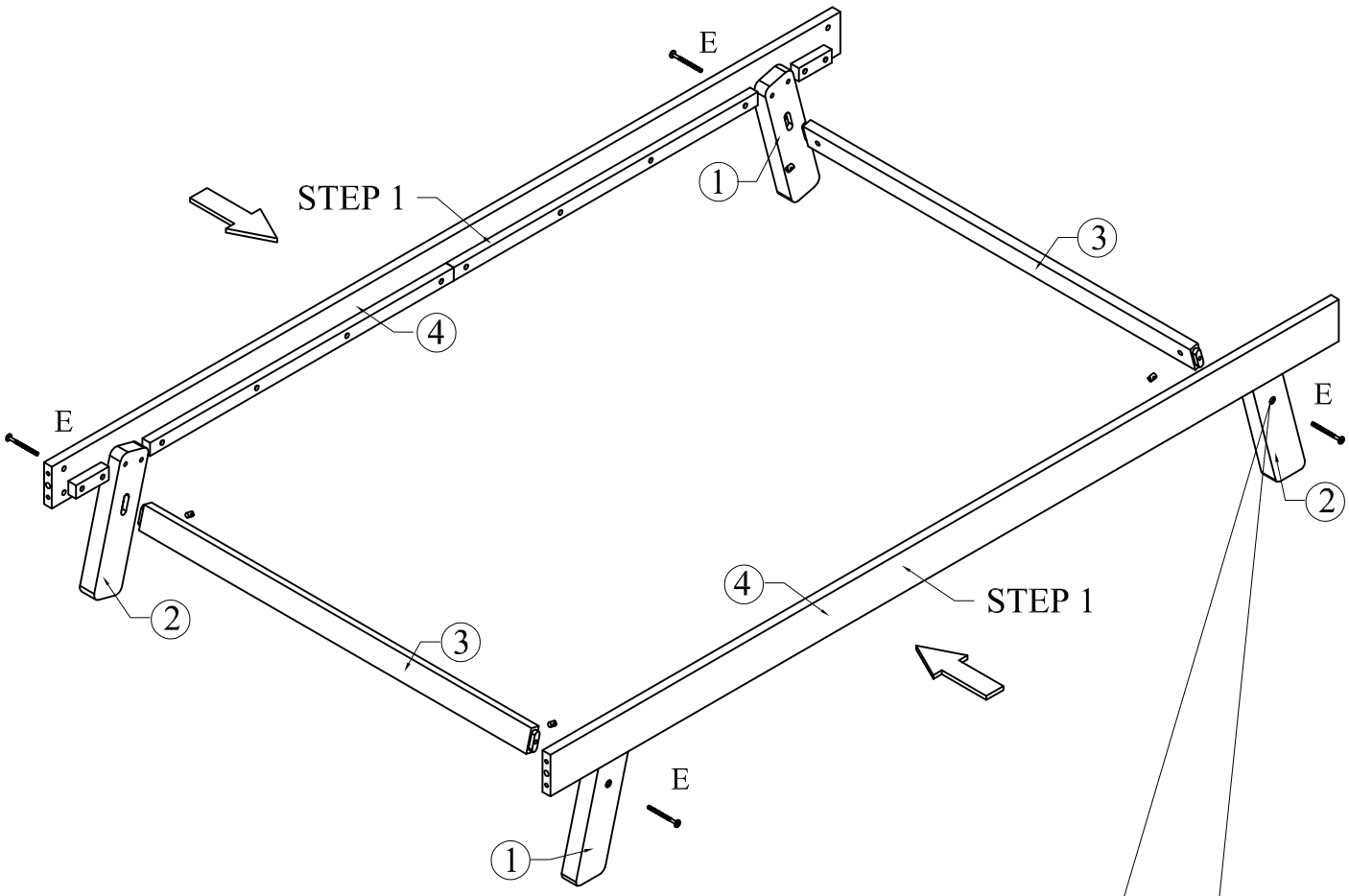

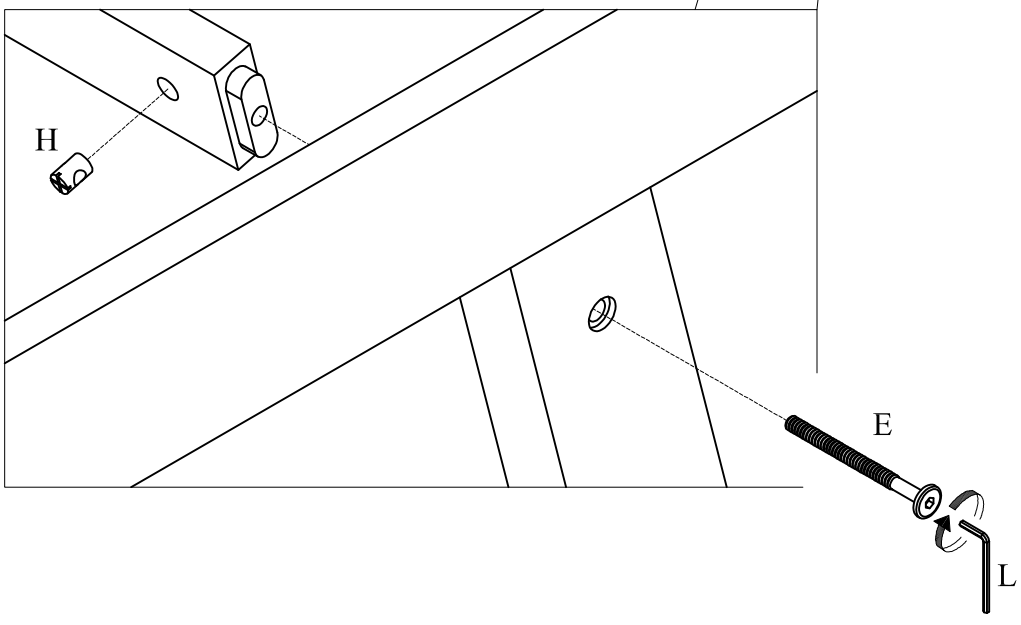

STEP 3
Étape

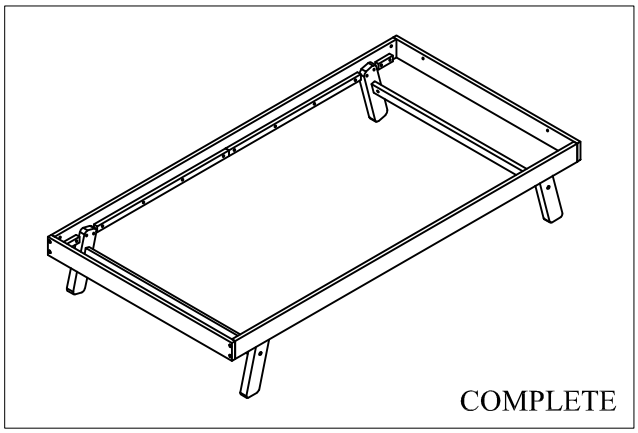

A		04
D		08
H		08

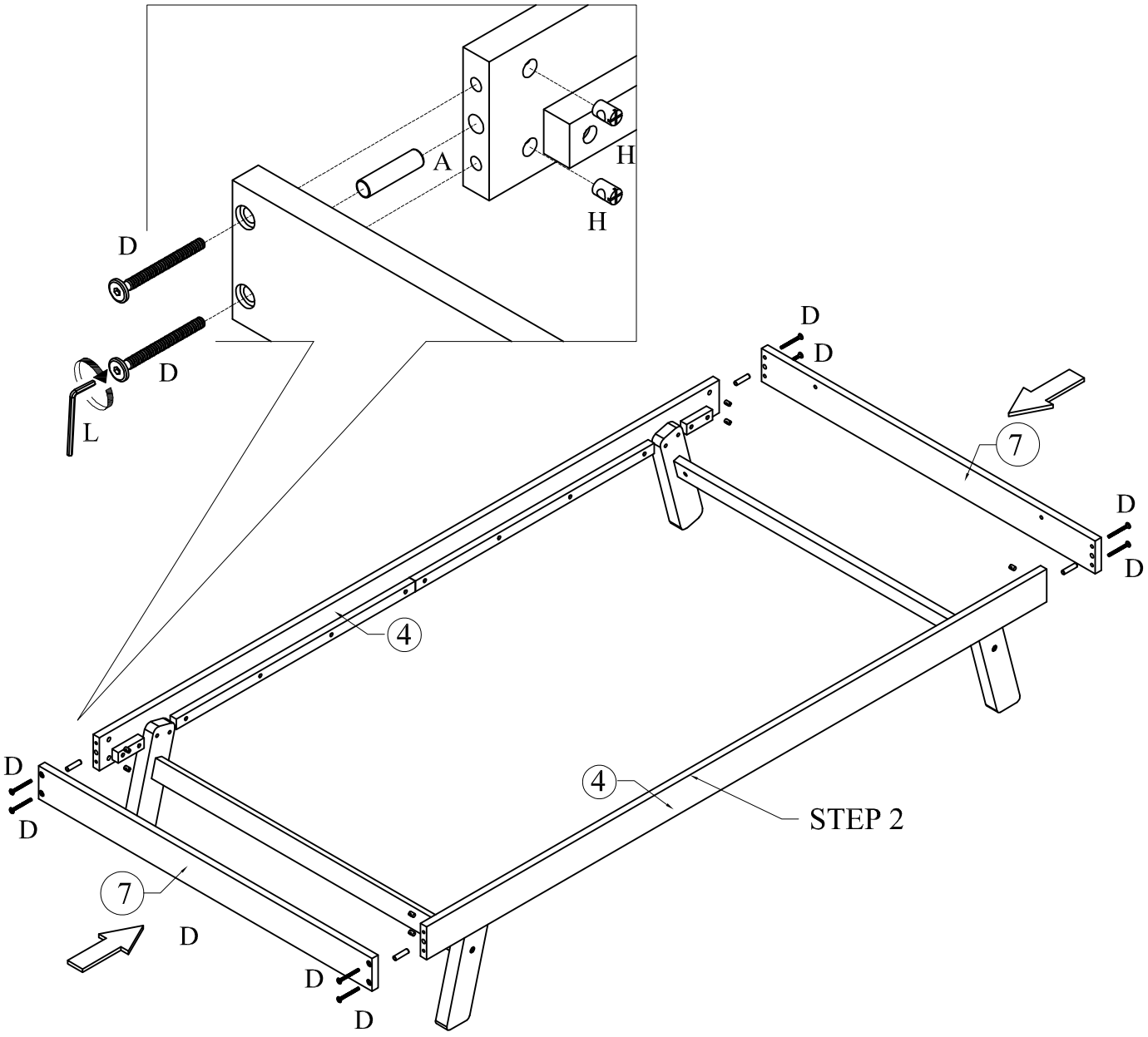

STEP 4
Étape

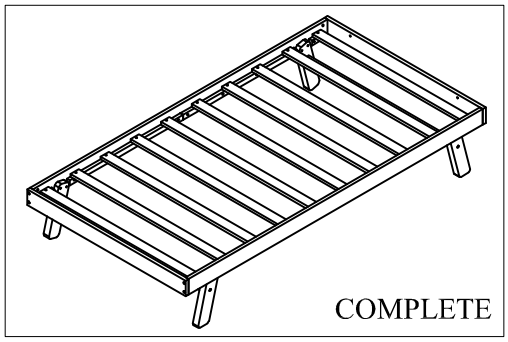

J		20

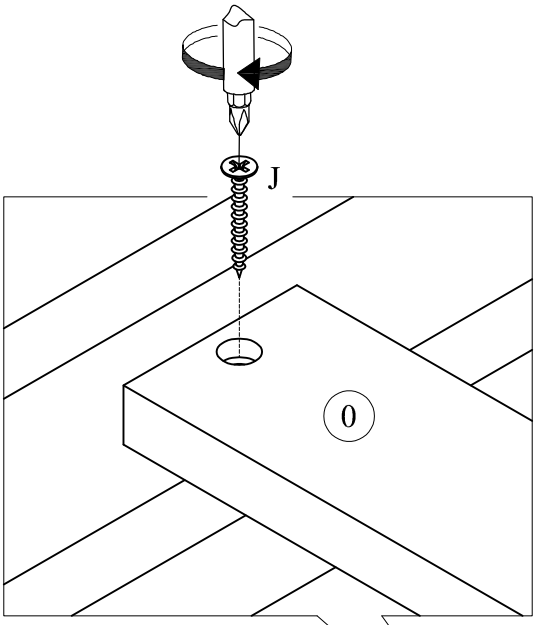

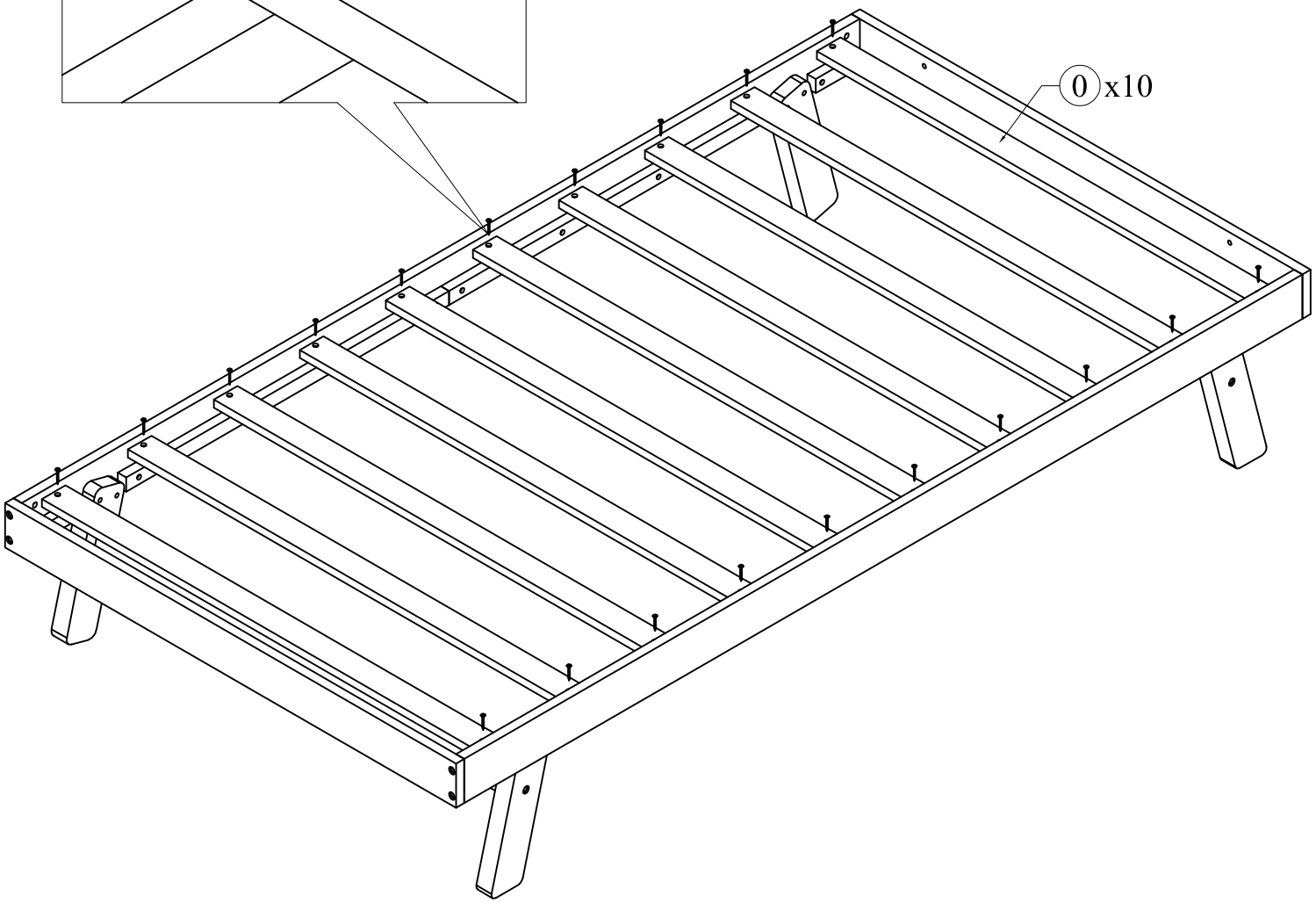

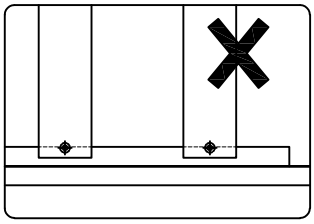

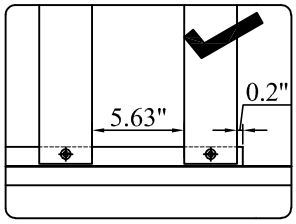

STEP 5
Étape

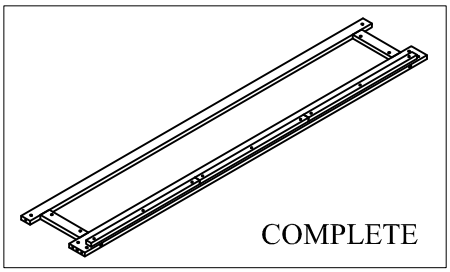

A		04
F		02
G		02
H		04

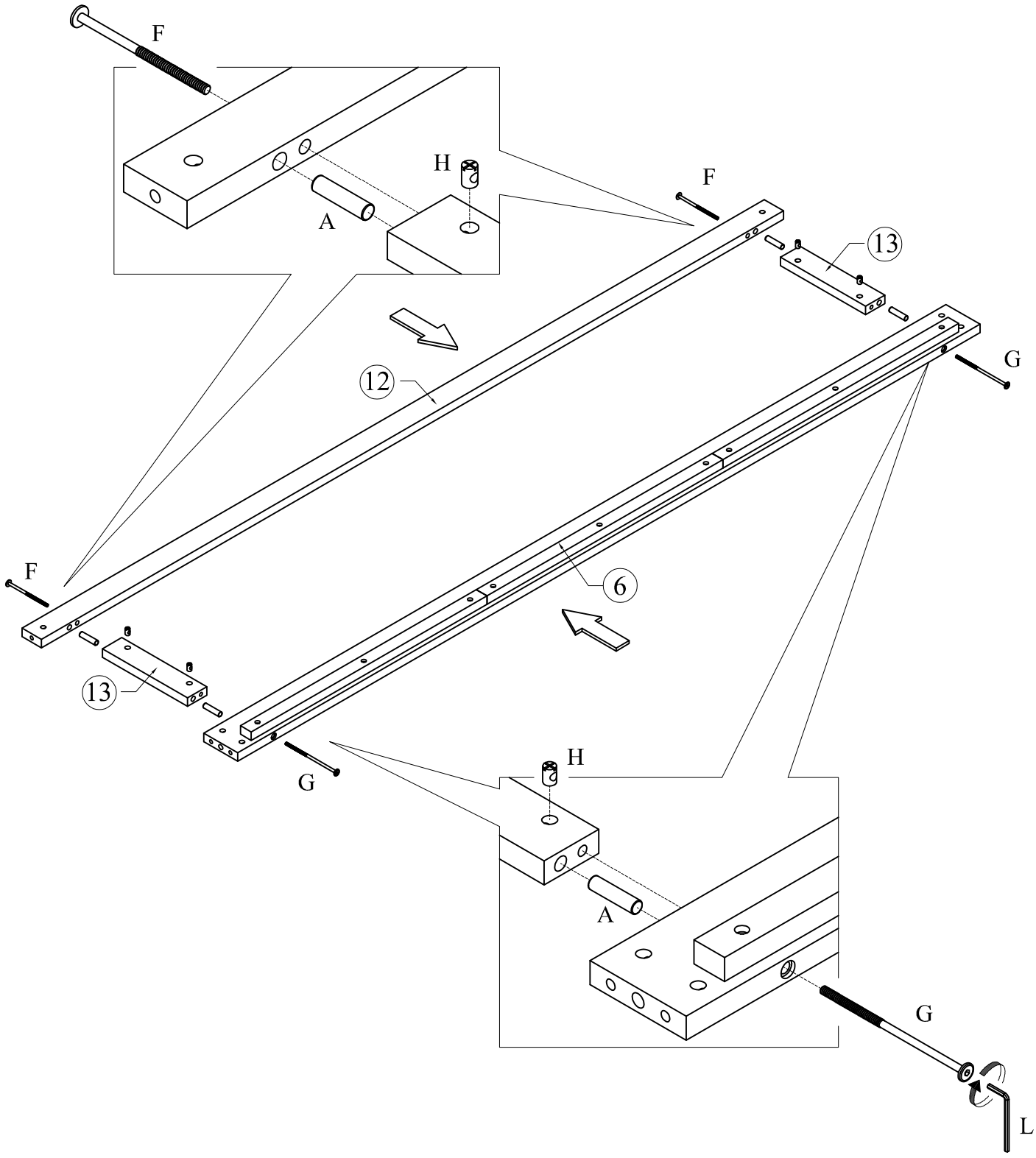

STEP 6
Étape

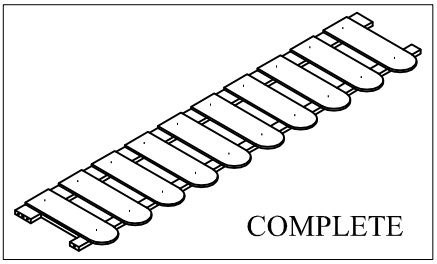

I		20

Turn over the assembly completed in Step 5 and continue as shown.

Retournez l'ensemble assemblé à l'étape 5 et poursuivez l'assemblage comme illustré.

STEP 7
Étape

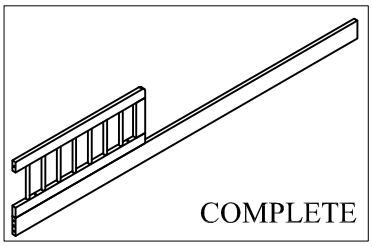

E		02

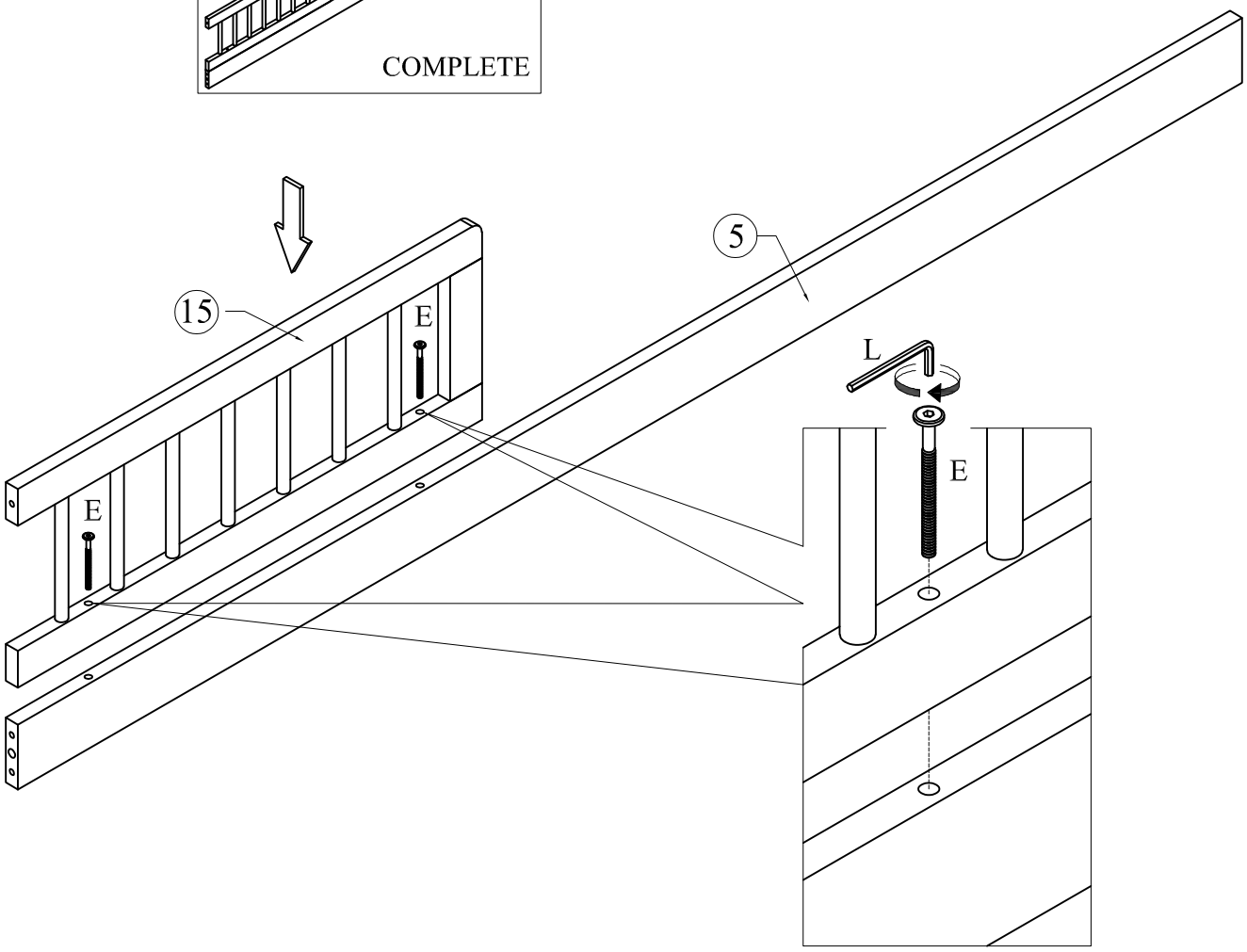

STEP 8
Étape

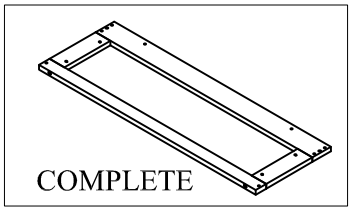

A		04
F		02
G	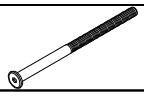	02
H		04

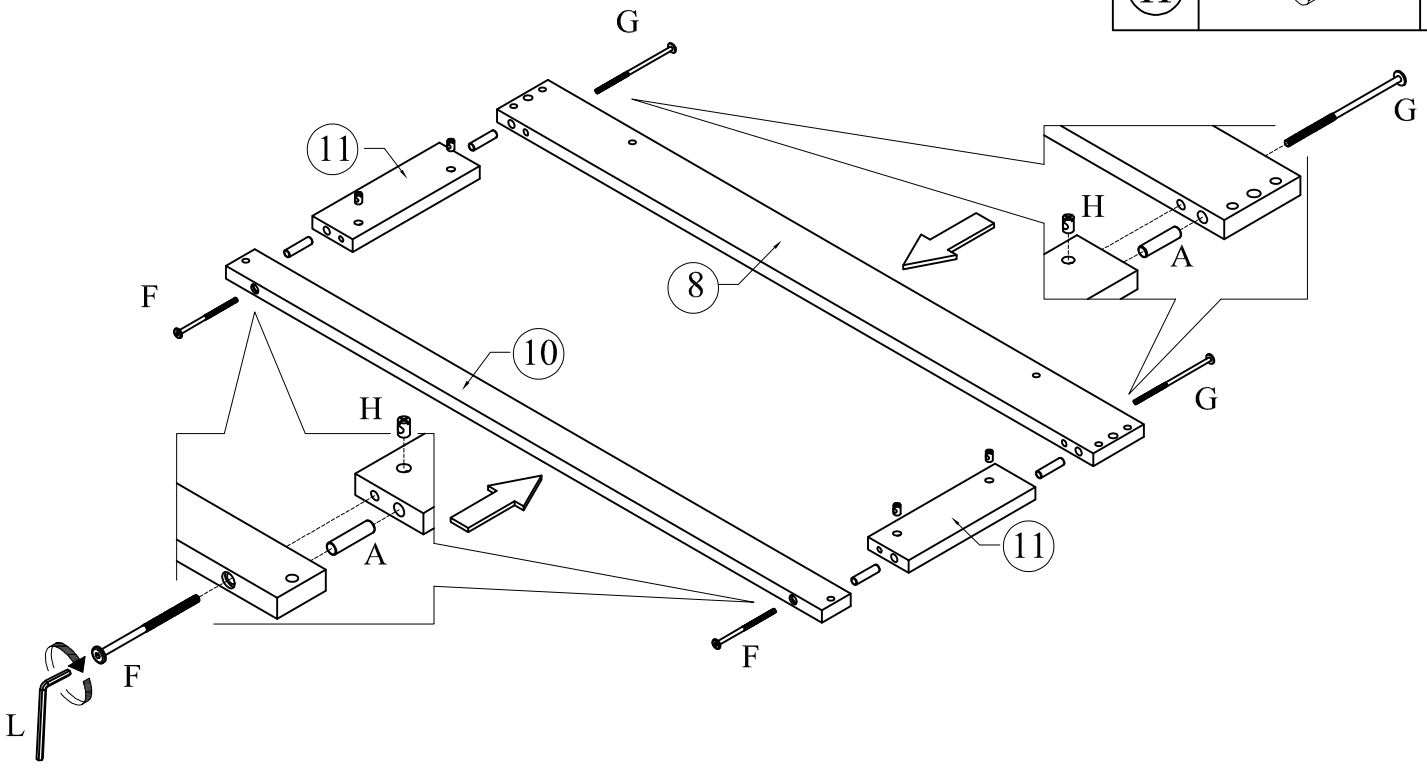

STEP 9
Étape

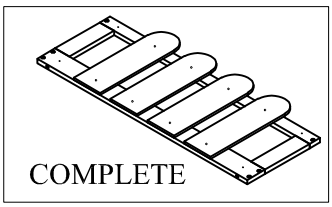

I		08

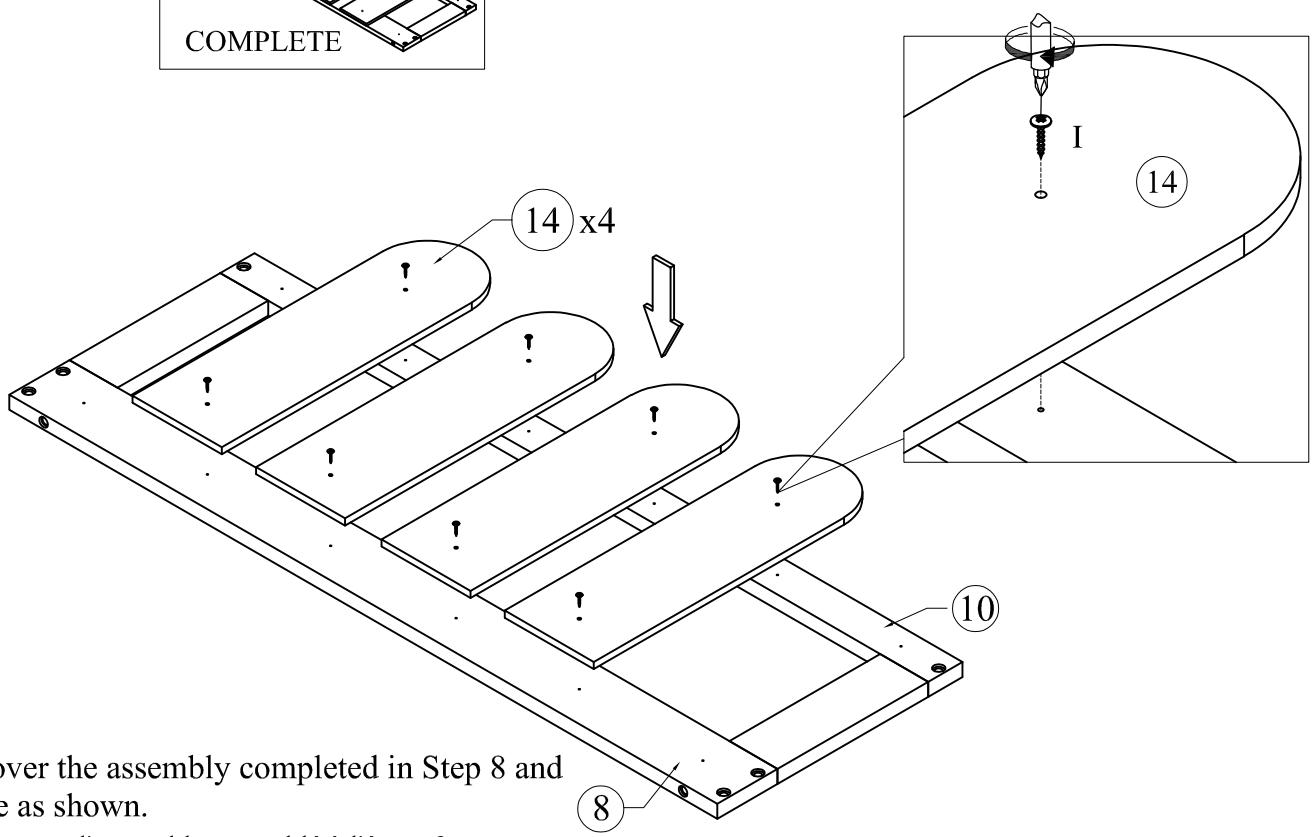

Turn over the assembly completed in Step 8 and continue as shown.

Retournez l'ensemble assemblé à l'étape 8 et poursuivez l'assemblage comme illustré.

STEP 10
Étape

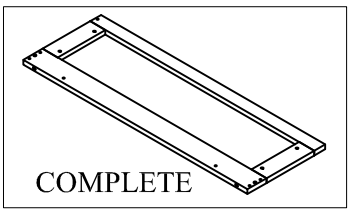

A		04
F		02
G		02
H		04

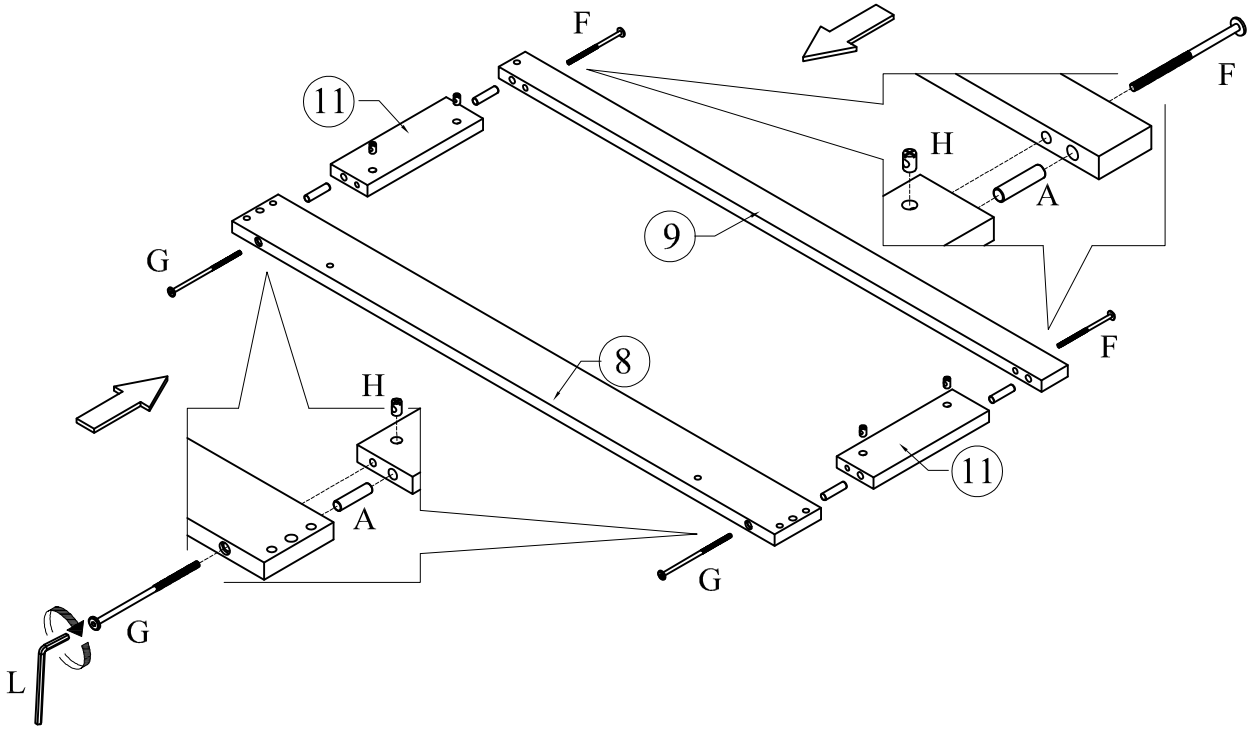

STEP 11
Étape

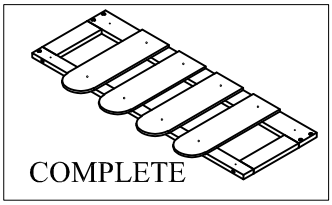

I		08

Turn over the assembly completed in Step 10 and continue as shown.

Retournez l'ensemble assemblé à l'étape 10 et poursuivez l'assemblage comme illustré.

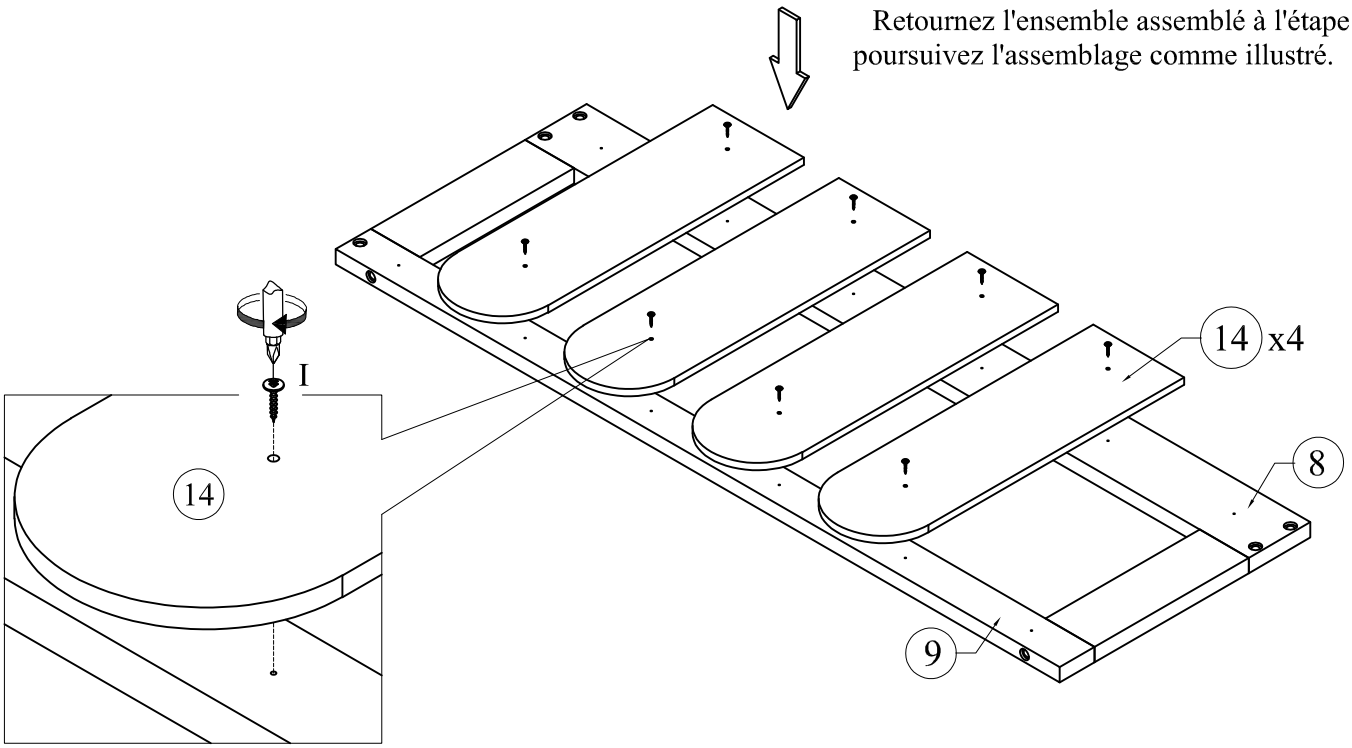

STEP 12
Étape

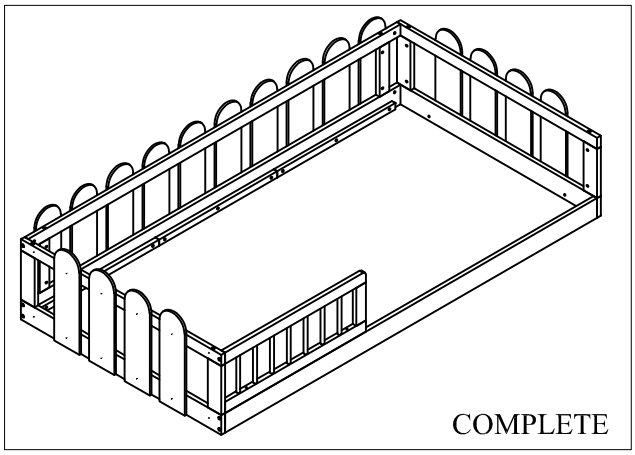

A		04
D		11
H		11

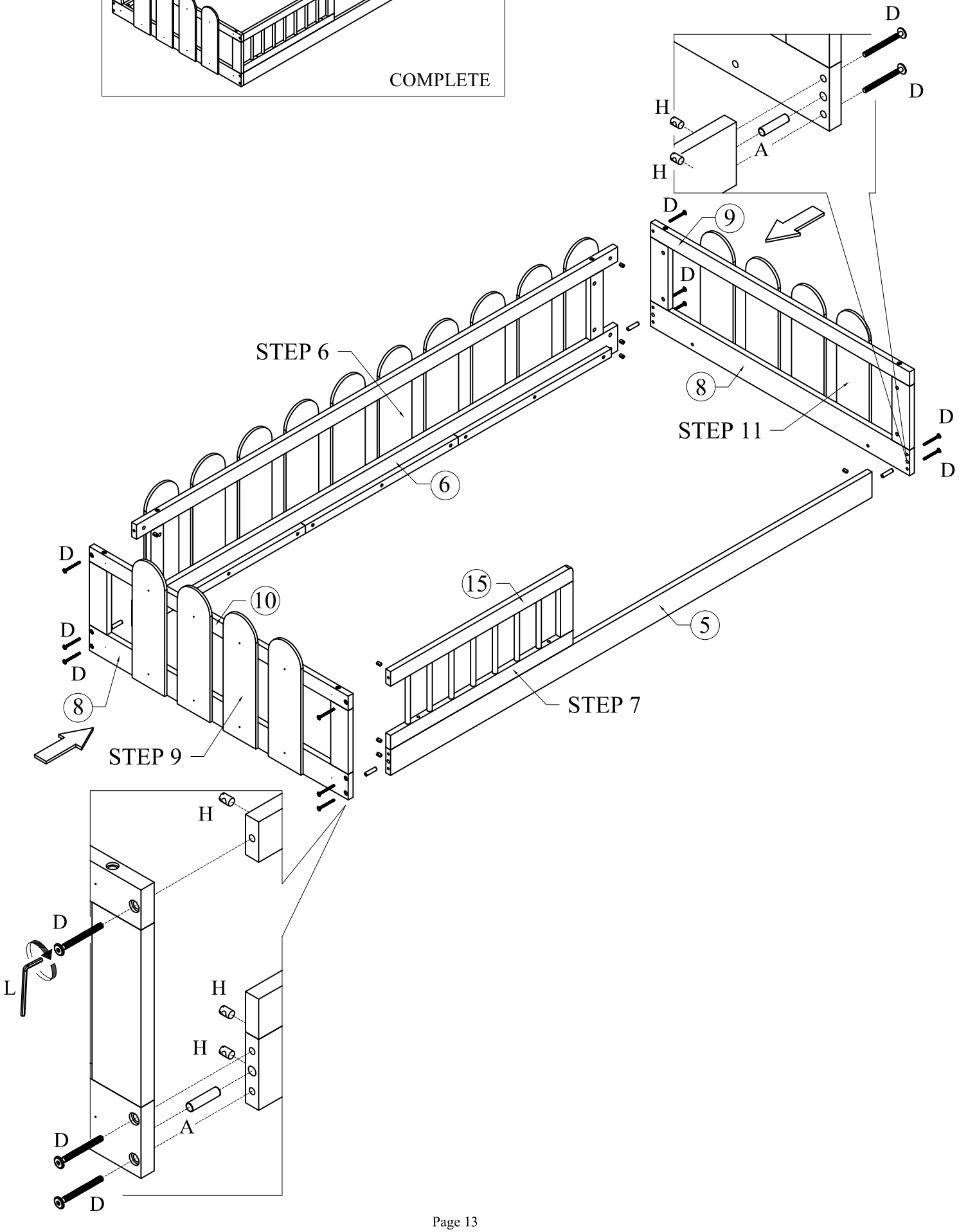

STEP 13
Étape

I		08

Attach the four panels (14) to the bed at the pre-drilled locations as shown.

Fixez les quatre panneaux (14) au lit aux emplacements pré-percés, comme illustré.

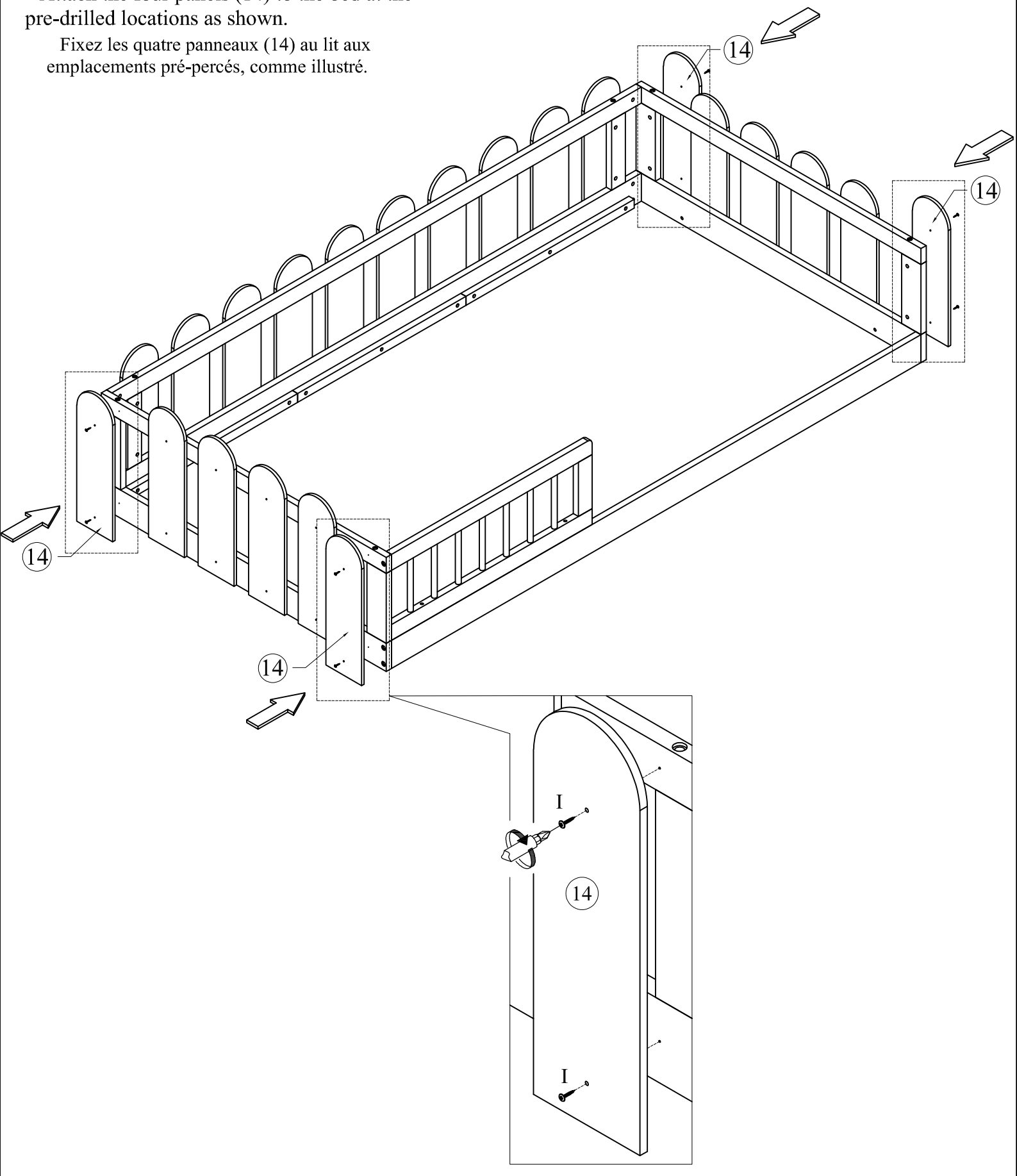

STEP 14
Étape

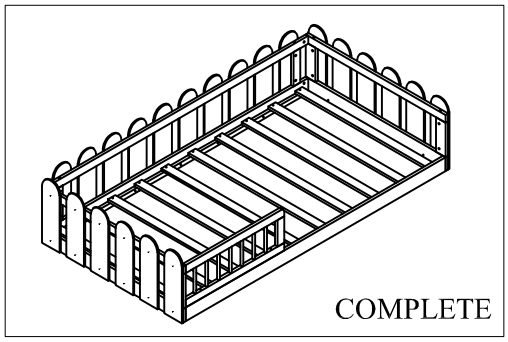

J		20

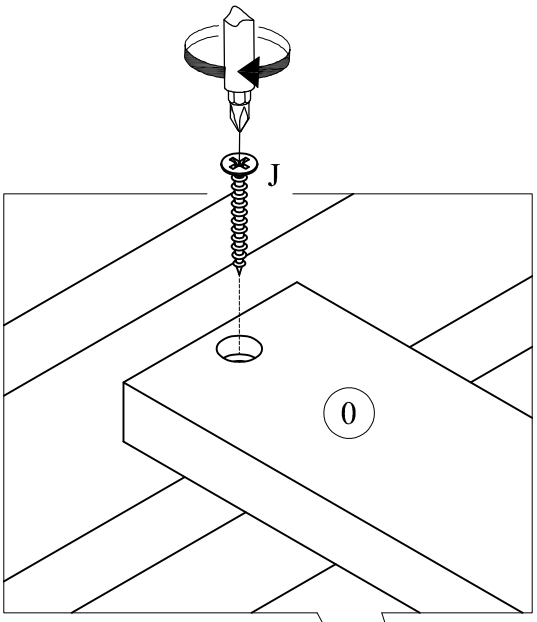

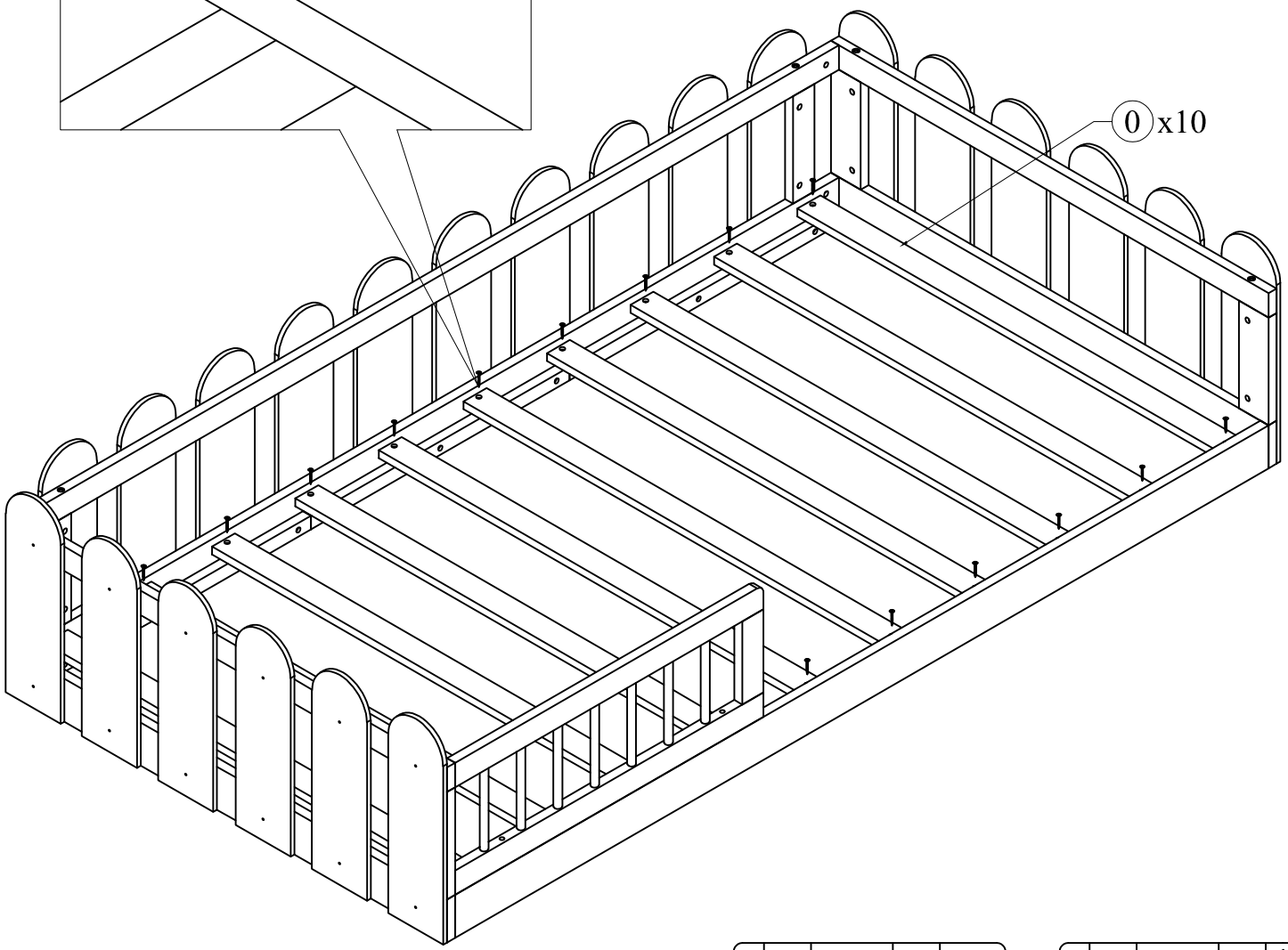

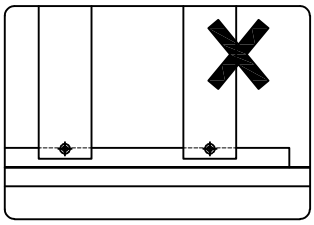

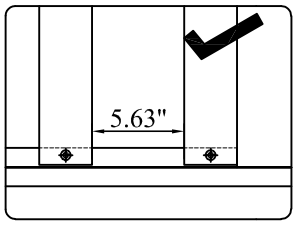

STEP 15
Étape

B		08
K		04

Place the assembly completed in Step 14 on top of the assembly completed in Step 4. Then use brackets (K) and bolts (B) to secure them at the pre-drilled locations as shown.

Placez l'ensemble assemblé à l'étape 14 sur l'ensemble terminé à l'étape 4. Ensuite, utilisez les équerres (K) et les boulons (B) pour les fixer aux emplacements pré-percés, comme illustré.

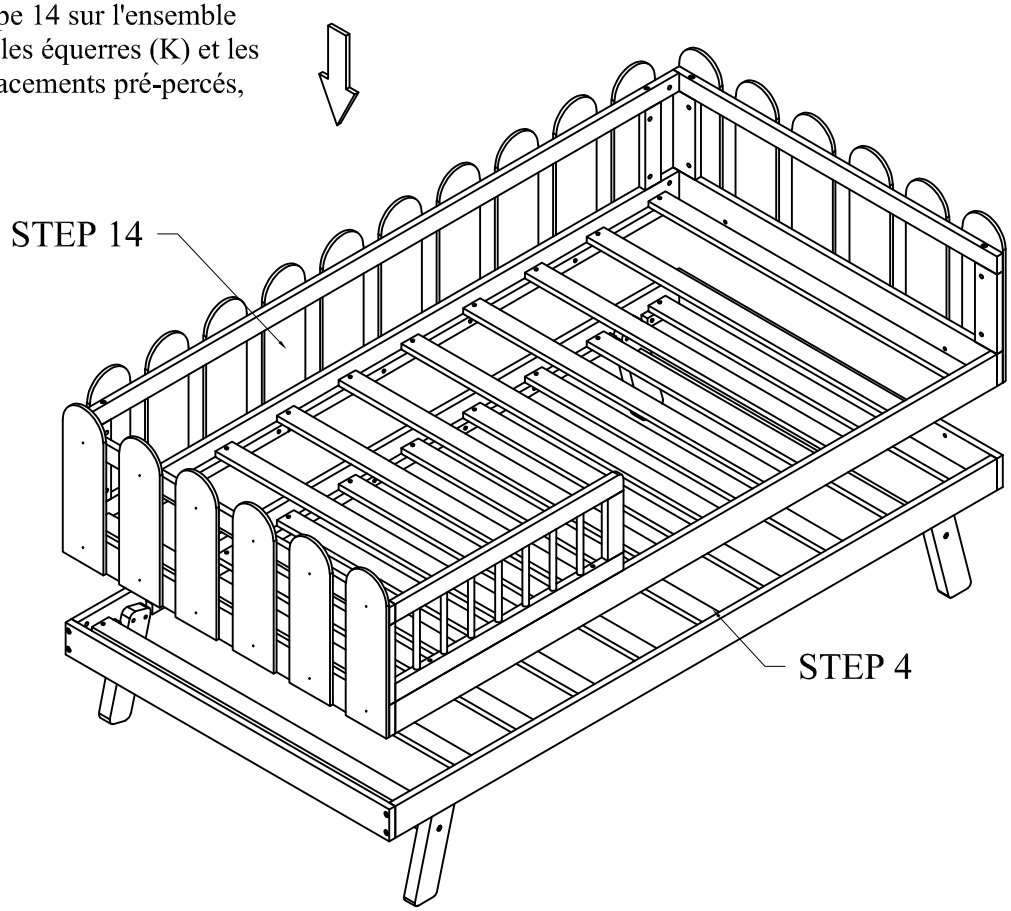

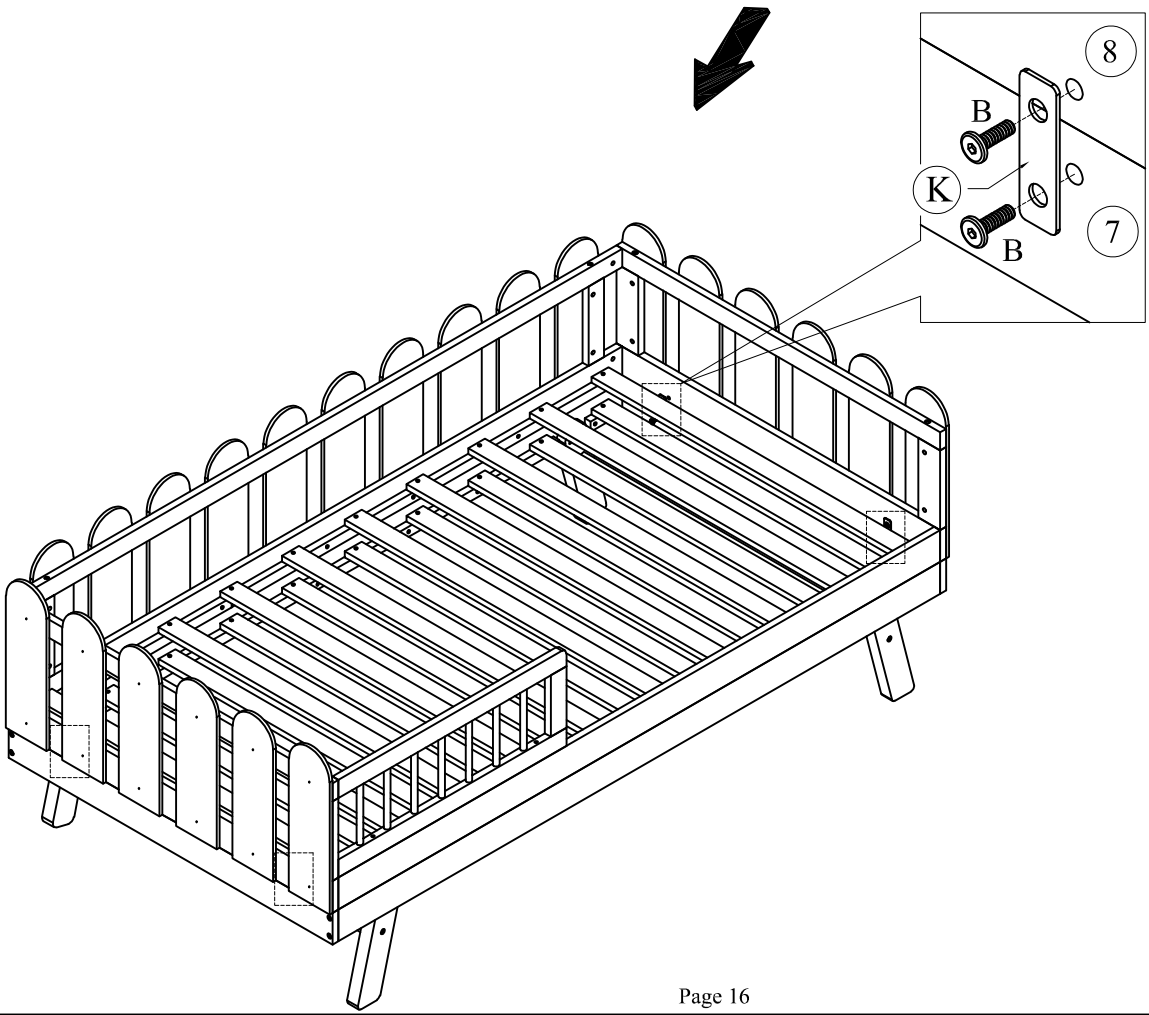

COMPLETE

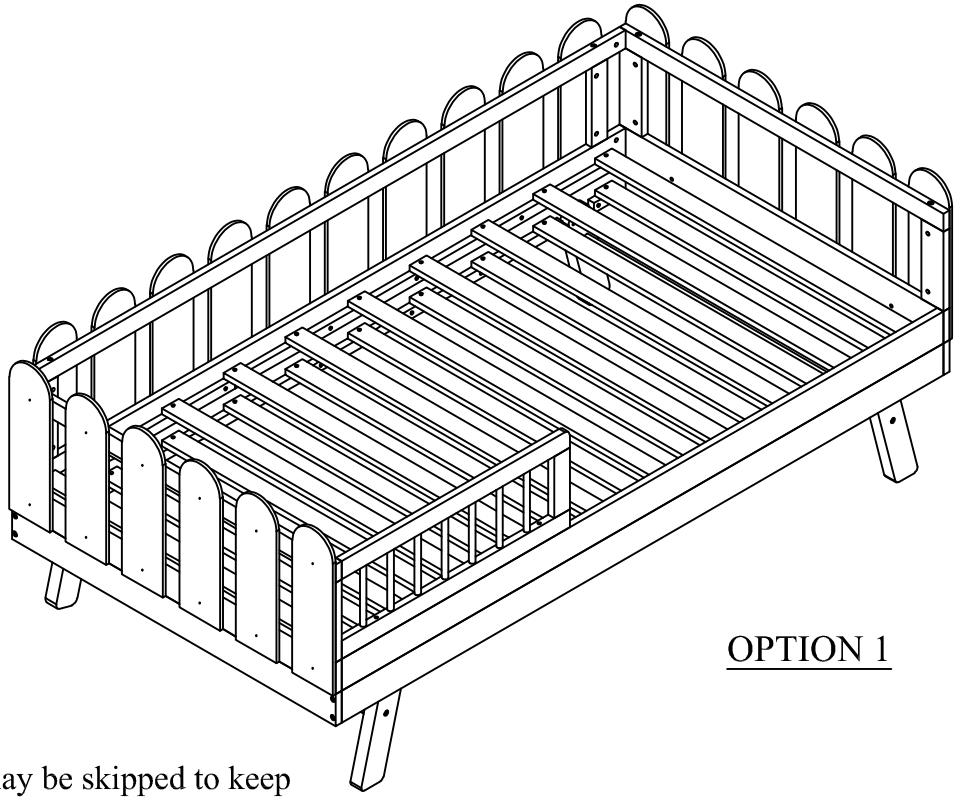

OPTION 1

Depending on your needs, Step 15 may be skipped to keep the two beds separate.

Selon vos besoins, vous pouvez ignorer l'étape 15 afin de conserver les deux lits séparés.

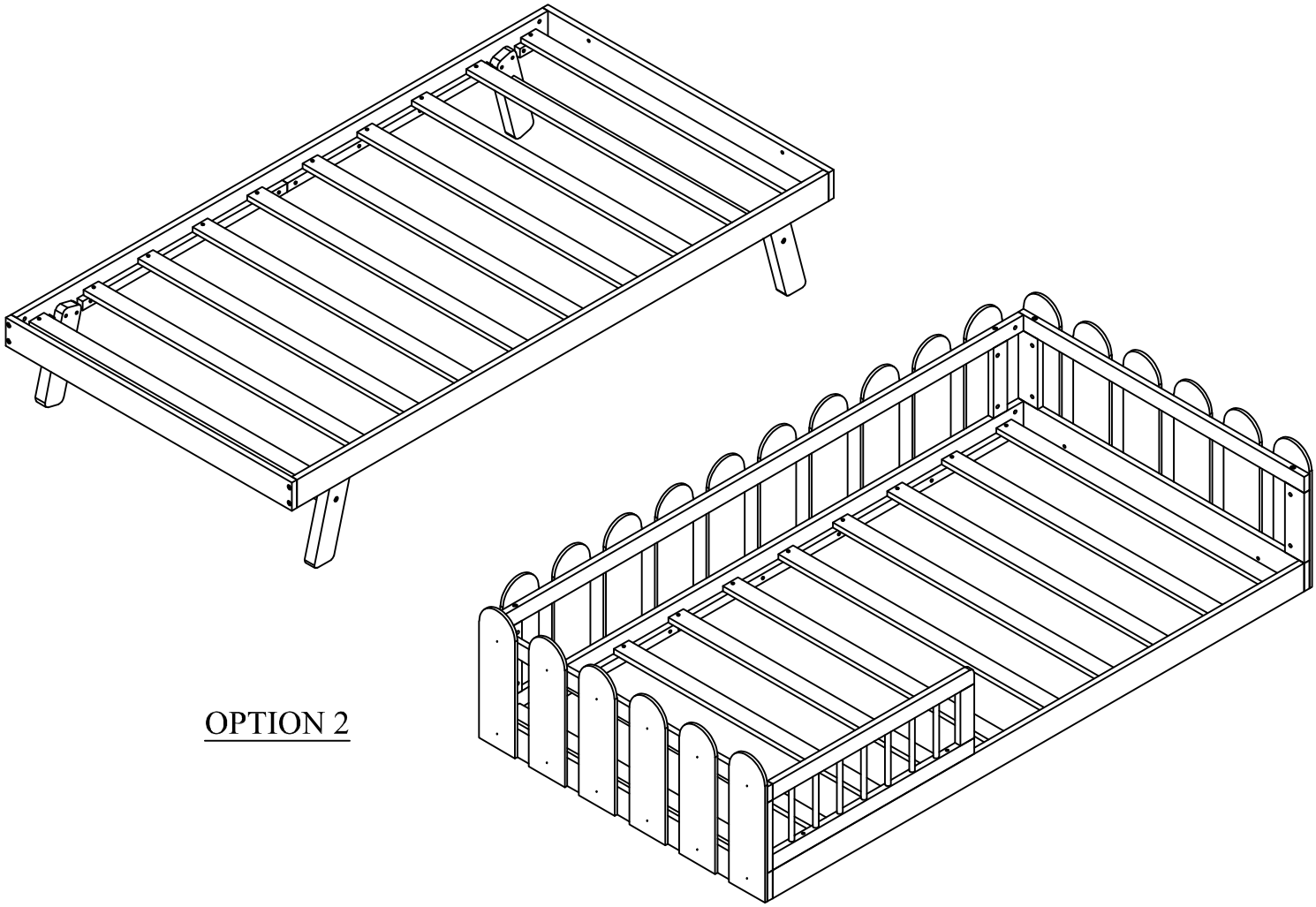

OPTION 2