Assembly Instructions

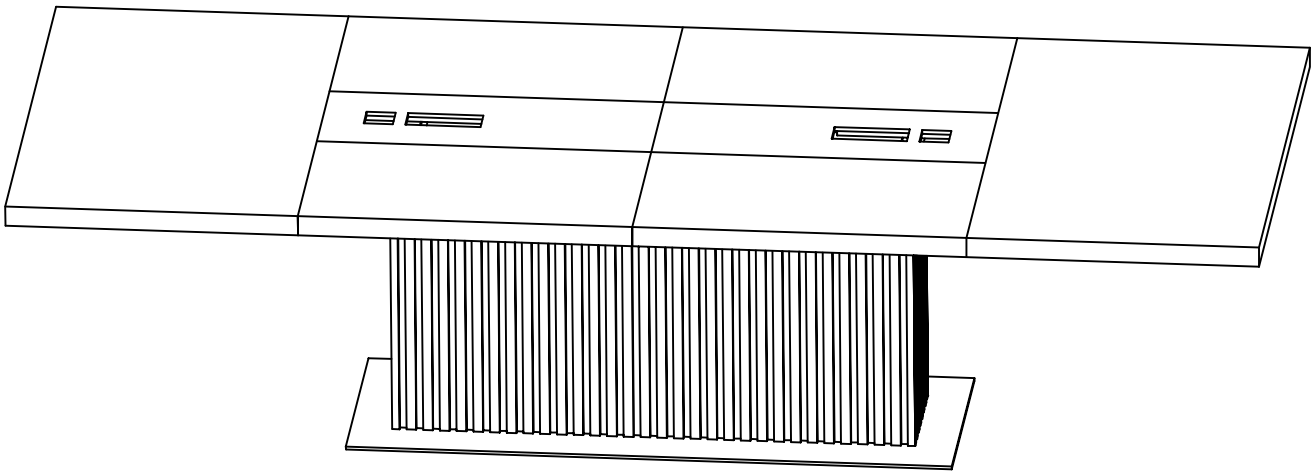

Meeting Table

Sicherheitshinweise

Bitte lesen Sie alle Anweisungen vor der Montage sorgfältig durch.
Stellen Sie sicher, dass alle Teile vor der Verwendung ordnungsgemäß installiert und fest angezogen sind.
Montieren Sie das Produkt auf einer ebenen und stabilen Oberfläche.
Halten Sie Kleinteile und Befestigungsmaterial während der Montage von Kindern fern.
Verwenden Sie das Produkt nicht, wenn Teile beschädigt sind oder fehlen.

Warnhinweise zur Verwendung

Platzieren Sie keine übermäßig schweren Gegenstände auf der Tischplatte oder den Ablageflächen.
Stellen Sie sich nicht auf das Produkt und setzen Sie sich nicht darauf.
Verwenden Sie das Produkt nur für den vorgesehenen Zweck.
Ziehen Sie keine schweren Gegenstände über die Oberfläche, um Beschädigungen zu vermeiden.

Sicherheitshinweis für Kinder

Dieses Produkt ist kein Spielzeug.
Halten Sie Kinder von Verpackungsmaterialien und Kleinteilen fern.
Kinder dürfen nicht auf das Produkt klettern oder damit spielen.

Pflegehinweise

Reinigen Sie das Produkt mit einem weichen, trockenen Tuch.
Verwenden Sie keine scheuernden Reinigungsmittel oder aggressiven Chemikalien.
Halten Sie das Produkt von längerer Feuchtigkeitseinwirkung fern.

Elektrische Sicherheitshinweise

Verwenden Sie ausschließlich das mitgelieferte Netzteil.
Halten Sie elektrische Komponenten von Wasser fern.
Bedienen Sie das Produkt nicht mit nassen Händen.
Trennen Sie die Stromversorgung vor der Reinigung oder Wartung.
Verwenden Sie das Produkt nicht weiter, wenn das Netzkabel beschädigt ist.

Informations de sécurité

Veuillez lire attentivement toutes les instructions avant l’assemblage.
Assurez-vous que toutes les pièces sont correctement installées et bien serrées avant utilisation.
Assemblez le produit sur une surface plane et stable.
Gardez les petites pièces et les éléments de fixation hors de portée des enfants pendant l’assemblage.
N’utilisez pas le produit si des pièces sont endommagées ou manquantes.

Avertissements d’utilisation

Ne placez pas de poids excessif sur le plateau du bureau ou les étagères.
Ne montez pas et ne vous asseyez pas sur le produit.
Utilisez le produit uniquement pour l’usage auquel il est destiné.
Évitez de faire glisser des objets lourds sur la surface afin d’éviter tout dommage.

Avertissement de sécurité pour les enfants

Ce produit n’est pas un jouet.
Gardez les enfants éloignés des matériaux d’emballage et des petites pièces.
Les enfants ne doivent pas grimper sur le produit ni jouer avec celui-ci.

Instructions d’entretien

Nettoyez le produit avec un chiffon doux et sec.
N’utilisez pas de produits de nettoyage abrasifs ni de produits chimiques agressifs.
Évitez une exposition prolongée du produit à l’humidité.

Avertissement de sécurité électrique

Utilisez uniquement l’adaptateur secteur fourni.
Gardez les composants électriques à l’écart de l’eau.
N’utilisez pas le produit avec les mains mouillées.
Débranchez l’alimentation avant tout nettoyage ou entretien.
Cessez d’utiliser le produit si le cordon d’alimentation est endommagé.

Safety Information

Please read all instructions carefully before assembly.
Ensure all parts are properly installed and tightened before use.
Assemble the product on a flat and stable surface.
Keep small hardware parts away from children during assembly.
Do not use the product if any parts are damaged or missing.

Usage Warnings

Do not place excessive weight on the desktop or shelves.
Do not stand or sit on the product.
Use the product only for its intended purpose.
Avoid dragging heavy objects across the surface to prevent damage.

Child Safety Warning

This product is not a toy.
Keep children away from packaging materials and small components.
Children should not climb or play on the product.

Care Instructions

Clean with a soft, dry cloth.
Do not use abrasive cleaners or harsh chemicals.
Keep the product away from prolonged exposure to moisture.

Electrical Safety Warning

Use only the supplied power adapter.
Keep electrical components away from water.
Do not operate the product with wet hands.
Disconnect power before cleaning or maintenance.
Stop using the product if the power cord is damaged.

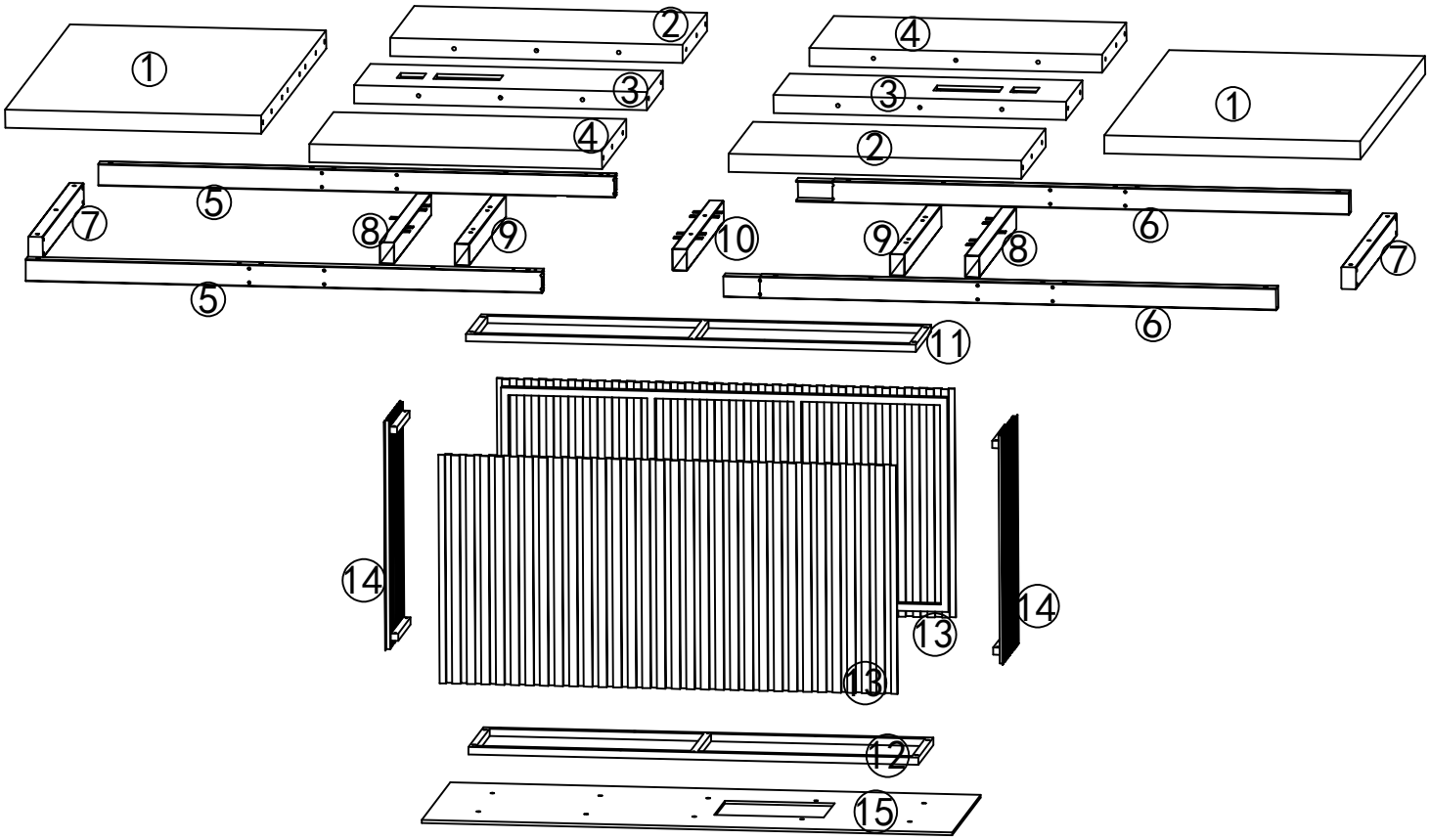

⚠ Caution

Make sure all parts are included. Most board parts are labeled or stamped on the raw edge.
Contact us for a free replacement if you encounter any damaged or missing parts.

Parts List

1 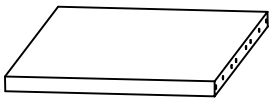 2pcs	2 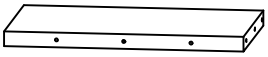 2pcs	3 2pcs	4 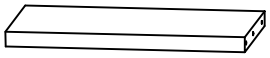 2pcs
5 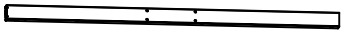 2pcs	6 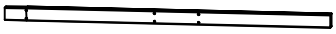 2pcs	7 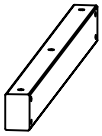 2pcs	8 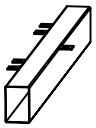 2pcs
9 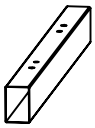 2pcs	10 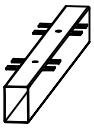 1pcs	11 1pcs	12 1pcs
13 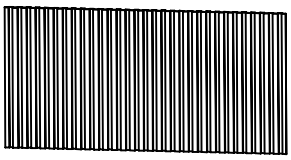 2pcs	14 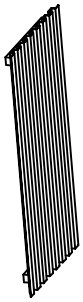 2pcs	15 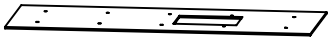 1pcs	16 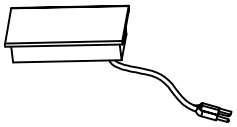 2pcs

Hardware List

A	B	C	D	E	F
M6X30mm	M6X16mm	M6X16mm	M6X55mm	M6X75mm	ϕ8X30mm
24pcs	10pcs	22pcs	28pcs	6pcs	26pcs
G	**H**	**I**	**J**	**K**	**L**
M8X80mm	50X15mm	M6X75mm			M4
10pcs	4pcs	30pcs	2pcs	2pcs	1pcs

1

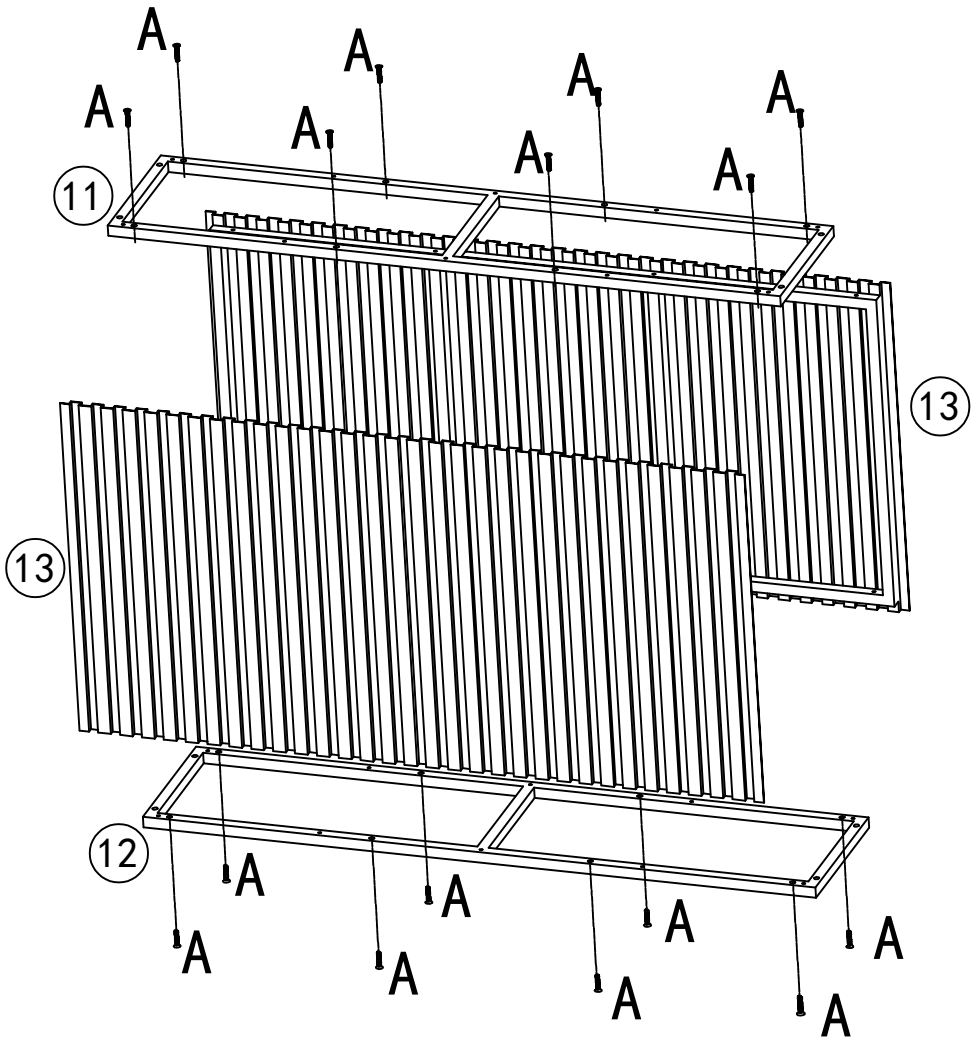

A
M6X30mm
16pcs

2

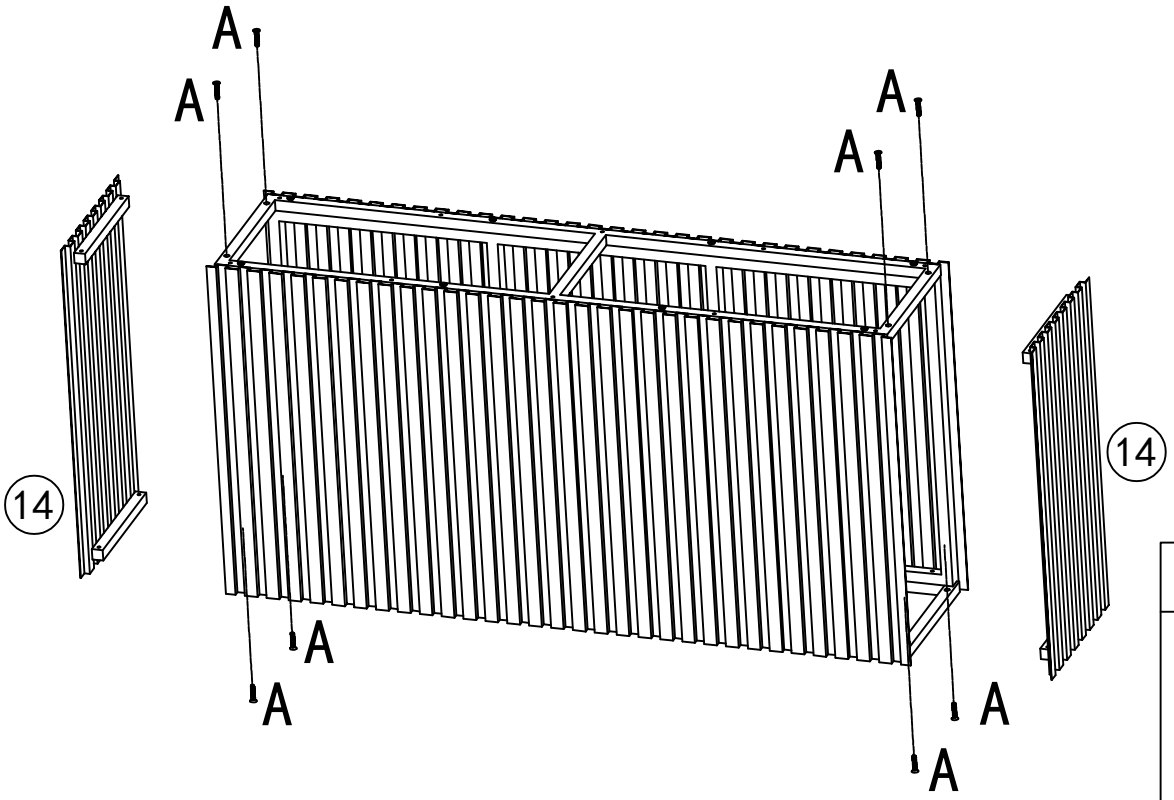

A
M6X30mm
8pcs

3

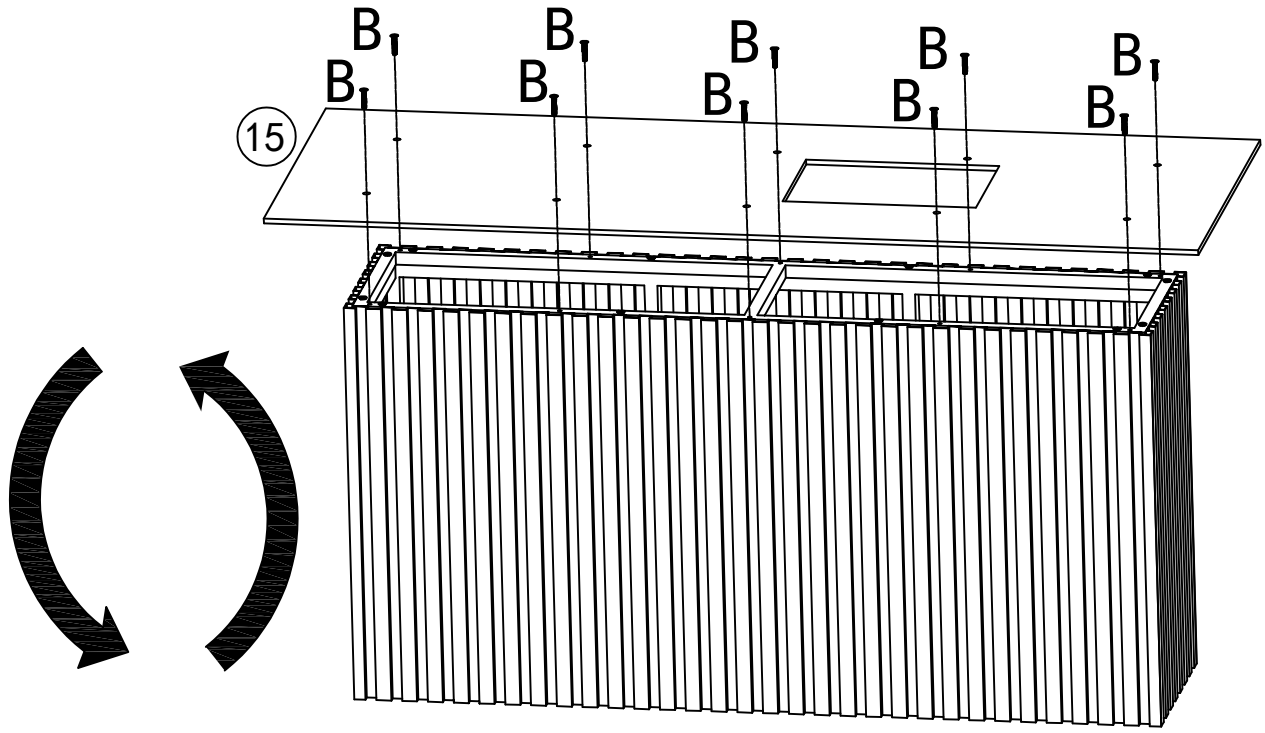

Need to flip the whole part over.

B
M6X16mm
10pcs

4

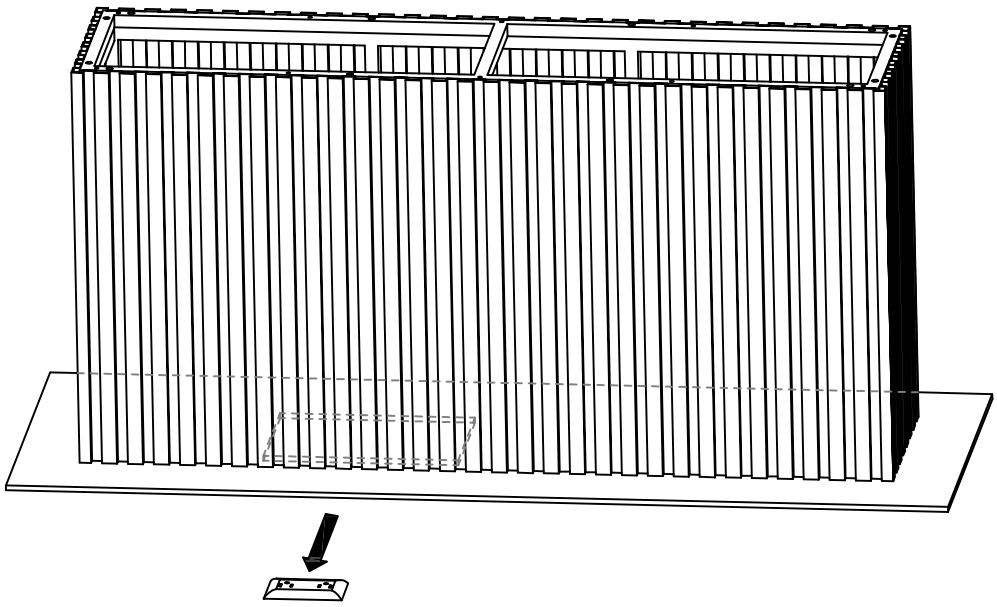

This hole is for customers with a compatible floor power outlet. If you need to plug into a floor outlet, place the product frame over the cutout section on the base so it sits on the floor outlet.

5

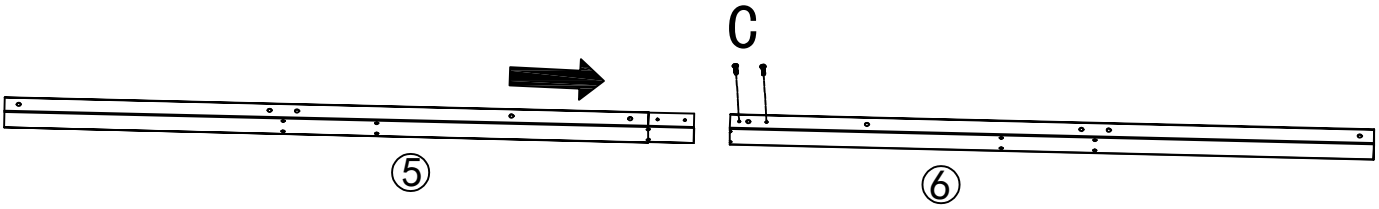

There are two pieces of each of the above boards, so you need to repeat the installation steps above.

X2

C
M6X16mm
4pcs

6

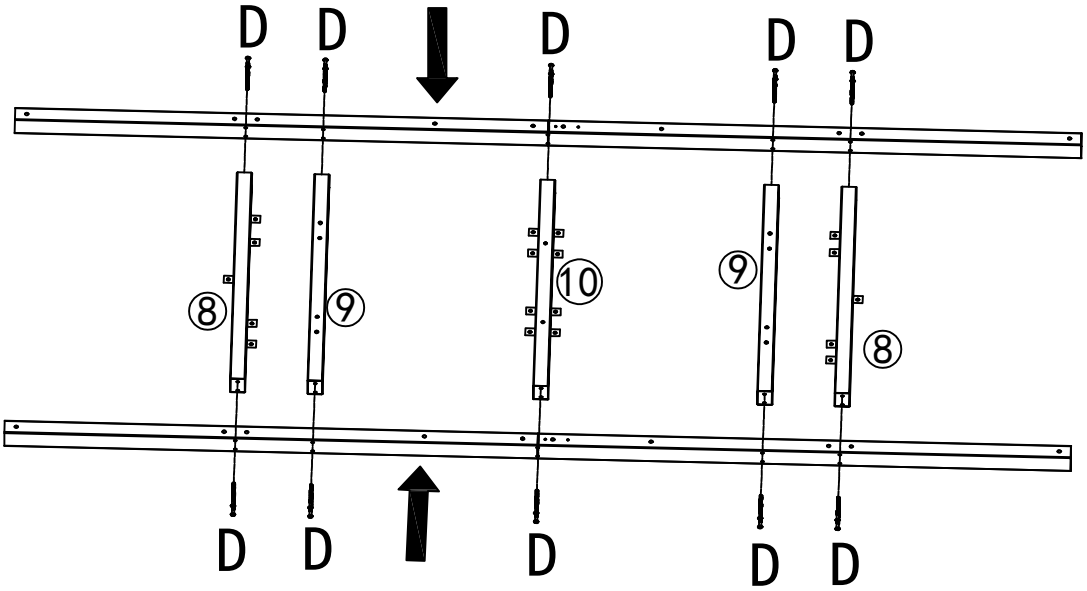

D
M6X55mm
20pcs

9

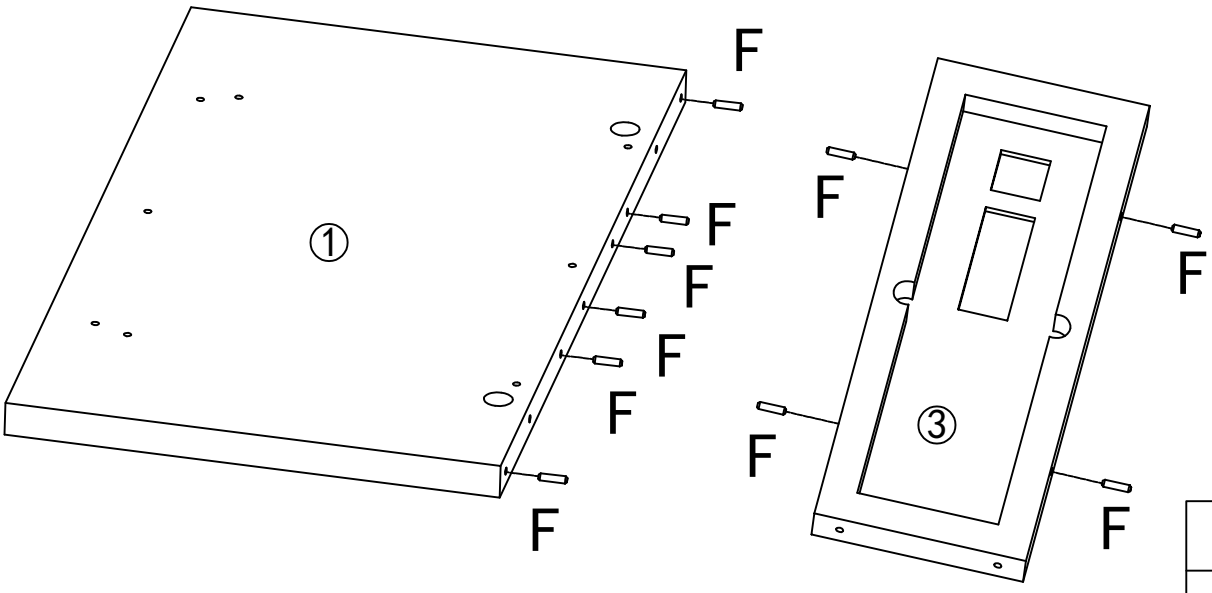

There are two pieces of each of the above boards, so you need to repeat the installation steps above.

X2

F
Φ8X30mm
20pcs

10

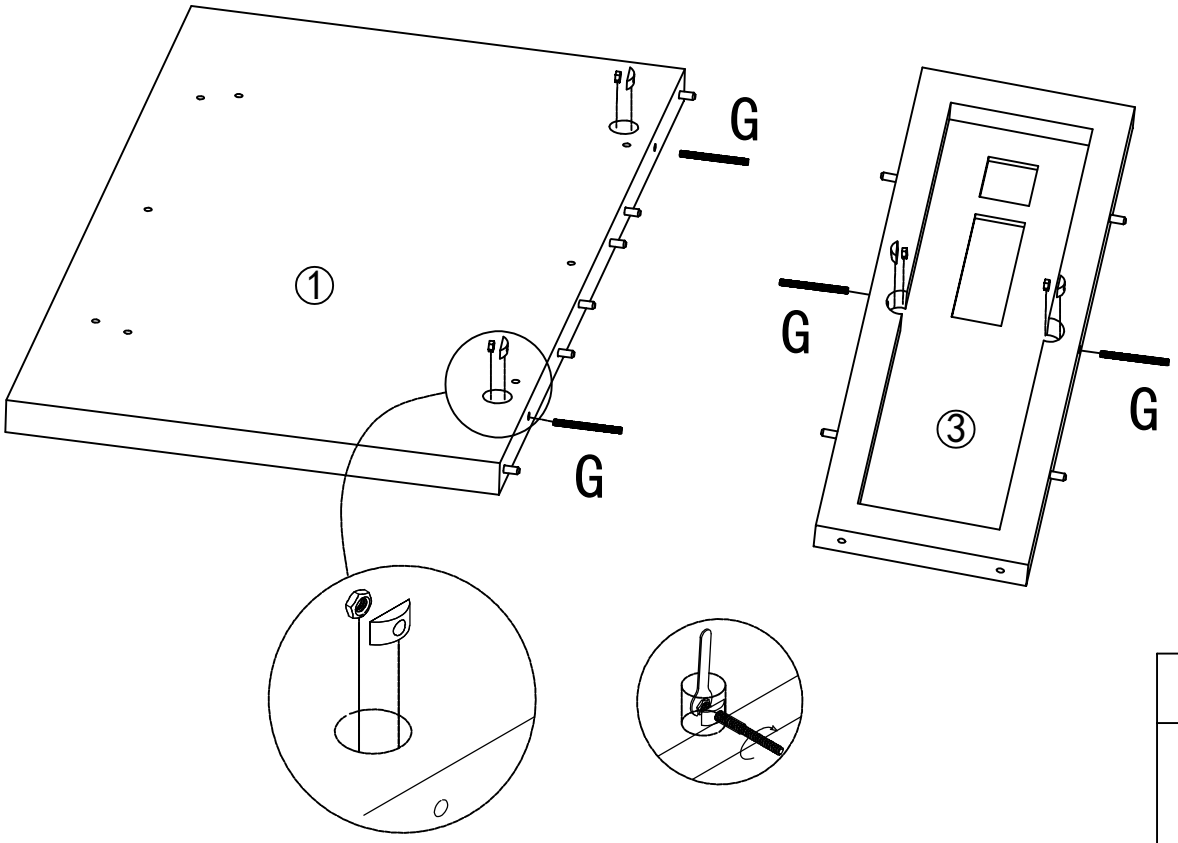

There are two pieces of each of the above boards, so you need to repeat the installation steps above.

X2

G
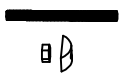
M8X80mm
8pcs

7

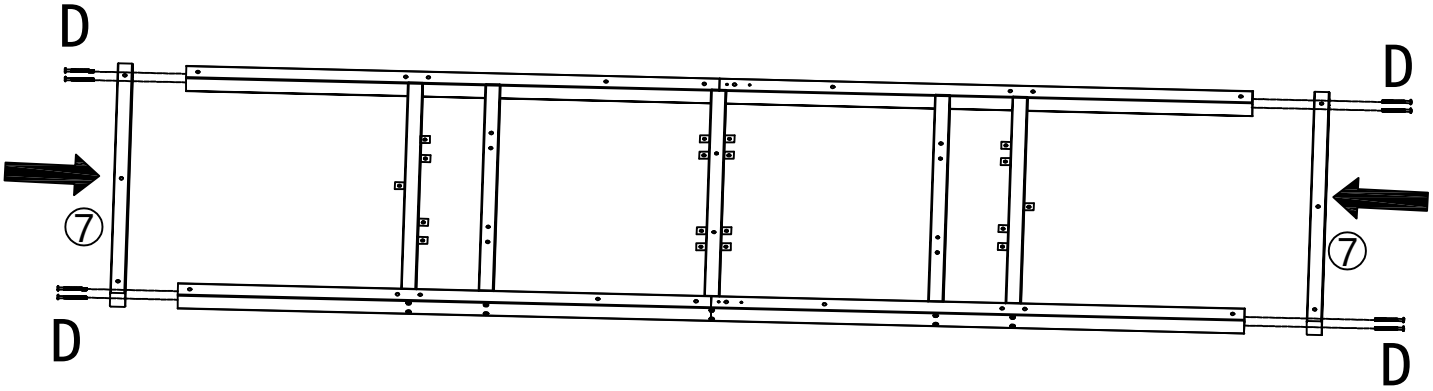

D
M6X55mm
8pcs

8

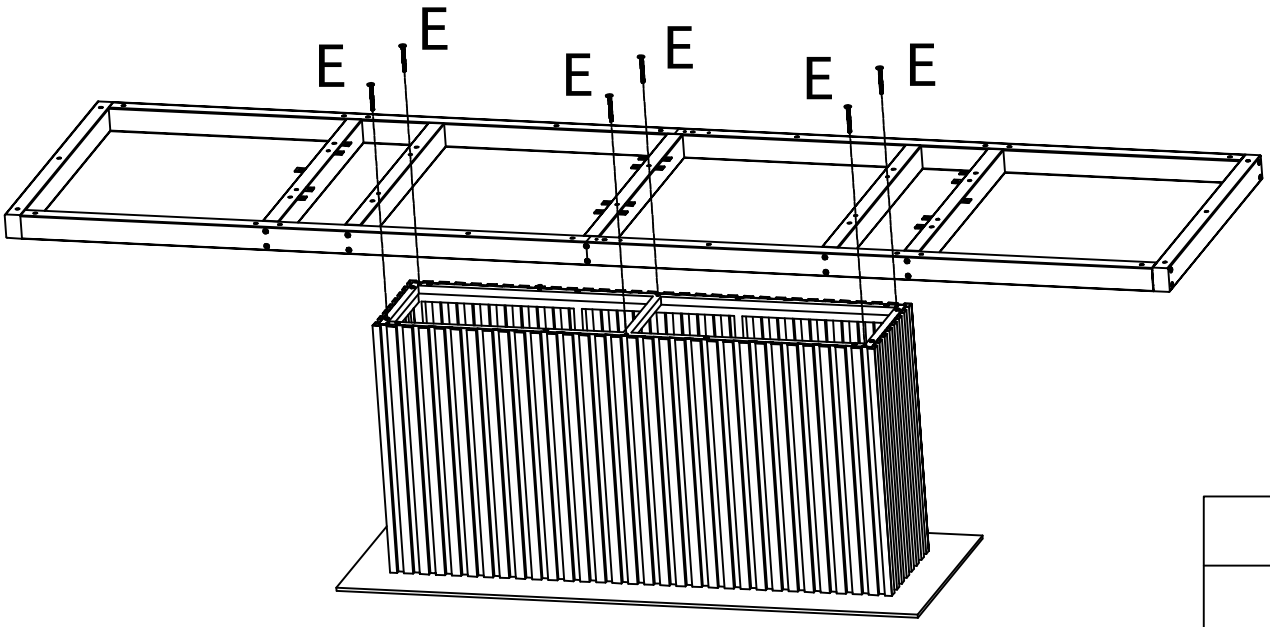

E
M6X30mm
6pcs

11

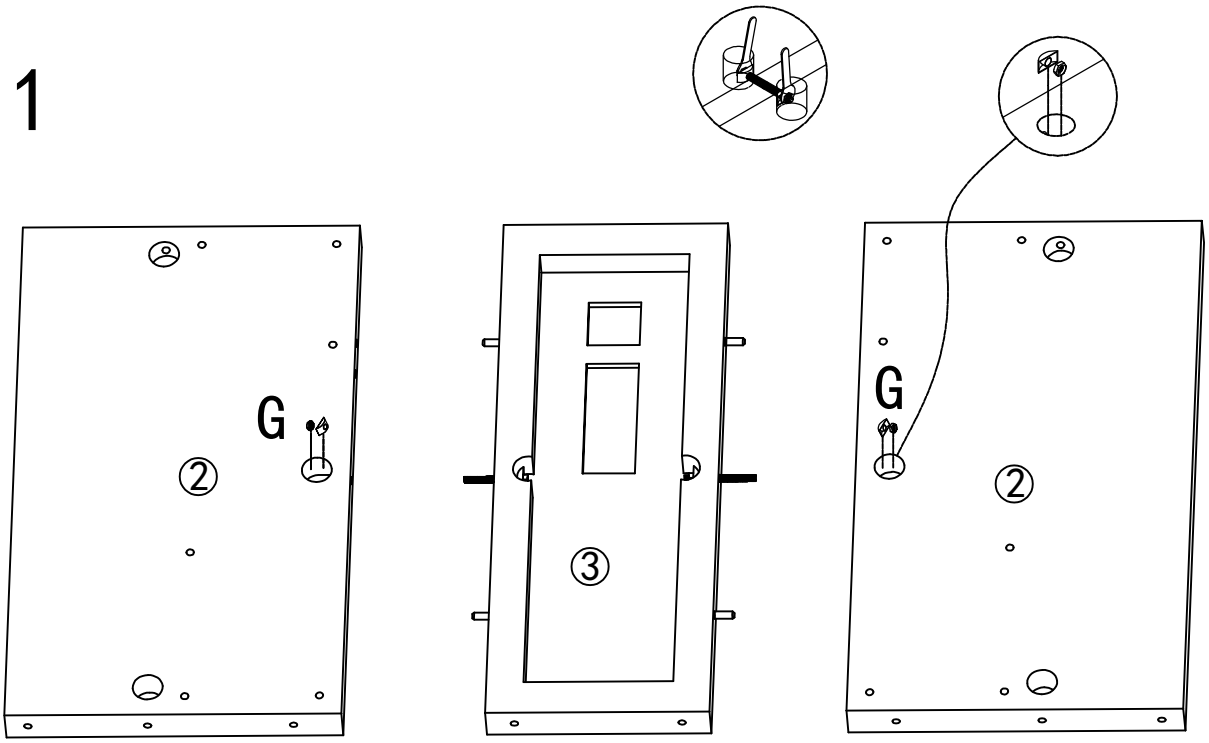

There are two pieces of each of the above boards, so you need to repeat the installation steps above.

X2

G
4pcs

12

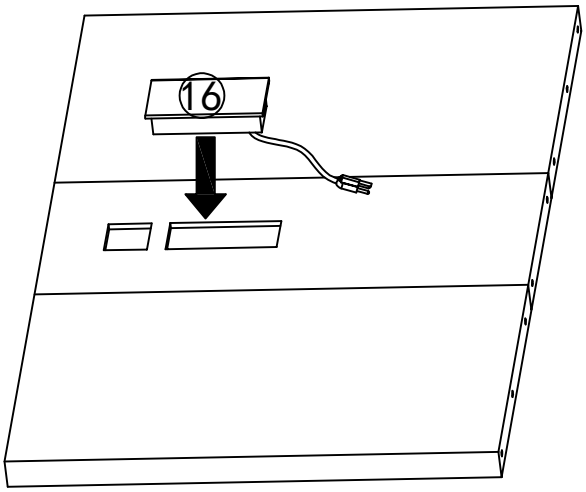

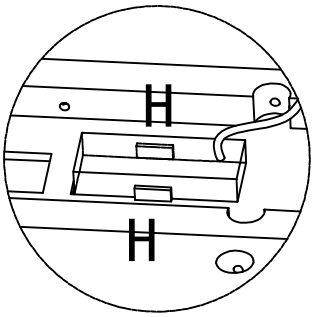

There are two pieces of each of the above boards, so you need to repeat the installation steps above.

X2

H
50X15mm
4pcs

13

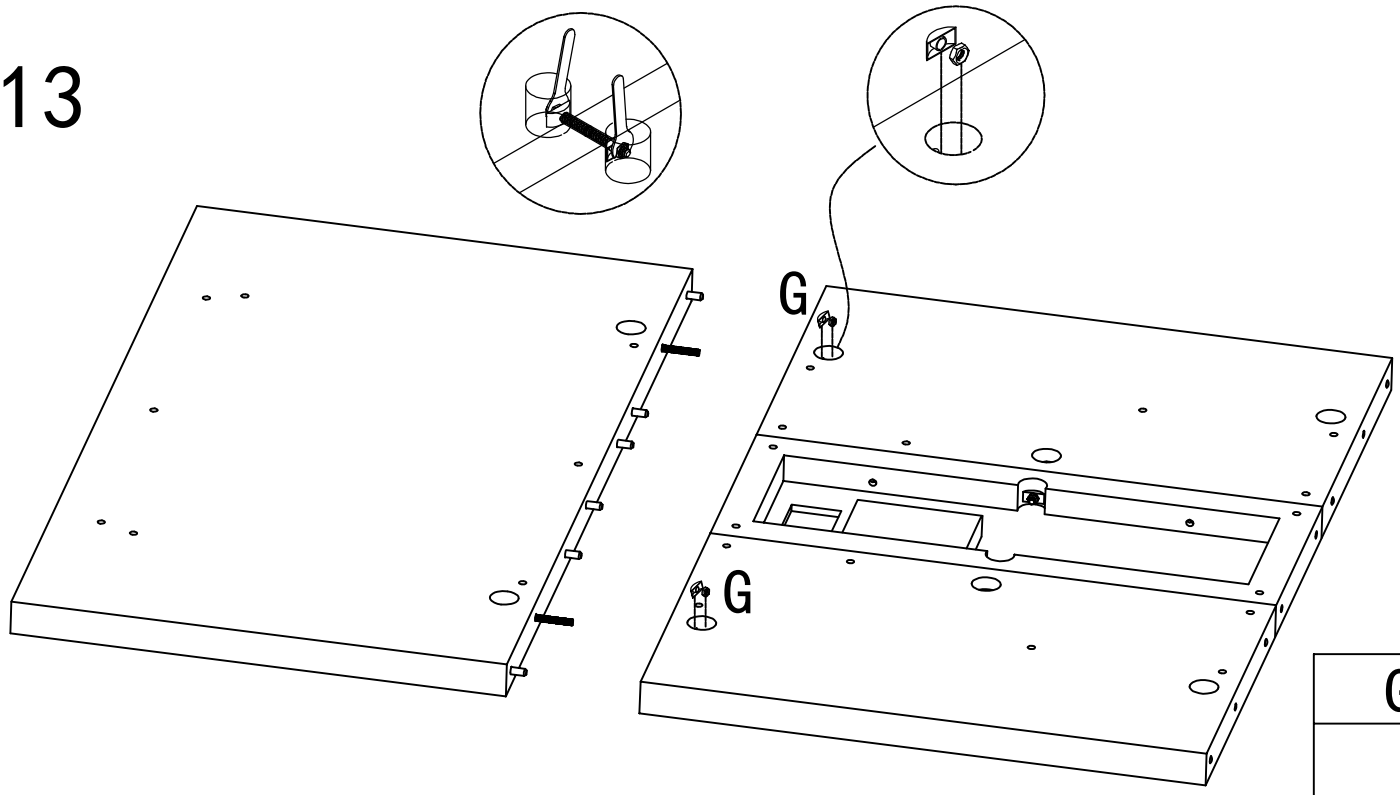

G
4pcs

There are two pieces of each of the above boards, so you need to repeat the installation steps above.

X2

14

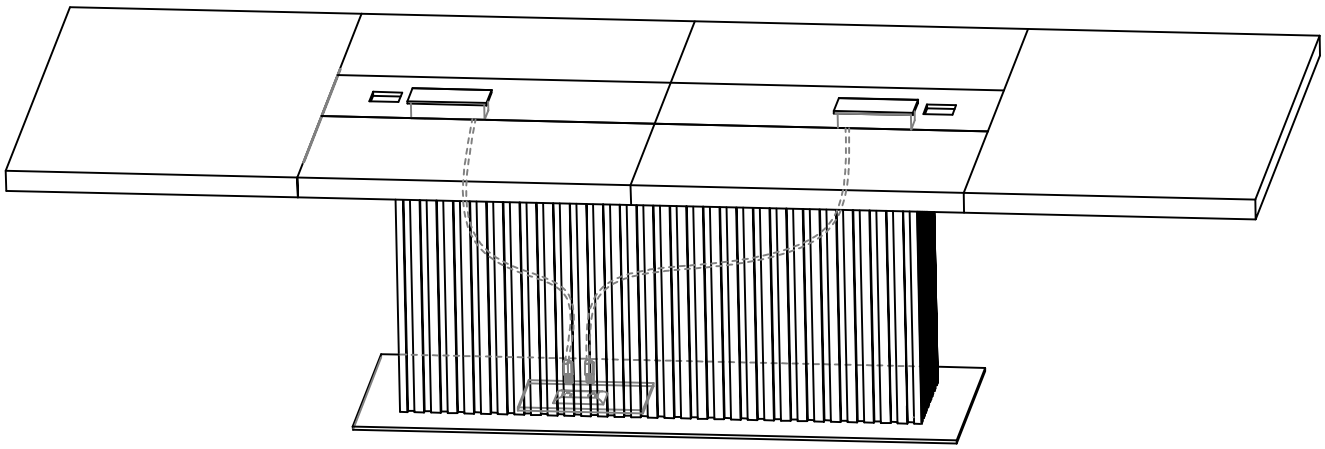

15

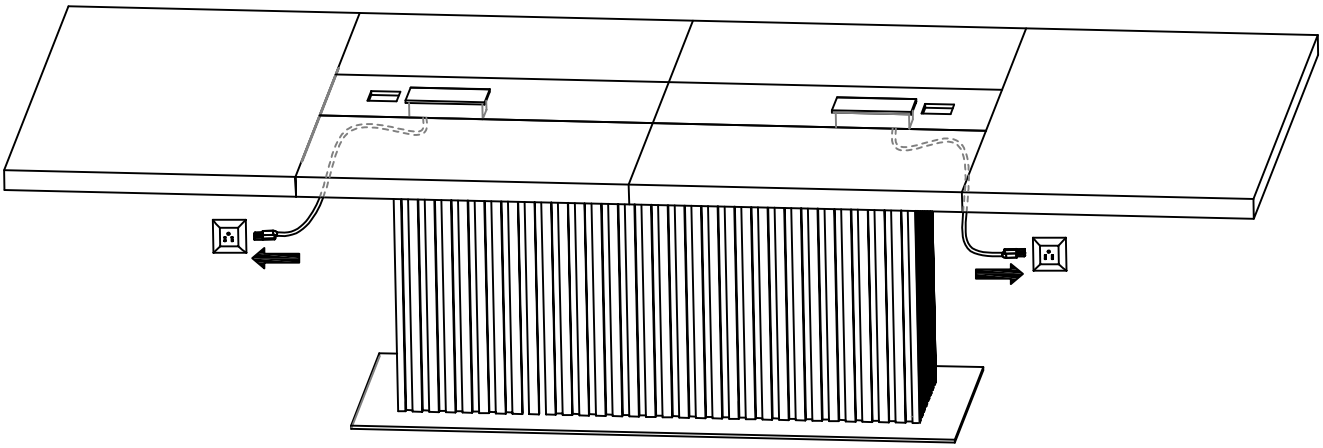

16

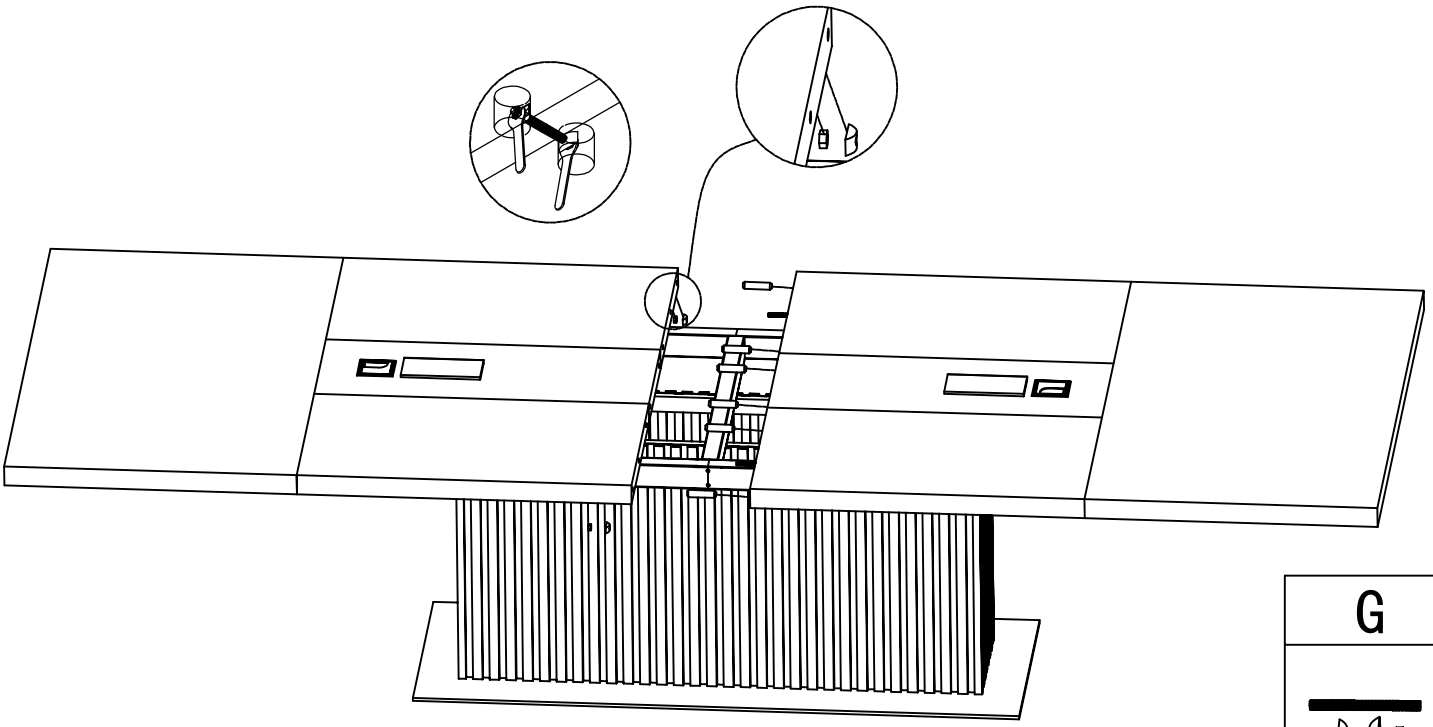

G
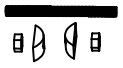 M8X80mm
2pcs

17

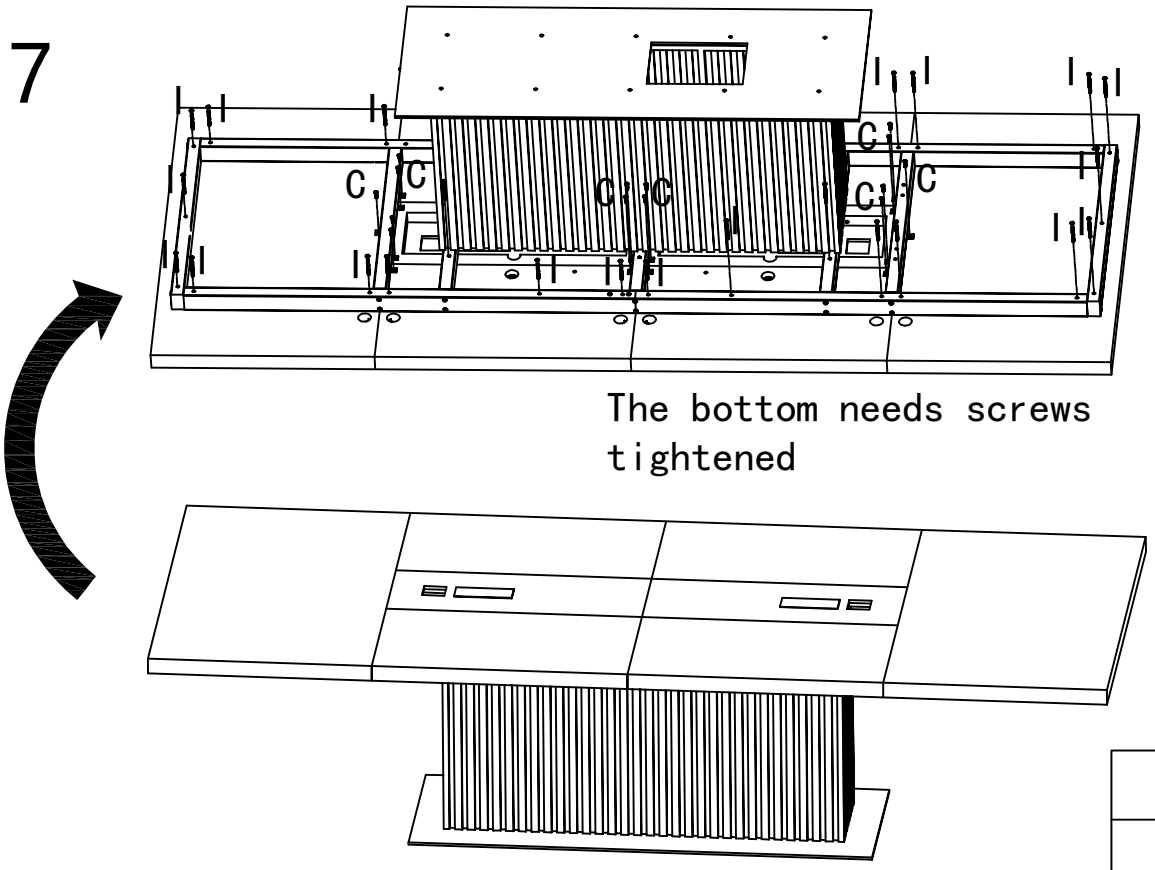

The bottom needs screws tightened

C	I
M6X16mm	M6X75mm
18pcs	30pcs

18

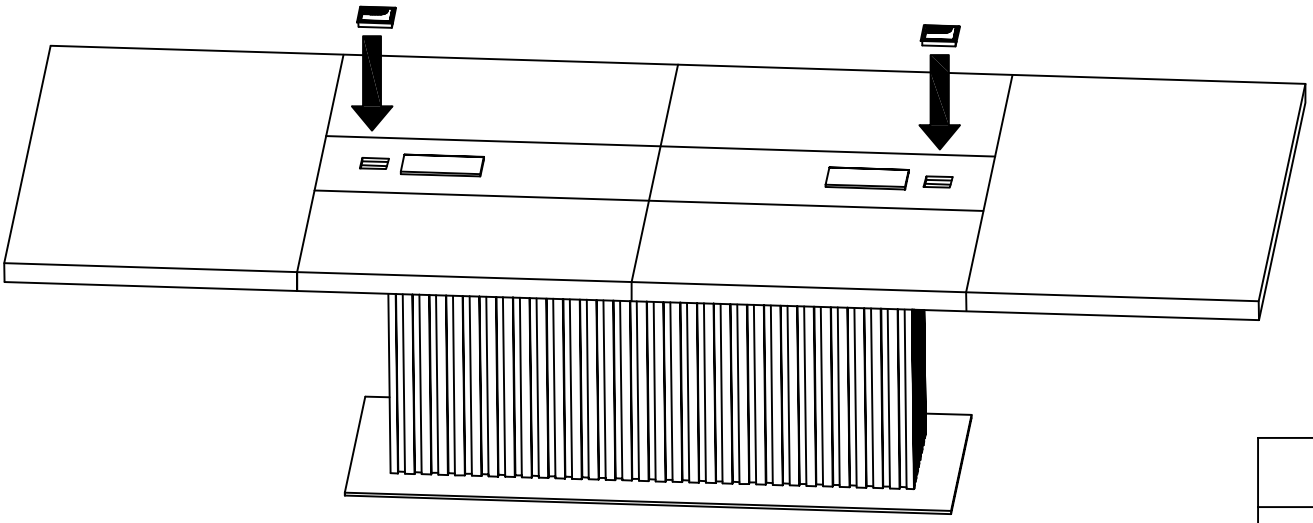

J
2pcs
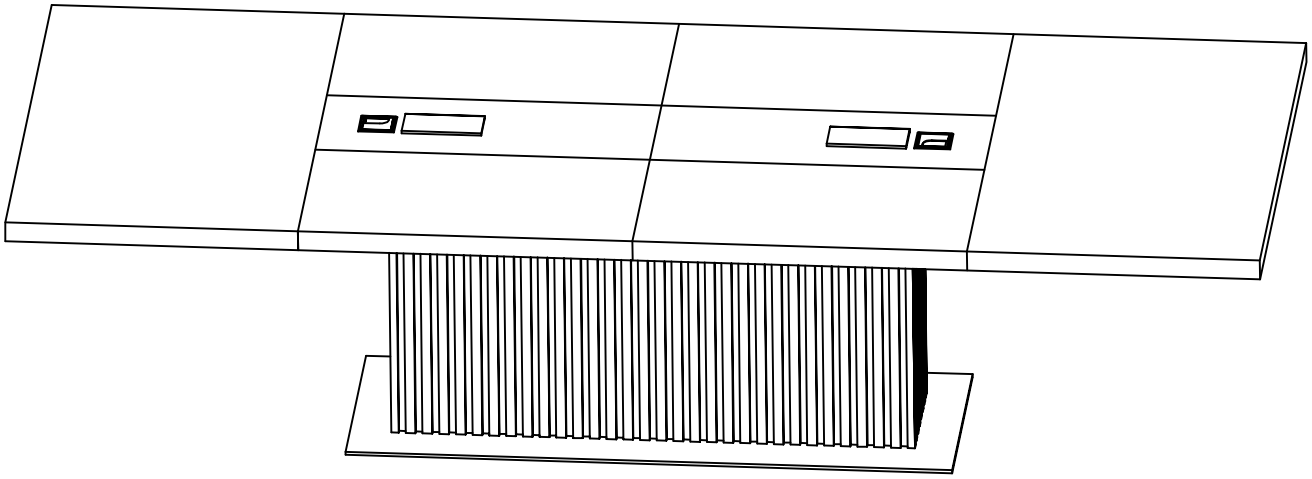
Thank you for your support!