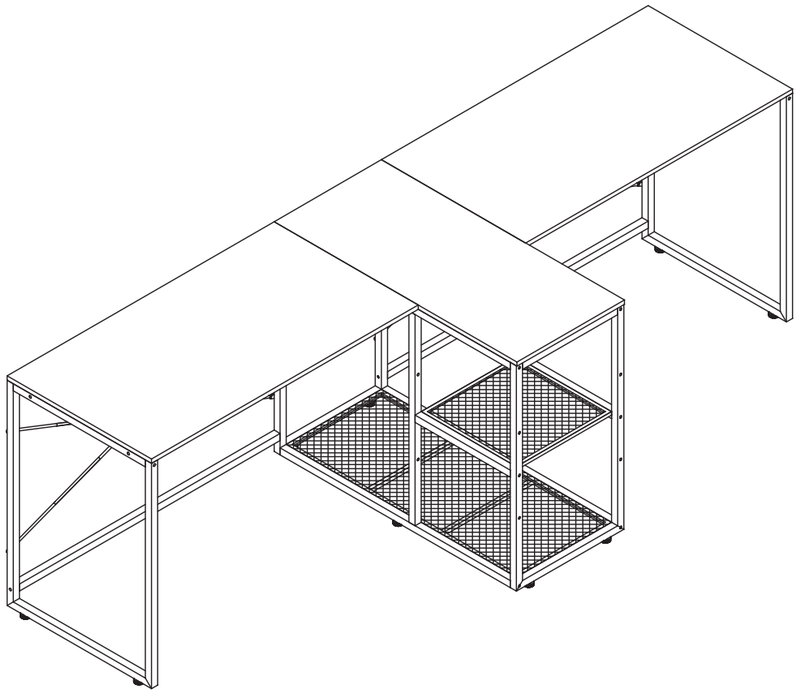

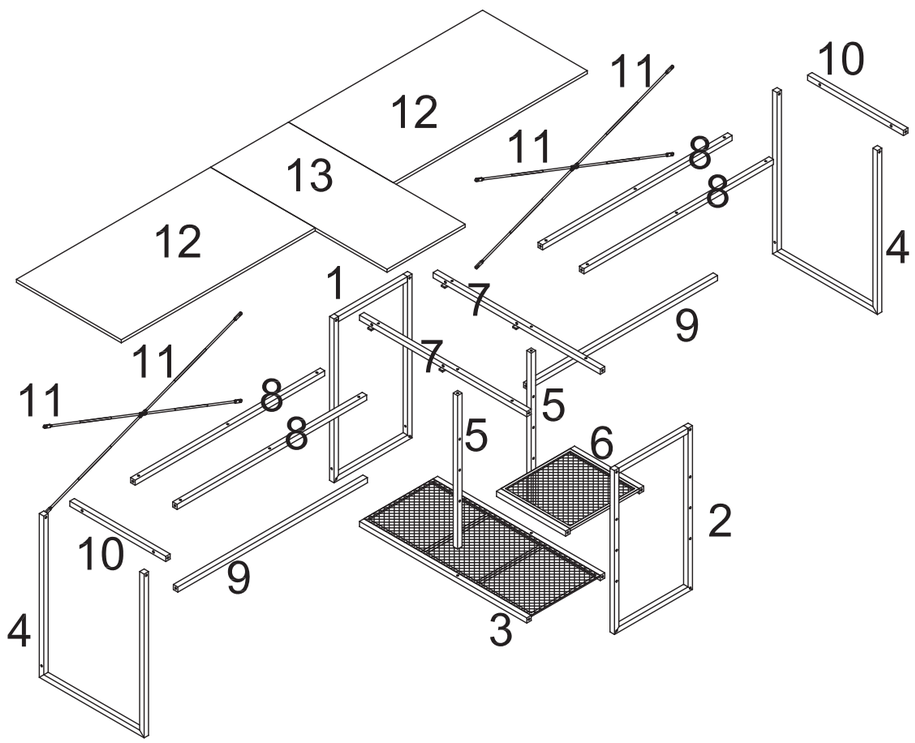

1. English: Two people corporation and Keeping screws a little loose during installation will be better.
2. Deutsch: Zwei-Personen-Unternehmen und es ist besser, die Schrauben während der Installation etwas locker zu halten.
3. Français: Deux personnes et garder les vis un peu desserrées lors de l'installation sera mieux.
4. Italiano: Una società composta da due persone e mantenere le viti un po'allentate durante l'installazione sarà meglio.
5. Español: Corporación de dos personas y Mantener los tornillos un poco flojos durante la instalación será mejor.
6. Portugués:Corporação de duas pessoas e Manter os parafusos um pouco soltos durante a instalação será melhor.
7. لضفأ نوكتسب تثبت اءالت انثأ للقضفا ضفي غرابلا ىلعظافحلا ونصخش ةكرش :ةيبرعلا.
8. 日本: 2人で組むとネジが緩くなるので取り付けが楽です

Components

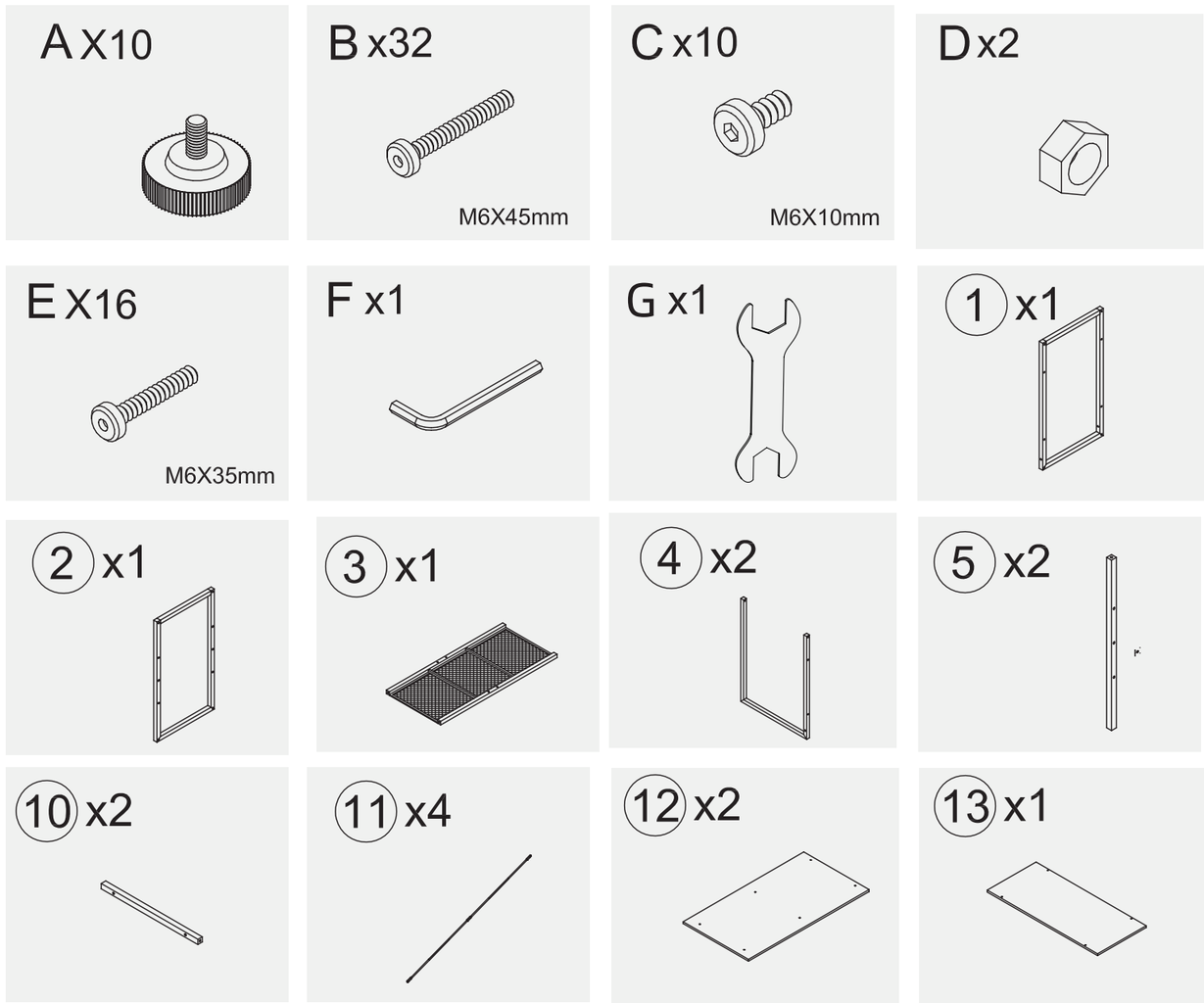

1.

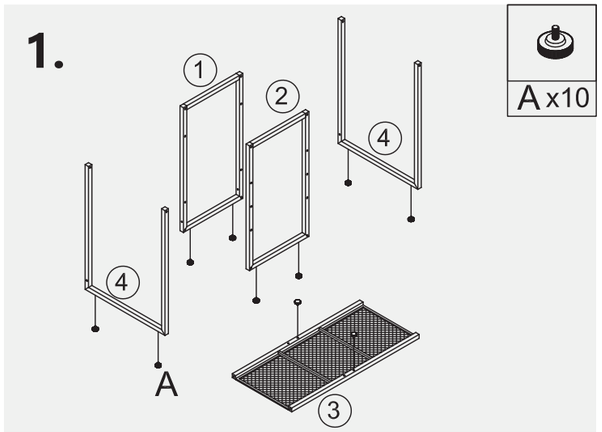

2.

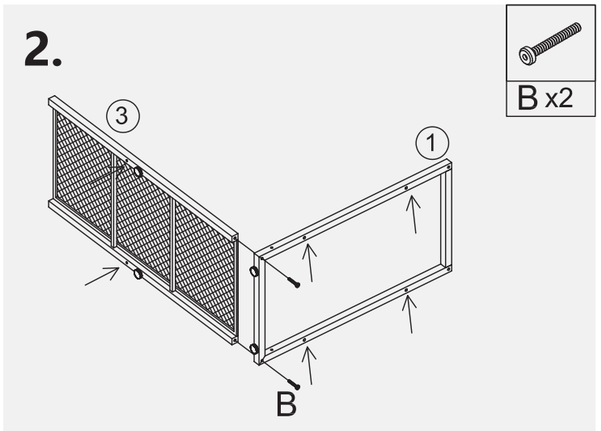

3.

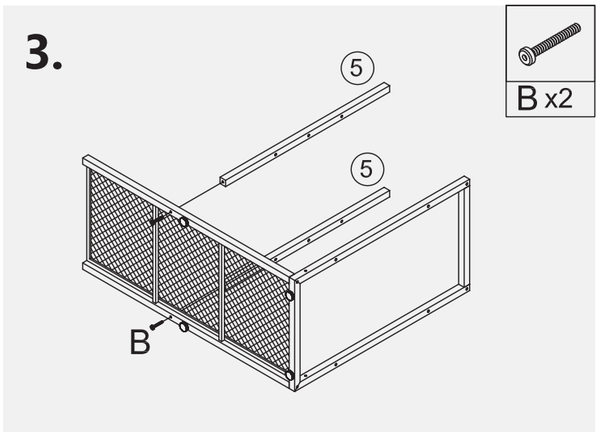

4.

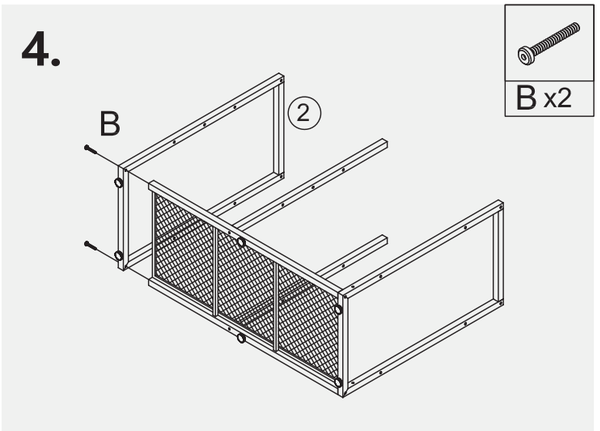

5.

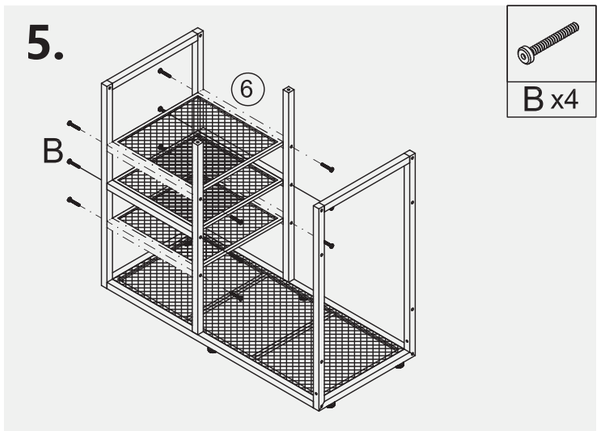

6.

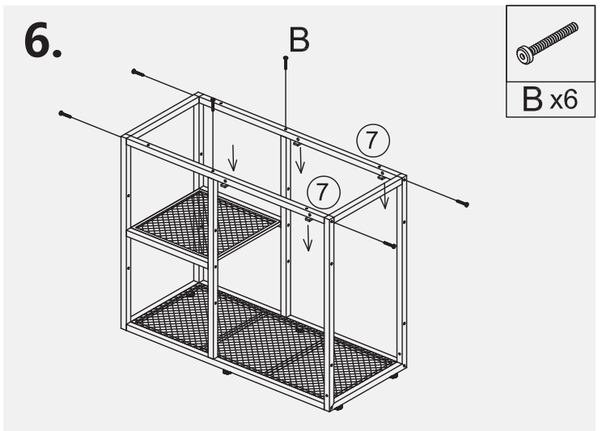

7.

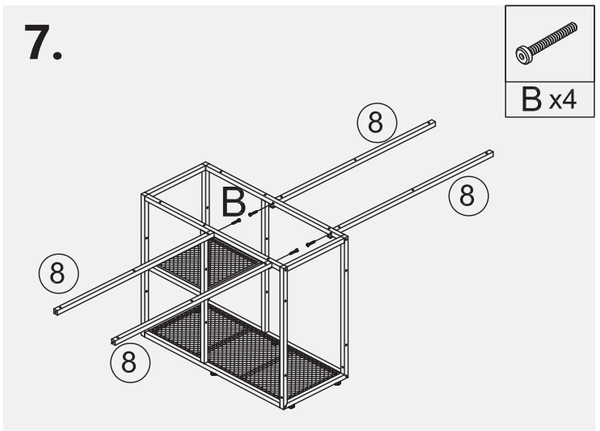

8.

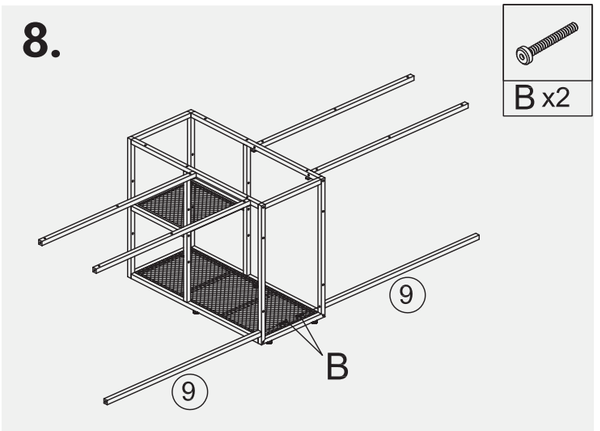

9.

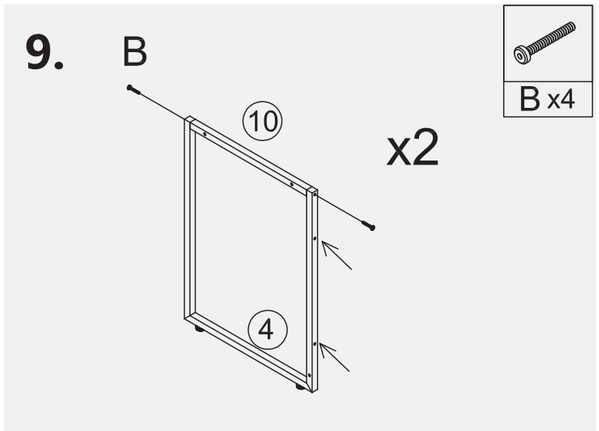

10.

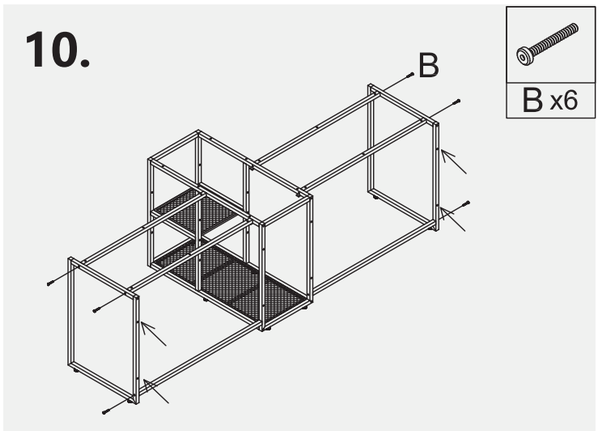

11.

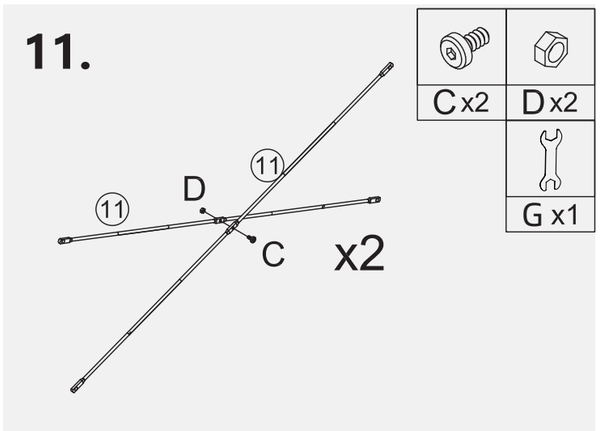

12.

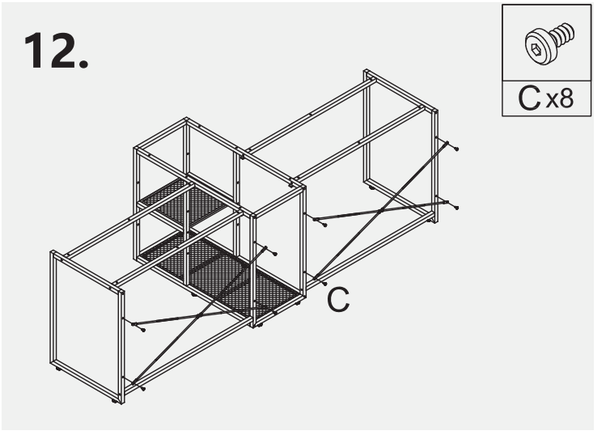

13.

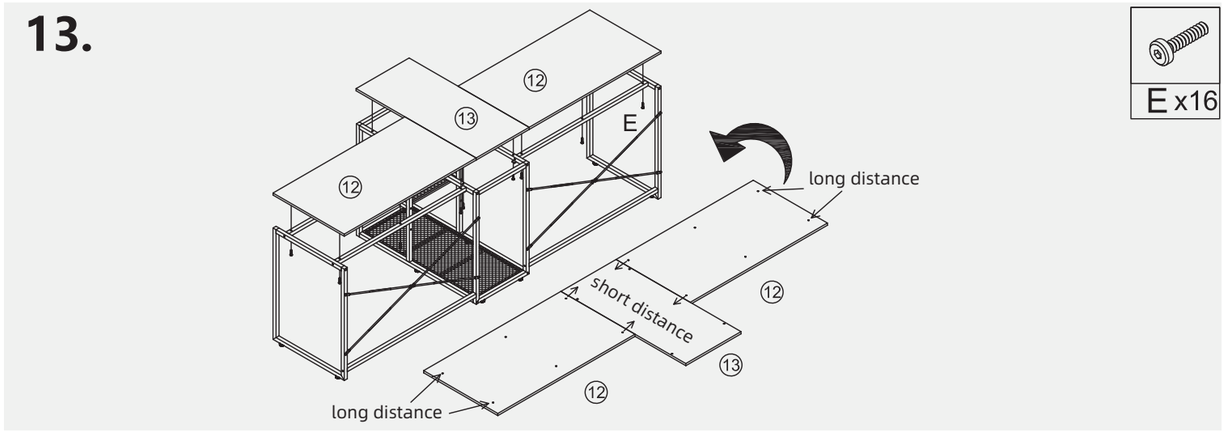
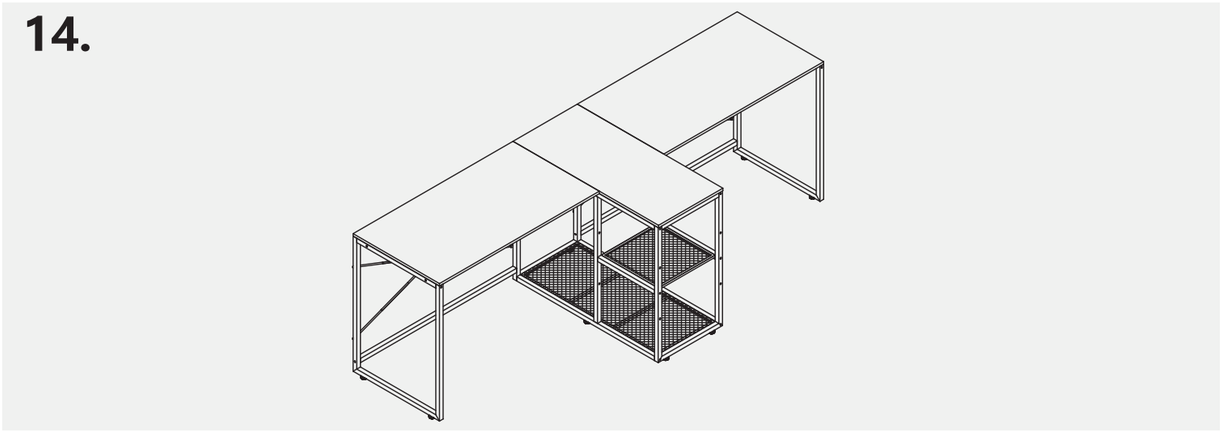
14.