ASSEMBLY INSTRUCTIONS

1

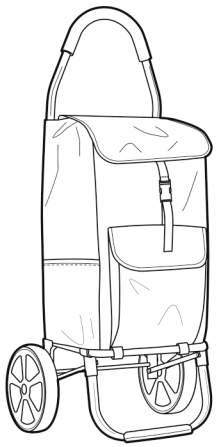

2

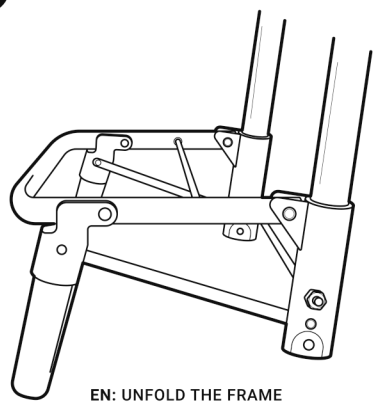

EN: UNFOLD THE FRAME
NL: KLAP HET FRAME OPEN
DE: KLAPPEN SIE DEN RAHMEN AUF

3

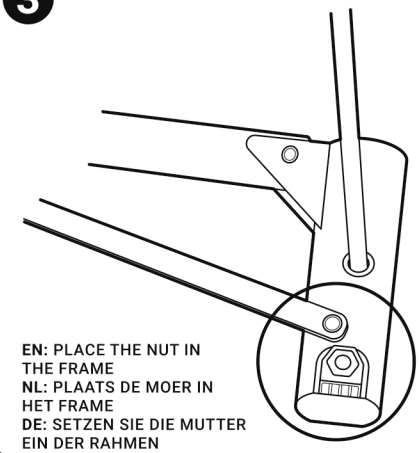

EN: PLACE THE NUT IN THE FRAME
NL: PLAATS DE MOER IN HET FRAME
DE: SETZEN SIE DIE MUTTER EIN DER RAHMEN

4

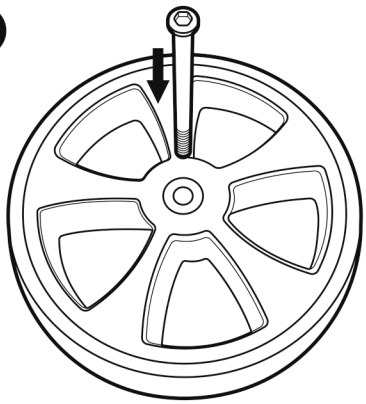

EN: PLACE THE BOLT IN THE WHEEL FROM THE OUTSIDE
NL: PLAATS DE BOUT IN HET WIEL VANAF DE BUITENKANT
DE: STECKEN SIE DEN BOLZEN VON AUßEN IN DAS RAD

5

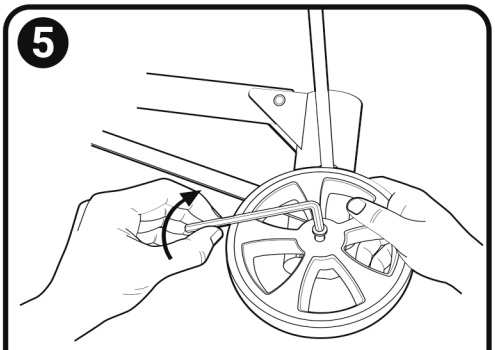

EN: HOLD THE NUT TIGHT ON ONE SIDE AND TIGHTEN THE BOLT WITH THE HEX SOCKET
NL: HOUD DE MOER VAST MET JE HAND EN DRAAI DE BOUT AAN MIDDELS DE INBUSSLEUTEL
DE: HALTEN SIE DIE MUTTER AUF EINER SEITE FEST UND ZIEHEN SIE DIE SCHRAUBE

6

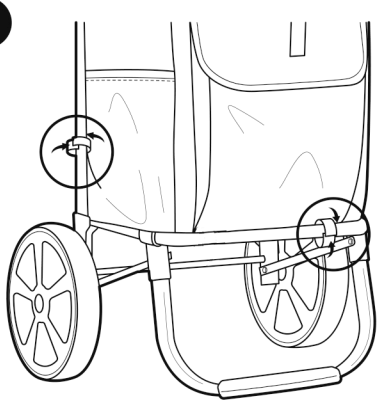

EN: ATTACH THE VELCRO STRAPS TO THE CART
NL: BEVESTIG HET KLITTENBAND OP DE KAR
DE: BEFESTIGEN SIE DEN KLETTVERSCHLUSS AM TROLLEY

7

EN: UNFOLD THE HANDLE AND SLIDE THE PLASTIC LOCK MECHANISM DOWN
NL: KLAP HET HANDVAT UIT EN SCHUIF DE VERGRENDELING NAAR BENEDEN
DE: KLAPPEN SIE DEN GRIFF AUF UND SCHIEBEN SIE DIE VERRIEGELUNG NACH UNTEN

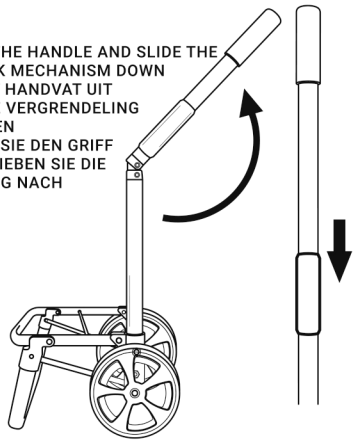

8

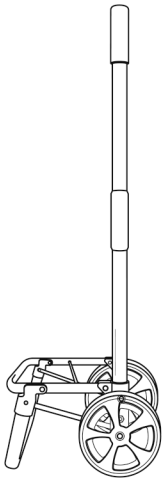

9 **HOW TO FOLD - OPVOUWEN - FALTEN**

EN: SLIDE THE PLASTIC LOCK MECHANISM UP AND FOLD THE HANDLE
NL: SCHUIF DE VERGRENDELING OMHOOG EN KLAP HET HANDVAT NAAR BENEDEN
DE: SCHIEBEN SIE DEN PLASTIKVERSCHLUSS NACH OBEN UND KLAPPEN SIE DEN GRIFF

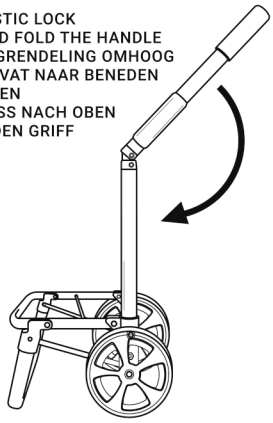

10

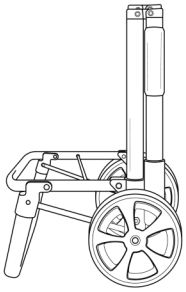
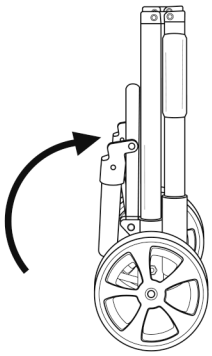
11