Installation & Assembly

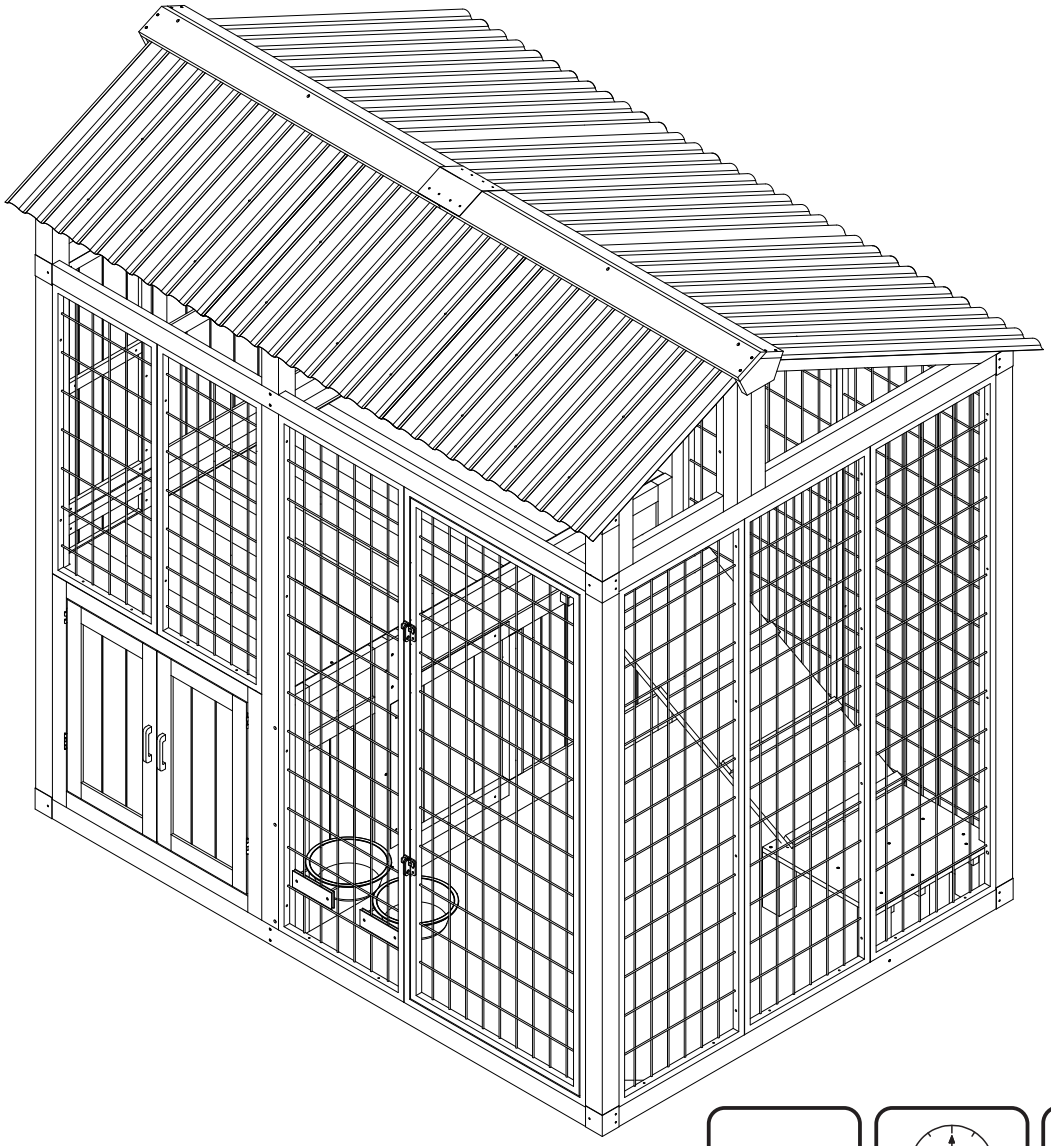



***EN*_IMPORTANT, RETAIN FOR FUTURE REFERENCE: READ CAREFULLY.**

***FR*_IMPORTANT:A LIRE ATTENTIVEMENT ET À CONSERVER POUR CONSULTATION ULTÉRIEURE.**

***ES*_IMPORTANTE, LEA Y GUARDE PARA FUTURAS REFERENCIAS.**

***PT*_IMPORTANTE, RETER PARA REFERÊNCIA FUTURA: LEIA ATENTAMENTE.**

***DE*_WICHTIG! SORGFÄLTIG LESEN UND FÜR SPÄTER NACHSCHLAGEN AUFBEWAHREN.**

***IT* _ IMPORTANTE! CONSERVARE IL PRESENTE MANUALE PER FUTURO RIFERIMENTO E LEGGERLO ATTENTAMENTE.**

BOX 1-5

38 x 5

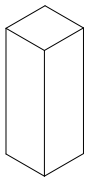

41 x 1

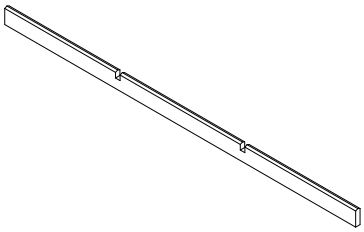

42 x 3

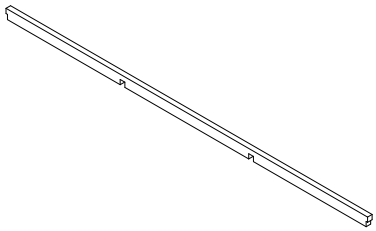

44 x 2

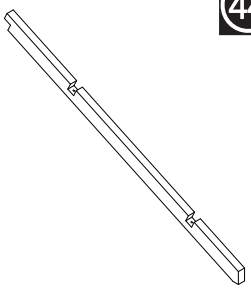

45 x 1

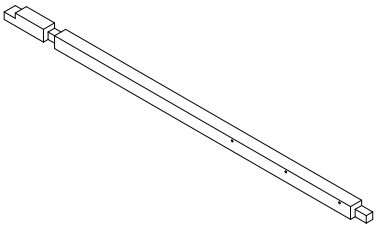

46 x 1

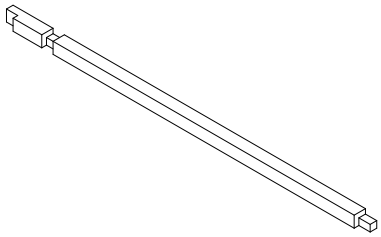

47 x 1

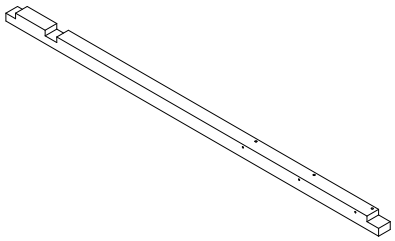

48 x 1

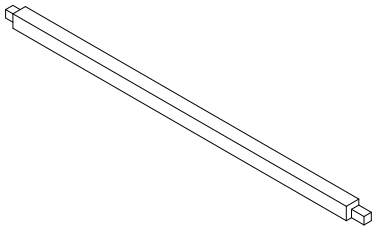

49 x 1

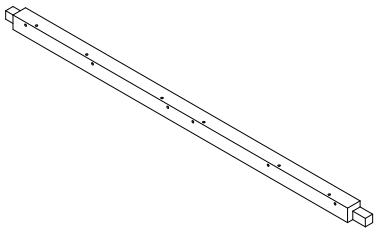

50 x 1

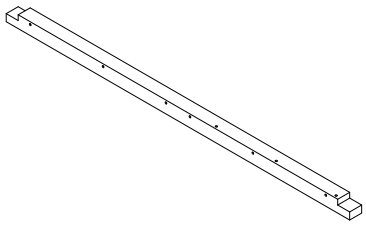

51 x 1

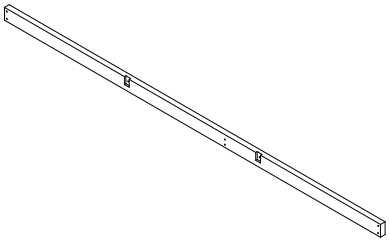

52 x 1

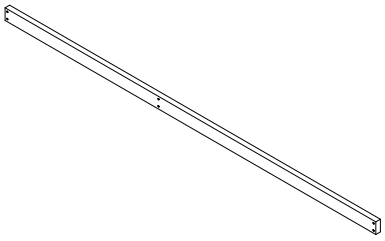

53 x 1

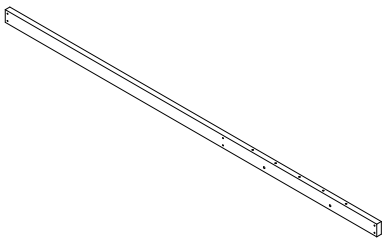

54 x 1

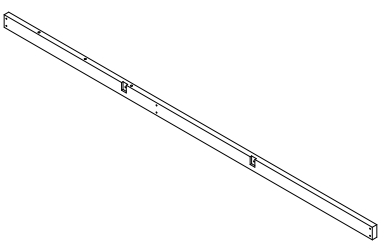

55 x 1

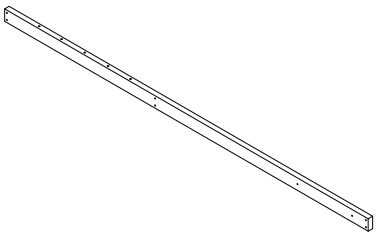

BOX 1-5

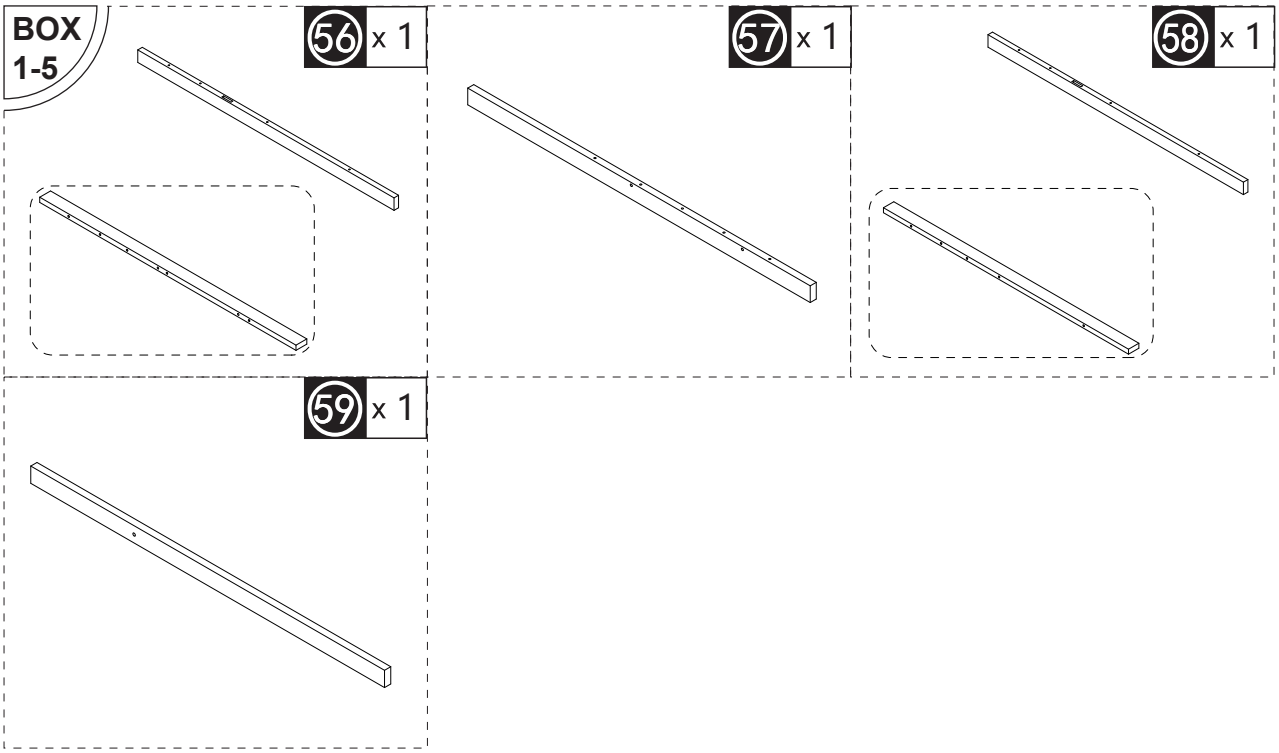

BOX 2-5

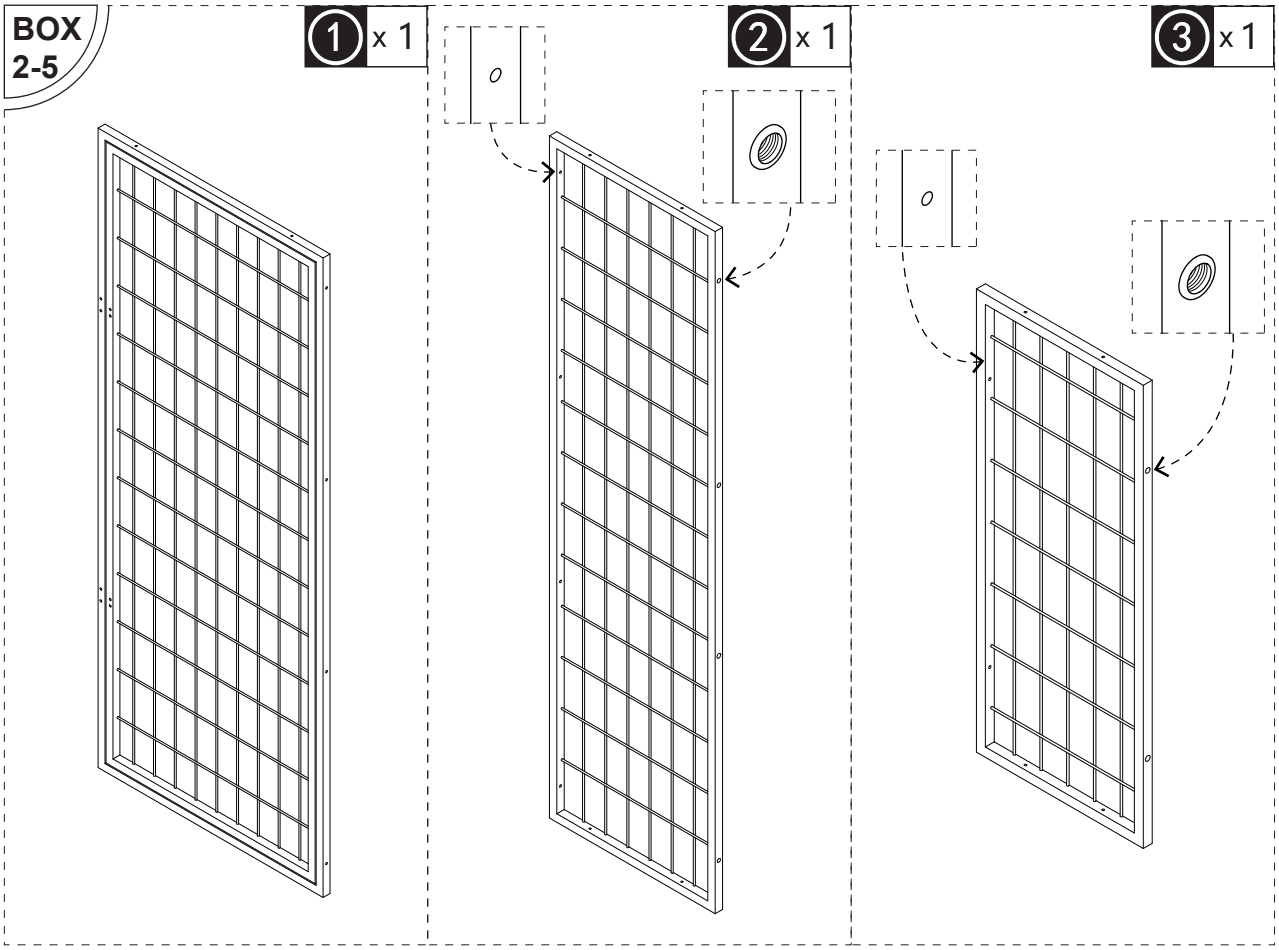

BOX
2-5

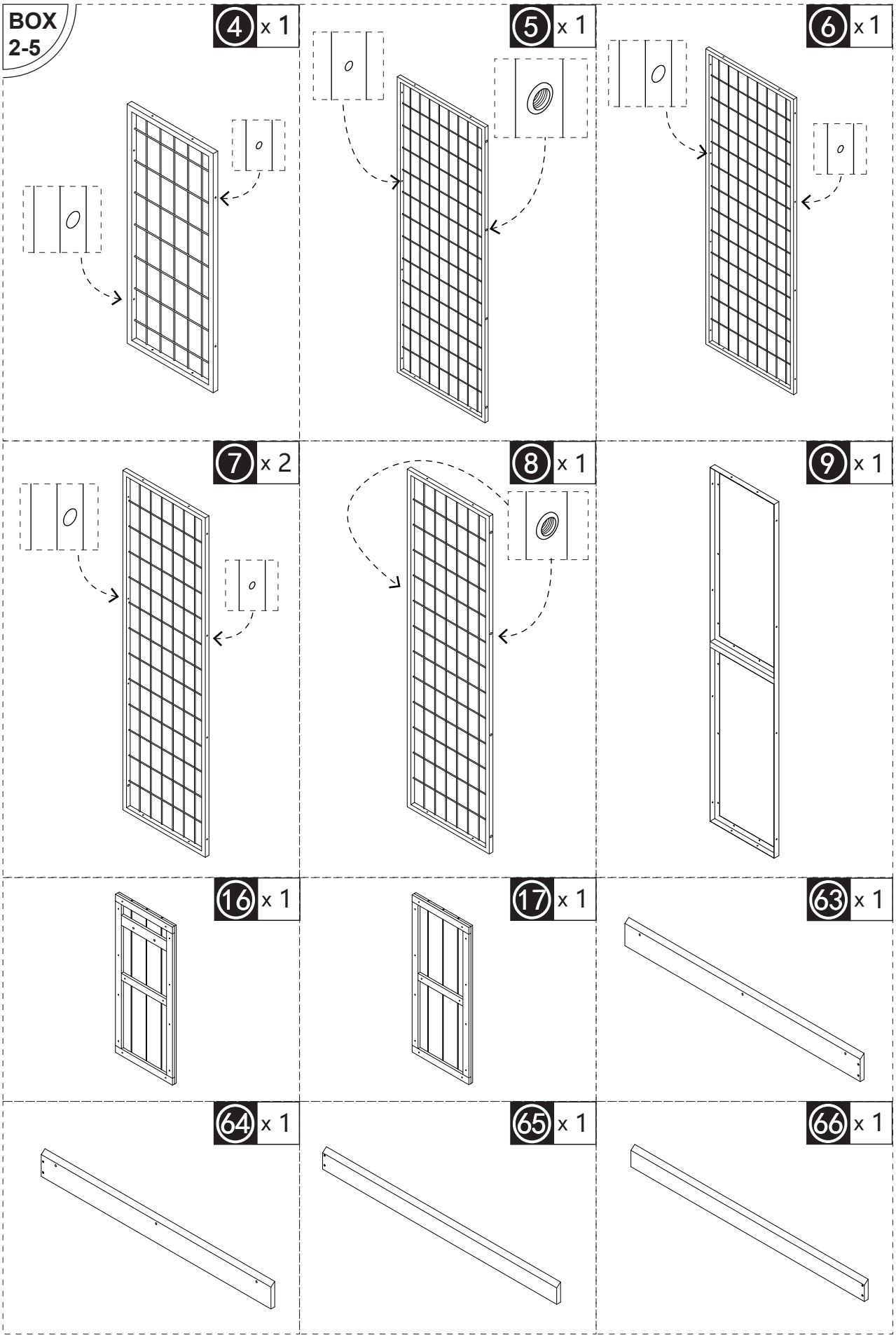

BOX 3-5

⑩ x 1

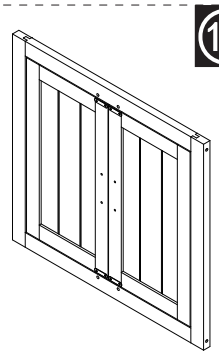

⑫ x 1

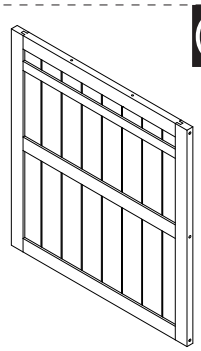

⑬ x 1

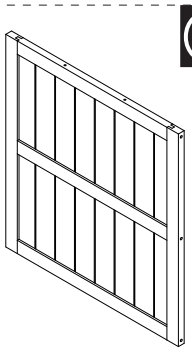

⑭ x 1

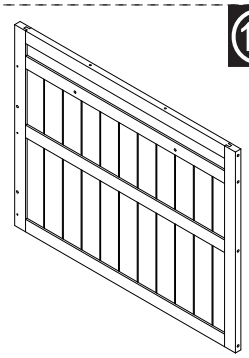

⑮ x 1

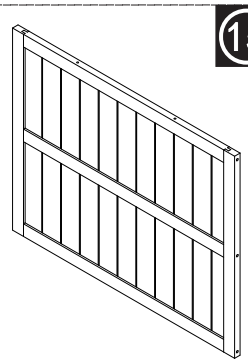

⑱ x 1

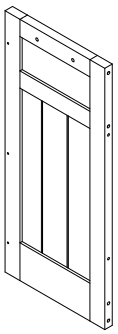

⑲ x 1

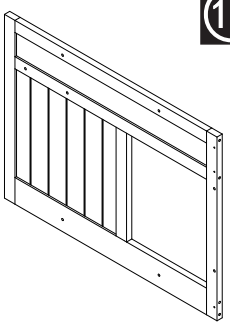

㉟ x 1

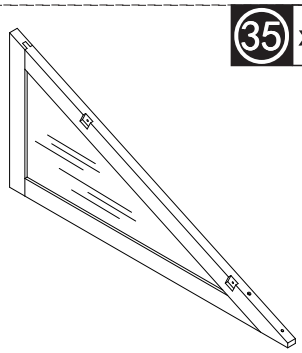

㊱ x 1

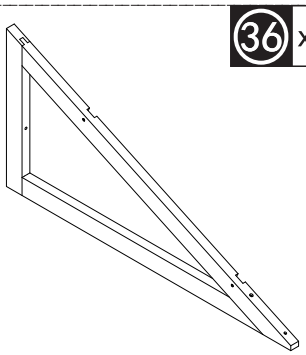

㊿ x 2

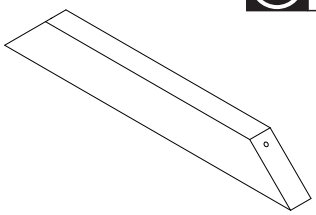

⑦⑤ x 2

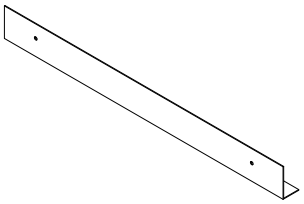

⑦⑥ x 2

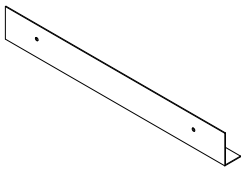

⑦⑦ x 2

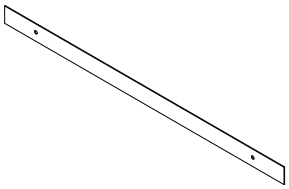

⑦⑧ x 1

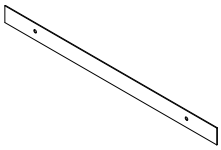

⑦⑨ x 1

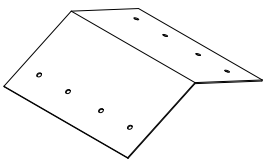

BOX 3-5

80 x10

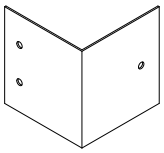

81 x 2

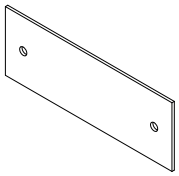

82 x 2

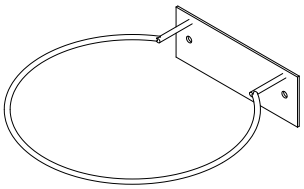

83 x 3

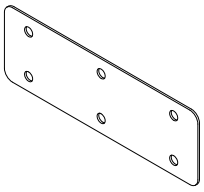

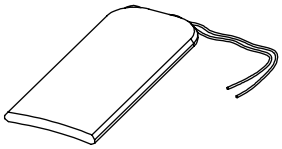

Hardware Kit

BOX 4-5

11 x 2

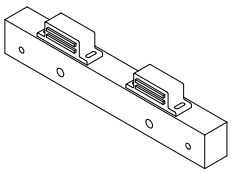

20 x 1

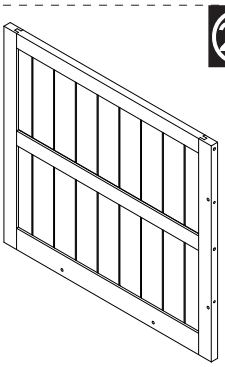

21 x 1

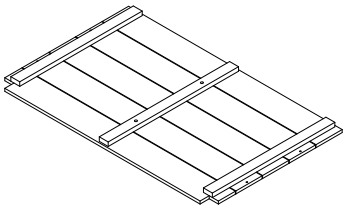

22 x 1

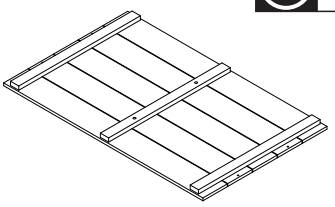

23 x 1

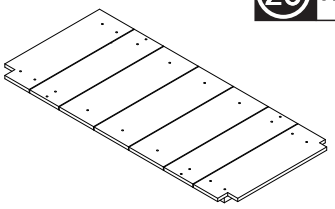

24 x 1

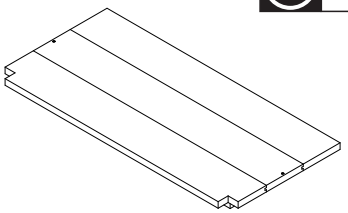

25 x 1

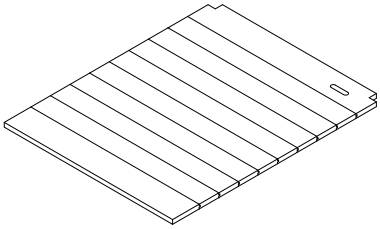

26 x 1

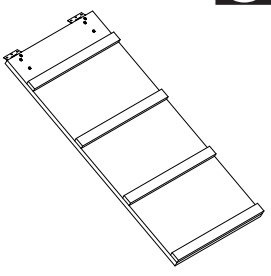

27 x 1

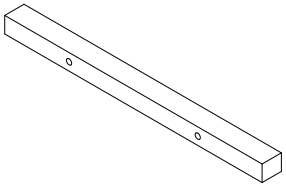

BOX 4-5

28 x 1

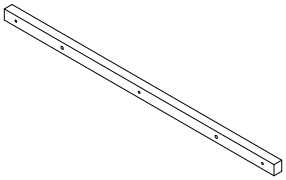

29 x 2

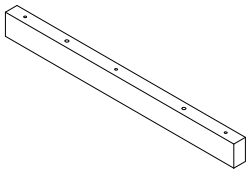

30 x 4

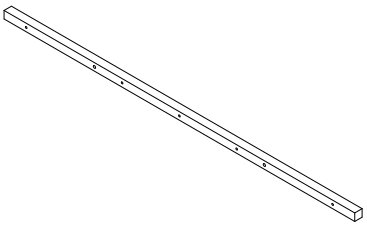

31 x 2

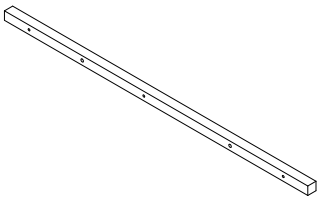

32 x 2

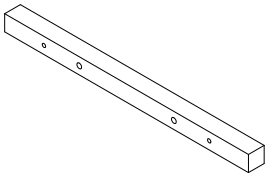

33 x 1

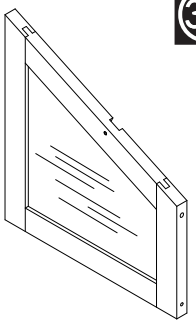

34 x 1

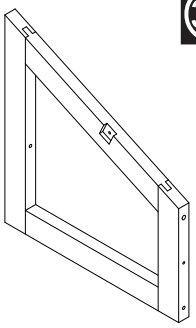

37 x 1

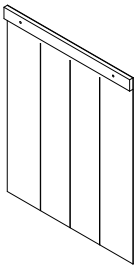

39 x 1

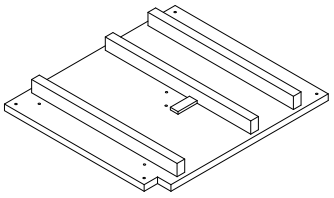

40 x 2

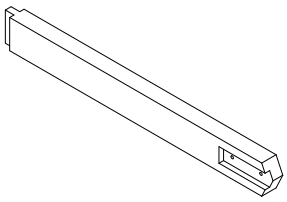

43 x 2

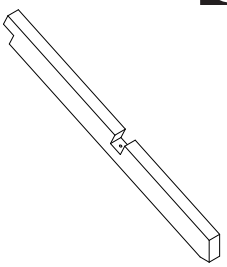

61 x 2

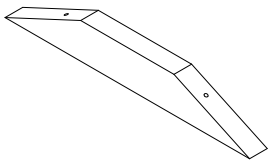

62 x 2

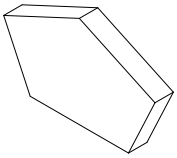

BOX
5-5

67 x 6

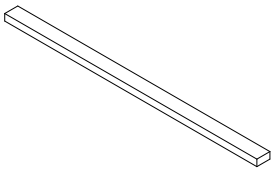

68 x 1

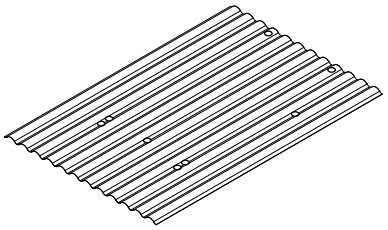

69 x 1

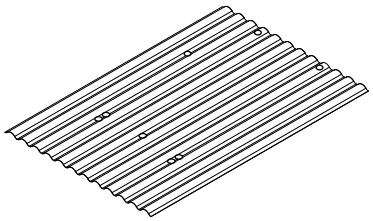

70 x 1

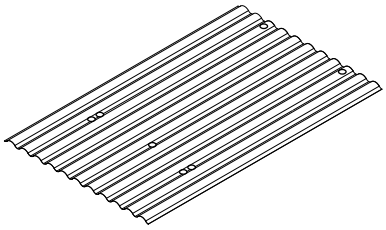

71 x 2

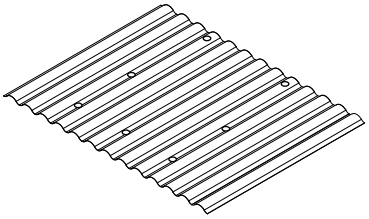

72 x 1

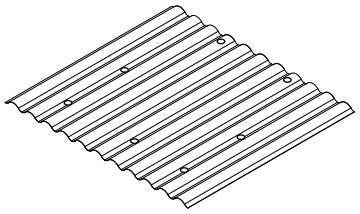

73 x 1

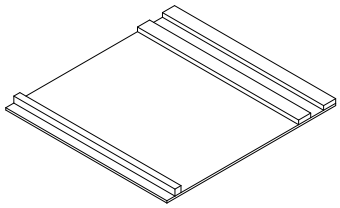

assembly tool

74 x 1

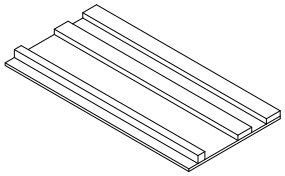

assembly tool

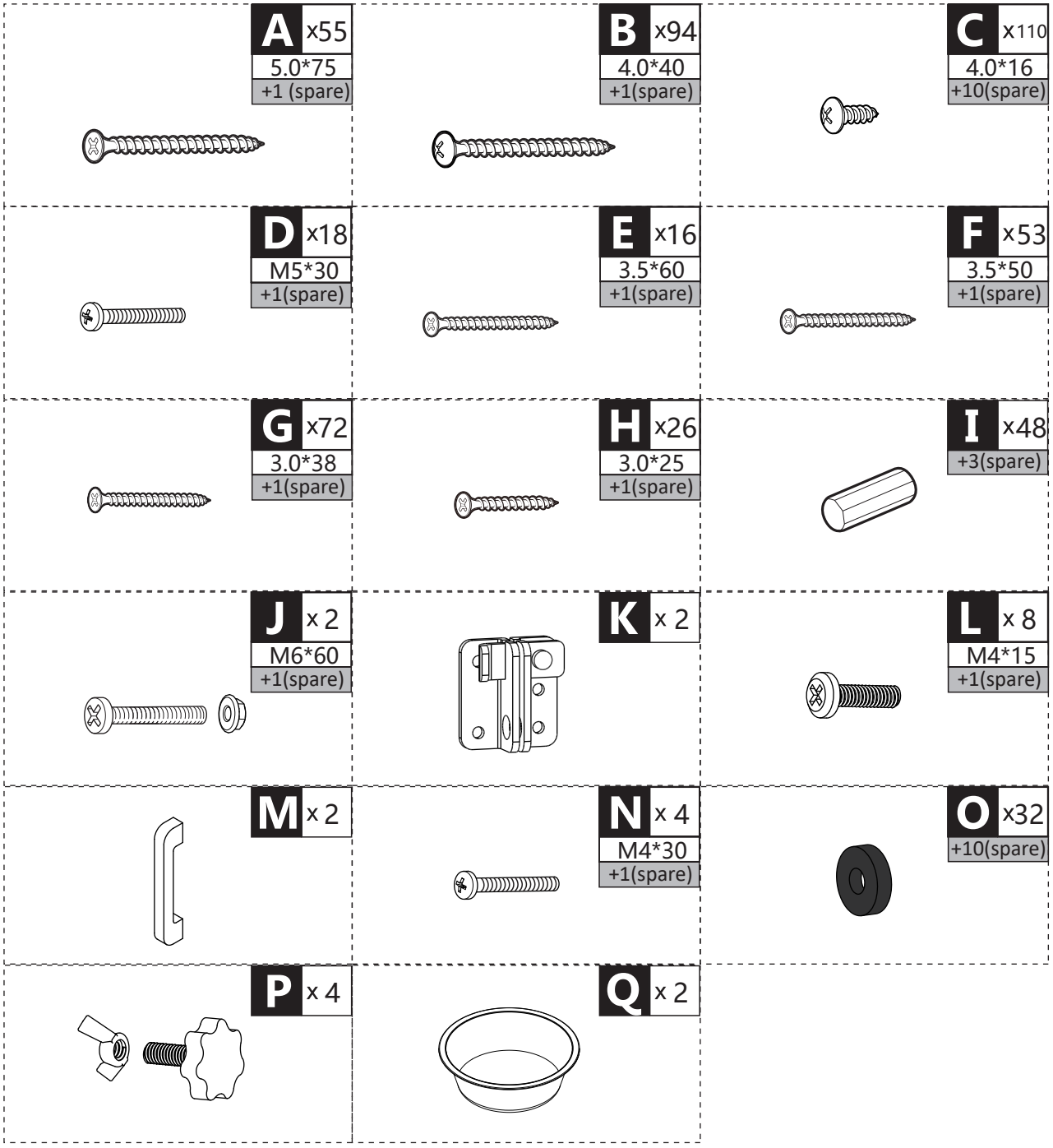
A x55
5.0*75
+1 (spare)
B x94
4.0*40
+1(spare)
C x110
4.0*16
+10(spare)
D x18
M5*30
+1(spare)
E x16
3.5*60
+1(spare)
F x53
3.5*50
+1(spare)
G x72
3.0*38
+1(spare)
H x26
3.0*25
+1(spare)
I x48
+3(spare)
J x 2
M6*60
+1(spare)
K x 2
L x 8
M4*15
+1(spare)
M x 2
N x 4
M4*30
+1(spare)
O x32
+10(spare)
P x 4
Q x 2

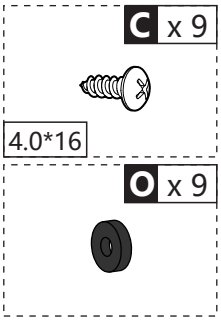

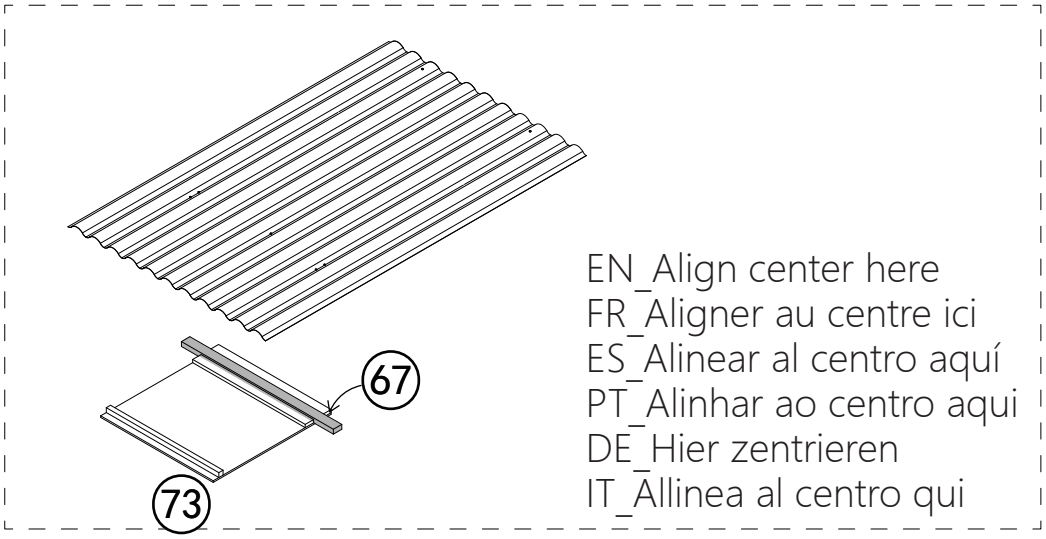

EN_part 73 is a assembly tool used for positioning, These three wave roofs are positioned by part 73

FR_La pièce 73 est un outil d'assemblage utilisé pour le positionnement. Ces trois toits ondulés sont positionnés à l'aide de la pièce 73.

ES_La pieza 73 es una herramienta de montaje utilizada para el posicionamiento. Estos tres techos ondulados se colocan mediante la pieza 73.

PT_A peça 73 é uma ferramenta de montagem utilizada para posicionamento. Estes três telhados ondulados são posicionados pela peça 73.

DE_Teil 73 ist ein Montagewerkzeug, das zur Positionierung verwendet wird. Diese drei Wellendächer werden mit Teil 73 positioniert.

IT_La parte 73 è uno strumento di assemblaggio utilizzato per il posizionamento. Questi tre tetti ondulati sono posizionati dalla parte 73.

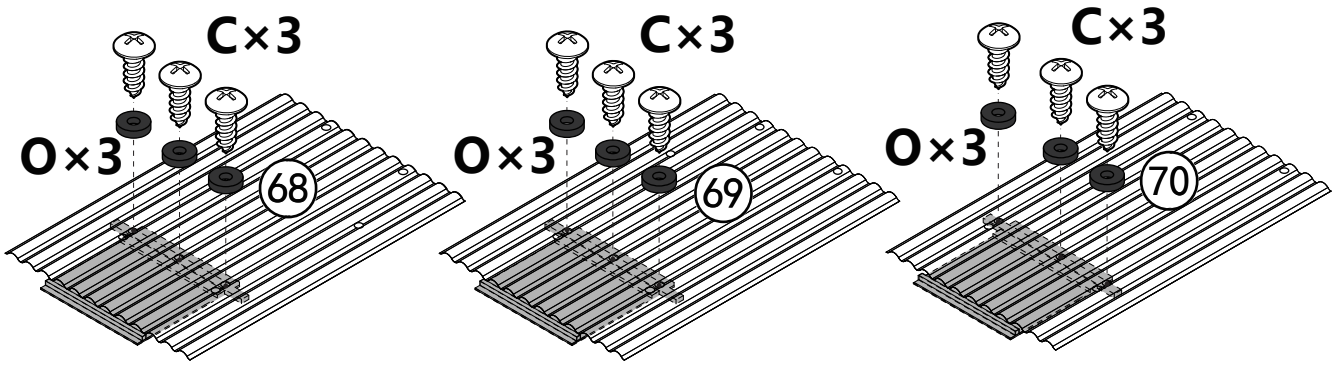

C x 9



4.0*16

O x 9



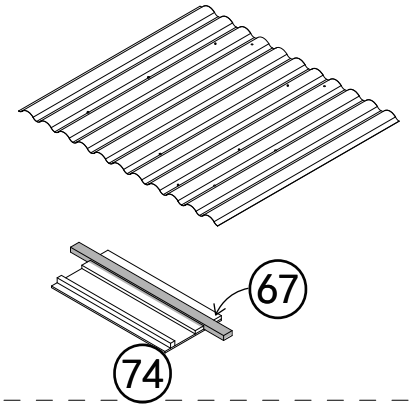

EN_Align center here
FR_Hier zentrieren
ES_Alinear al centro aquí
PT_Alinhar ao centro aqui
DE_Hier zentrieren
IT_Allinea al centro qui

EN_part 74 is a assembly tool used for positioning, These three wave roofs are positioned by part 74

FR_La pièce 74 est un outil d'assemblage utilisé pour le positionnement. Ces trois toits ondulés sont positionnés à l'aide de la pièce 74.

ES_La pieza 74 es una herramienta de montaje utilizada para el posicionamiento. Estos tres techos ondulados se colocan mediante la pieza 74.

PT_A peça 74 é uma ferramenta de montagem utilizada para posicionamento. Estes três telhados ondulados são posicionados pela peça 74.

DE_Teil 74 ist ein Montagewerkzeug, das zur Positionierung verwendet wird. Diese drei Wellendächer werden mit Teil 74 positioniert.

IT_La parte 74 è uno strumento di assemblaggio utilizzato per il posizionamento. Questi tre tetti ondulati sono posizionati dalla parte 74.

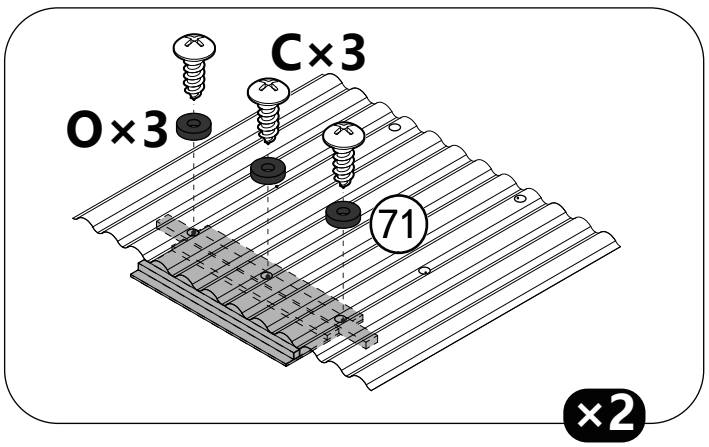

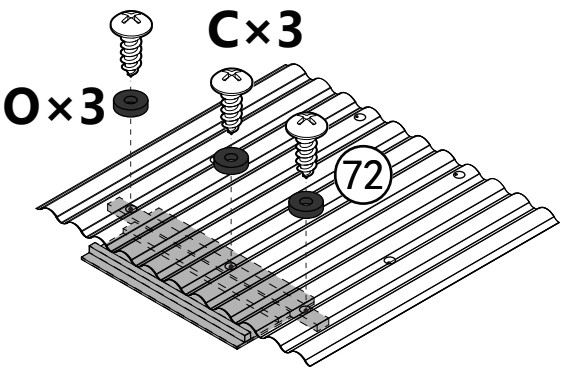

03

I x 8

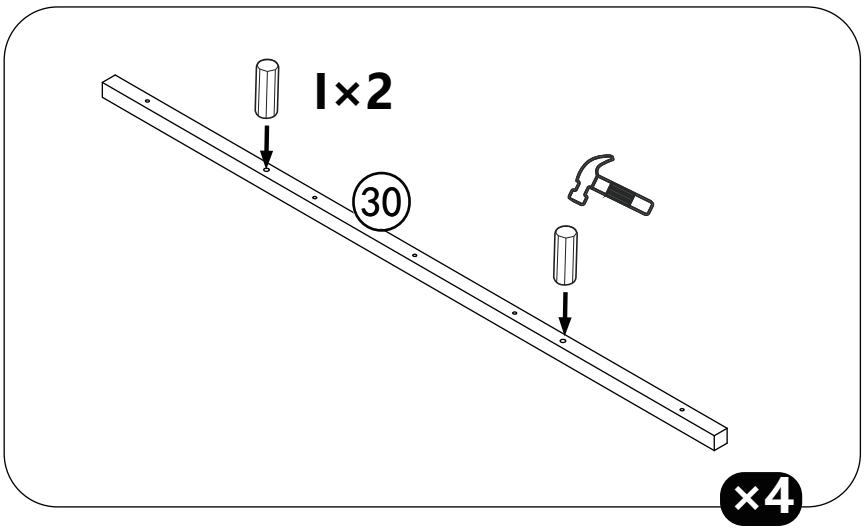

04

I x 4

G x 5

3.0*38

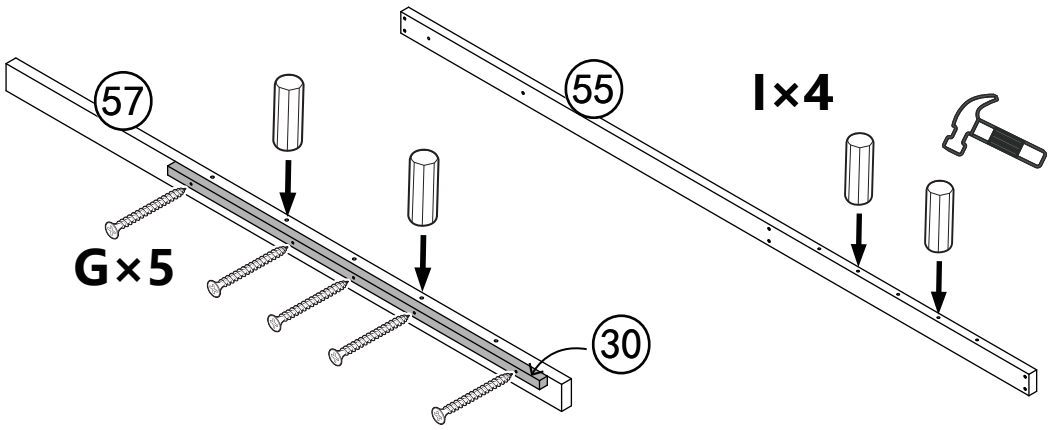

05

A x 3

5.0*75

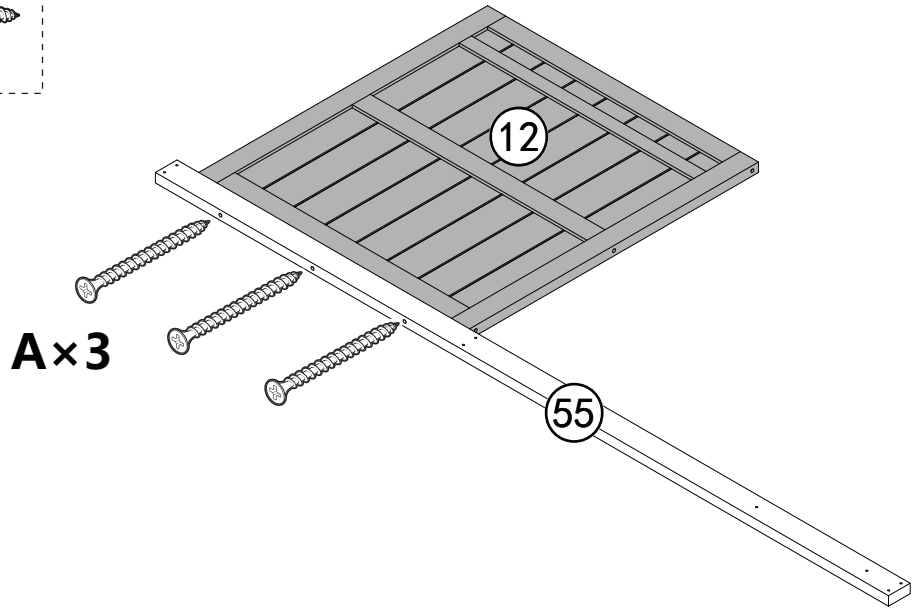

06

A x 3

5.0*75

G x 5

3.0*38

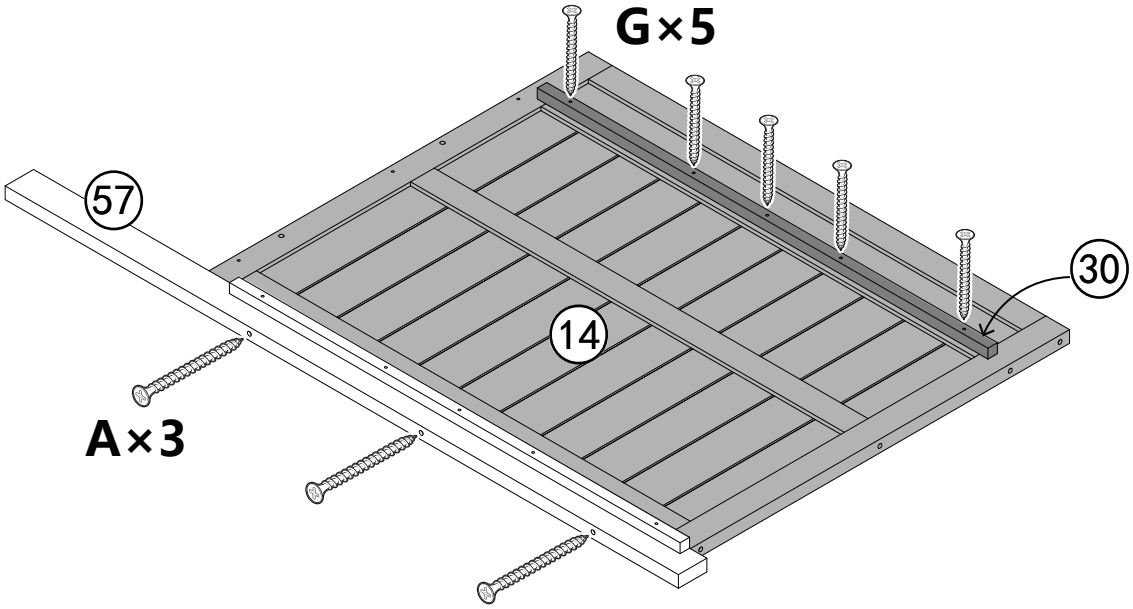

07

A x 6

5.0*75

I x 4

F x 2

3.5*50

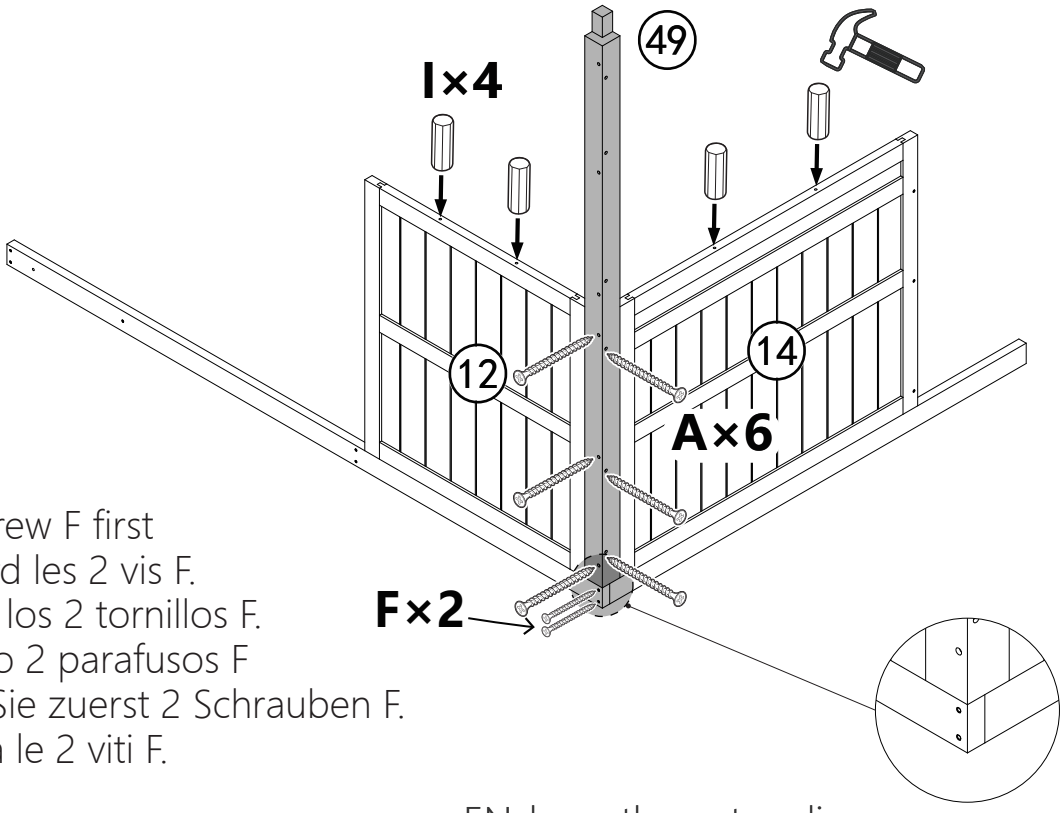

EN_Fix 2 pcs screw F first
FR_Fixez d'abord les 2 vis F.
ES_Fije primero los 2 tornillos F.
PT_Fixe primeiro 2 parafusos F
DE_Befestigen Sie zuerst 2 Schrauben F.
IT_Fissare prima le 2 viti F.

EN_keep the outer align
FR_conserver l'alignement extérieur
ES_mantener la alineación exterior
PT_manter o alinhamento externo
DE_die äußere Ausrichtung beibehalten
IT_mantieni l'allineamento esterno

A x 3

5.0*75

I x 2

EN_keep the outer align
FR_conserver l'alignement extérieur
ES_mantener la alineación exterior
PT_manter o alinhamento externo
DE_die äußere Ausrichtung beibehalten
IT_mantieni l'allineamento esterno

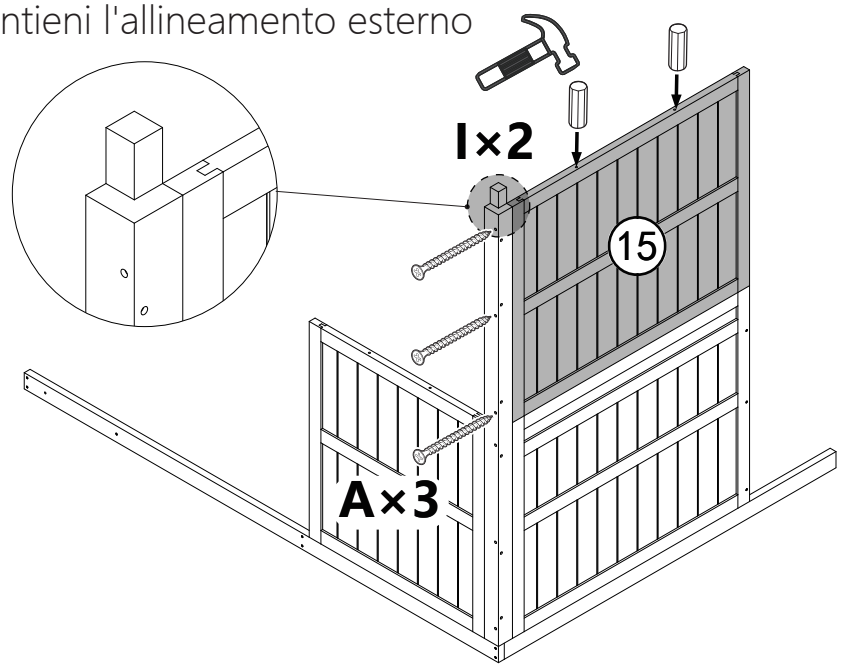

A x 3

5.0*75

I x 2

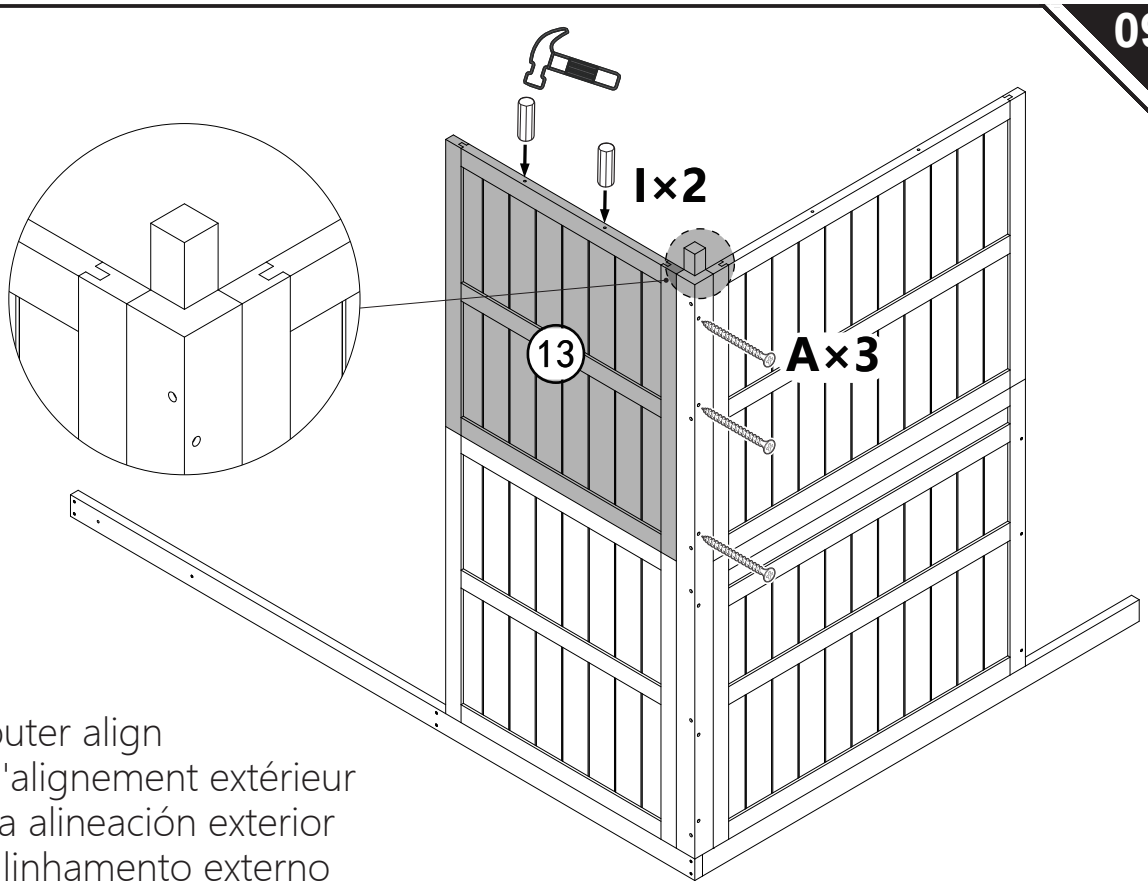

EN_keep the outer align
FR_conserver l'alignement extérieur
ES_mantener la alineación exterior
PT_manter o alinhamento externo
DE_die äußere Ausrichtung beibehalten
IT_mantieni l'allineamento esterno

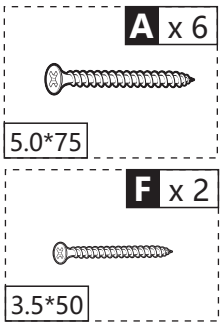

EN_keep the outer align
FR_conserver l'alignement extérieur
ES_mantener la alineación exterior
PT_manter o alinhamento externo
DE_die äußere Ausrichtung beibehalten
IT_mantieni l'allineamento esterno

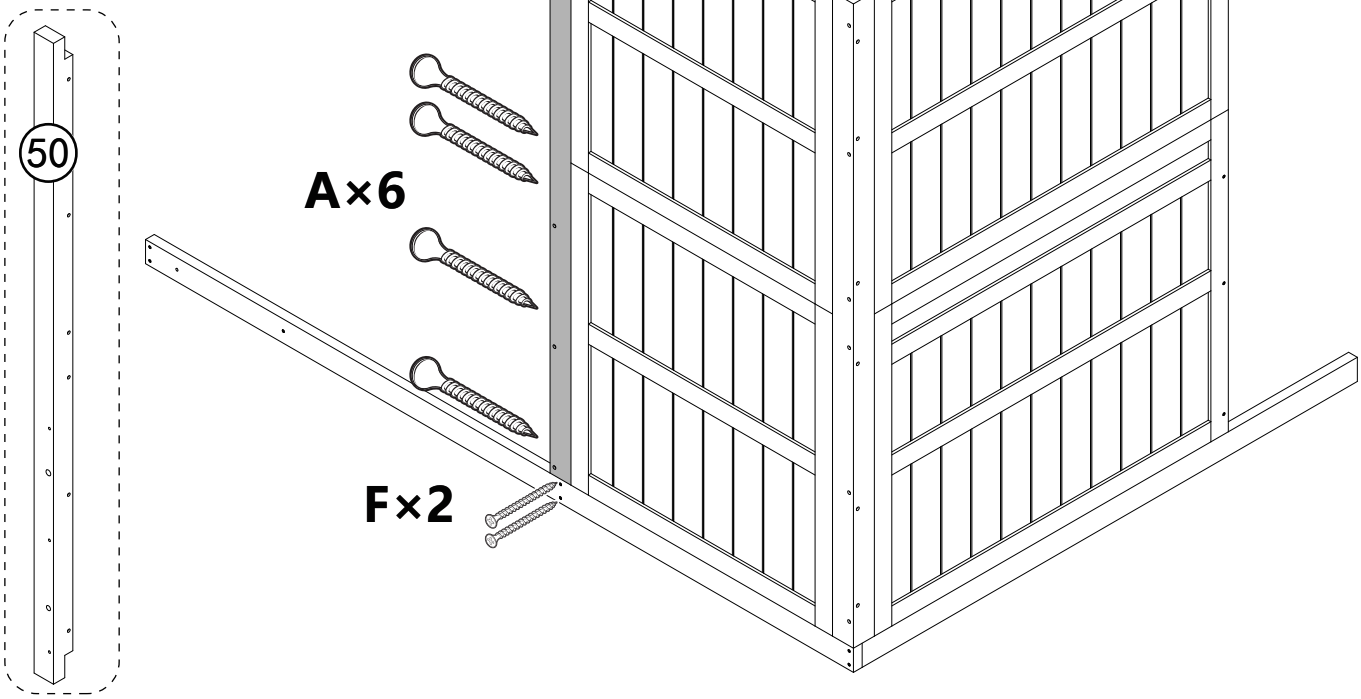

EN_The side with more holes on part 50 is facing downwards
FR_Le côté comportant le plus de trous sur la pièce 50 est tourné vers le bas.
ES_El lado con más agujeros de la pieza 50 está orientado hacia abajo.
PT_O lado com mais orifícios na peça 50 está virado para baixo.
DE_Die Seite mit mehr Löchern auf Teil 50 zeigt nach unten.
IT_Il lato con più fori sulla parte 50 è rivolto verso il basso.

A x 3



5.0*75

F x 2



3.5*50

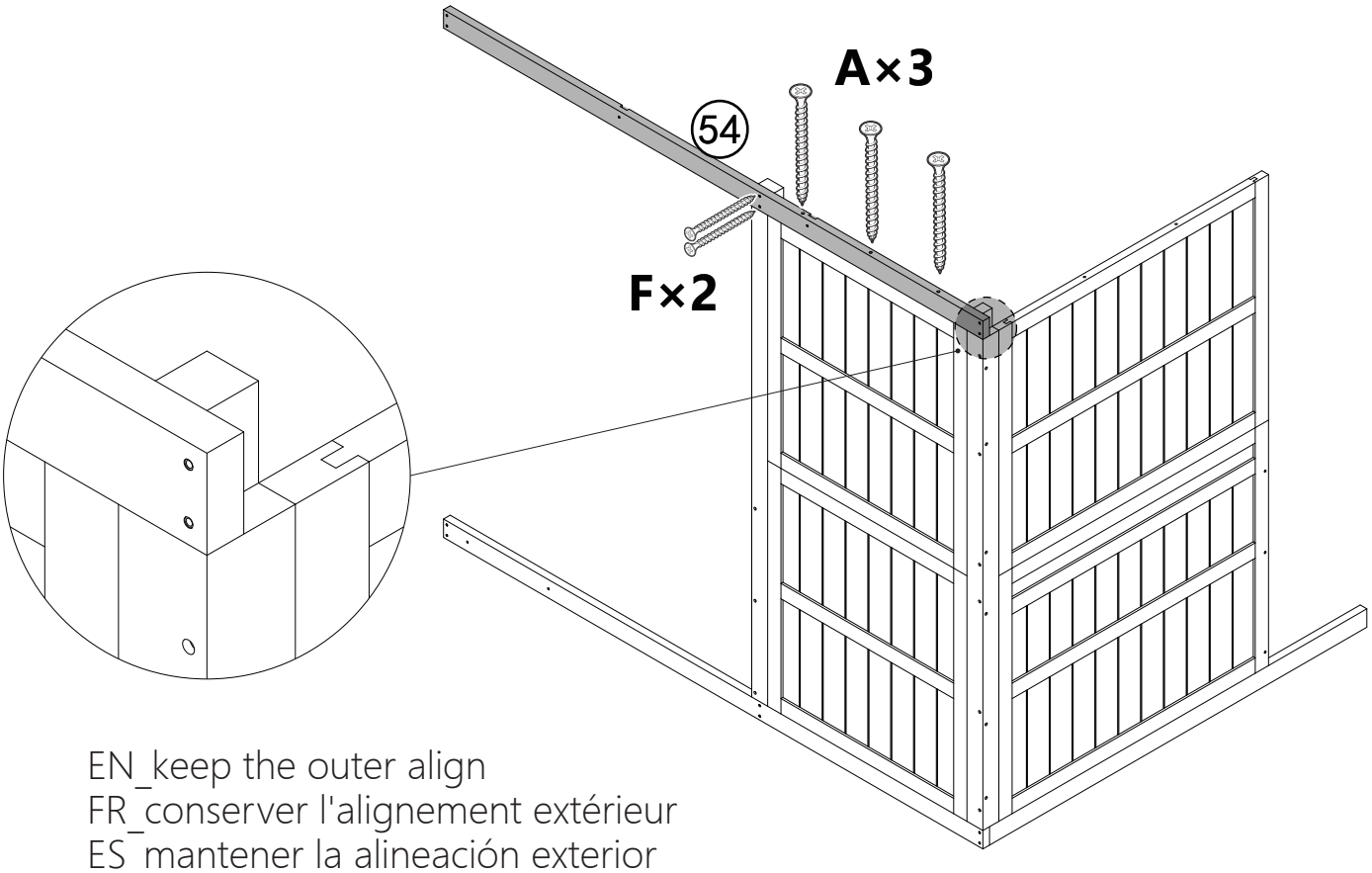

EN_keep the outer align
FR_conserver l'alignement extérieur
ES_mantener la alineación exterior
PT_manter o alinhamento externo
DE_die äußere Ausrichtung beibehalten
IT_mantieni l'allineamento esterno

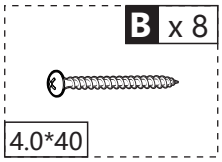

EN_Install the metal frame flat with the outer frame, and the iron wire is biased towards the inner side
FR_Installez le cadre métallique à plat avec le cadre extérieur, et le fil de fer est incliné vers l'intérieur.
ES_Instale el marco metálico en posición horizontal con el marco exterior, y el alambre de hierro inclinado hacia el lado interior.
PT_Instale a estrutura metálica plana com a estrutura exterior, e o fio de ferro inclinado para o lado interior.
DE_Installieren Sie den Metallrahmen flach mit dem Außenrahmen, wobei der Eisendraht zur Innenseite hin vorgespannt ist.
IT_Installare il telaio metallico in piano con il telaio esterno e il filo di ferro inclinato verso il lato interno.

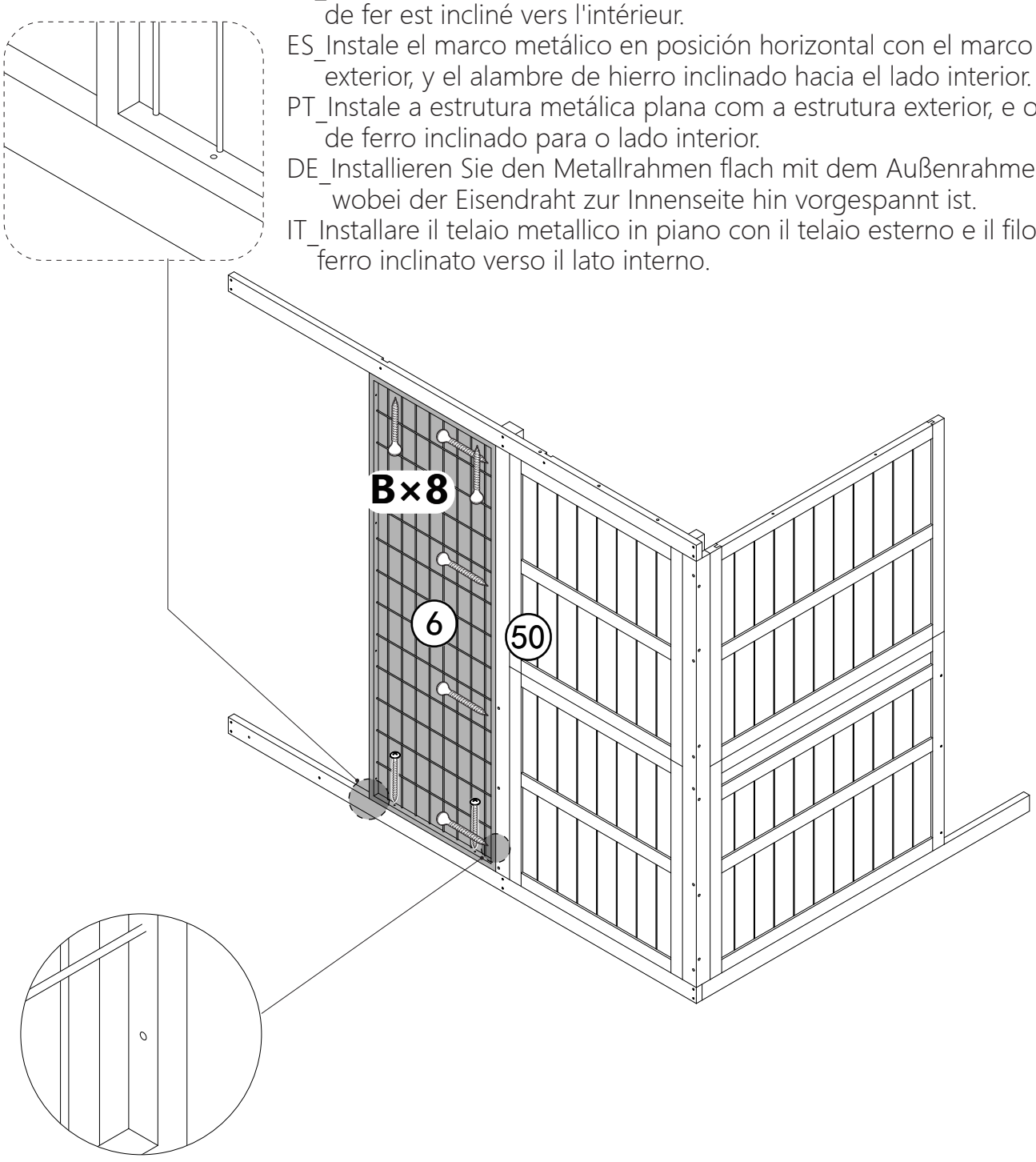

EN_The side with the smaller hole is closer to part 50
FR_Le côté avec le trou le plus petit est plus proche de la pièce 50.
ES_El lado con el orificio más pequeño está más cerca de la pieza 50.
PT_O lado com o orifício menor está mais próximo da peça 50.
DE_Die Seite mit dem kleineren Loch ist näher an Teil 50.
IT_Il lato con il foro più piccolo è più vicino alla parte 50.

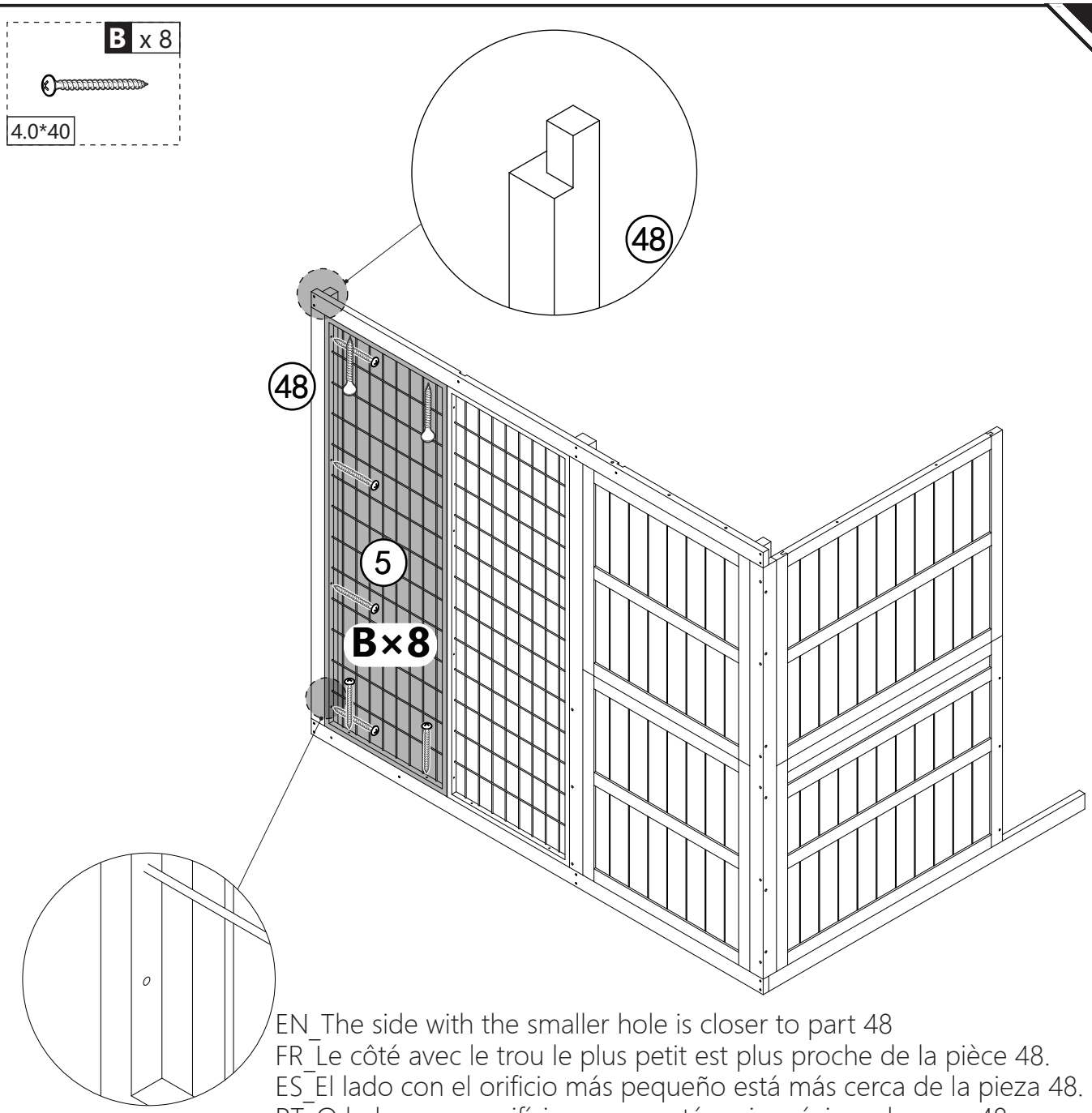

EN_The side with the smaller hole is closer to part 48
FR_Le côté avec le trou le plus petit est plus proche de la pièce 48.
ES_El lado con el orificio más pequeño está más cerca de la pieza 48.
PT_O lado com o orifício menor está mais próximo da peça 48.
DE_Die Seite mit dem kleineren Loch ist näher an Teil 48.
IT_Il lato con il foro più piccolo è più vicino alla parte 48.

EN_Install the metal frame flat with the outer frame, and the iron wire is biased towards the inner side
FR_Installez le cadre métallique à plat avec le cadre extérieur, et le fil de fer est incliné vers l'intérieur.
ES_Instale el marco metálico en posición horizontal con el marco exterior, y el alambre de hierro inclinado hacia el lado interior.
PT_Instale a estrutura metálica plana com a estrutura exterior, e o fio de ferro inclinado para o lado interior.
DE_Installieren Sie den Metallrahmen flach mit dem Außenrahmen, wobei der Eisendraht zur Innenseite hin vorgespannt ist.
IT_Installare il telaio metallico in piano con il telaio esterno e il filo di ferro inclinato verso il lato interno.

14

D x 4

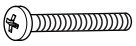

M5*30

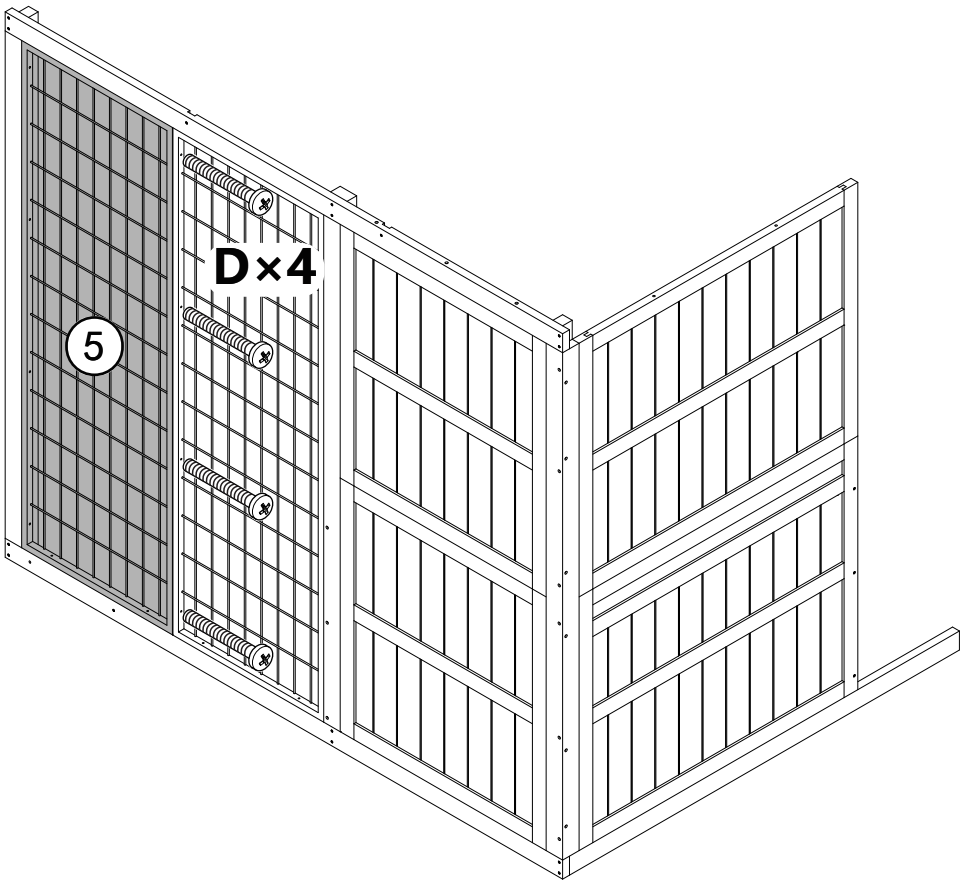

15

I x 6



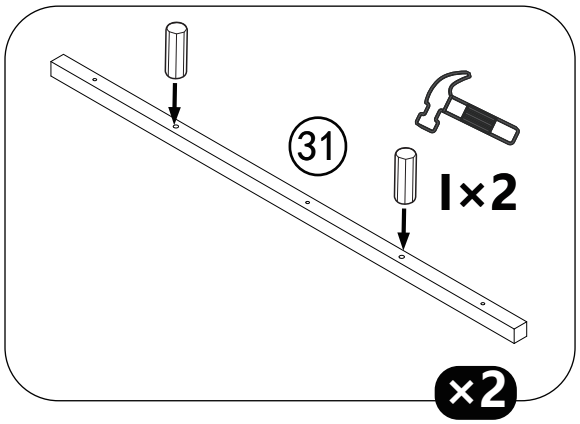

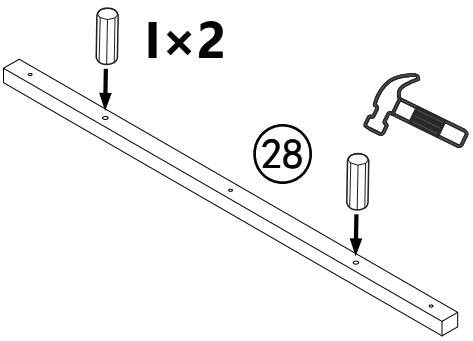

16

G x 6



3.0*38

I x 4



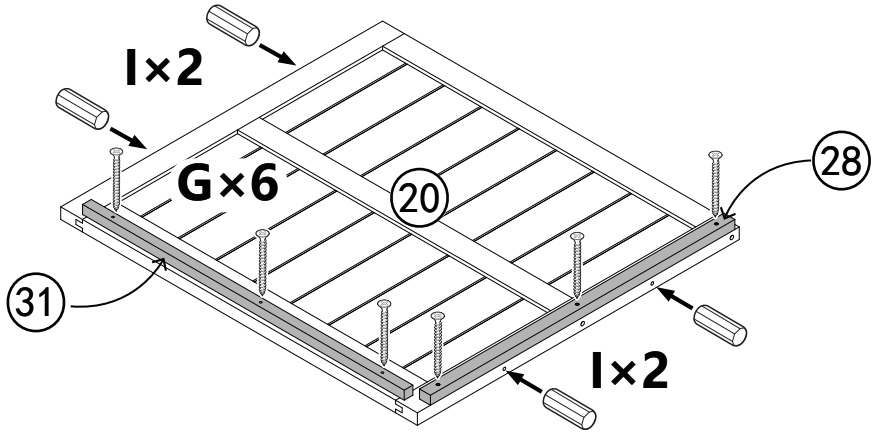

17

F x 3



3.5*50

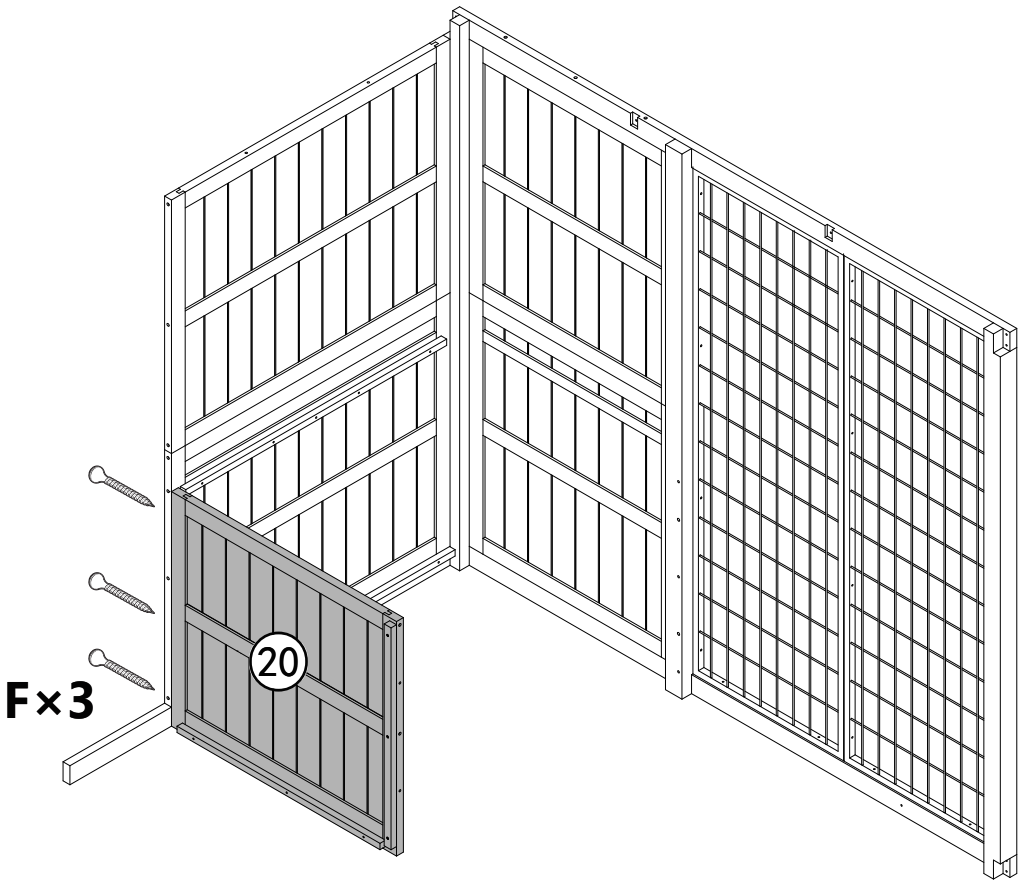

18

C x 8



4.0*16

I x 2



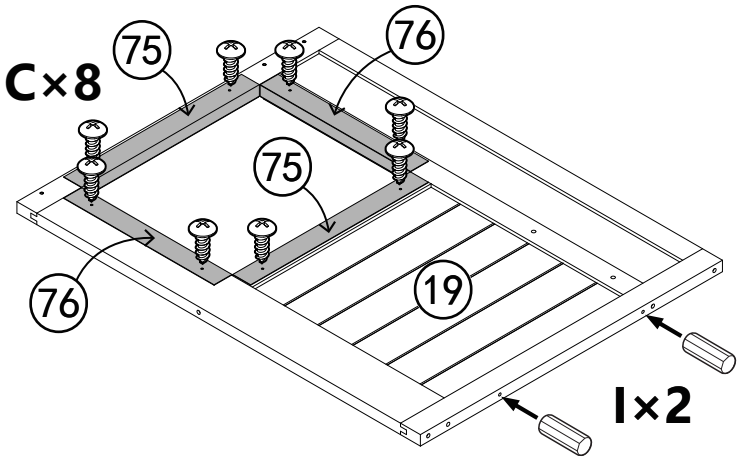

19

C x 6



4.0*16

G x10



3.0*38

EN_fix the Anti bite strips on the door
FR_Fixez les bandes anti-morsures sur la porte.
ES_Fije las tiras anti-mordeduras en la puerta.
PT_fixe as fitas anti-mordidas na porta
DE_Befestigen Sie die Anti-Beißstreifen an der Tür.
IT_fissare le strisce anti-morso sulla porta

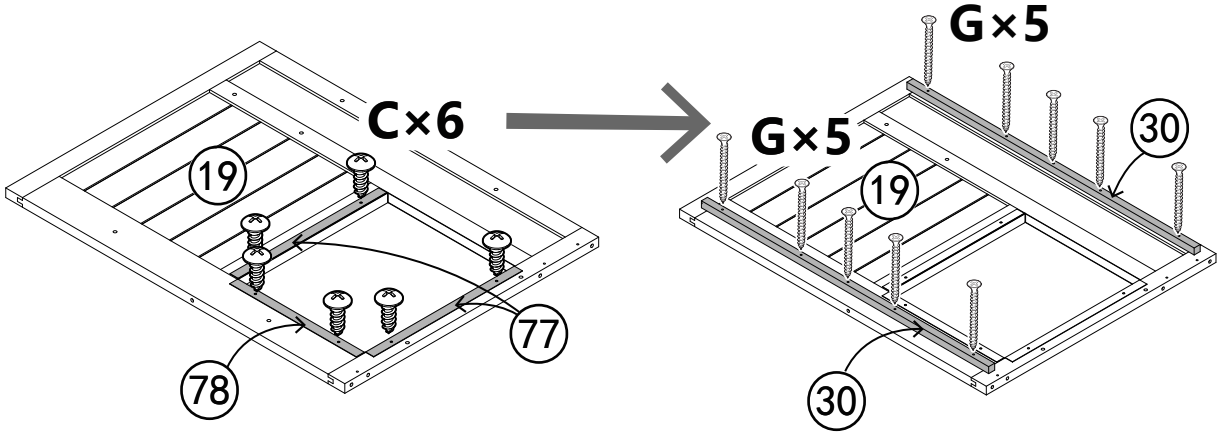

20

H x 2

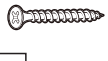

3.0*25

J x 2



M6*60

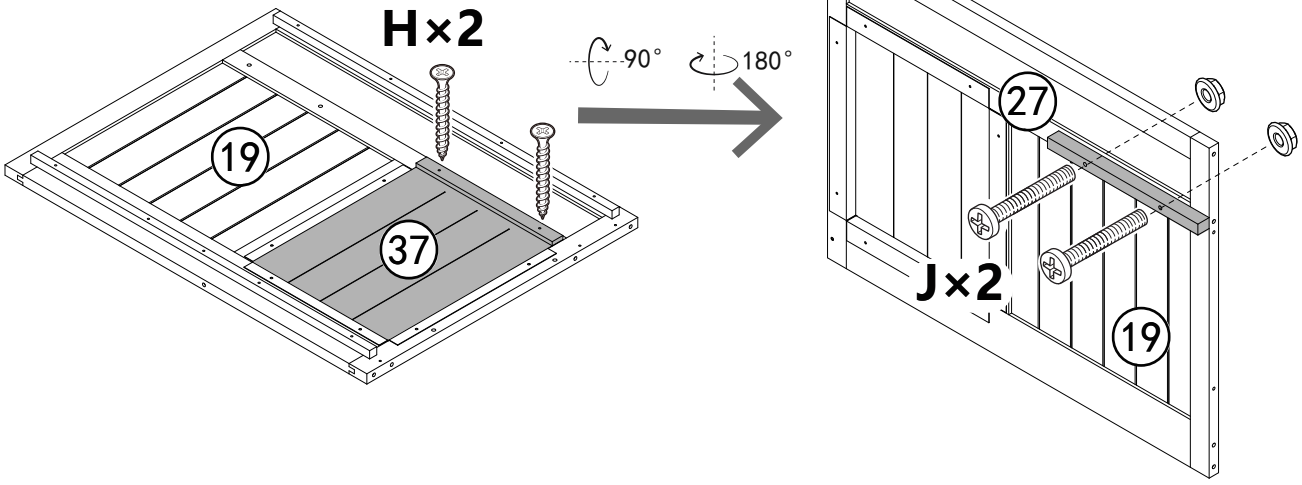

21

A x 3



5.0*75

F x 3



3.5*50

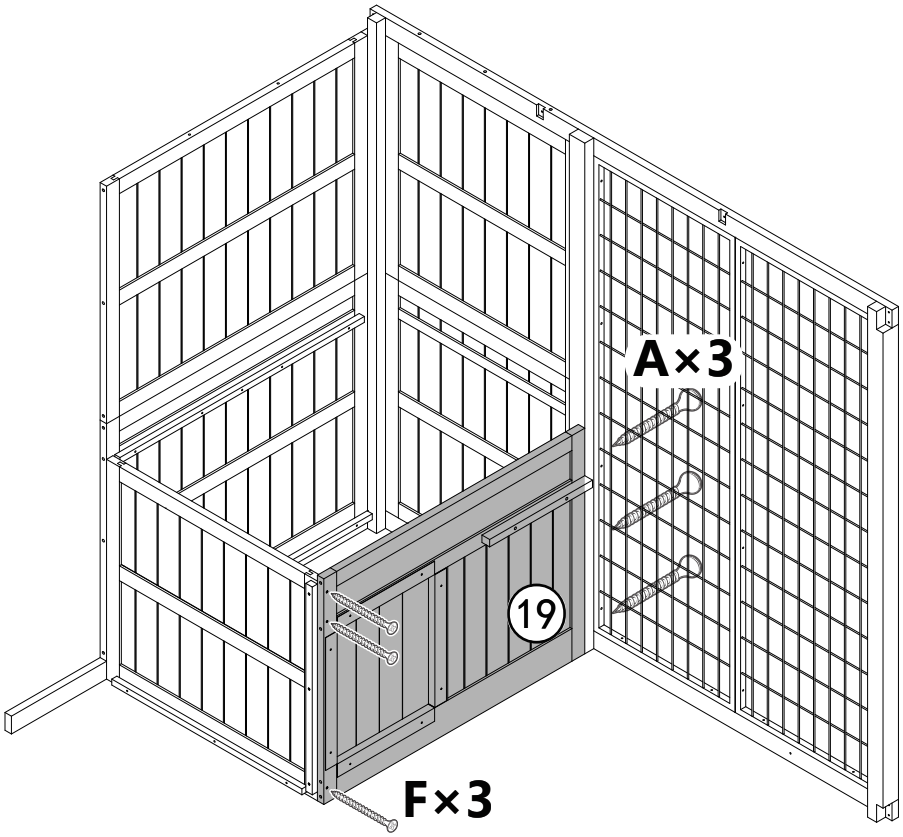

22

H x 6



3.0*25

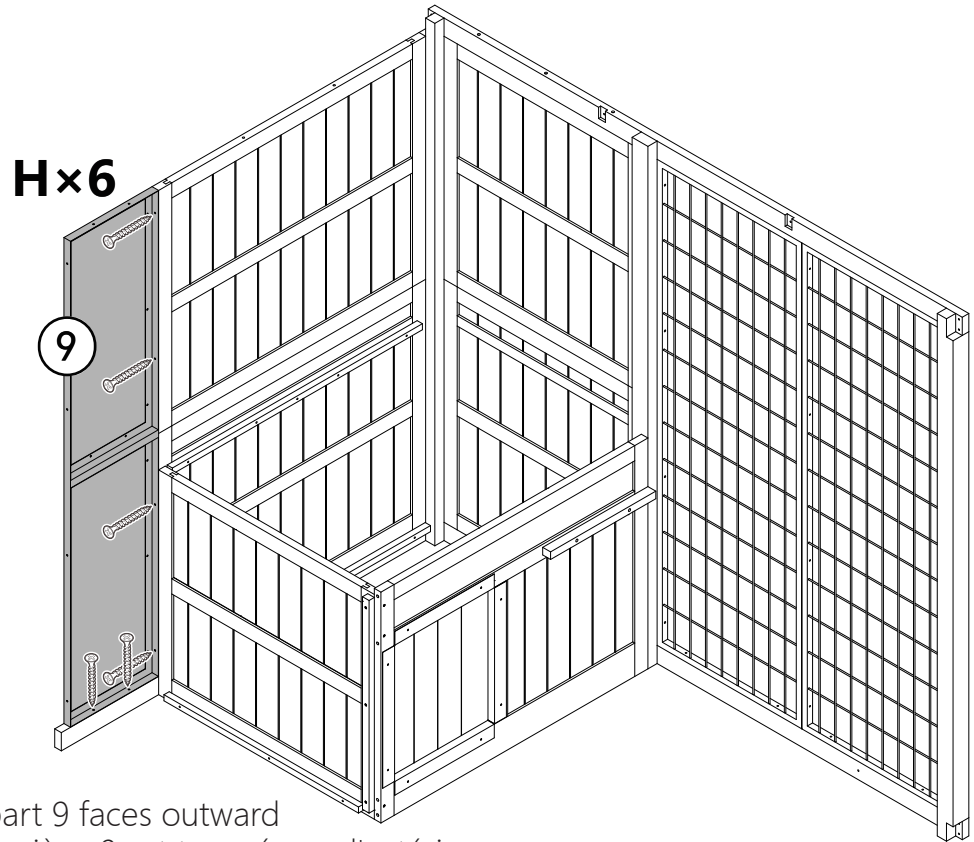

EN_The flat side of part 9 faces outward
FR_Le côté plat de la pièce 9 est tourné vers l'extérieur.
ES_El lado plano de la pieza 9 mira hacia afuera.
PT_O lado plano da peça 9 fica voltado para fora
DE_Die flache Seite von Teil 9 zeigt nach außen.
IT_Il lato piatto della parte 9 è rivolto verso l'esterno

23

A x 5

5.0*75

C x 6

4.0*16

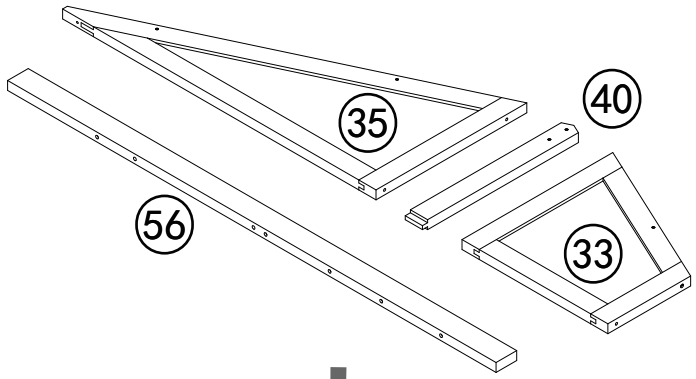

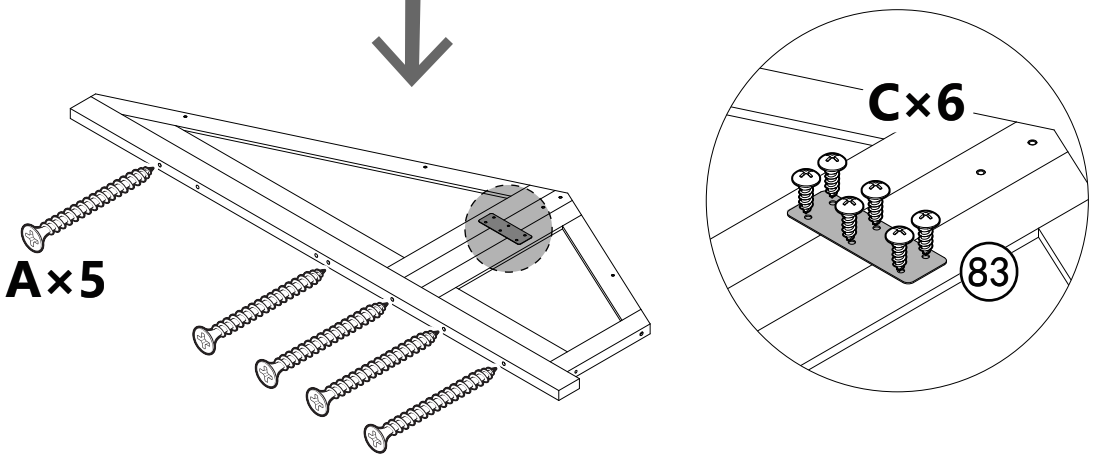

24

C x12

4.0*16

E x 1

3.5*60

F x 2

3.5*50

H x 2

3.0*25

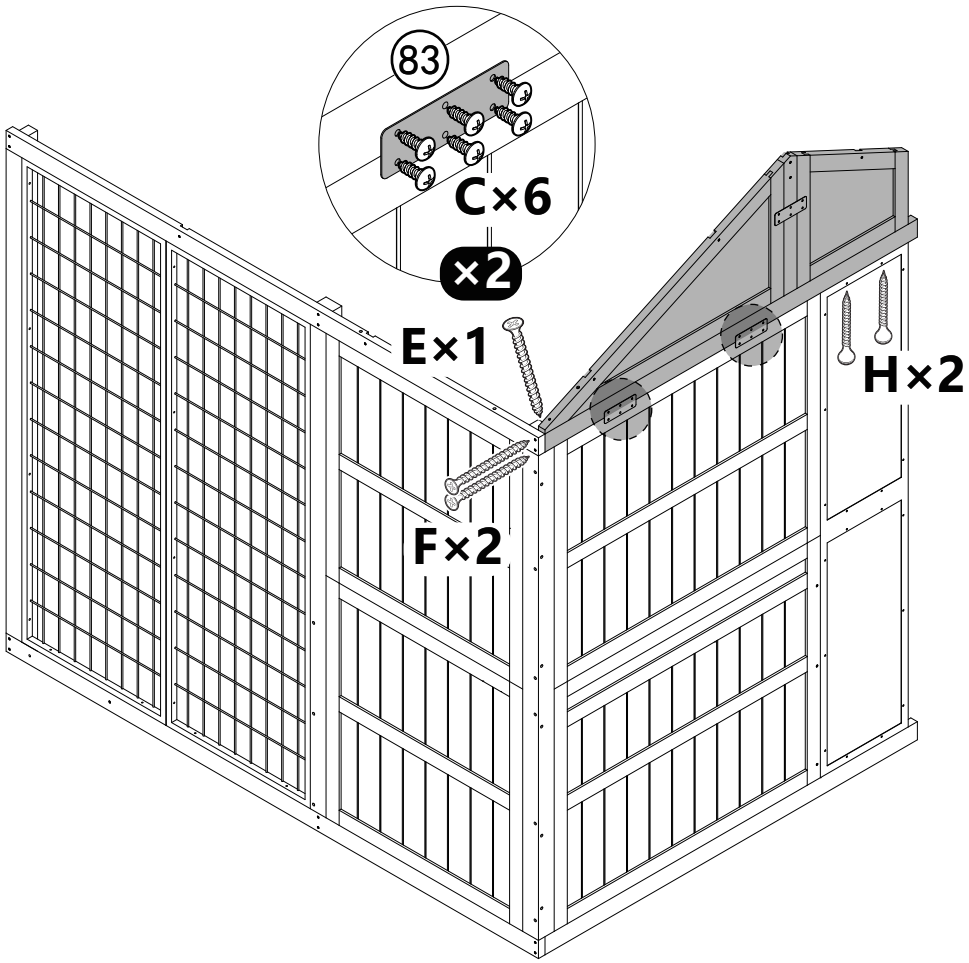

25

H x 4



3.0*25

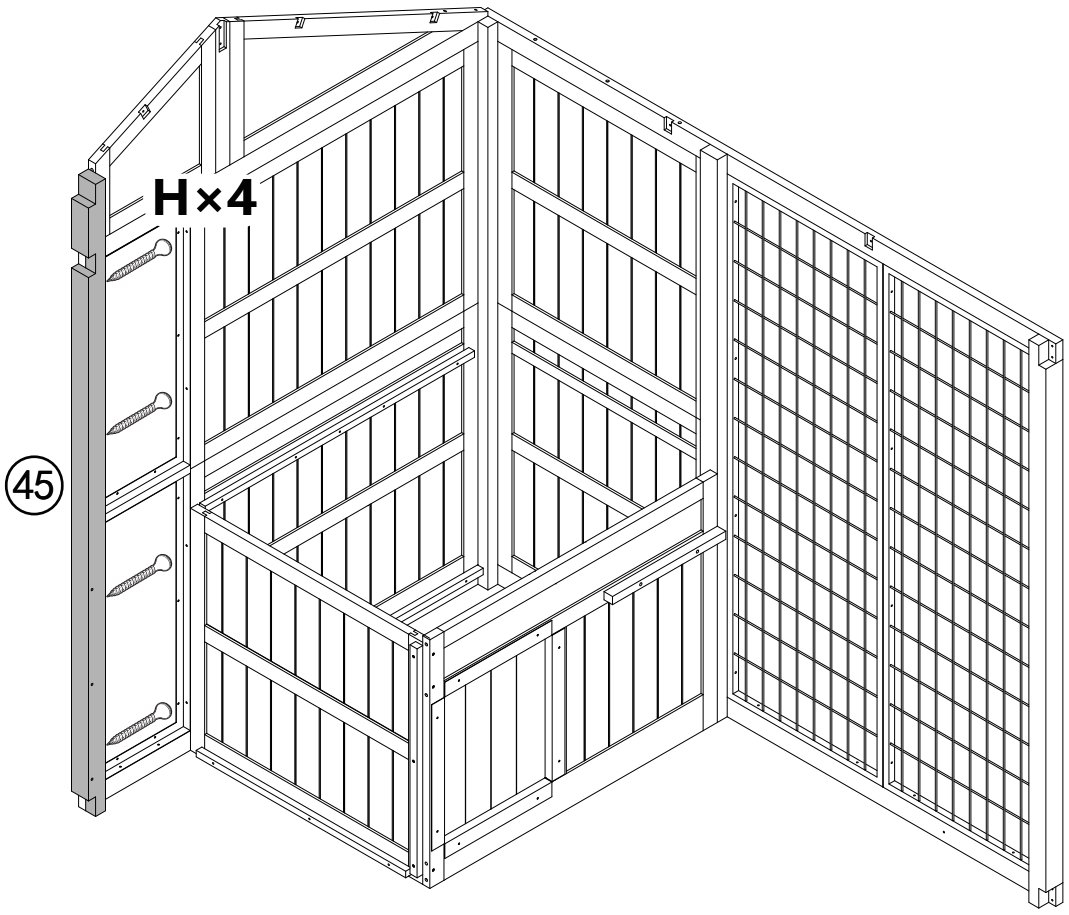

26

I x 4



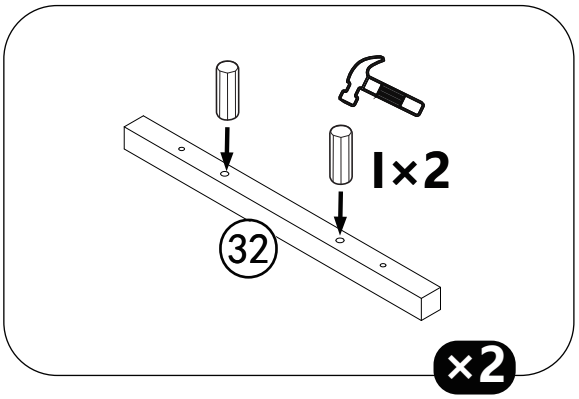

27

G x 2



3.0*38

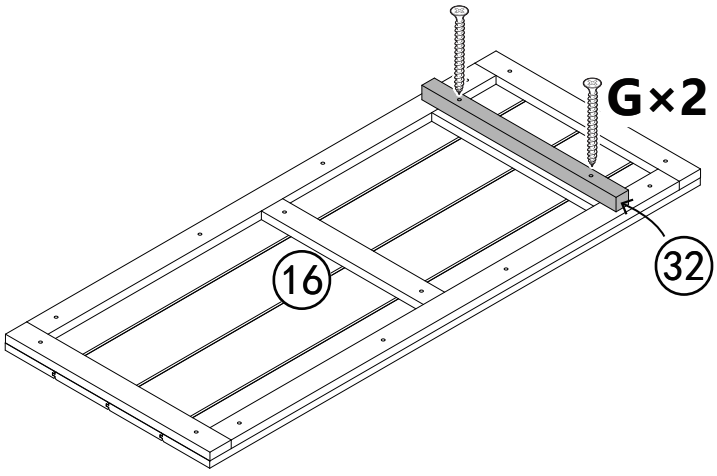

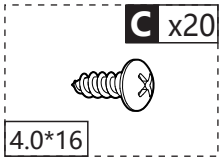

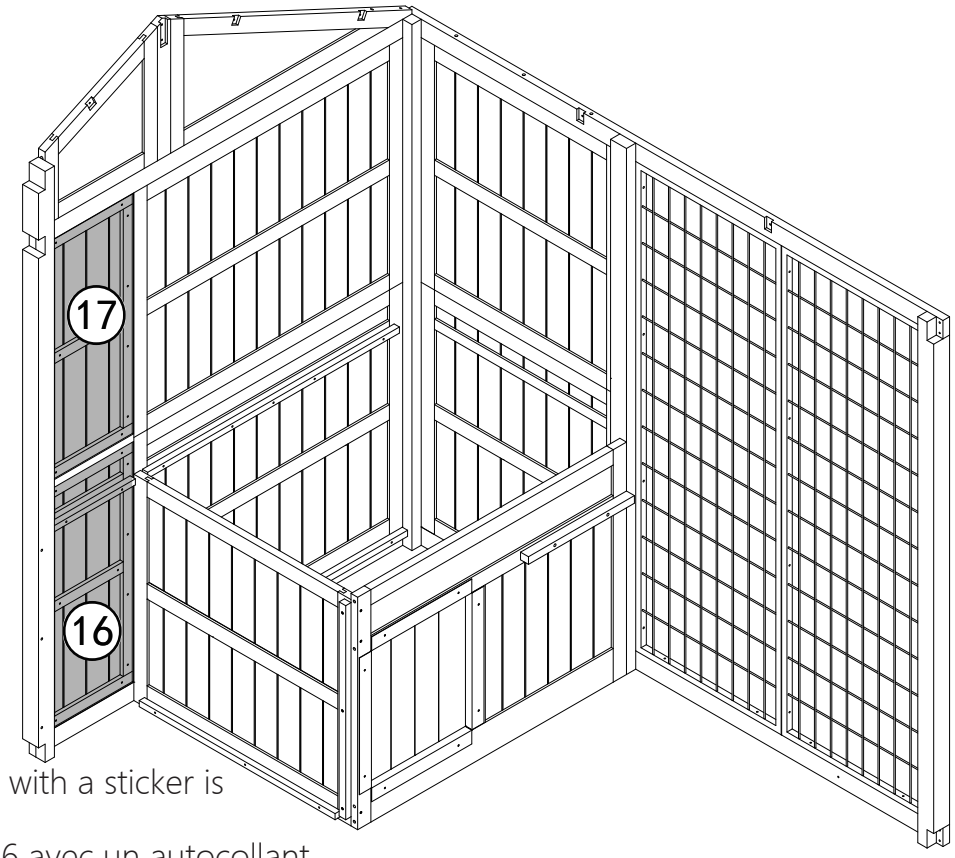

EN_The end of part 16 with a sticker is installed upwards.
FR_La fin de la partie 16 avec un autocollant est installée vers le haut.
ES_El final de la parte 16 con una pegatina está instalado hacia arriba.
PT_O final da parte 16 com um autocolante é instalado para cima.
DE_Das Ende von Teil 16 mit einem Aufkleber ist nach oben installiert.
IT_La fine della parte 16 con un adesivo è installata verso l'alto.

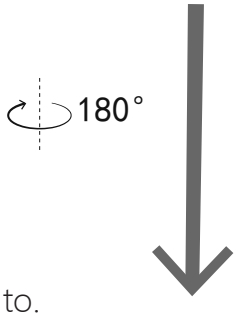

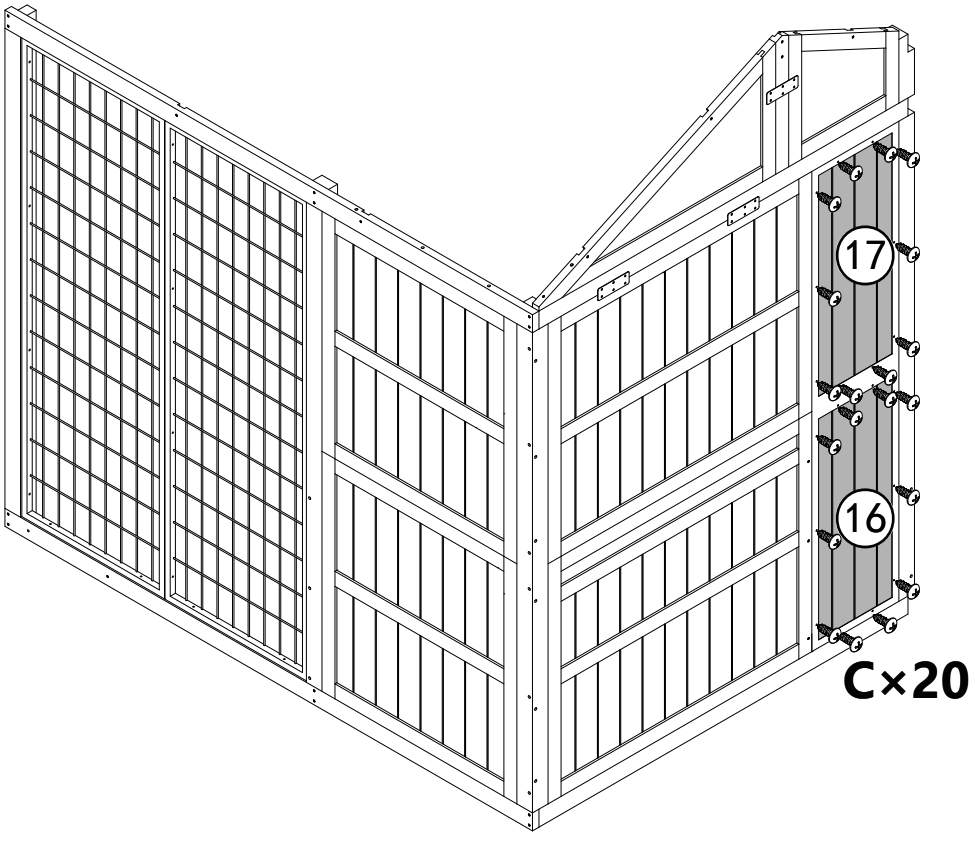

29

I x 4

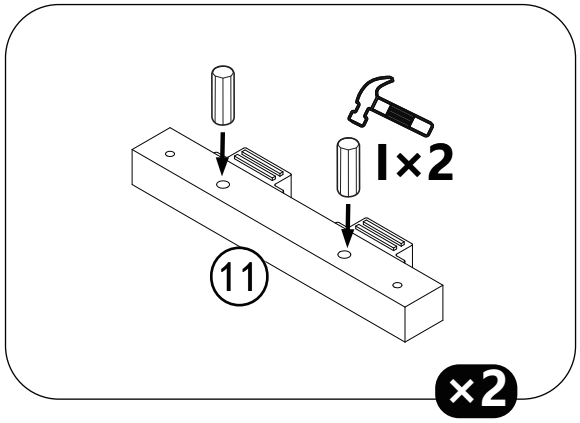

30

G x 4

3.0*38

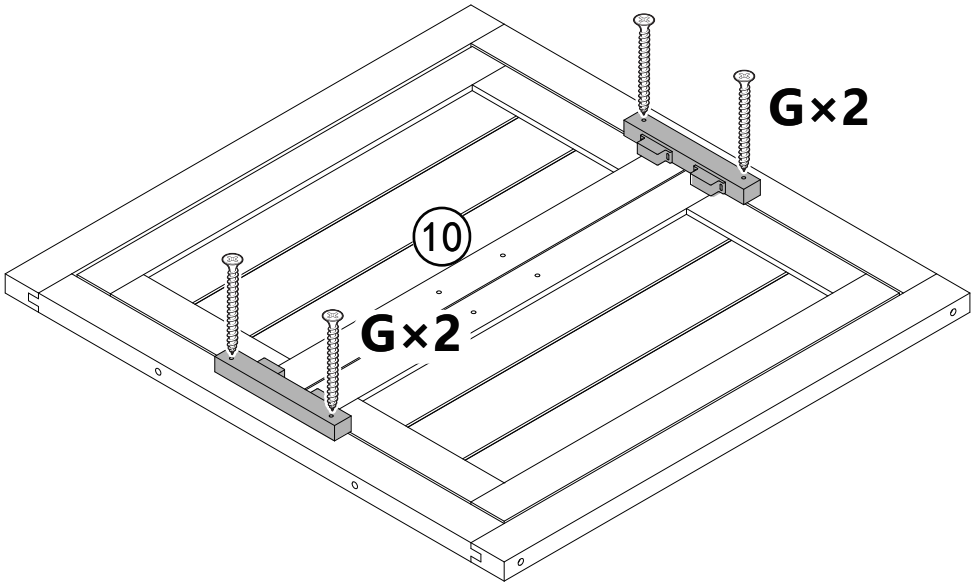

31

I x 2

G x 3

3.0*38

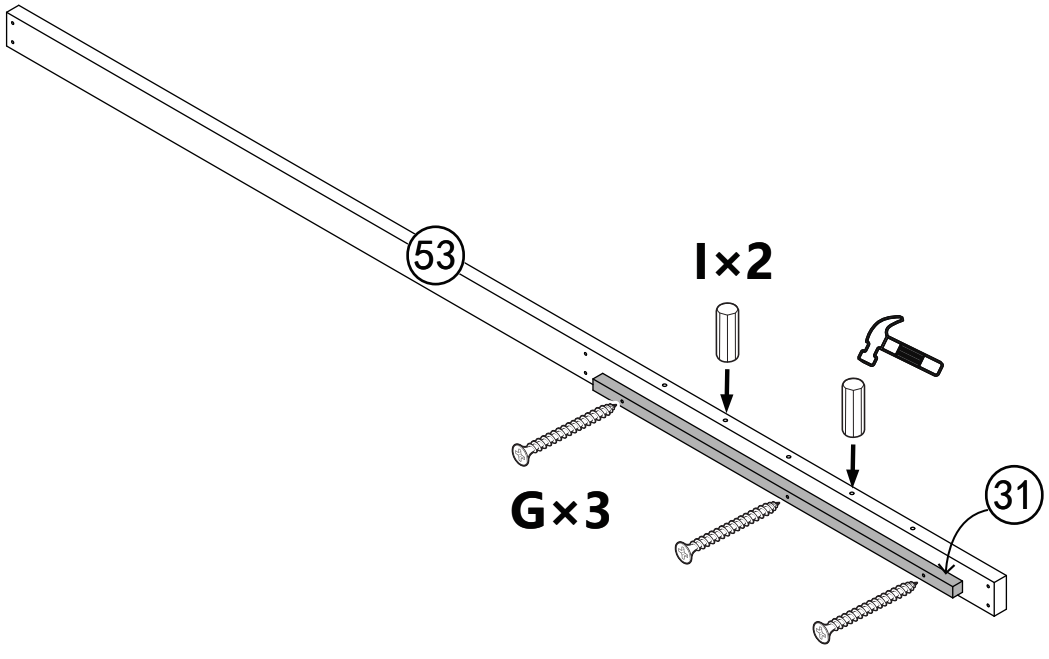

32

A x 3

5.0*75

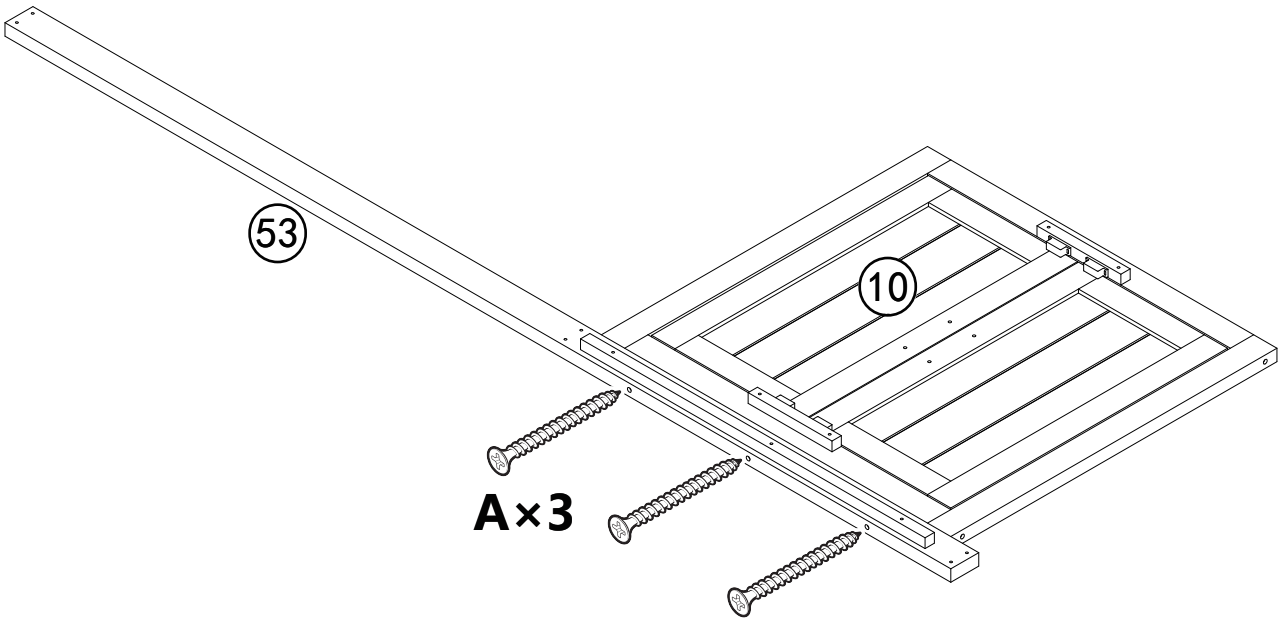

33

A x 3

5.0*75

F x 2

3.5*50

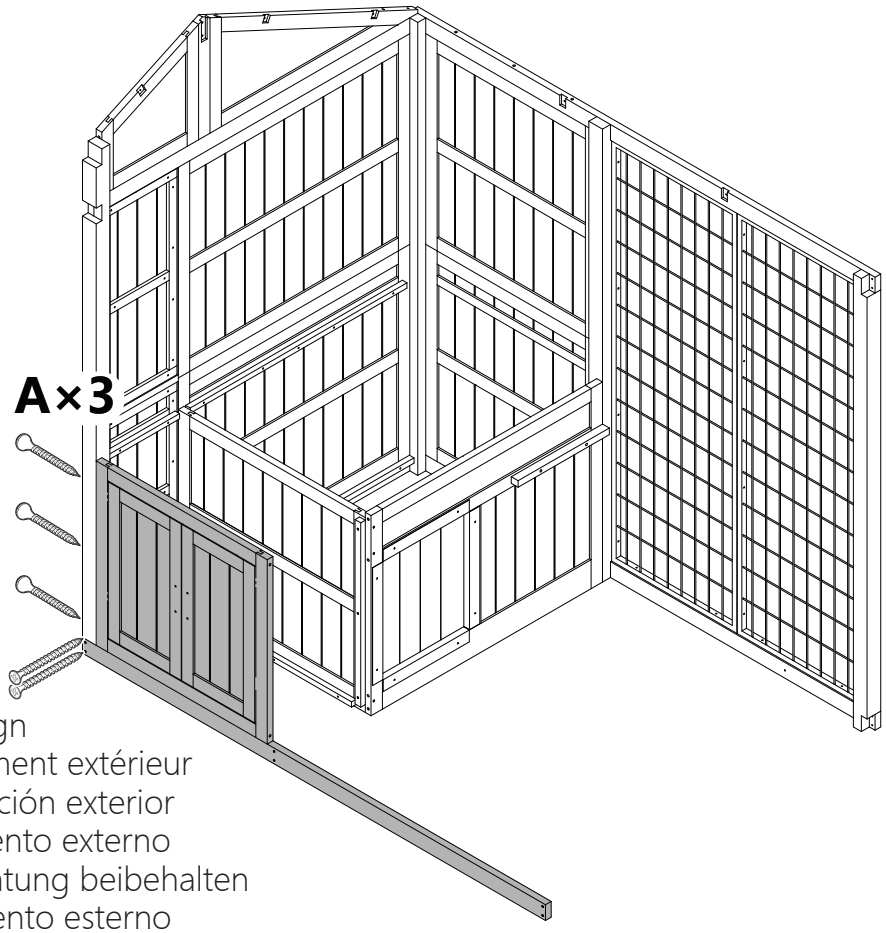

EN_keep the outer align
FR_conserver l'alignement extérieur
ES_mantener la alineación exterior
PT_manter o alinhamento externo
DE_die äußere Ausrichtung beibehalten
IT_mantieni l'allineamento esterno

34

M x 2

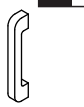

N x 4



M4*30

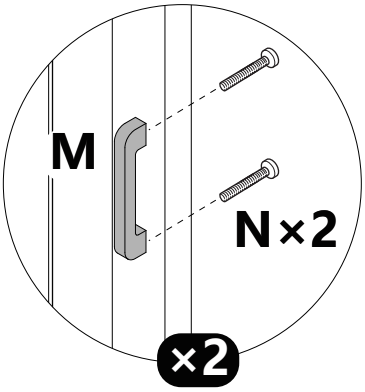

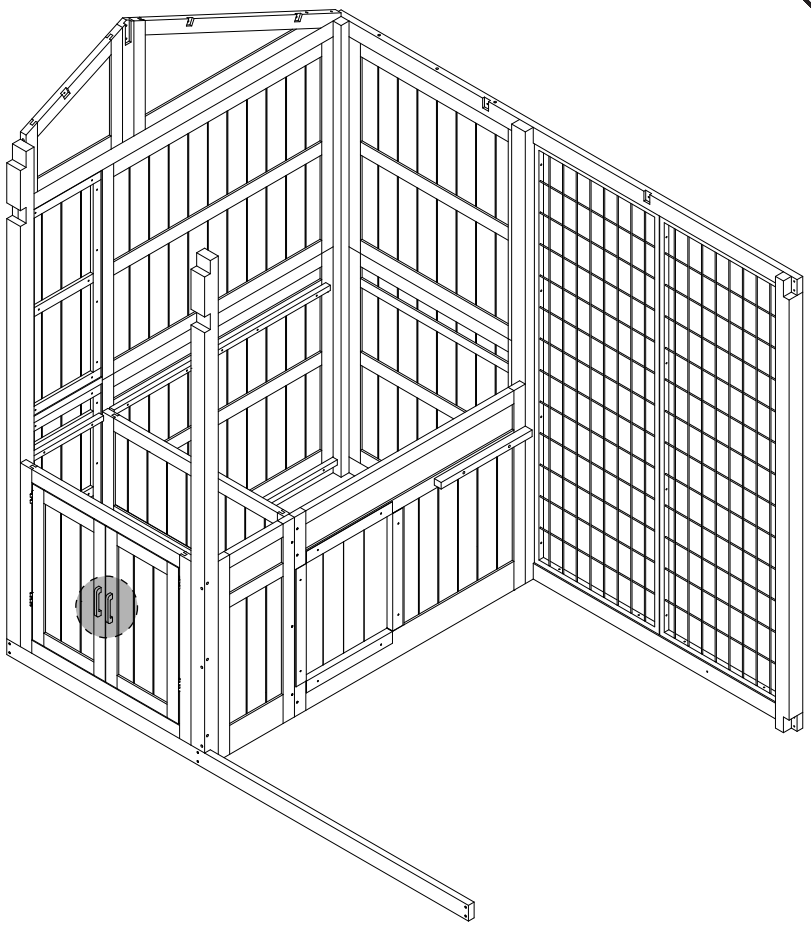

35

G x 2



3.0*38

I x 2



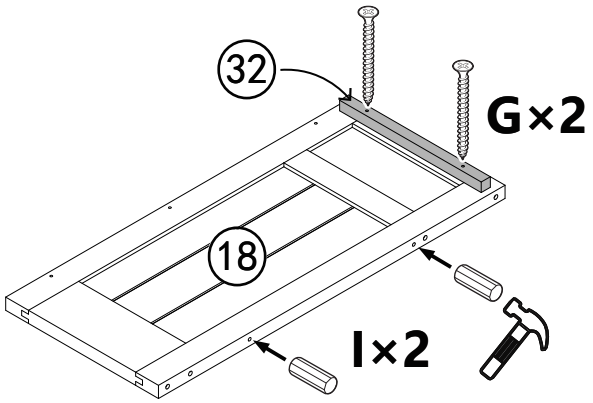

36

A x 3



5.0*75

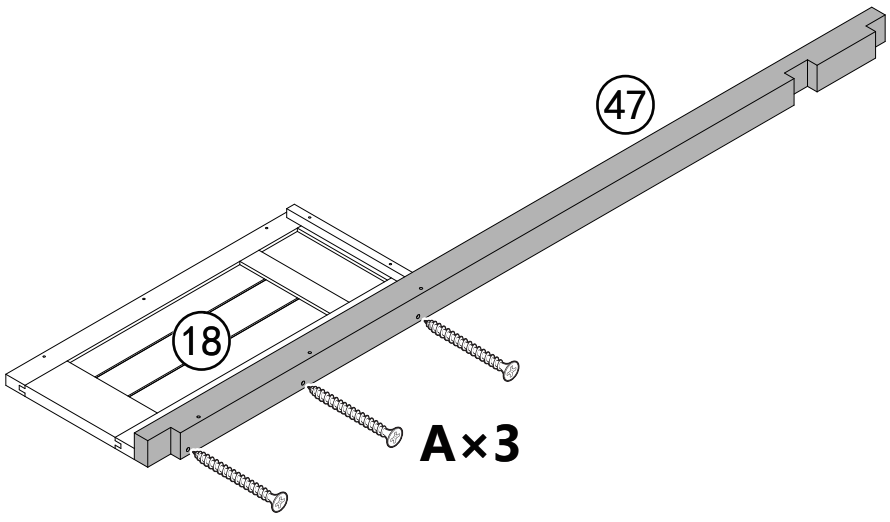

37

A x 3



5.0*75

F x 2

3.5*50

G x 3

3.0*38

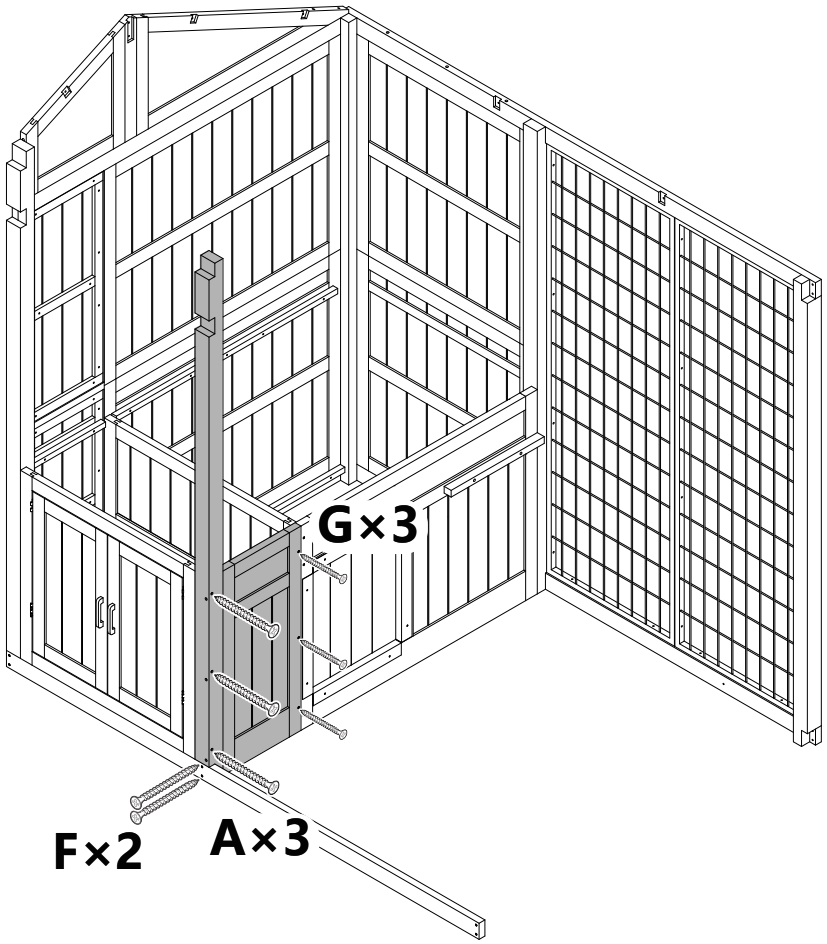

38

I x 4



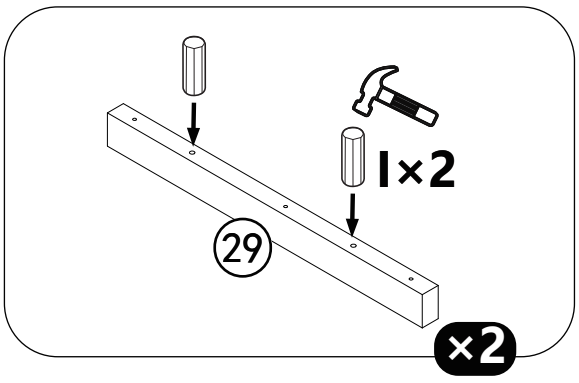

39

E x 6

3.5*60

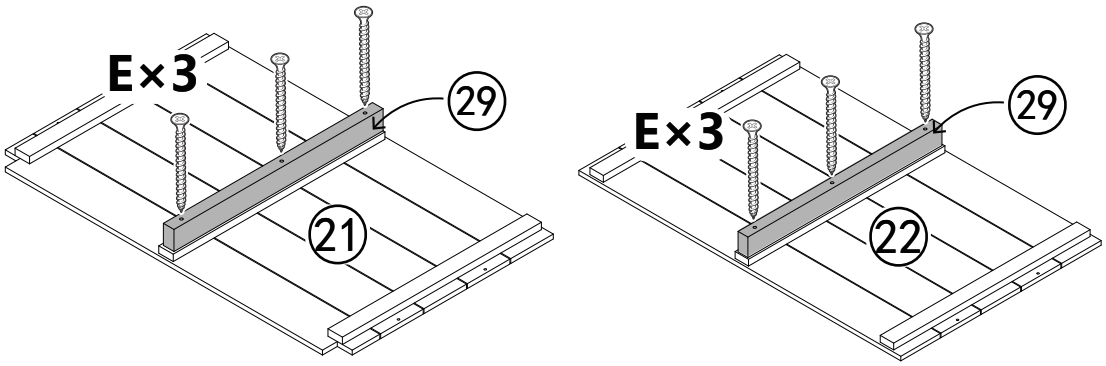

40

H x12

3.0*25

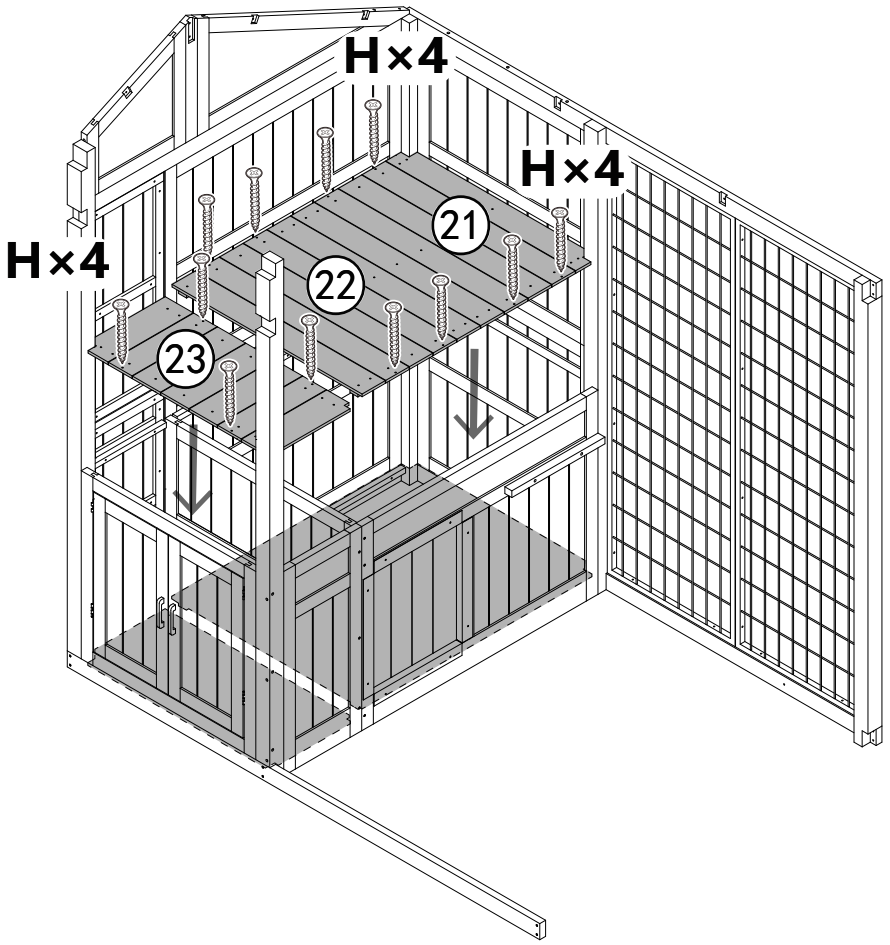

41

G x 2

3.0*38

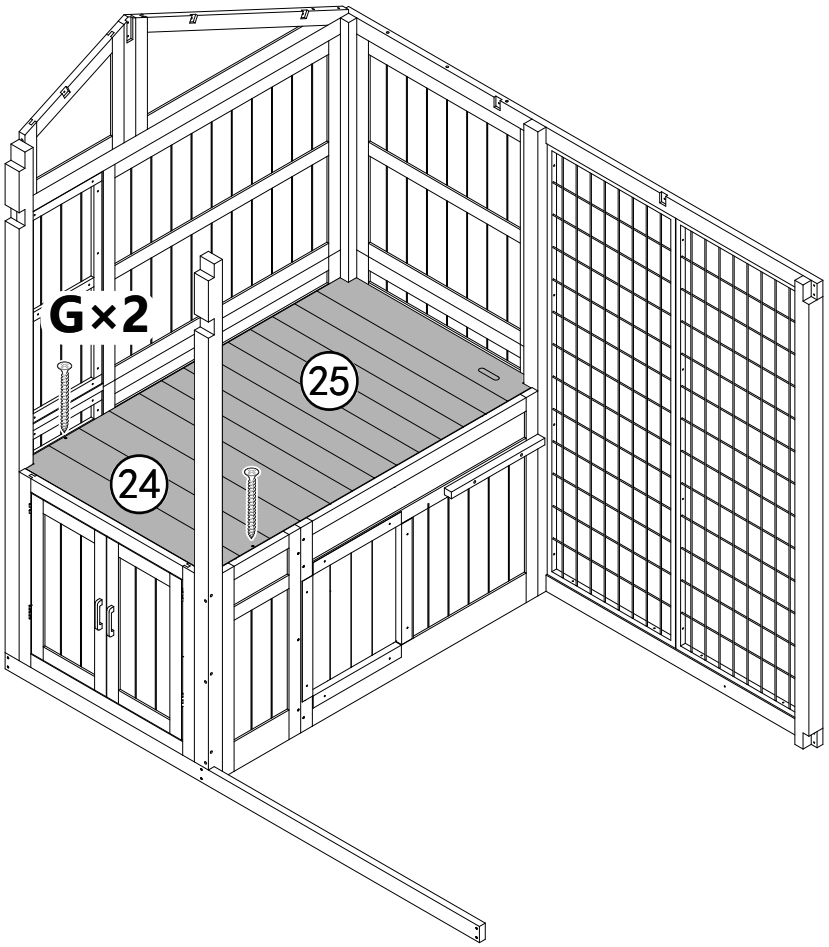

42

B x 4

4.0*40

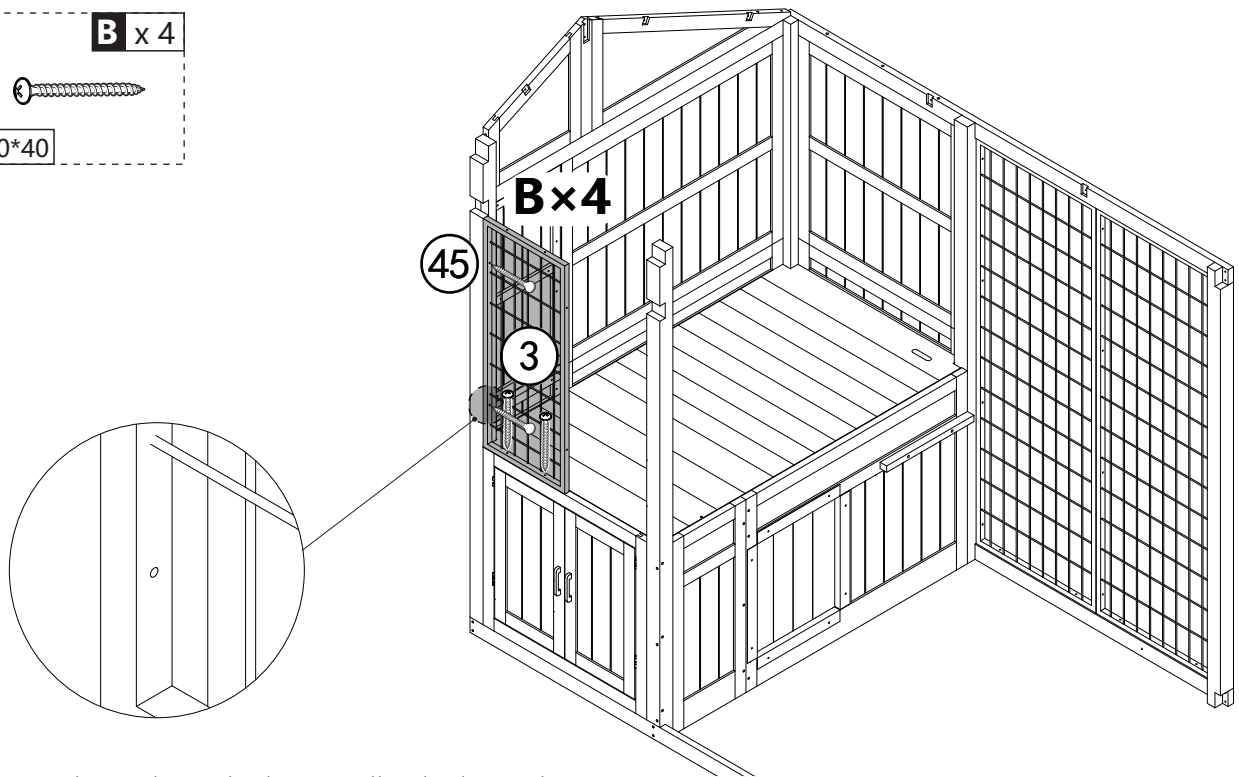

EN_The side with the smaller hole is closer to part 45
FR_Le côté avec le trou le plus petit est plus proche de la pièce 45.
ES_El lado con el orificio más pequeño está más cerca de la pieza 45.
PT_O lado com o orifício menor está mais próximo da peça 45.
DE_Die Seite mit dem kleineren Loch ist näher an Teil 45.
IT_Il lato con il foro più piccolo è più vicino alla parte 45.

43

B x 4

4.0*40

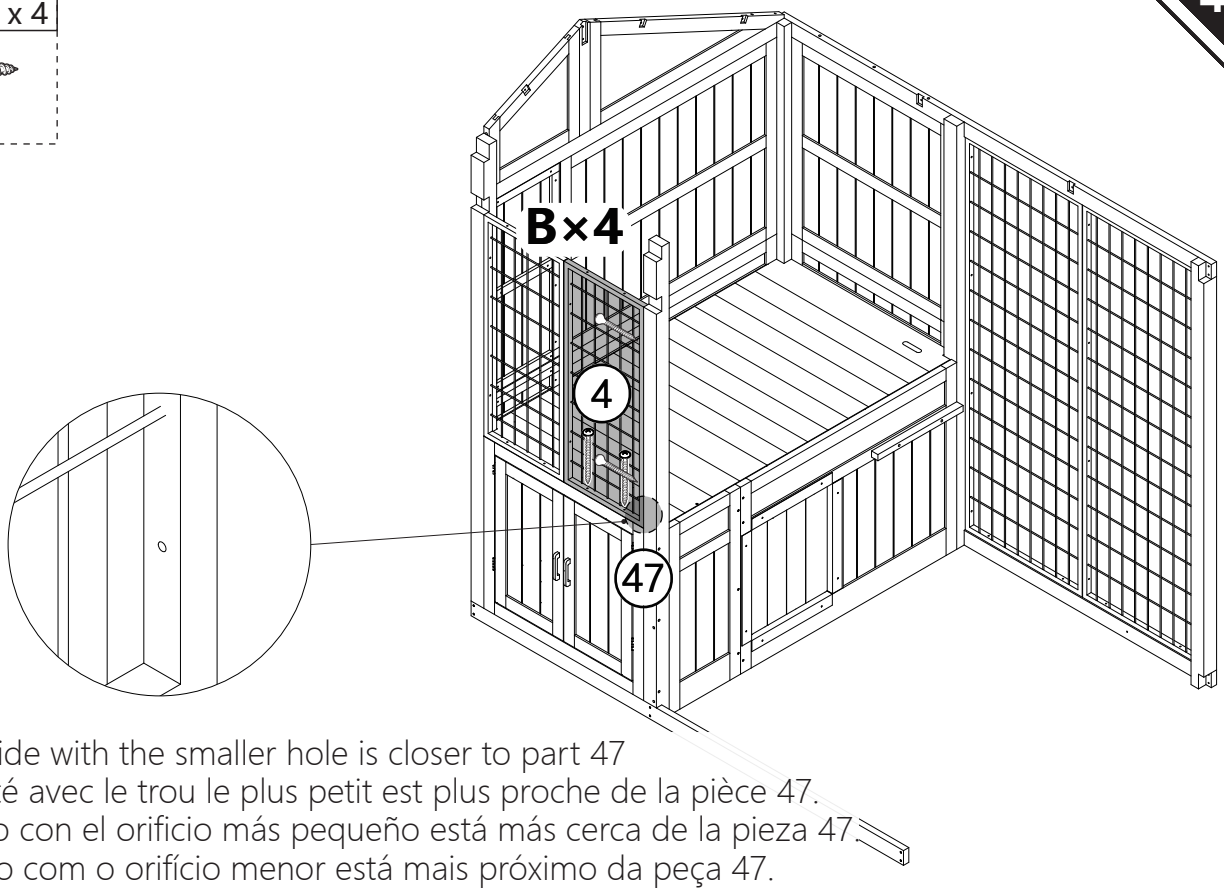

EN_The side with the smaller hole is closer to part 47
FR_Le côté avec le trou le plus petit est plus proche de la pièce 47.
ES_El lado con el orificio más pequeño está más cerca de la pieza 47.
PT_O lado com o orifício menor está mais próximo da peça 47.
DE_Die Seite mit dem kleineren Loch ist näher an Teil 47.
IT_Il lato con il foro più piccolo è più vicino alla parte 47.

F x 8



3.5*50

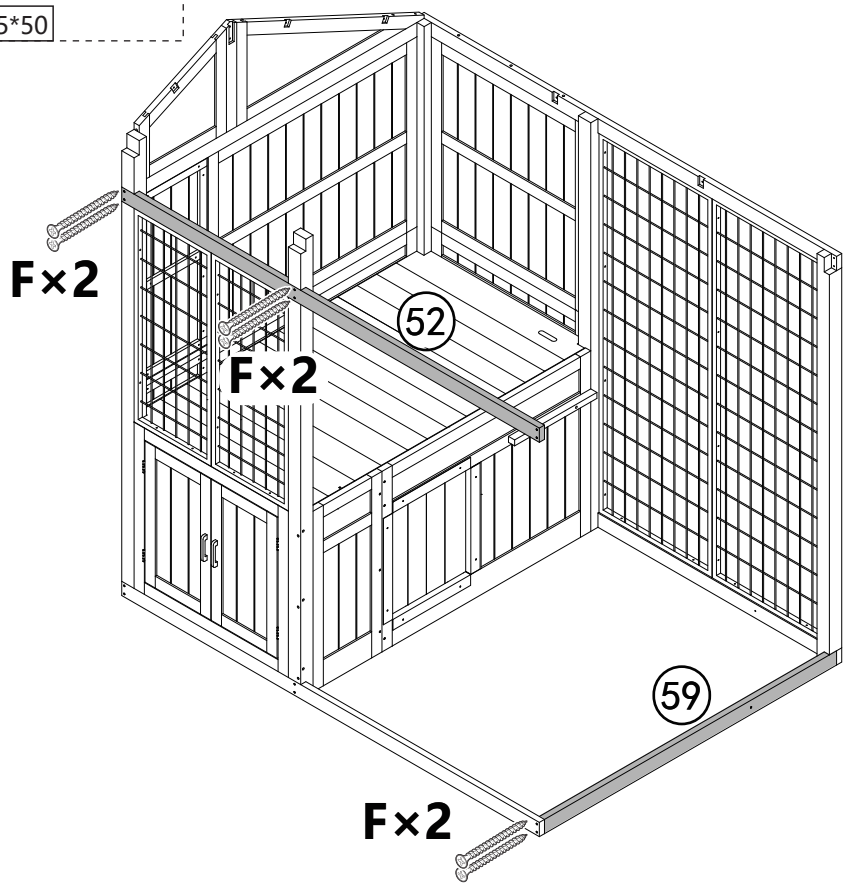

EN_The end with a hole of part 59 is on the right
FR_L'extrémité avec un trou de la pièce 59 se trouve à droite.
ES_El extremo con un orificio de la pieza 59 está a la derecha.
PT_A extremidade com um orifício da peça 59 está à direita.
DE_Das Ende mit einem Loch von Teil 59 befindet sich auf der rechten Seite.
IT_L'estremità con il foro della parte 59 si trova sulla destra.



F×2

B x 4



4.0*40

D x 2

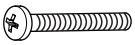

M5*30

E x 2



3.5*60

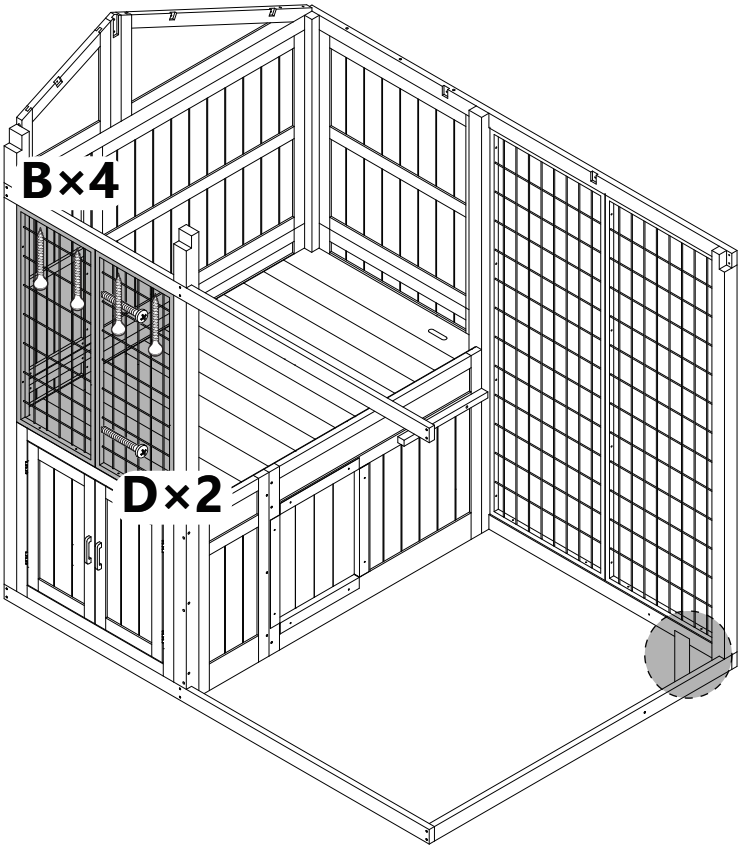

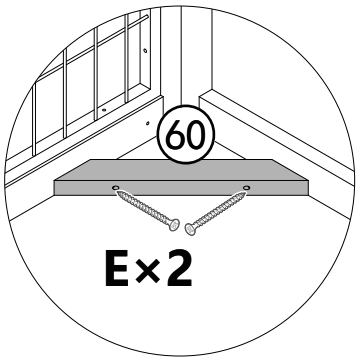

46

G x10



3.0*38

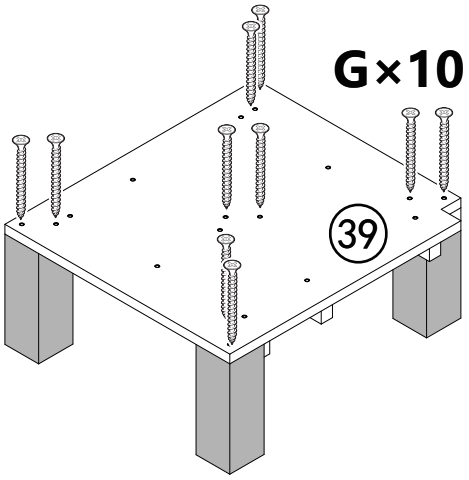

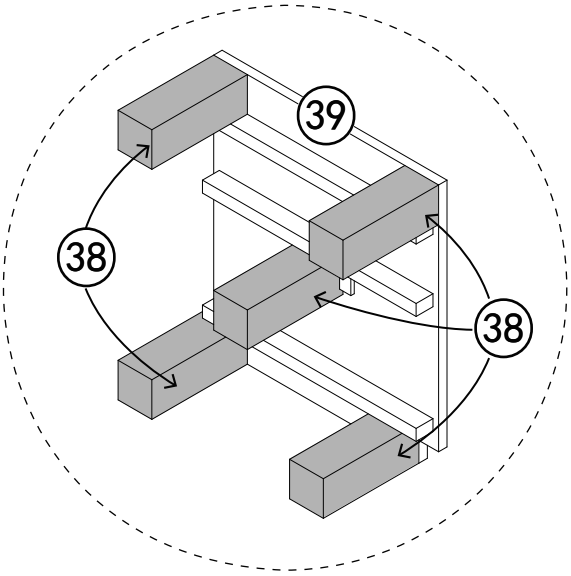

47

F x 1

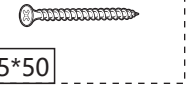

3.5*50

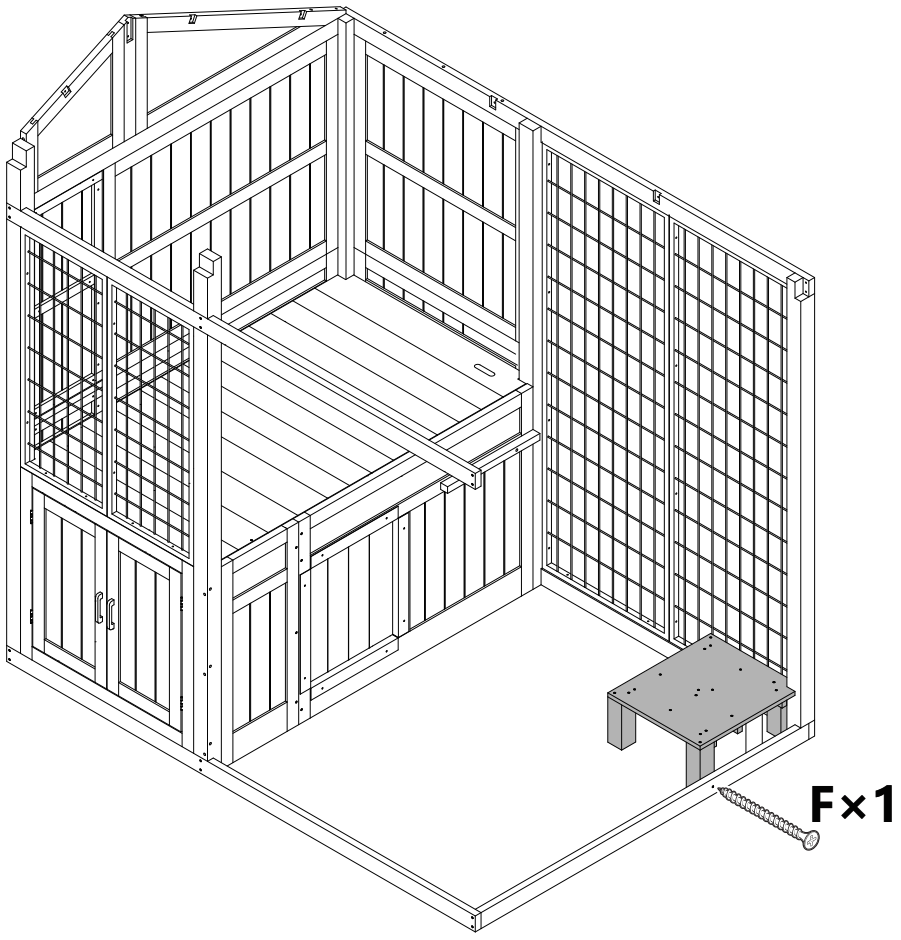

48

F x 2



3.5*50

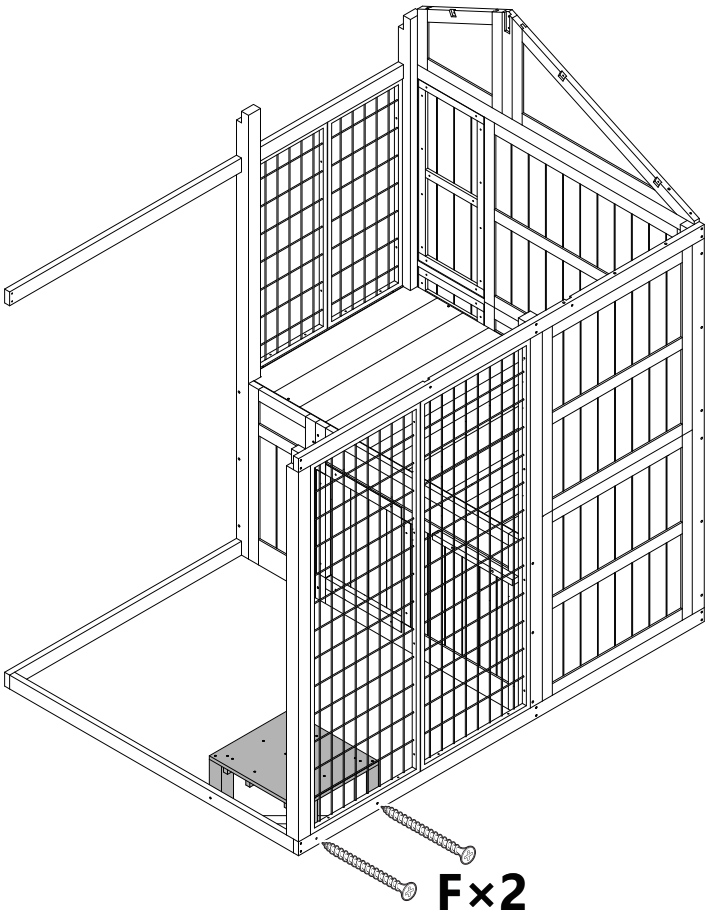

49

C x 6



4.0*16

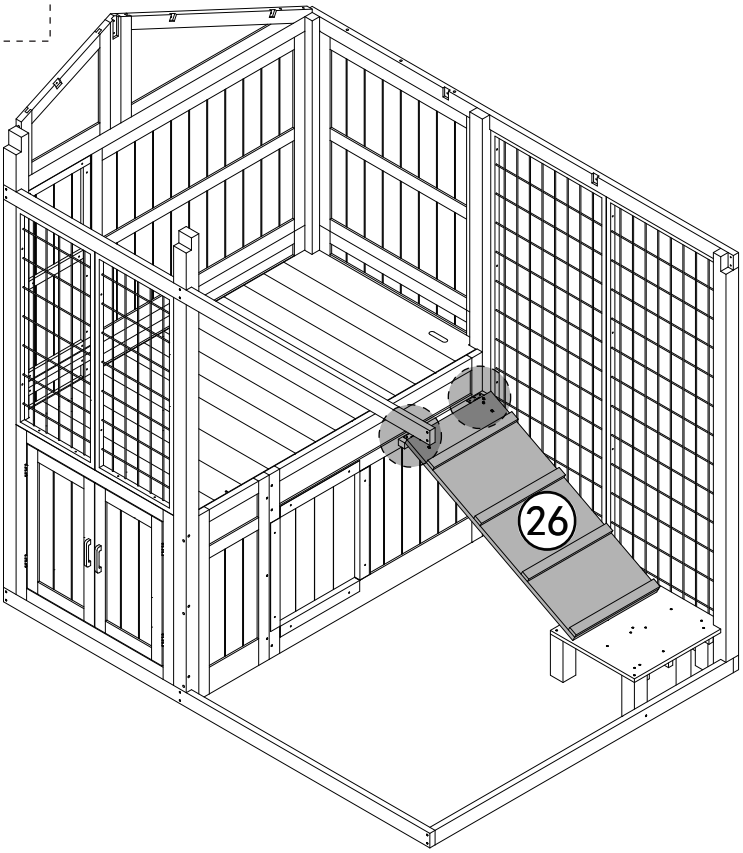

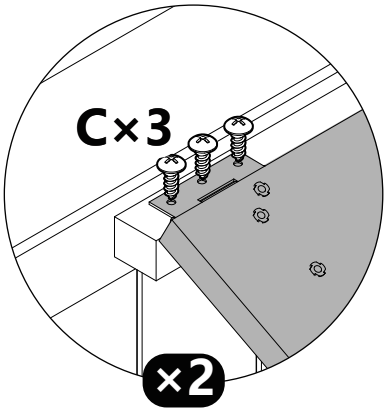

50

B x 8

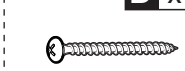

4.0*40

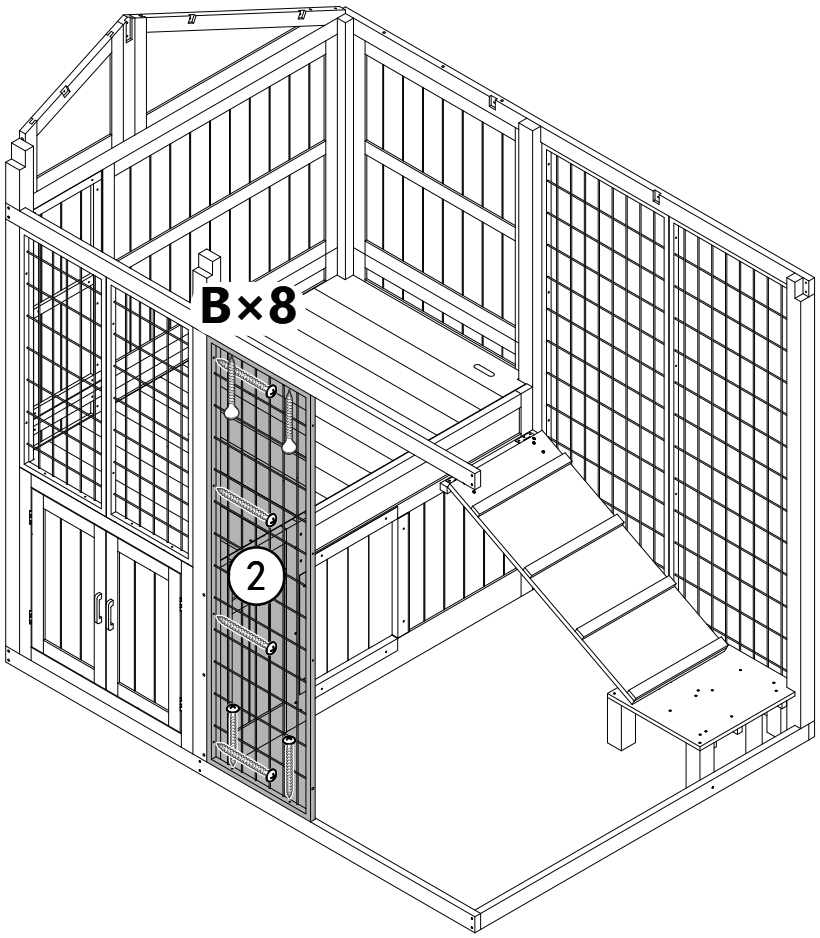

51

B x 4



4.0*40

D x 4

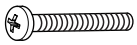

M5*30

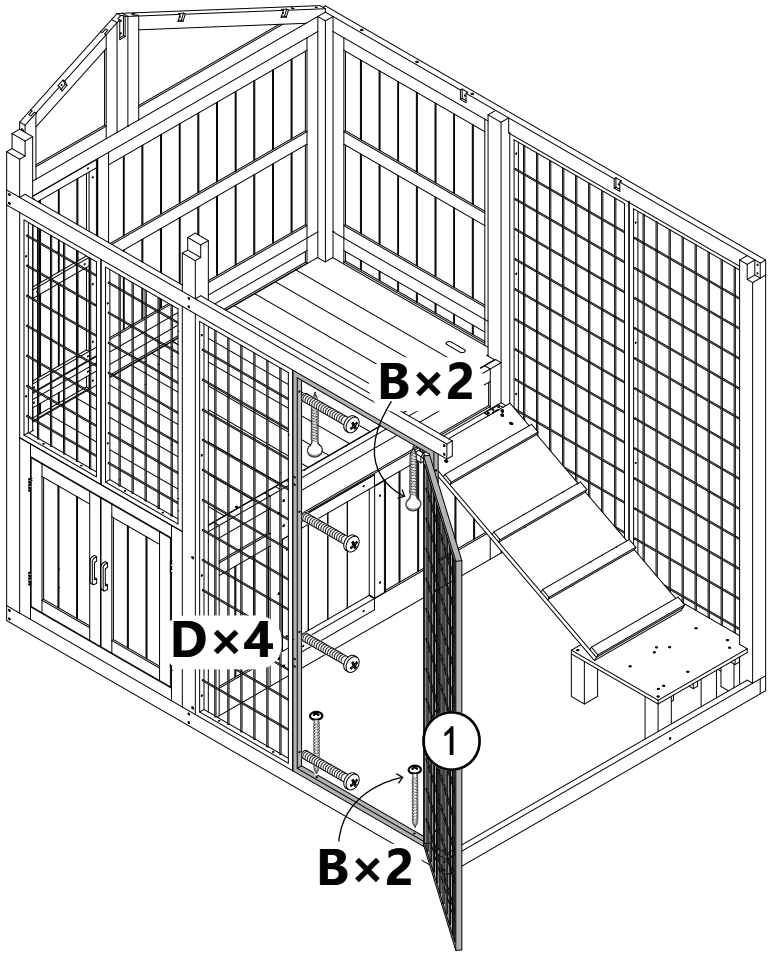

52

B x 4

4.0*40

keep the outer align

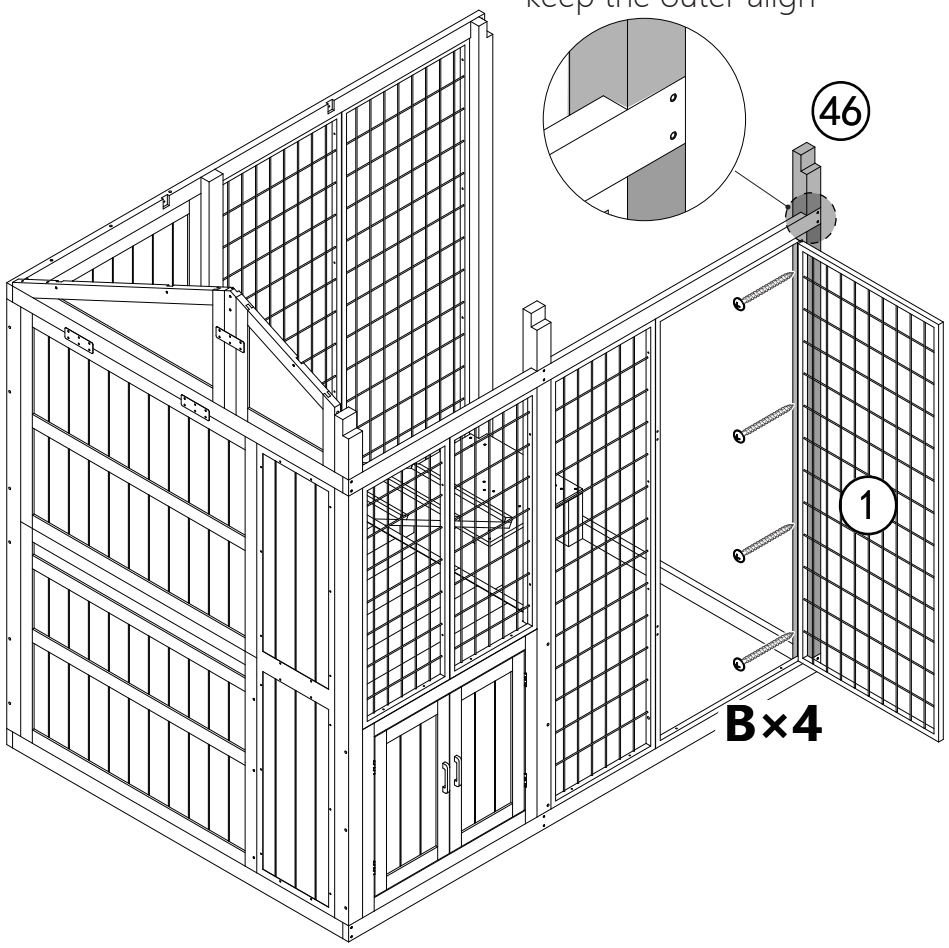

53

K x 2

L x 8

M4*15

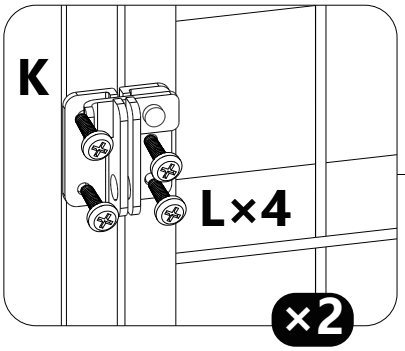

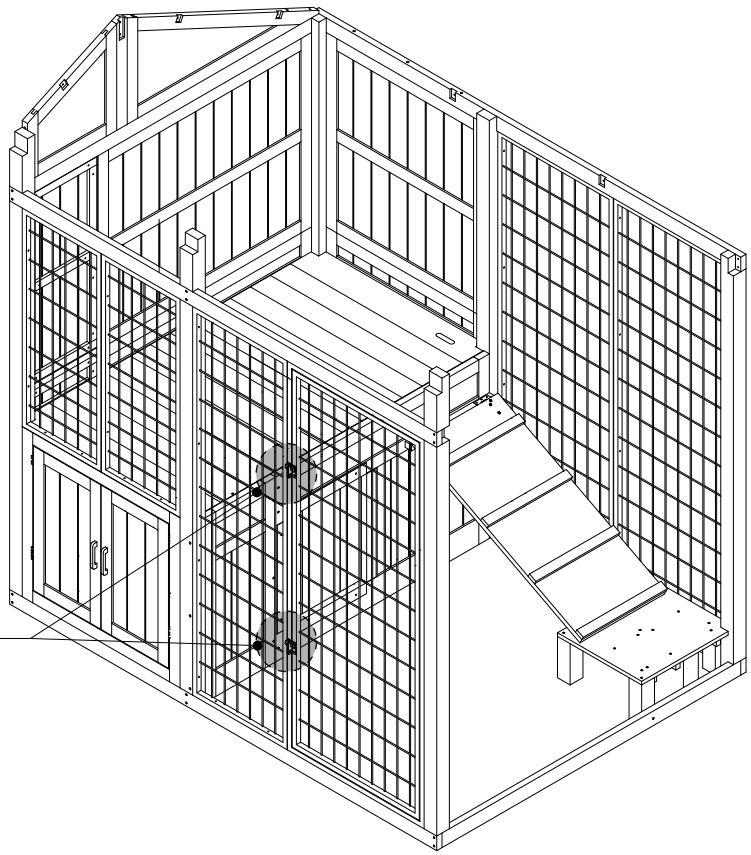

F x 6



3.5*50

F×6

EN_keep the outer align
FR_conserver l'alignement extérieur
ES_mantener la alineación exterior
PT_manter o alinhamento externo
DE_die äußere Ausrichtung beibehalten
IT_mantieni l'allineamento esterno

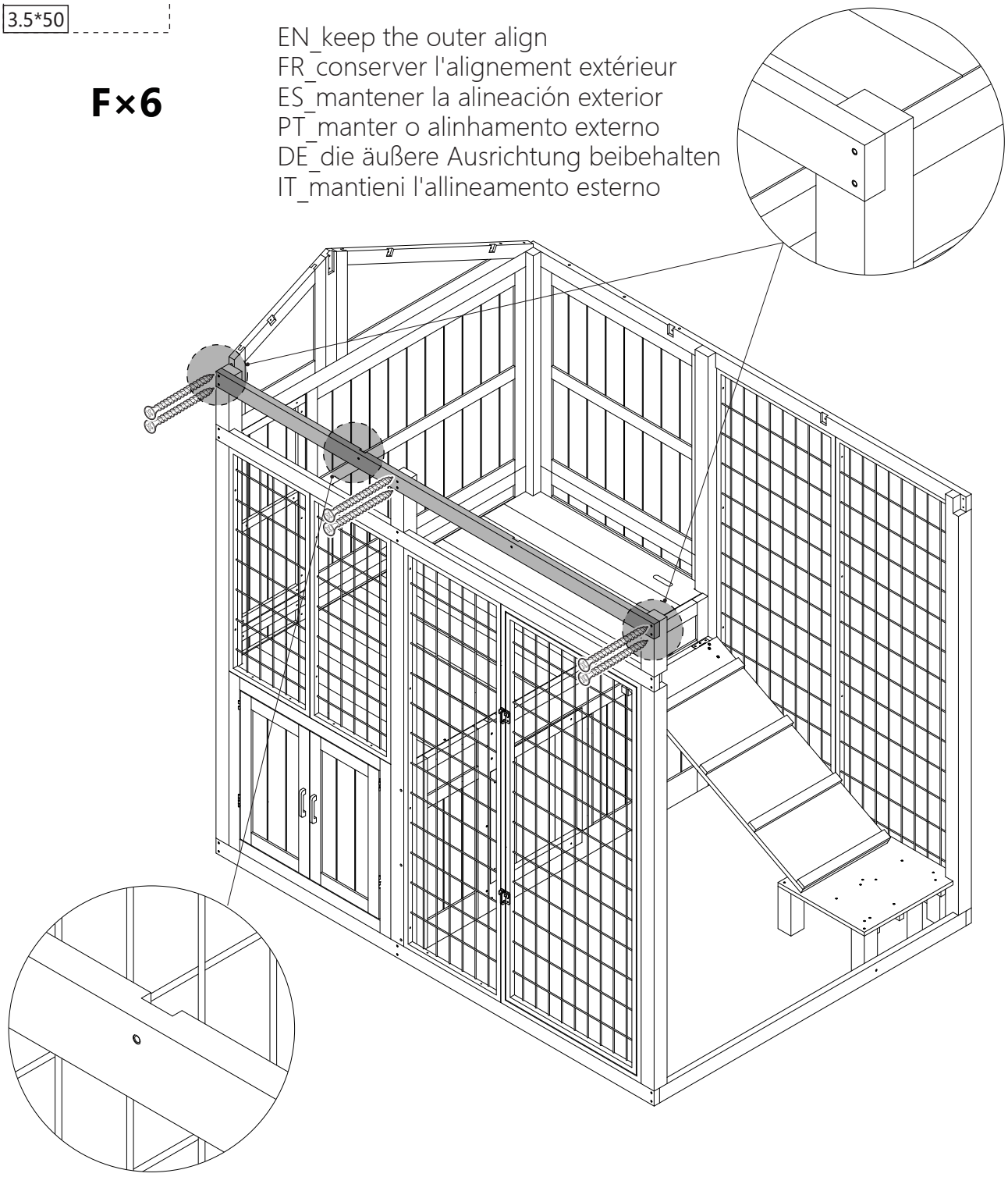

EN_The side of part 34 with a notch faces inward and upward.
FR_Le côté de la pièce 34 comportant une encoche est orienté vers l'intérieur et vers le haut.
ES_El lado de la pieza 34 con una muesca mira hacia adentro y hacia arriba.
PT_O lado da peça 34 com um entalhe fica voltado para dentro e para cima.
DE_Die Seite von Teil 34 mit einer Kerbe zeigt nach innen und oben.
IT_Il lato della parte 34 con una tacca è rivolto verso l'interno e verso l'alto.

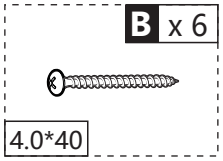

EN_Install the metal frame flat with the outer frame, and the iron wire is biased towards the inner side
FR_Installez le cadre métallique à plat avec le cadre extérieur, et le fil de fer est incliné vers l'intérieur.
ES_Instale el marco metálico plano con el marco exterior, y el alambre de hierro inclinado hacia el lado interior.
PT_Instale a estrutura metálica plana com a estrutura exterior e o fio de ferro inclinado para o lado interior.
DE_Installieren Sie den Metallrahmen flach mit dem Außenrahmen, wobei der Eisendraht zur Innenseite hin vorgespannt ist.
IT_Installare il telaio metallico in piano con il telaio esterno e il filo di ferro inclinato verso il lato interno.

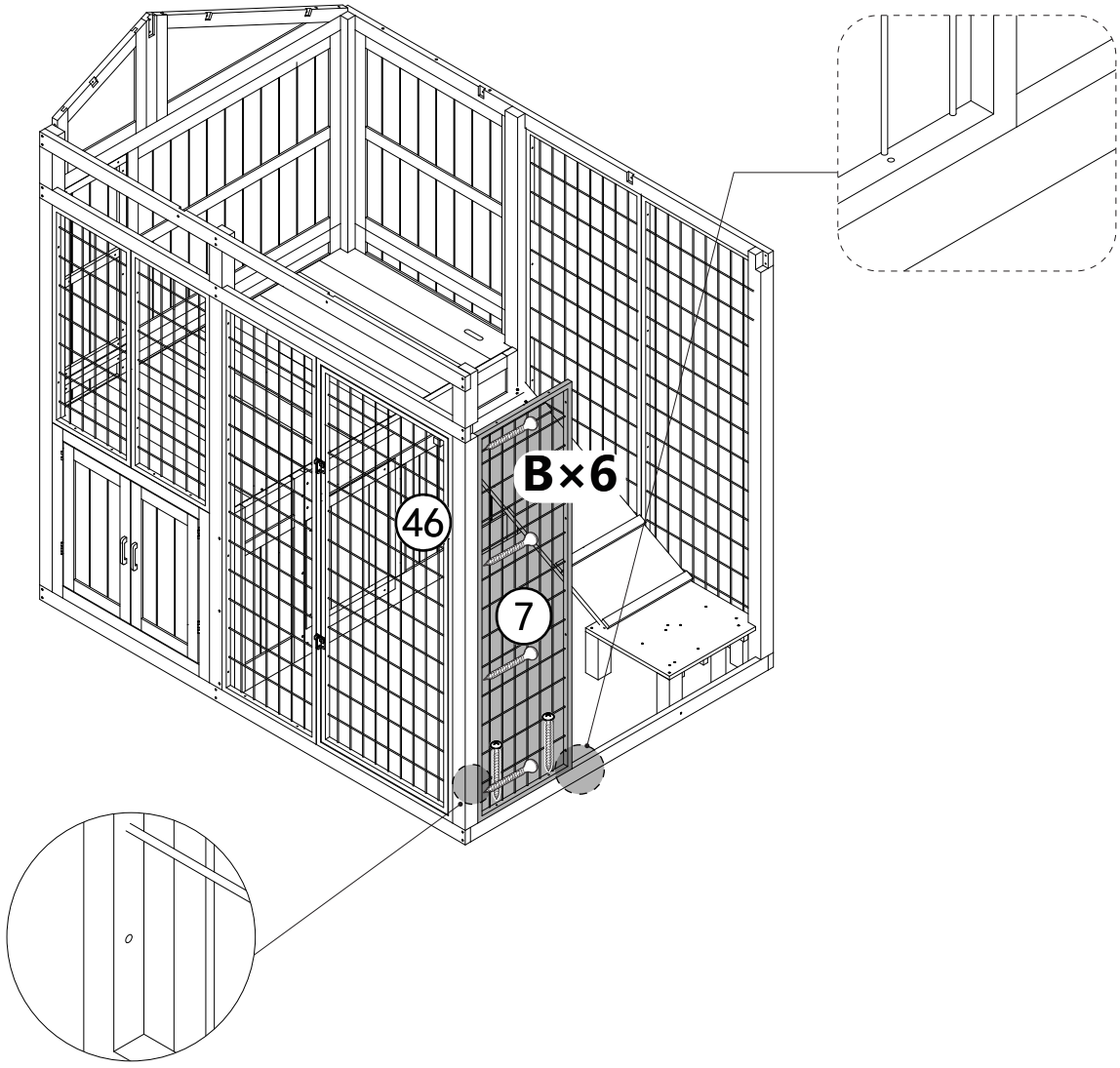

EN_The side with the smaller hole is closer to part 46
FR_Le côté avec le trou le plus petit est plus proche de la pièce 46.
ES_El lado con el orificio más pequeño está más cerca de la pieza 46.
PT_O lado com o orifício menor está mais próximo da peça 46.
DE_Die Seite mit dem kleineren Loch ist näher an Teil 46.
IT_Il lato con il foro più piccolo è più vicino alla parte 46.

56

A x 7

5.0*75

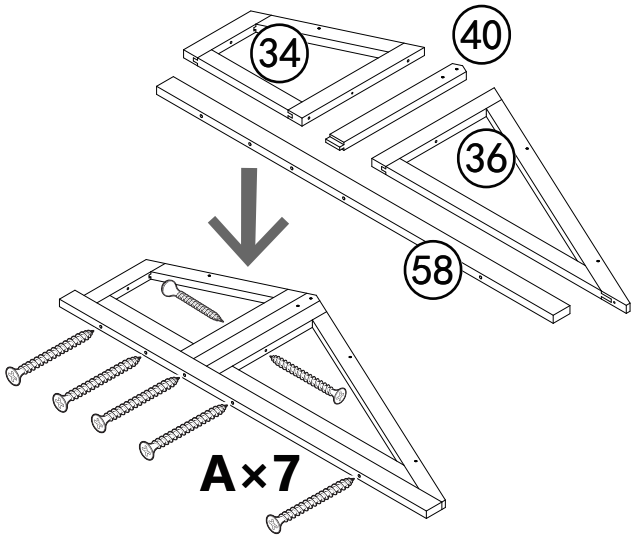

57

A x 1

5.0*75

B x 2

4.0*40

E x 1

3.5*60

F x 2

3.5*50

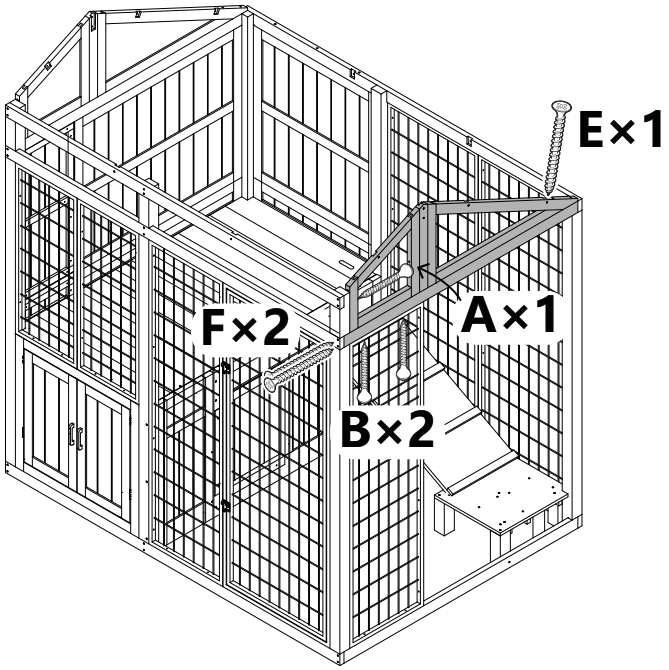

58

B x 4

4.0*40

D x 4

M5*30

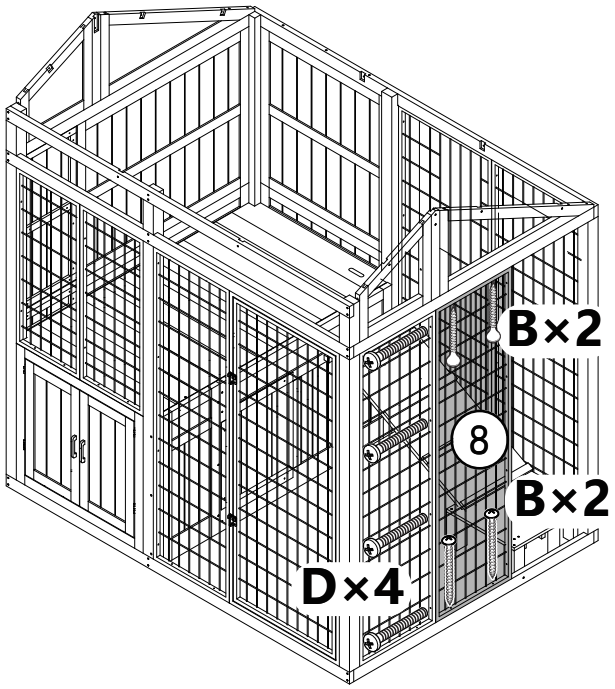

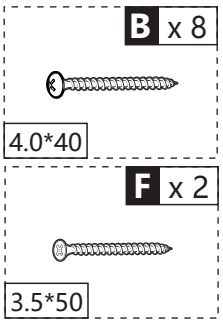

EN_The side with the smaller hole is closer to part 48
FR_Le côté avec le trou le plus petit est plus proche de la pièce 48.
ES_El lado con el orificio más pequeño está más cerca de la pieza 48.
PT_O lado com o orifício menor está mais próximo da peça 48.
DE_Die Seite mit dem kleineren Loch ist näher an Teil 48.
IT_Il lato con il foro più piccolo è più vicino alla parte 48.

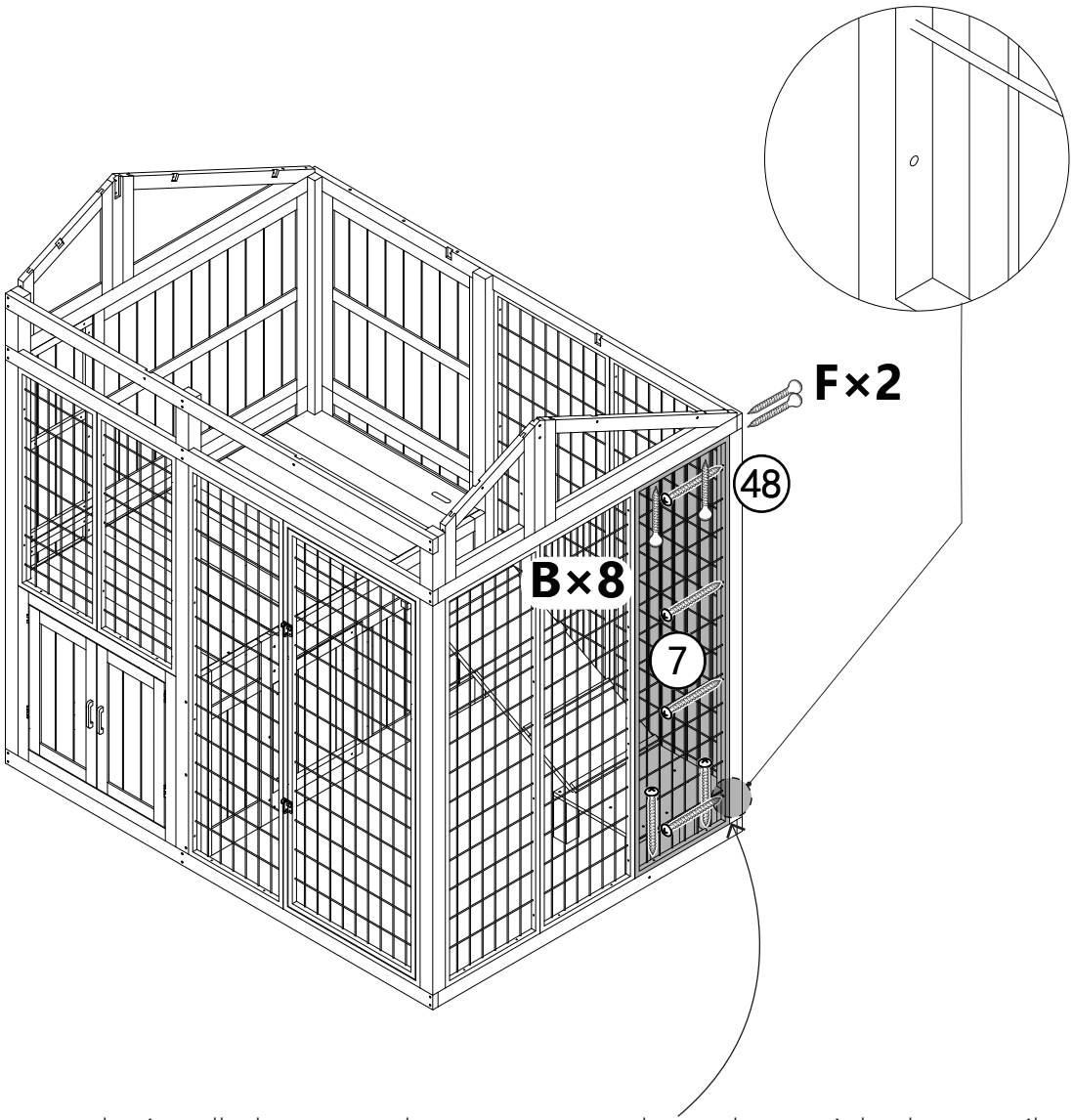

EN_If part 7 can not be installed, remove these two screws here, do not tight them until install part 7
FR_Si la pièce 7 ne peut pas être installée, retirez ces deux vis ici, ne les serrez pas avant d'avoir installé la pièce 7.
ES_Si no se puede instalar la pieza 7, retire estos dos tornillos de aquí, no los apriete hasta instalar la pieza 7.
PT_Se a parte 7 não puder ser instalada, remova estes dois parafusos aqui, não os aperte até instalar a parte 7.
DE_Wenn Teil 7 nicht installiert werden kann, entfernen Sie diese beiden Schrauben hier und ziehen Sie sie nicht fest, bis Teil 7 installiert ist.
IT_Se la parte 7 non può essere installata, rimuovere queste due viti qui, non serrarle fino a quando non si installa la parte 7.

60

D x 4



M5*30

E x 2



3.5*60

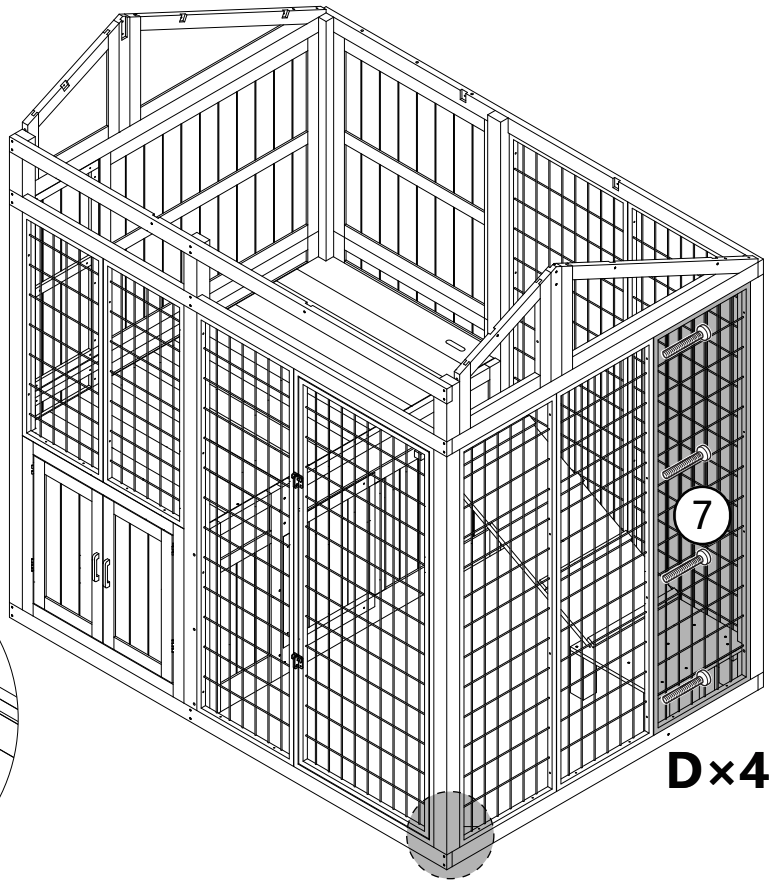

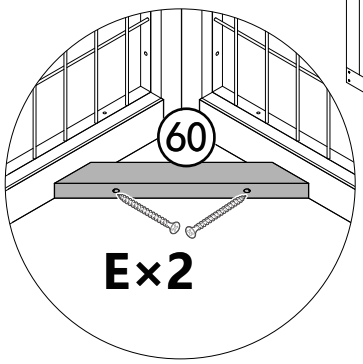

61

F x 4



3.5*50

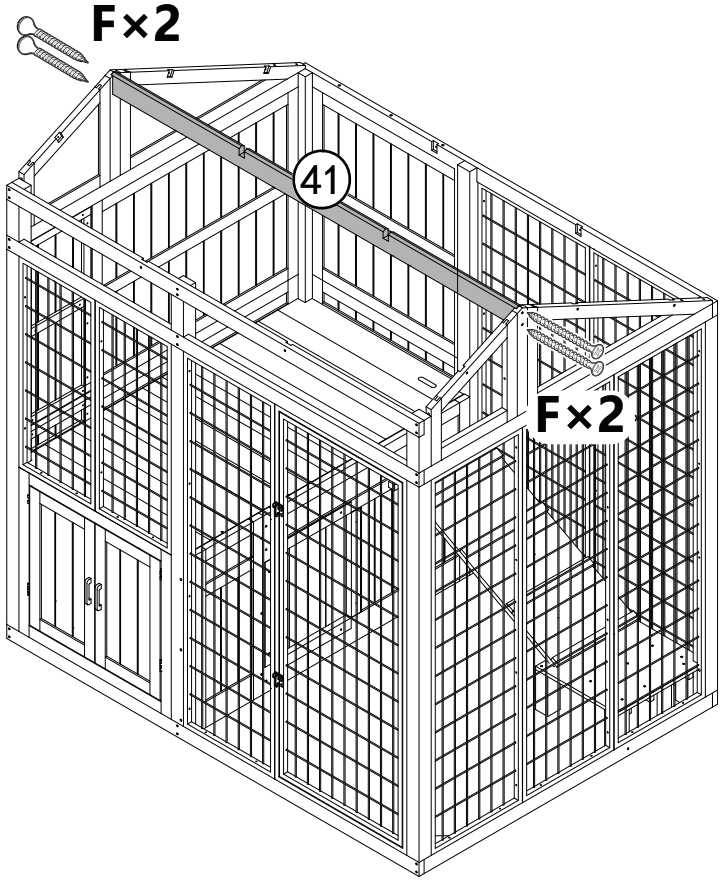

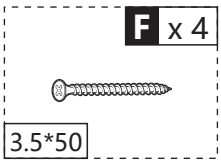

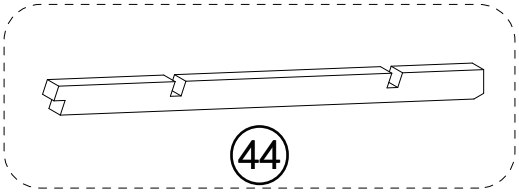

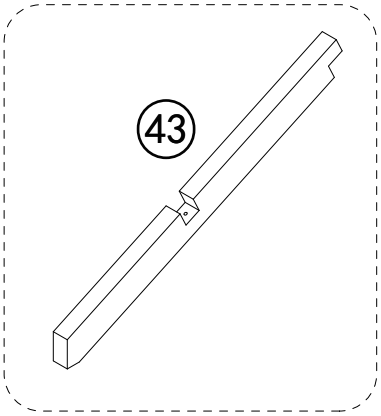

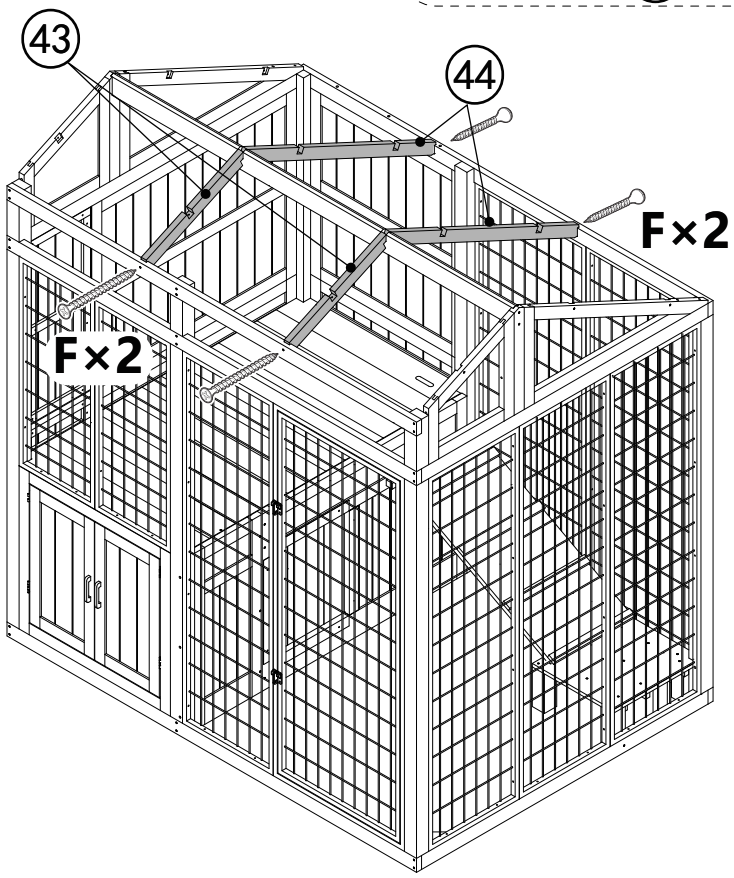

EN_Please fix one before install the next one to prevent damage from falling components
FR_Veuillez réparer l'un avant d'installer le suivant afin d'éviter tout dommage causé par la chute de composants.
ES_Repare uno antes de instalar el siguiente para evitar daños por la caída de componentes.
PT_Por favor, fixe um antes de instalar o próximo para evitar danos causados pela queda de componentes.
DE_Bitte reparieren Sie das eine, bevor Sie das nächste installieren, um Schäden durch herabfallende Komponenten zu vermeiden.
IT_Si prega di ripararne uno prima di installarne un altro per evitare danni causati dalla caduta di componenti.

63

F x 6



3.5*50

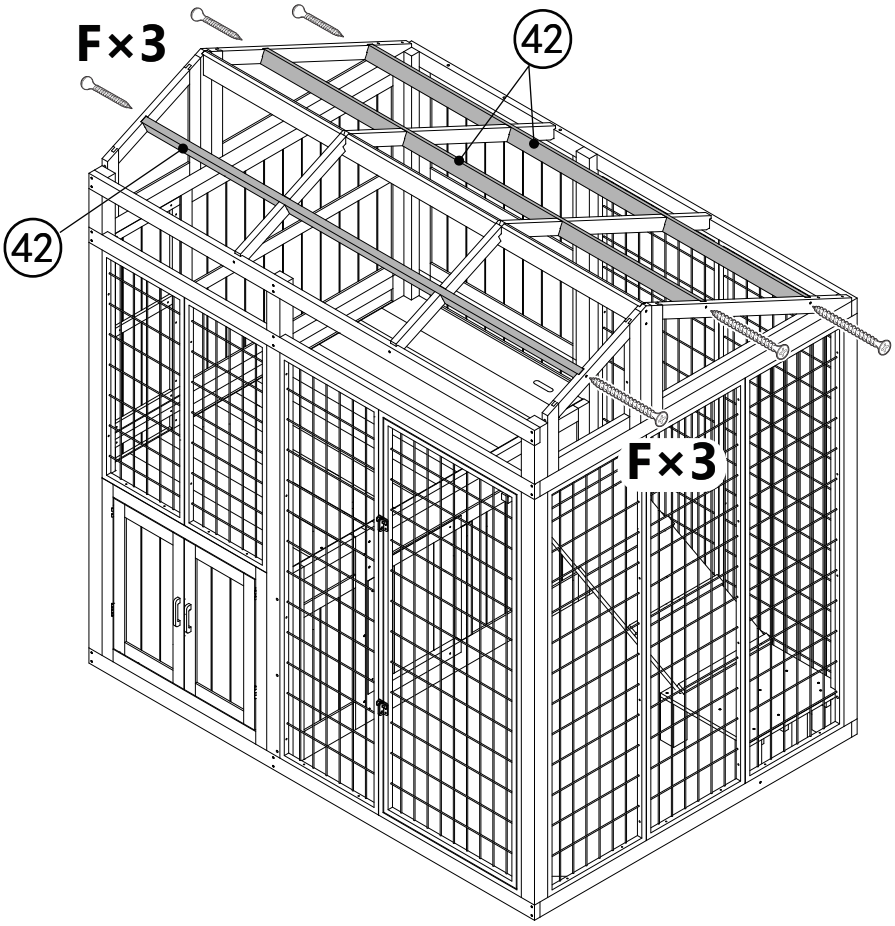

64

G x 6



3.0*38

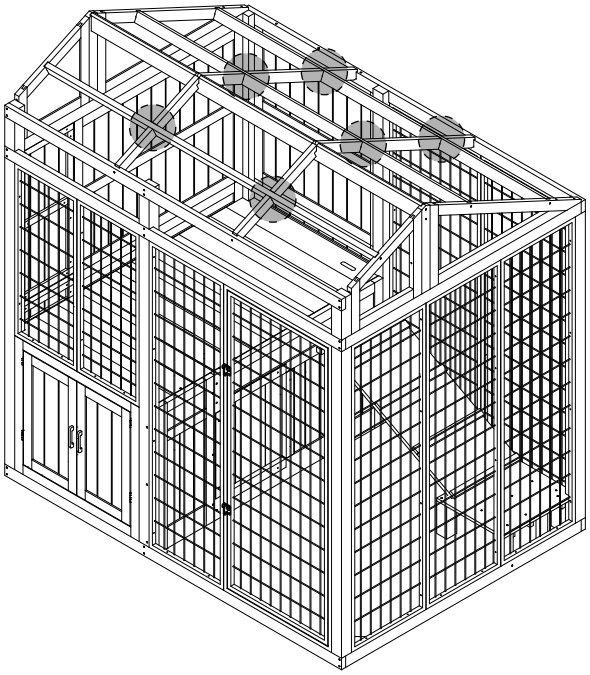

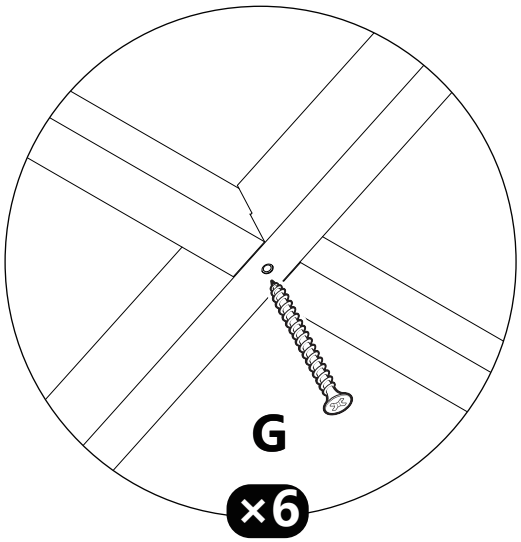

65

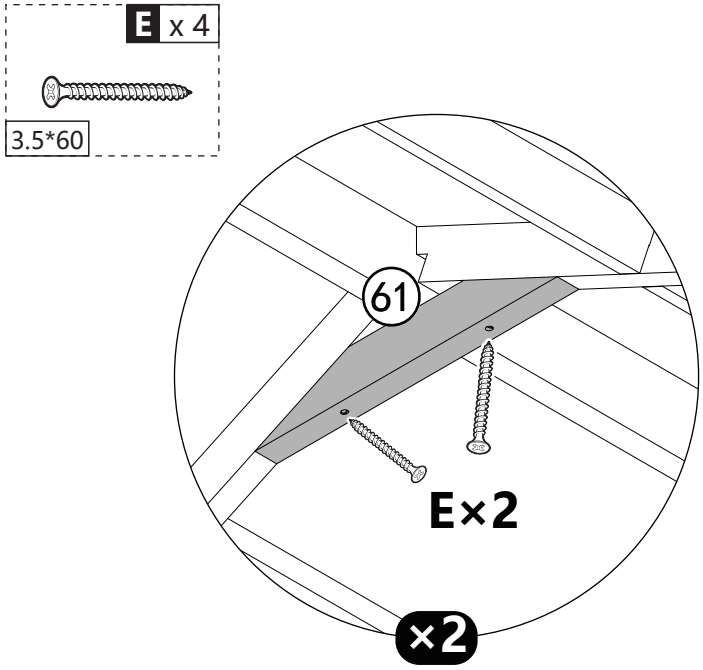

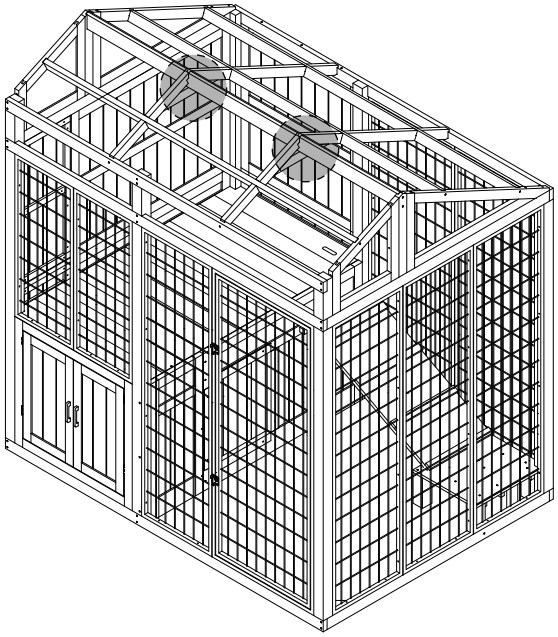

66

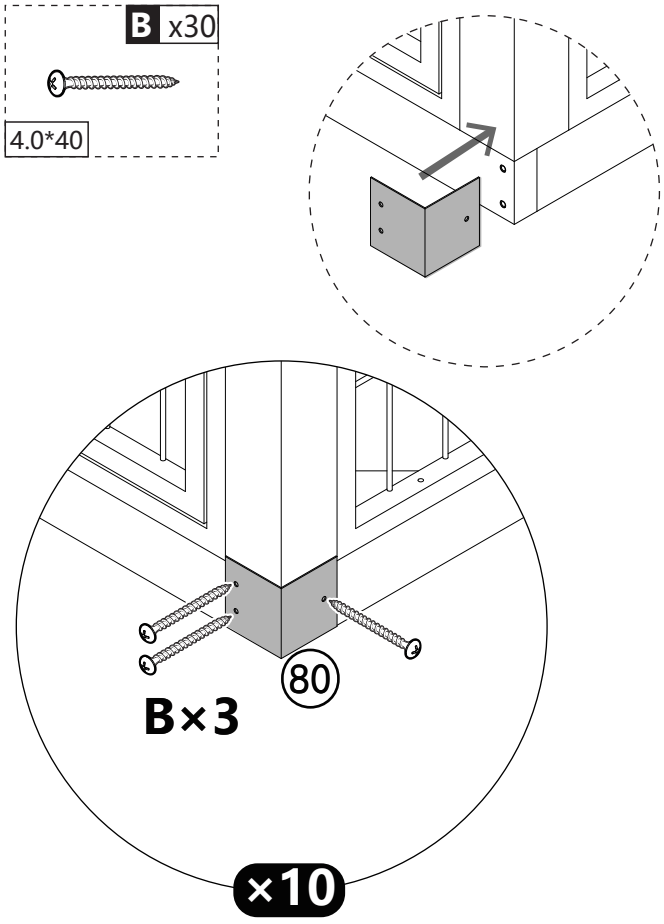

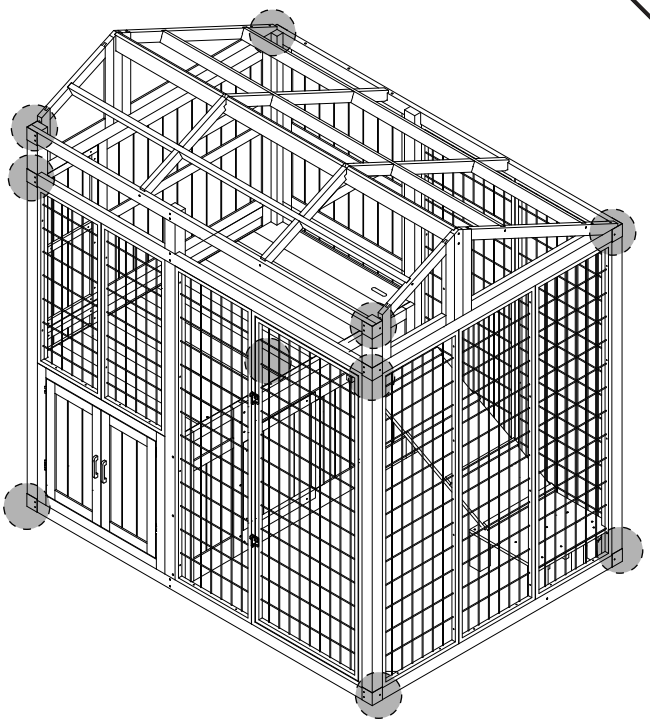

EN_The 2 holes of part 80 are installed on the same side as the 2 holes on the wooden frame
FR_Les 2 trous de la pièce 80 sont installés du même côté que les 2 trous du cadre en bois.
ES_Los dos orificios de la pieza 80 se instalan en el mismo lado que los dos orificios del marco de madera.
PT_Os 2 orifícios da peça 80 são instalados no mesmo lado que os 2 orifícios na moldura de madeira.
DE_Die beiden Löcher von Teil 80 werden auf derselben Seite wie die beiden Löcher im Holzrahmen angebracht.
IT_I 2 fori della parte 80 sono installati sullo stesso lato dei 2 fori sul telaio in legno.

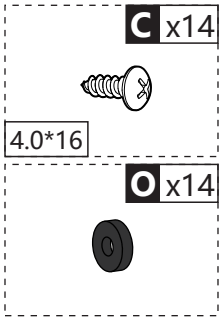

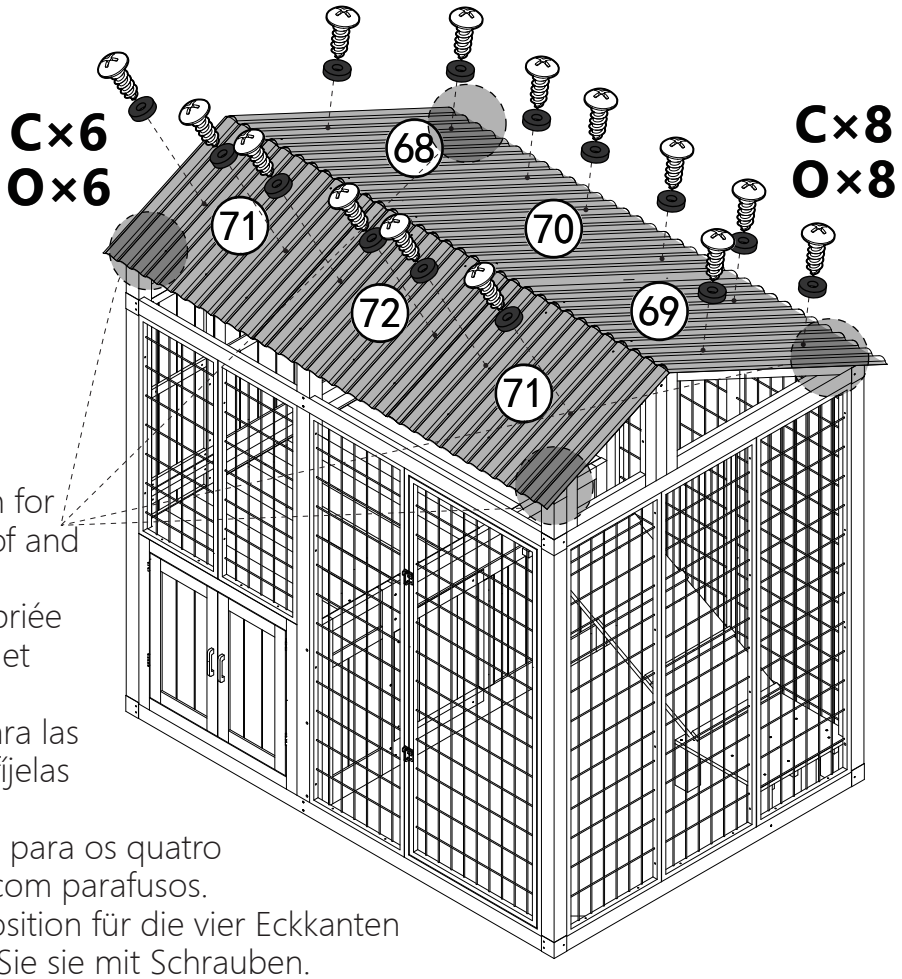

EN_Choose the suitable position for the four corner edges of roof and fix them with screws

FR_Choisissez la position appropriée pour les quatre coins du toit et fixez-les à l'aide de vis.

ES_Elija la posición adecuada para las cuatro esquinas del techo y fíjelas con tornillos.

PT_Escolha a posição adequada para os quatro cantos do telhado e fixe-os com parafusos.

DE_Wählen Sie die geeignete Position für die vier Eckkanten des Daches und befestigen Sie sie mit Schrauben.

IT_Scegliere la posizione adeguata per i quattro angoli del tetto e fissarli con delle viti.

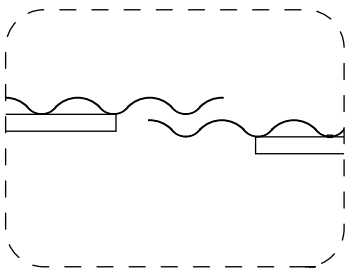

EN_Just overlap a wave between each pair of roofs

FR_Il suffit de superposer une vague entre chaque paire de toits.

ES_Simplemente superponga una onda entre cada par de techos.

PT_Basta sobrepor uma onda entre cada par de telhados.

DE_Überlappen Sie einfach eine Welle zwischen jedem Dachpaar.

IT_Basta sovrapporre un'onda tra ogni coppia di tetti.

68

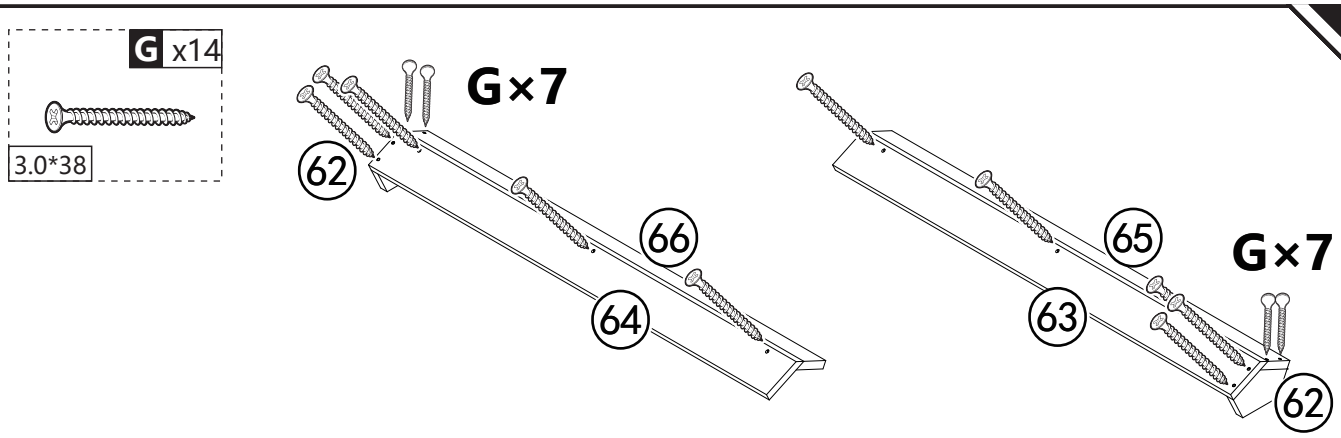

69

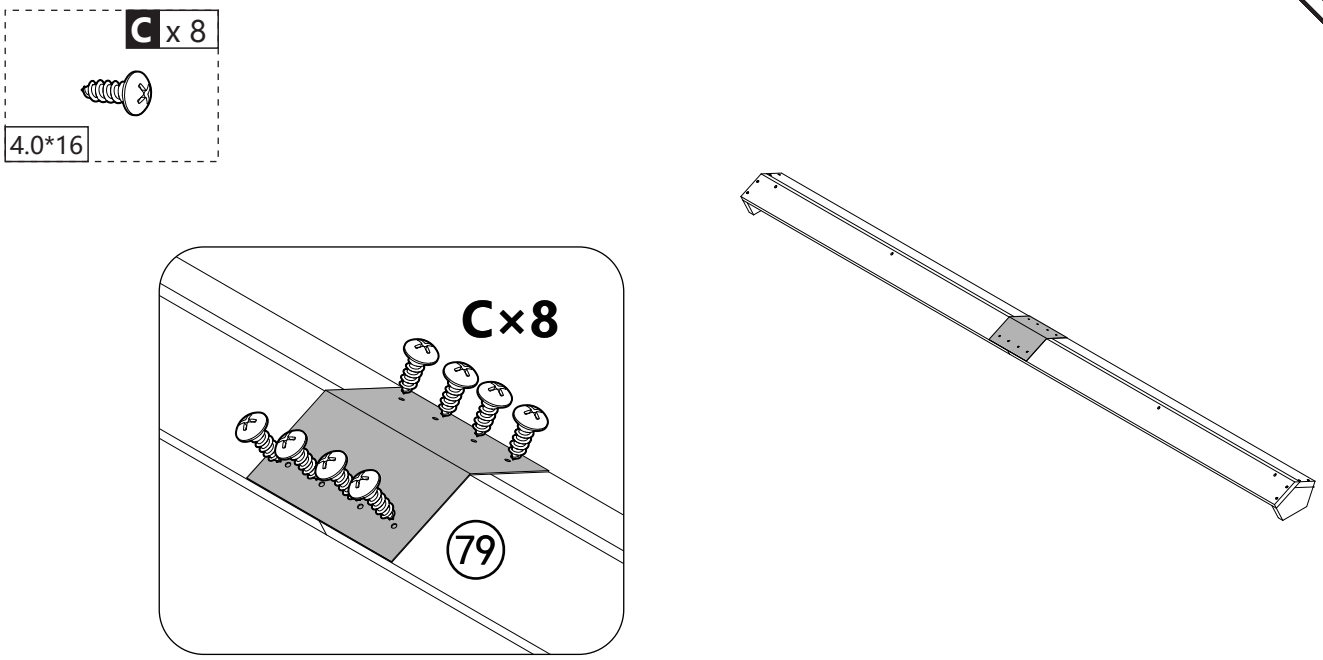

EN_compare the length of the cap with the length of the wave roof before install, If the length of the cap is insufficient, sufficient length can be left between the two parts to be connected when installing part 79

FR_Comparez la longueur du capuchon avec la longueur du toit ondulé avant l'installation. Si la longueur du capuchon est insuffisante, vous pouvez laisser une longueur suffisante entre les deux pièces à assembler lors de l'installation de la pièce 79.

ES_Compare la longitud de la tapa con la longitud del techo ondulado antes de la instalación. Si la longitud de la tapa es insuficiente, se puede dejar una longitud suficiente entre las dos piezas que se van a conectar al instalar la pieza 79.

PT_Compare o comprimento da tampa com o comprimento do telhado ondulado antes da instalação. Se o comprimento da tampa for insuficiente, pode-se deixar um comprimento suficiente entre as duas partes a serem conectadas ao instalar a peça 79.

DE_Vergleichen Sie vor der Installation die Länge der Kappe mit der Länge des Welldachs. Wenn die Länge der Kappe nicht ausreicht, kann bei der Installation von Teil 79 zwischen den beiden zu verbindenden Teilen ausreichend Länge gelassen werden.

IT_Confrontare la lunghezza del cappuccio con la lunghezza del tetto ondulato prima dell'installazione. Se la lunghezza del cappuccio è insufficiente, è possibile lasciare una lunghezza sufficiente tra le due parti da collegare durante l'installazione della parte 79.

70

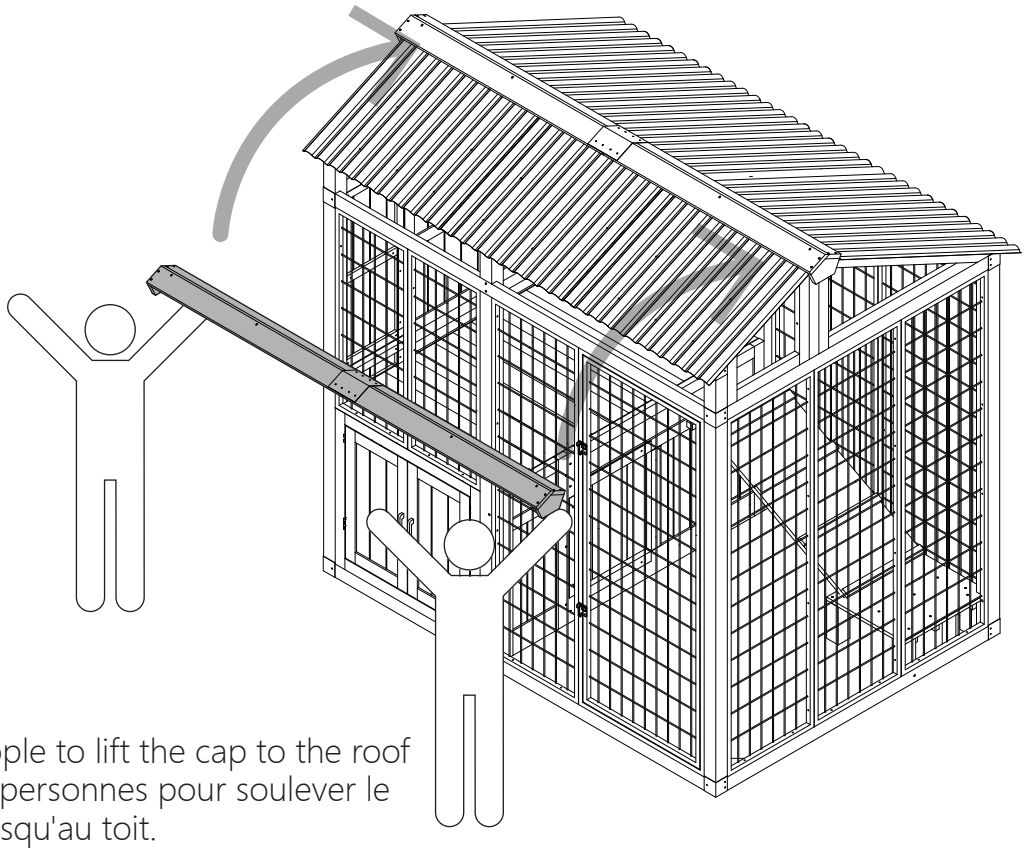

EN_need 2 people to lift the cap to the roof
FR_Il faut deux personnes pour soulever le couvercle jusqu'au toit.
ES_Se necesitan 2 personas para levantar la tapa hasta el techo.
PT_Precisa de duas pessoas para levantar a tampa até ao telhado.
DE_Es werden 2 Personen benötigt, um die Abdeckung auf das Dach zu heben.
IT_servono 2 persone per sollevare il coperchio sul tetto

71

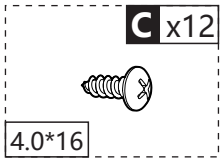

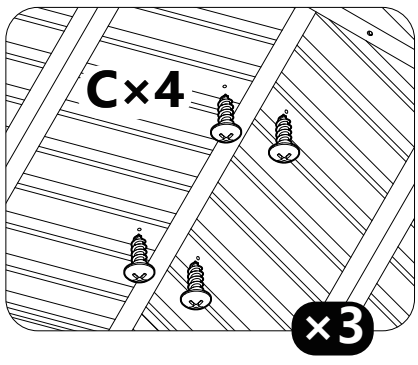

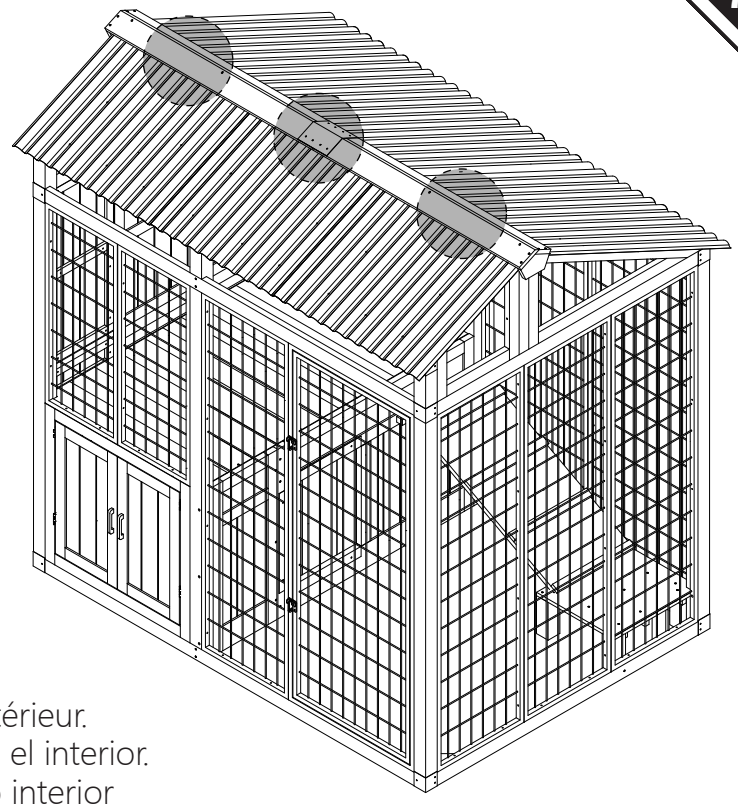

EN_Fix the cap from bottom to top inside
FR_Fixer le capuchon de bas en haut à l'intérieur.
ES_Fija la tapa desde abajo hacia arriba en el interior.
PT_Prenda a tampa de baixo para cima no interior
DE_Befestigen Sie die Kappe von unten nach oben im Inneren.
IT_Fissare il tappo dal basso verso l'alto all'interno

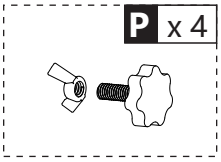

72



EN_The installation position can be adjusted as needed
FR_La position d'installation peut être ajustée selon les besoins.
ES_La posición de instalación se puede ajustar según sea necesario.
PT_A posição de instalação pode ser ajustada conforme necessário
DE_Die Einbaulage kann nach Bedarf angepasst werden.
IT_La posizione di installazione può essere regolata secondo necessità.

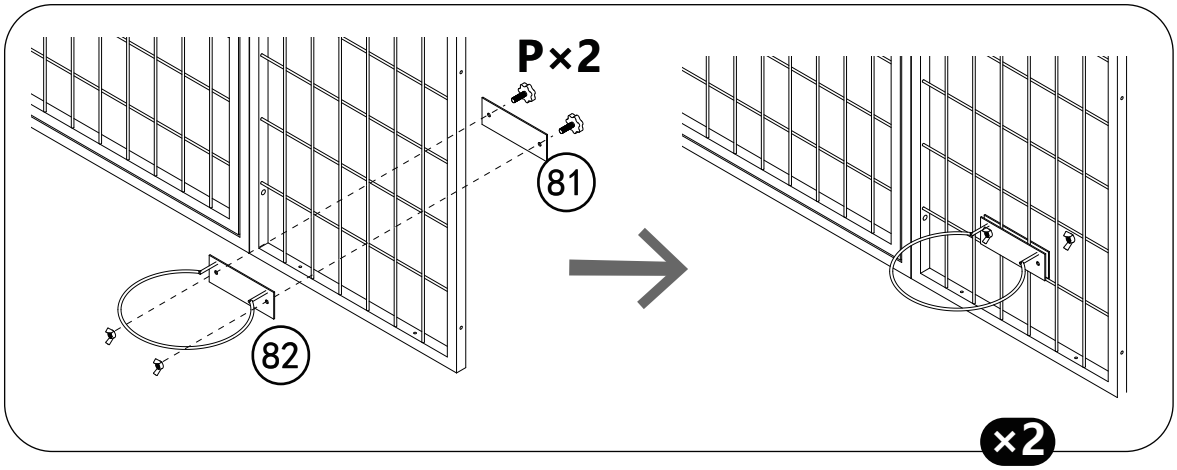

73

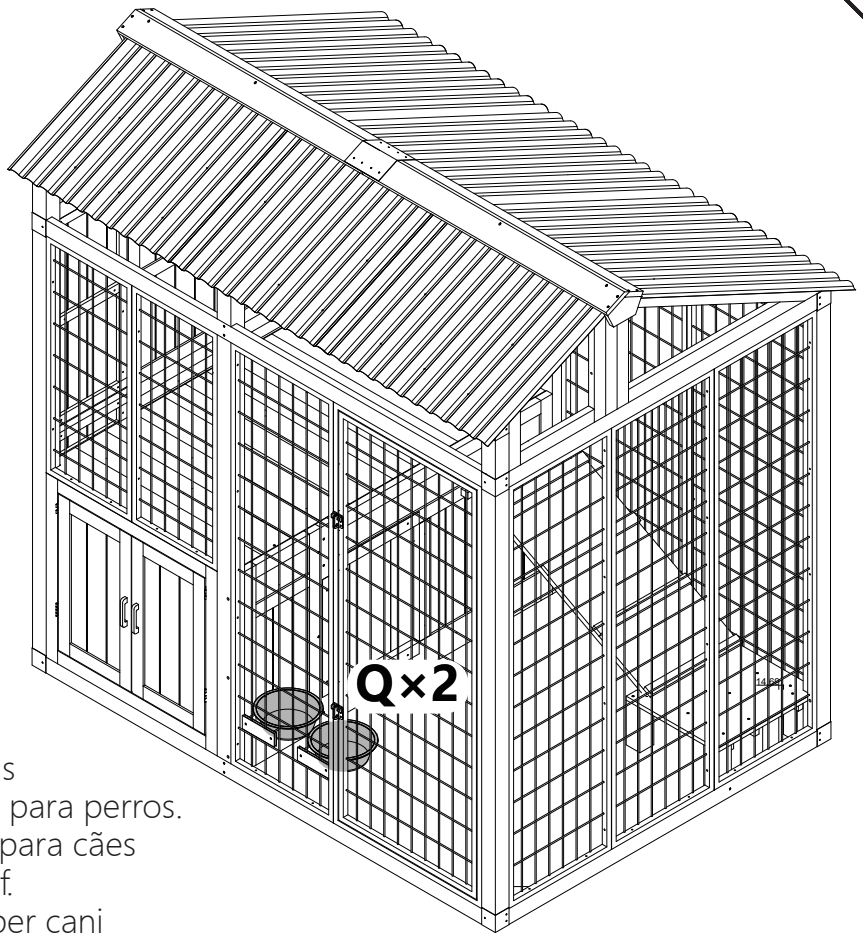

EN_Place the dog food bowls
FR_Placez les gamelles pour chiens
ES_Coloca los cuencos de comida para perros.
PT_Coloque as tigelas de comida para cães
DE_Stellen Sie die Hundenäpfe auf.
IT_Posizionare le ciotole del cibo per cani