VEVOR

Upgrade · The Home Creator Way

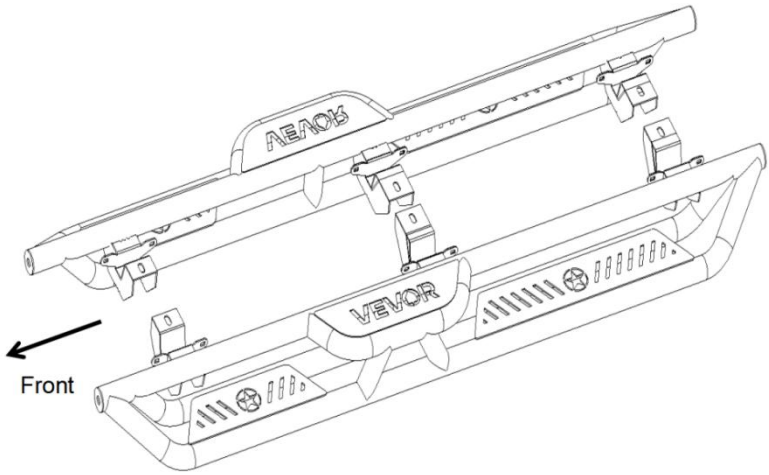

VEVOR Support Center

RUNNING BOARDS

MODEL:TB-SS-011

This is the original instruction, please read all manual instructions carefully before operating. VEVOR reserves a clear interpretation of our user manual. The appearance of the product shall be subject to the product you received. Please forgive us that we won't inform you again if there are any technology or software updates on our product.

Warning-To reduce the risk of injury, user must read instructions manual carefully. The product complies with relevant standards and regulations. Installation of this device must comply with all applicable regulations, and it should only be operated in well-ventilated areas. Please read the user manual before installing and using this equipment.

Children shall not play with the appliance.

Please properly keep product. Check whether the product is abnormal before use. If it is abnormal, please stop using it.

Please use the product according to the intended use, warn of potential injury from misuse.

BEFORE INSTALLATION

Read this instruction carefully before starting installation.

Proper tools will improve the quality of installation and reduce the time required.

If missing parts or any damage is found, please take a picture and contact us.

Professional installation would be highly recommended.

Step 1:

1. Remove factory rock rails if equipped. Three mounting positions on each side.
2. Remove (6) M6 hex nuts on rocker panel and (3) M8 hex bolts on body frame.

Note: The Running Boards and factory rock rail cannot coexist.

Step 2:

1. With assistance, lift and attach the Running Boards to the rocker panel.

Align the square holes on Running Boards with mounting holes on rocker panel.

Note: The driver's left side is shown.

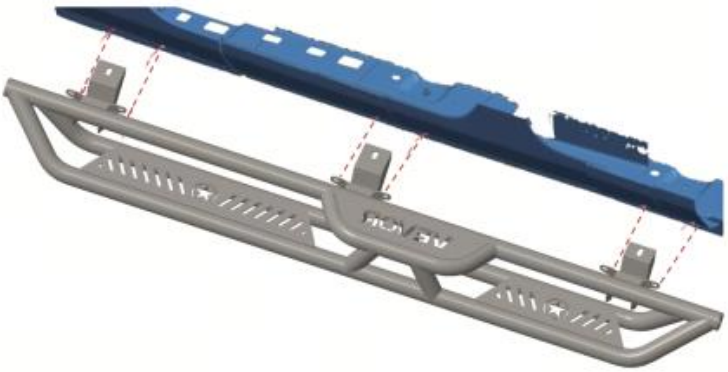



Step3:

1. Secure the Running Boards on body frame with (3) M8 hex bolts, (3) M8 flat washers, (3) M8 lock washers.





2. Secure the Running Boards on rocker panel with (6) M6 carriage bolts, (6) M6 flat washers, (6) M6 lock washers, (6) M6 hex nuts.





Step 4:

1. Tighten M8 hex bolts with 15 ft. lbs. torque.
2. Tighten M6 hex nuts with 7 ft. lbs. torque.
3. After the Running Boards is installed, periodic check to ensure all mounting hardware remains secure and tight.



Part List:

	Qty.	Description
①	×6	M8X25 Hexagon Bolt
②	×12	M6 ×20 Carriage Bolt
③	×6	M8X25 Flat Washer
④	×12	M6X18 Flat Washer
⑤	×6	M8 Lock Washer
⑥	×12	M6 Lock Washer
⑦	×12	M6 Hexagon Flange Nut

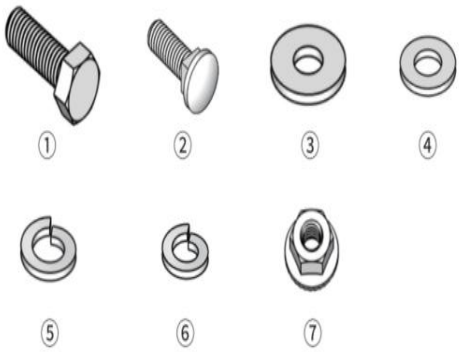

VEVOR

Upgrade · The Home Creator Way

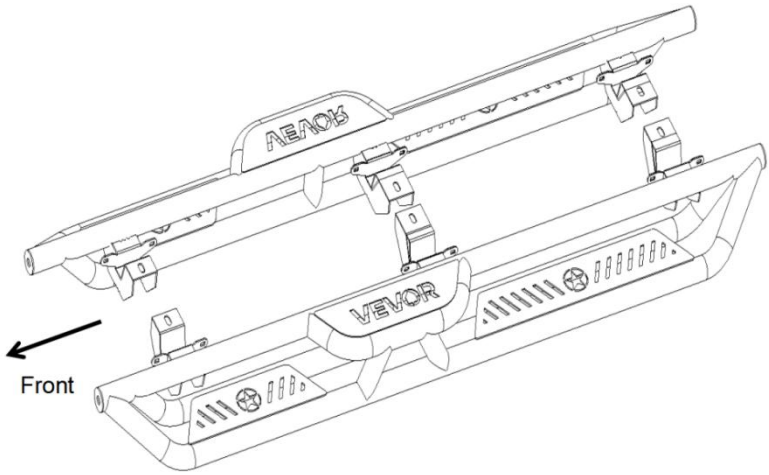

Centre d'assistance VEVOR

MARCHEPIEDS

MODÈLE : TB-SS-011

Voici les instructions originales, veuillez lire toutes les instructions du manuel. soigneusement Avant toute utilisation, veuillez consulter le manuel d'utilisation de VEVOR . L'apparence du produit peut différer de celle du produit reçu. Nous vous prions de nous excuser si nous vous informons des mises à jour techniques ou logicielles de nos produits.

Avertissement – Afin de réduire les risques de blessure, l'utilisateur doit lire attentivement le manuel d'instructions.

Ce produit est conforme aux normes et réglementations en vigueur. Son installation doit respecter toutes les réglementations applicables et son utilisation doit se faire uniquement dans des endroits bien ventilés. Veuillez lire attentivement le manuel d'utilisation avant d'installer et d'utiliser cet équipement.

Les enfants ne doivent pas jouer avec cet appareil.

Veuillez conserver le produit correctement. Vérifiez son état avant utilisation. En cas d'anomalie, cessez immédiatement l'utilisation.

Veuillez utiliser le produit conformément à son usage prévu et prendre connaissance des risques de blessures liés à une mauvaise utilisation.

AVANT L'INSTALLATION

Veuillez lire attentivement ces instructions avant de commencer l'installation. L' utilisation d'outils appropriés améliorera la qualité de l'installation et réduira le temps nécessaire.

Si des pièces sont manquantes ou si vous constatez des dommages , veuillez prendre une photo et nous contacter.

L'installation par un professionnel est fortement recommandée.

Étape 1 :

1. Retirez les protections latérales d'origine, le cas échéant. Trois points de fixation de chaque côté.
2. Retirez les six écrous hexagonaux M6 du bas de caisse et les trois boulons hexagonaux M8 du châssis.

Remarque : Les marchepieds et les protections latérales d'origine ne sont pas compatibles.

Étape 2 :

1. Avec de l'aide, soulevez et fixez les marchepieds au bas de caisse.

Alignez les trous carrés des marchepieds avec les trous de fixation du bas de caisse.

Remarque : L’illustration montre le côté gauche du conducteur.

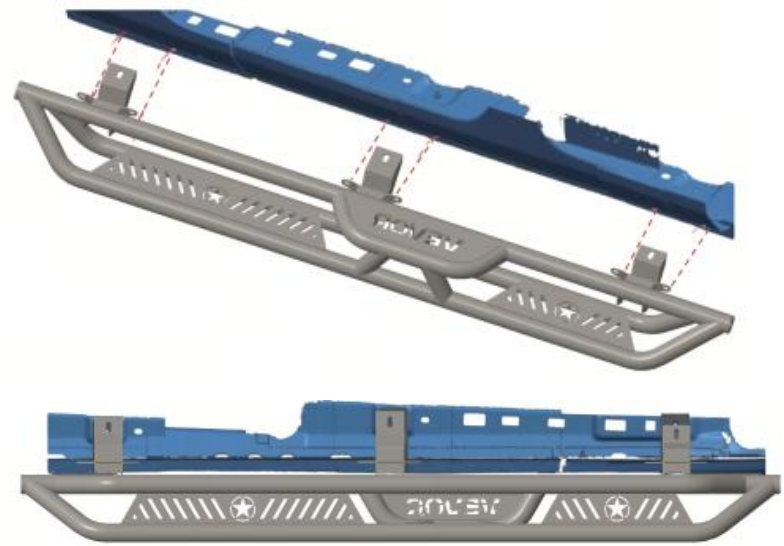

Étape 3 :

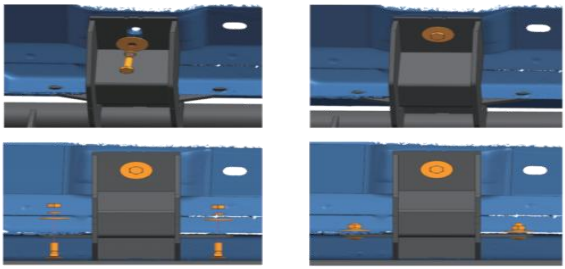

1. Fixez les marchepieds sur le châssis de la carrosserie avec (3) boulons hexagonaux M8, (3 rondelles plates M8, (3) rondelles de blocage M8.
2. Fixez les marchepieds sur le bas de caisse avec (6) boulons de carrosserie M6, (6) rondelles plates M6, (6) rondelles de blocage M6, (6) écrous hexagonaux M6.

Étape 4 :

1. Serrer les boulons hexagonaux M8 avec un couple de 15 pi-lb.
2. Serrer les écrous hexagonaux M6 avec un couple de 7 pi-lb.
3. Après les marchepieds Une fois l'installation terminée, effectuez des vérifications périodiques pour vous assurer que tous les éléments de fixation restent bien en place et serrés.



Liste des pièces :

	Qté.	Description
①	× 6	Vis hexagonale M8x25
②	× 12	Boulon à tête carrée M6 × 20
③	× 6	Rondelle plate M8x25
④	×12	Rondelle plate M6 x 1/8
⑤	× 6	Rondelle de blocage M8
⑥	× 12	Rondelle frein M6
⑦	× 12	Écrou à bride hexagonale M6

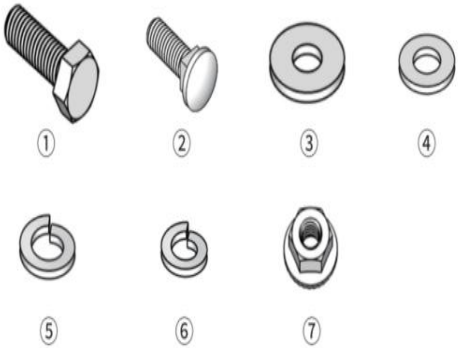

VEVOR

Upgrade · The Home Creator Way

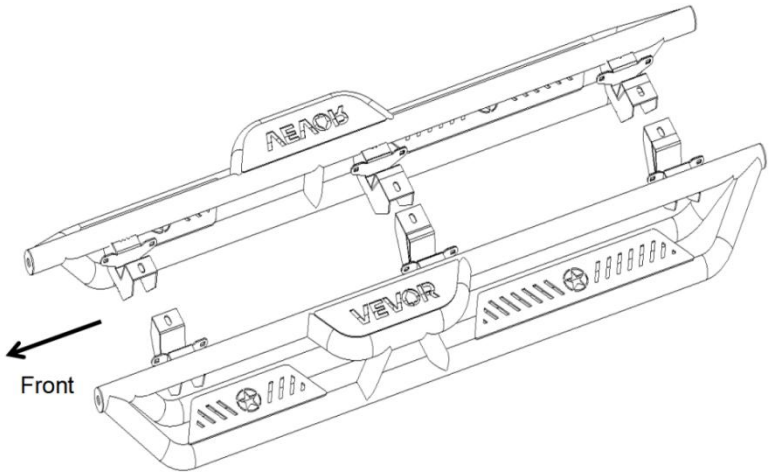

VEVOR Support Center

TRITTBRETTER

MODELL: TB-SS-011

Dies ist die Originalanleitung. Bitte lesen Sie alle Anweisungen im Handbuch. sorgfältig Vor der Inbetriebnahme. VEVOR behält sich die eindeutige Auslegung unserer Bedienungsanleitung vor. Das Aussehen des Produkts kann von dem gelieferten Produkt abweichen. Wir bitten um Verständnis, dass wir Sie nicht erneut über etwaige Technologie- oder Software-Updates unseres Produkts informieren werden .

Warnung – Um das Verletzungsrisiko zu verringern, muss der Benutzer die Bedienungsanleitung sorgfältig lesen.

Das Produkt entspricht den geltenden Normen und Vorschriften. Die Installation dieses Geräts muss allen anwendbaren Vorschriften entsprechen und es darf nur in gut belüfteten Bereichen betrieben werden. Bitte lesen Sie die Bedienungsanleitung vor der Installation und Inbetriebnahme des Geräts.

Kinder dürfen nicht mit dem Gerät spielen.

Bitte bewahren Sie das Produkt ordnungsgemäß auf. Prüfen Sie es vor Gebrauch auf Beschädigungen. Sollte es Beschädigungen aufweisen, verwenden Sie es bitte nicht weiter.

Bitte verwenden Sie das Produkt gemäß dem vorgesehenen Verwendungszweck. Wir weisen auf mögliche Verletzungen durch unsachgemäße Verwendung hin.

VOR DER INSTALLATION

Lesen Sie diese Anleitung vor Beginn der Installation sorgfältig durch.

Geeignetes Werkzeug verbessert die Installationsqualität und verkürzt die Installationszeit.

Sollten Teile fehlen oder Beschädigungen auftreten , fotografieren Sie diese bitte und kontaktieren Sie uns.

Eine professionelle Installation wird dringend empfohlen.

Schritt 1:

1. Falls vorhanden, die werkseitig montierten Schwellerrohre entfernen. Drei Montagepositionen pro Seite.

2. Entfernen Sie die (6) M6-Sechskantmuttern an der Schwellerverkleidung und die (3) M8-Sechskantschrauben am Karosserierahmen.

Hinweis: Trittbretter und werkseitig montierte Schwellerleiste können nicht gleichzeitig verwendet werden.

Schritt 2 :

1. Trittbretter an der Schwellerverkleidung anheben und befestigen .

Richten Sie die quadratischen Löcher der Trittbretter an den Befestigungslöchern der Schwellerverkleidung aus.

Hinweis: Die linke Fahrerseite ist abgebildet.

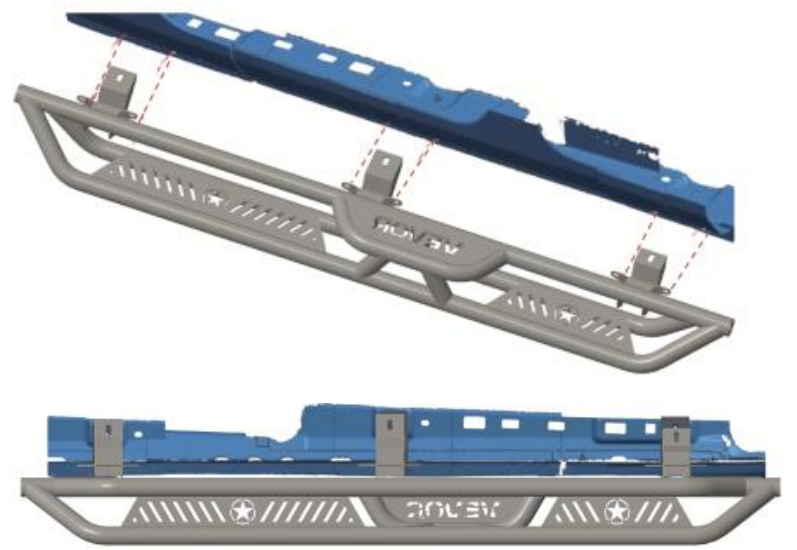

Schritt 3:

1. Befestigen Sie die Trittbretter mit (3) M8 Sechskantschrauben, (3) M8 Unterlegscheiben und (3) M8 Sicherungsscheiben am Karosserierahmen.

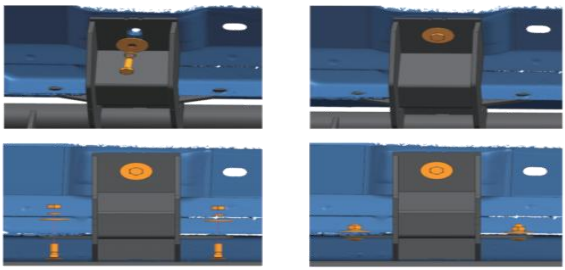

2. Befestigen Sie die Trittbretter mit (6) M6-Schlossschrauben, (6) M6-Unterlegscheiben, (6) M6-Sicherungsscheiben und (6) M6-Sechskantmuttern an der Schwellerverkleidung.

Schritt 4 :

1. M8-Sechskantschrauben mit einem Drehmoment von 15 ft. lbs. festziehen.
2. Die M6-Sechskantmuttern mit einem Drehmoment von 7 ft. lbs. festziehen.
3. Nach den Trittbrettern ist die Montage abgeschlossen, regelmäßige Kontrollen sind erforderlich, um sicherzustellen, dass alle Befestigungselemente fest und

sicher sitzen.



Teileliste:

	Menge.	Beschreibung
①	× 6	M8x25 Sechskantschraube
②	× 12	M6 ×20 Schlossschraube
③	× 6	M8x25 Flachscheibe
④	×12	M6X 1 8 Flachscheibe
⑤	× 6	M8 Sicherungsscheibe
⑥	× 12	M6 Sicherungsscheibe
⑦	× 12	M6 Sechskantflanschmutter

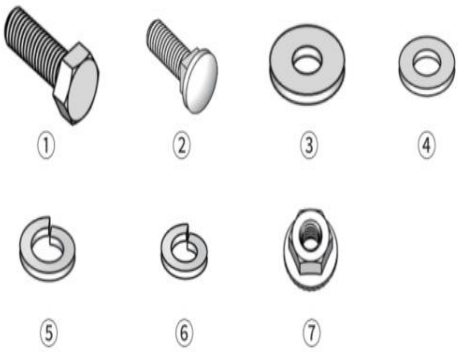



VEVOR

Upgrade · The Home Creator Way

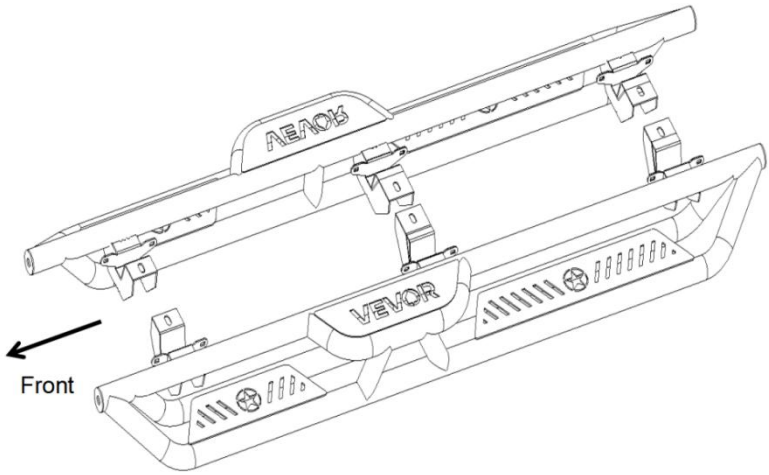

Centro assistenza VEVOR

PEDANE LATERALI

MODELLO: TB-SS-011

Queste sono le istruzioni originali, si prega di leggere tutte le istruzioni del manuale. accuratamente Prima dell'utilizzo, leggere attentamente il manuale d'uso. VEVOR si riserva il diritto di interpretare a proprio piacimento il presente manuale. L'aspetto del prodotto potrebbe differire leggermente da quello del prodotto ricevuto. Ci scusiamo se non vi informeremo tempestivamente in caso di aggiornamenti tecnologici o software del nostro prodotto.
Attenzione: per ridurre il rischio di lesioni, l'utente deve leggere attentamente il manuale di istruzioni.
Il prodotto è conforme agli standard e alle normative vigenti. L'installazione di questo dispositivo deve essere conforme a tutte le normative applicabili e il suo utilizzo deve avvenire esclusivamente in aree ben ventilate. Si prega di leggere il manuale d'uso prima di installare e utilizzare l'apparecchiatura.
I bambini non devono giocare con l'apparecchio.
Conservare il prodotto in modo appropriato. Prima dell'uso, verificare che il prodotto non presenti anomalie. In caso di anomalie, interromperne immediatamente l'utilizzo.
Si prega di utilizzare il prodotto secondo le istruzioni d'uso. Attenzione ai potenziali rischi di lesioni derivanti da un uso improprio.

PRIMA DELL'INSTALLAZIONE

Leggere attentamente queste istruzioni prima di iniziare l'installazione.
L'utilizzo degli strumenti appropriati migliorerà la qualità dell'installazione e ridurrà i tempi necessari.
In caso di parti mancanti o danni , si prega di scattare una foto e contattarci.
Si consiglia vivamente l'installazione da parte di un professionista.
Fase 1:
1. Rimuovere le protezioni laterali di serie, se presenti. Tre posizioni di montaggio su ciascun lato.
2. Rimuovere (6) dadi esagonali M6 sul pannello laterale e (3) bulloni esagonali M8 sul telaio della carrozzeria.

Nota: le pedane laterali e la protezione sottoscocca di fabbrica non possono coesistere.
Passaggio 2 :
1. Con l'aiuto di qualcuno, sollevare e fissare le pedane laterali al pannello sottoporta.

Allineare i fori quadrati delle pedane laterali con i fori di montaggio sul pannello sottoporta.

Nota: viene mostrato il lato sinistro del guidatore.

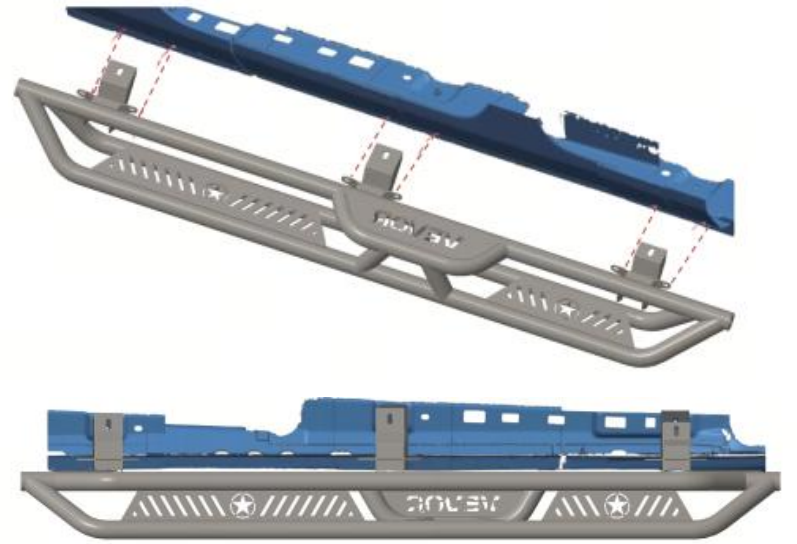

Passaggio 3:

1. Fissare le pedane al telaio della carrozzeria con (3) bulloni esagonali M8, (3) rondelle piatte M8, (3) rondelle elastiche M8.

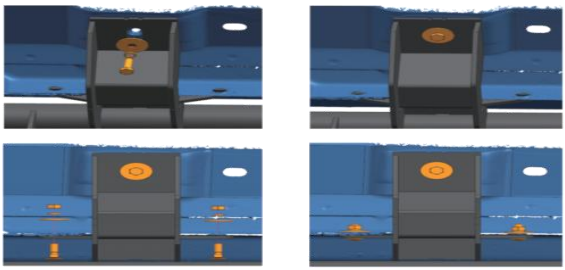

2. Fissare le pedane laterali al pannello laterale con (6) bulloni a testa tonda M6, (6) rondelle piatte M6, (6) rondelle elastiche M6, (6) dadi esagonali M6.

Passaggio 4 :

1. Serrare i bulloni esagonali M8 con una coppia di 15 ft. lbs.
2. Serrare i dadi esagonali M6 con una coppia di 7 ft. lbs.
3. Dopo le pedane laterali una volta installato, effettuare controlli periodici per assicurarsi che tutti i componenti di montaggio rimangano ben saldi e sicuri.



Elenco dei componenti:

	Quantità	Descrizione
①	× 6	Bullone esagonale M8X25
②	× 12	Bullone a testa tonda M6 ×20
③	× 6	Rondella piatta M8X25
④	×12	Rondella piatta M6X 1 8
⑤	× 6	Rondella di bloccaggio M8
⑥	× 12	Rondella elastica M6
⑦	× 12	Dado flangiato esagonale M6

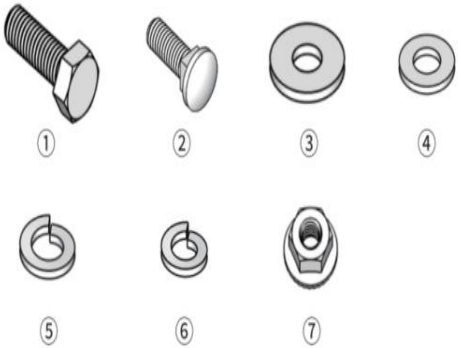



VEVOR

Upgrade · The Home Creator Way

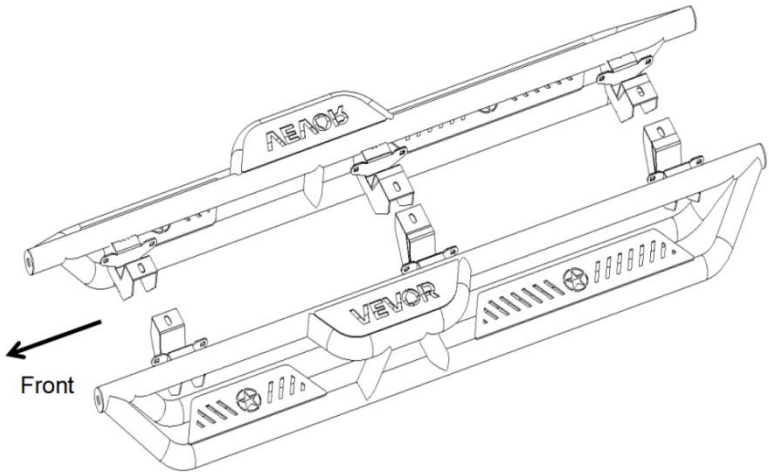

Centro de soporte de VEVOR

ESTRIBOS

MODELO: TB-SS-011

Estas son las instrucciones originales, por favor lea todas las instrucciones del manual. con cuidado Antes de usar el producto, VEVOR se reserva el derecho de interpretar el manual de usuario. El aspecto del producto puede variar con respecto al que usted recibió. Le pedimos disculpas si no le informamos nuevamente sobre actualizaciones de tecnología o software.
Advertencia: Para reducir el riesgo de lesiones, el usuario debe leer atentamente el manual de instrucciones.
El producto cumple con las normas y regulaciones pertinentes. La instalación de este dispositivo debe cumplir con todas las normativas aplicables y solo debe utilizarse en áreas bien ventiladas. Lea el manual de usuario antes de instalar y utilizar este equipo.
Los niños no deben jugar con el aparato.
Por favor, conserve el producto adecuadamente. Compruebe si presenta alguna anomalía antes de usarlo. Si detecta alguna anomalía, deje de usarlo.
Utilice el producto de acuerdo con el uso previsto; tenga en cuenta que un uso indebido puede causar lesiones.

ANTES DE LA INSTALACIÓN

Lea atentamente estas instrucciones antes de comenzar la instalación.
Las herramientas adecuadas mejorarán la calidad de la instalación y reducirán el tiempo necesario.
Si faltan piezas o encuentra algún daño , tome una fotografía y contáctenos.
Se recomienda encarecidamente la instalación profesional.

Paso 1:

1. Retire los estribos laterales de fábrica, si los tiene. Tres posiciones de montaje en cada lado.
2. Retire las (6) tuercas hexagonales M6 del panel lateral y los (3) pernos hexagonales M8 del bastidor de la carrocería.

Nota: Los estribos laterales y la protección lateral de fábrica no pueden coexistir.

Paso 2 :

1. Con ayuda, levante y fije los estribos al panel lateral.

Alinee los orificios cuadrados de los estribos con los orificios de montaje del panel lateral.

Nota: Se muestra el lado izquierdo del conductor.

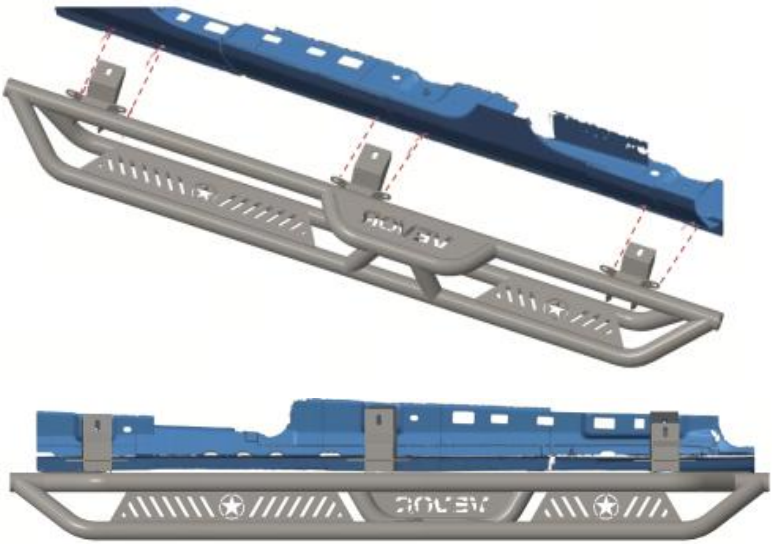

Paso 3:

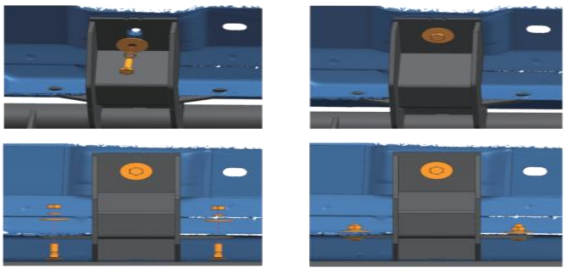

1. Fije los estribos al bastidor de la carrocería con (3) pernos hexagonales M8, (3) arandelas planas M8, (3) arandelas de seguridad M8.
2. Fije los estribos al panel lateral con (6) pernos de carrocería M6, (6) arandelas planas M6, (6) arandelas de seguridad M6, (6) tuercas hexagonales M6.

Paso 4 :

1. Apriete los pernos hexagonales M8 con un par de apriete de 15 lb-pie.
2. Apriete las tuercas hexagonales M6 con un par de apriete de 7 lb-pie.
3. Después de los estribos Una vez instalado, realice comprobaciones periódicas para asegurarse de que todos los elementos de montaje permanezcan seguros y bien ajustados.



Lista de piezas:

	Cantidad.	Descripción
①	× 6	Tornillo hexagonal M8X25
②	× 12	Tornillo de carrocería M6 × 20
③	× 6	Arandela plana M8X25
④	×12	Arandela plana M6X 1/8
⑤	× 6	Arandela de seguridad M8
⑥	× 12	Arandela de seguridad M6
⑦	× 12	Tuerca hexagonal con brida M6

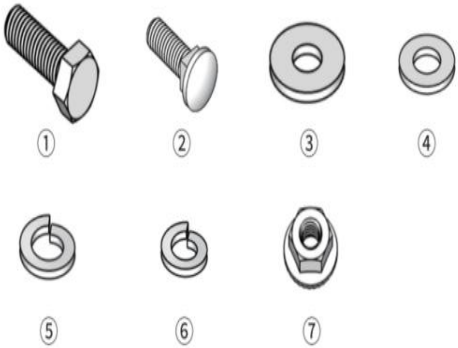



VEVOR

Upgrade · The Home Creator Way

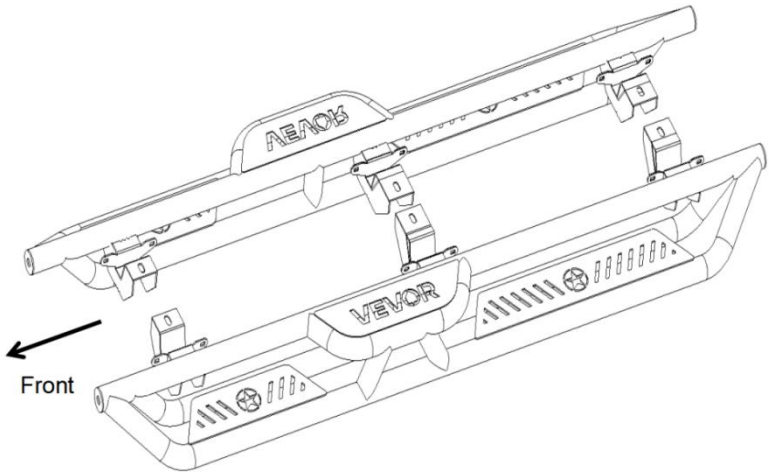

Centrum wsparcia VEVOR

PODNÓŻKI

MODEL: TB-SS-011

To jest oryginalna instrukcja, proszę przeczytać wszystkie instrukcje. ostrożnie przed użyciem. VEVOR zastrzega sobie prawo do jednoznacznej interpretacji naszej instrukcji obsługi. Wygląd produktu zależy od otrzymanego produktu. Prosimy o wybaczenie, że nie będziemy Państwa ponownie informować o aktualizacjach technologicznych lub oprogramowania naszego produktu.
Ostrzeżenie: Aby zminimalizować ryzyko obrażeń, użytkownik powinien uważnie przeczytać instrukcję obsługi.
Produkt jest zgodny z odpowiednimi normami i przepisami. Instalacja tego urządzenia musi być zgodna ze wszystkimi obowiązującymi przepisami i powinno być ono użytkowane wyłącznie w dobrze wentylowanych pomieszczeniach. Przed instalacją i użytkowaniem urządzenia należy zapoznać się z instrukcją obsługi. Dzieci nie mogą bawić się urządzeniem.
Prosimy o prawidłowe przechowywanie produktu. Przed użyciem należy sprawdzić, czy produkt nie wykazuje oznak nieprawidłowości. W przypadku stwierdzenia nieprawidłowości, należy zaprzestać jego używania.
Używaj produktu zgodnie z jego przeznaczeniem, ostrzegając przed potencjalnymi obrażeniami na skutek niewłaściwego użycia.

PRZED INSTALACJĄ

Przed rozpoczęciem instalacji należy uważnie przeczytać niniejszą instrukcję. Odpowiednie narzędzia poprawią jakość montażu i skrócą jego czas. W przypadku
stwierdzenia brakujących części lub uszkodzeń , prosimy o wykonanie zdjęcia i kontakt z nami.

Zalecamy skorzystanie z usług profesjonalnego montażu.

Krok 1:

1. Zdejmij fabryczne progi boczne, jeśli są zamontowane. Trzy pozycje montażowe po każdej stronie.
2. Odkręć (6) nakrętek sześciokątnych M6 z progu i (3) śruby sześciokątne M8 z ramy nadwozia.

Uwaga: Stopnie boczne i fabryczna listwa progowa nie mogą być montowane jednocześnie.

Krok 2 :

1. Korzystając z pomocy drugiej osoby, podnieś i zamocuj progi do panelu progowego.

Dopasuj kwadratowe otwory w progach do otworów montażowych w progach.

Uwaga: Na zdjęciu lewa strona kierowcy.

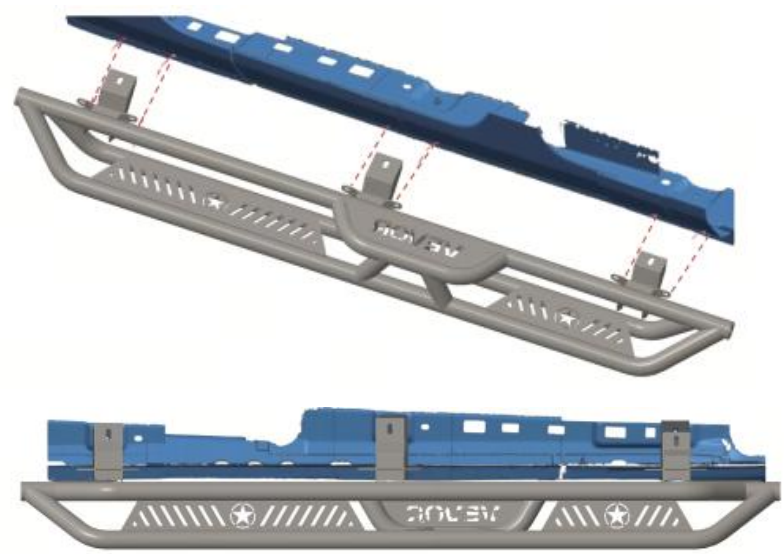

Krok 3:

1. Zabezpiecz progi na ramie nadwozia za pomocą (3) śrub sześciokątnych M8, (3) podkładek płaskich M8, (3) podkładek zabezpieczających M8.

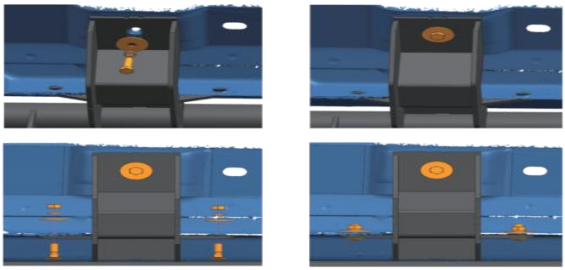

2. Zabezpiecz progi na panelu progowym za pomocą (6) śrub trzpieniowych M6, (6) podkładek płaskich M6, (6) podkładek zabezpieczających M6, (6) nakrętek sześciokątnych M6.

Krok 4 :

1. Dokręć śruby sześciokątne M8 momentem obrotowym 15 ft.lbs.
2. Dokręć nakrętki sześciokątne M6 momentem 7 ft.lbs.
3. Po podnóżkach Jeśli jest zainstalowany, należy okresowo sprawdzać, czy wszystkie elementy montażowe są bezpieczne i dobrze dokręcone.



Lista części:

	Ilość	Opis
①	× 6	Śruba sześciokątna M8X25
②	× 12	Śruba powozowa M6 ×20
③	× 6	Podkładka płaska M8X25
④	×12	Podkładka płaska M6X 1 8
⑤	× 6	Podkładka zabezpieczająca M8
⑥	× 12	Podkładka zabezpieczająca M6
⑦	× 12	Nakrętka kołnierzowa sześciokątna M6

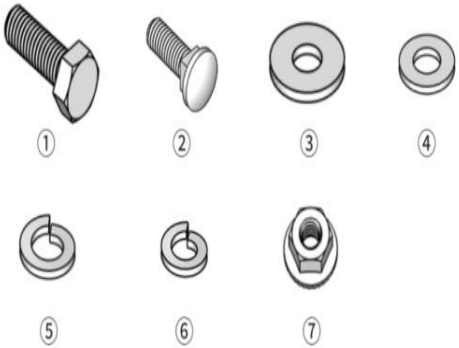



VEVOR

Upgrade · The Home Creator Way

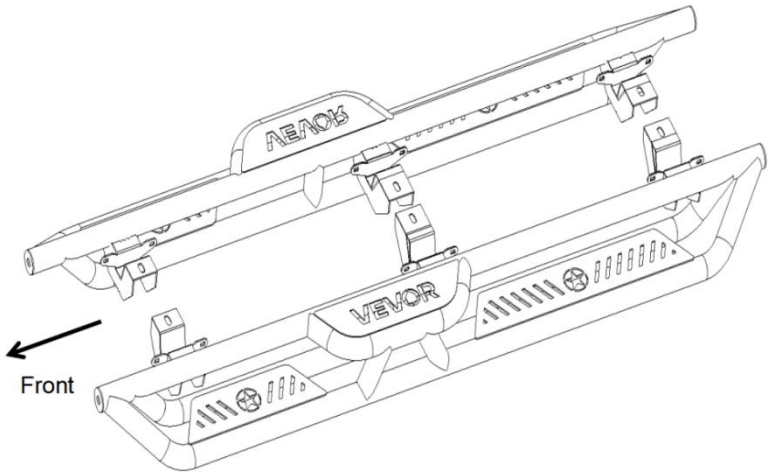

VEVOR-ondersteuningscentrum

TREEPLANKEN

MODEL: TB-SS-011

Dit is de originele instructie, lees alle instructies in de handleiding. voorzichtig Lees de gebruiksaanwijzing aandachtig door voordat u het product in gebruik neemt. VEVOR behoudt zich het recht voor om de gebruikershandleiding duidelijk te interpreteren. Het uiterlijk van het product kan afwijken van het product dat u ontvangt. Wij verzoeken u u niet opnieuw te informeren over eventuele technologische of software-updates voor ons product.
Waarschuwing: Om het risico op letsel te verminderen, dient de gebruiker de gebruiksaanwijzing zorgvuldig te lezen.
Het product voldoet aan de relevante normen en voorschriften. De installatie van dit apparaat moet voldoen aan alle geldende voorschriften en het mag alleen worden gebruikt in goed geventileerde ruimtes. Lees de gebruikershandleiding voordat u dit apparaat installeert en gebruikt.
Kinderen mogen niet met het apparaat spelen.
Bewaar het product op de juiste manier. Controleer vóór gebruik of het product niet defect is. Stop het gebruik als er een defect is.
Gebruik het product volgens het beoogde doel; wij waarschuwen voor mogelijk letsel door verkeerd gebruik.

VOOR INSTALLATIE

Lees deze instructies aandachtig door voordat u met de installatie begint.
Het gebruik van het juiste gereedschap verbetert de kwaliteit van de installatie en verkort de benodigde tijd.
Als er onderdelen ontbreken of als er schade is , maak dan een foto en neem contact met ons op.

Professionele installatie wordt sterk aanbevolen.

Stap 1:

1. Verwijder de af fabriek gemonteerde rockrails indien aanwezig. Drie bevestigingspunten aan elke kant.
2. Verwijder de (6) M6 zeskantmoeren op het dorpelpaneel en de (3) M8 zeskantbouten op het carrosserieframe.

Let op: de treeplanken en de originele rock rail kunnen niet tegelijkertijd worden gemonteerd.

Stap 2 :

1. treeplanken optillen en aan het dorpelpaneel bevestigen.

Lijn de vierkante gaten op de treeplanken uit met de montagegaten op het

dorpelpaneel.

Let op: de linkerzijde aan de bestuurderskant is afgebeeld.

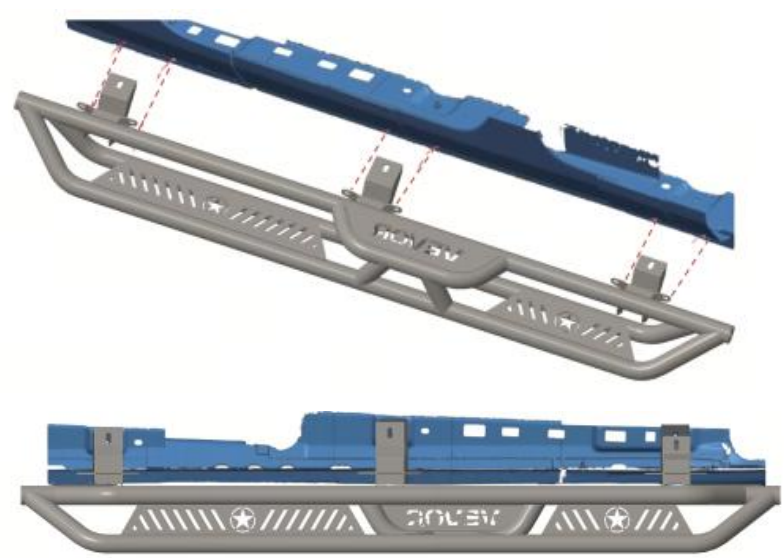

Stap 3:

1. Bevestig de treeplanken aan het carrosserieframe met (3) M8 zeskantbouten, (3) M8 platte ringen en (3) M8 borgringen.

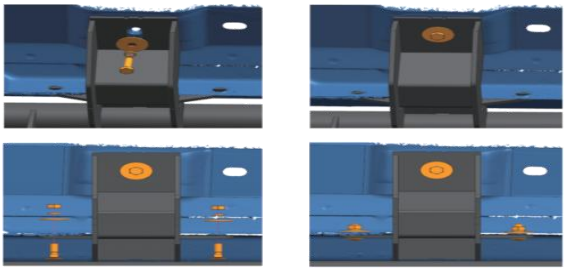

2. Bevestig de treeplanken aan het dorpelpaneel met (6) M6-bouten, (6) M6-platte ringen, (6) M6-borgringen en (6) M6-zeskantmoeren.

Stap 4 :

1. Draai de M8 zeskantbouten vast met een koppel van 15 ft. lbs.
2. Draai de M6 zeskantmoeren vast met een koppel van 7 ft. lbs.
3. Na de treeplanken Na installatie dient periodiek gecontroleerd te worden of alle bevestigingsmaterialen goed vastzitten.



Onderdelenlijst:

	Aantal.	Beschrijving
①	× 6	M8X25 zeskantbout
②	× 12	M6 ×20 Carrosseriebout
③	× 6	M8X25 platte ring
④	×12	M6X 1 8 Platte ring
⑤	× 6	M8 borgring
⑥	× 12	M6 borgring
⑦	× 12	M6 zeskantflensmoer

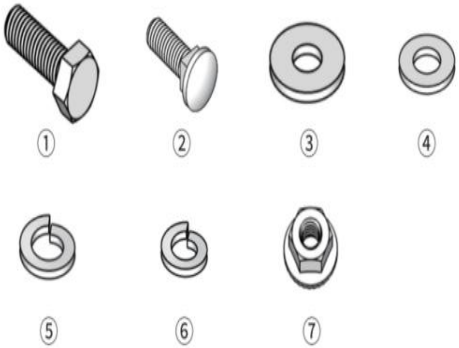

VEVOR

Upgrade · The Home Creator Way

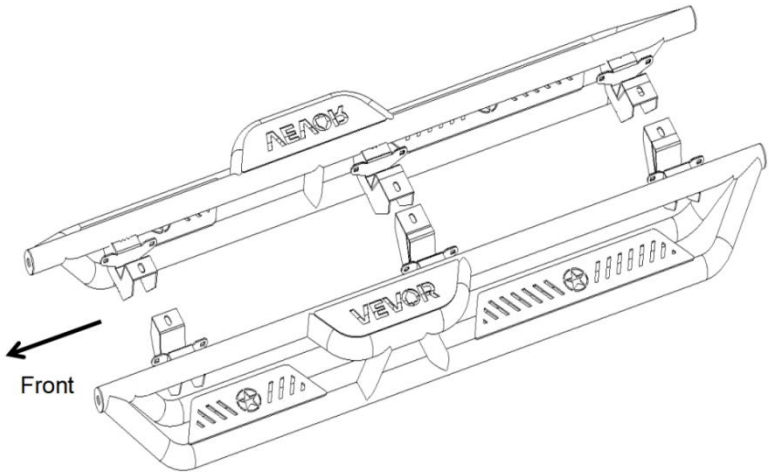

VEVOR Supportcenter

FOTSTEG

MODELL: TB-SS-011

Detta är originalinstruktionen, läs alla instruktioner i manualen. försiktigt innan användning. VEVOR förbehåller sig en tydlig tolkning av vår användarmanual. Produktens utseende ska vara beroende av den produkt du mottagit. Vi ber om ursäkt för att vi inte kommer att informera dig igen om det finns några teknik- eller programuppdateringar för vår produkt.
Varning – För att minska risken för skador måste användaren läsa instruktionsmanualen noggrant.
Produkten uppfyller relevanta standarder och föreskrifter. Installationen av denna enhet måste uppfylla alla tillämpliga föreskrifter och den bör endast användas i välventilerade utrymmen. Läs användarmanualen innan du installerar och använder denna utrustning.
Barn får inte leka med apparaten.
Förvara produkten ordentligt. Kontrollera om produkten är avvikande före användning. Om den är avvikande, sluta använda den.
Använd produkten enligt avsett ändamål. Varna för potentiella skador vid felaktig användning.

FÖRE INSTALLATION

Läs noggrant igenom dessa instruktioner innan installationen påbörjas.
Rätt verktyg förbättrar installationskvaliteten och minskar tiden som krävs. Om du upptäcker saknade delar eller skador , vänligen ta en bild och kontakta oss.
Professionell installation rekommenderas starkt.

Steg 1:

1. Ta bort fabriksmonterade bergräcken om sådana finns. Tre monteringslägen på varje sida.
2. Ta bort (6) M6 sexkantsmuttrar på stödpanelen och (3) M8 sexkantsbultar på karossramen.

Obs: Fotsteg och fabriksmonterad stödräcke kan inte samexistera.

Steg 2 :

1. Lyft och fäst fotstegen på vipppanelen med hjälp.

Rikta in de fyrkantiga hålen på fotstegen med monteringshålen på vippbrädan.

Obs: Förarens vänstra sida visas.

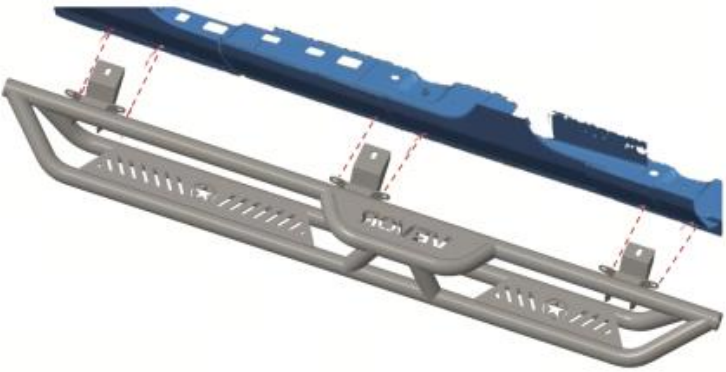



Steg 3:

1. Fäst fotsteg på karossramen med (3) M8 sexkantsbultar, (3) M8 brickor och (3) M8 låsbrickor.
2. Fäst fotstegen på vippbrädan med (6) M6 vagnsbultar, (6) M6 brickor, (6) M6 låsbrickor och (6) M6 sexkantsmuttrar.









Steg 4 :

1. Dra åt M8-sexkantsbultarna med ett vridmoment på 15 ft. lbs.
2. Dra åt M6 sexkantsmuttrar med ett vridmoment på 7 ft. lbs.
3. Efter fotstegen är installerat, kontrollera regelbundet att all monteringsutrustning sitter fast ordentligt och är åtdragen.



Dellista:

	Antal	Beskrivning
①	× 6	M8X25 sexkantsbult
②	× 12	M6 ×20 vagnsbult
③	× 6	M8X25 platt bricka
④	×12	M6X 18 platt bricka
⑤	× 6	M8 låsbricka
⑥	× 12	M6 låsbricka
⑦	× 12	M6 sexkantsflänsmutter

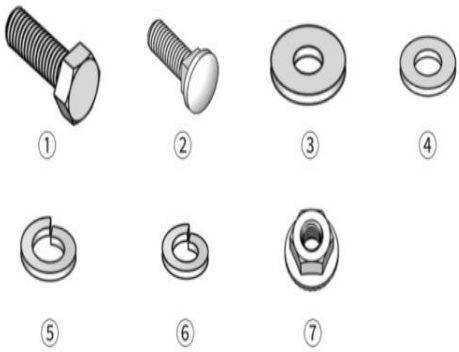

VEVOR

Upgrade · The Home Creator Way

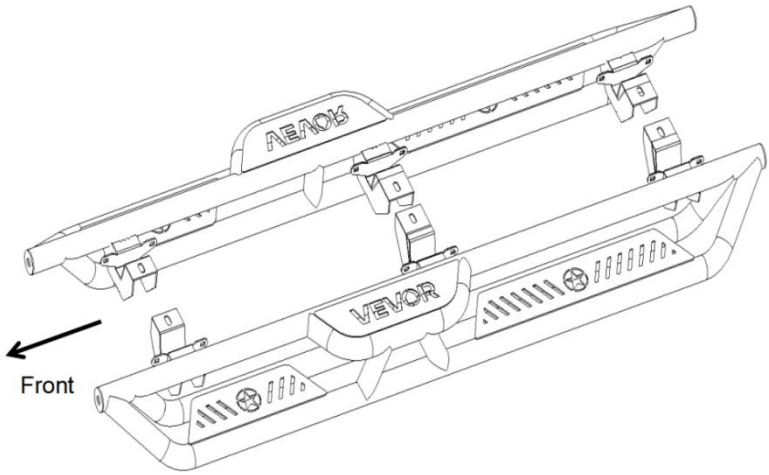

Centrum podpory VEVOR

BĚŽECKÉ DESKY

MODEL: TB-SS-011

Toto je původní návod, přečtěte si prosím všechny pokyny v manuálu. opatrně Před použitím. Společnost VEVOR si vyhrazuje právo na jasný výklad uživatelské příručky. Vzhled produktu se bude lišit v závislosti na produktu, který jste obdrželi. Prosíme, odpusťte nám, že vás nebudeme informovat o případných technologických nebo softwarových aktualizacích našeho produktu.
Varování – Aby se snížilo riziko zranění, musí si uživatel pečlivě přečíst návod k obsluze.

Výrobek splňuje příslušné normy a předpisy. Instalace tohoto zařízení musí být v souladu se všemi platnými předpisy a mělo by být provozováno pouze v dobře vě traných prostorách. Před instalací a používáním tohoto zařízení si prosím přečtěte uživatelskou příručku.

Děti si se spotřebičem nesmí hrát.

Výrobek prosím řádně uchovávejte. Před použitím zkontrolujte, zda výrobek není abnormální. Pokud je abnormální, přestaňte jej používat.

Používejte výrobek v souladu s jeho určením a upozorněte na možné zranění v důsledku nesprávného použití.

PŘED INSTALACÍ

Před zahájením instalace si pečlivě přečtěte tento návod.
Správné nářadí zlepší kvalitu instalace a zkrátí potřebný čas. Pokud zjistíte chybějící díly nebo jakékoli poškození , vyfoťte si je a kontaktujte nás.
Důrazně doporučujeme profesionální instalaci.
Krok 1:
1. Odstraňte tovární lišty, pokud jsou součástí výbavy. Tři montážní polohy na každé straně.
2. Odstraňte (6) šestihranné matice M6 na prahu a (3) šestihranné šrouby M8 na rámu karoserie.
Poznámka: Nástupní lišty a tovární prahová lišta nemohou být použity

současně.

Krok 2 :

1. S pomocí zvedněte a připevněte stupačky k prahovému panelu.

Zarovnejte čtvercové otvory na stupátkách s montážními otvory na prahu.

Poznámka: Zobrazena je levá strana řidiče.

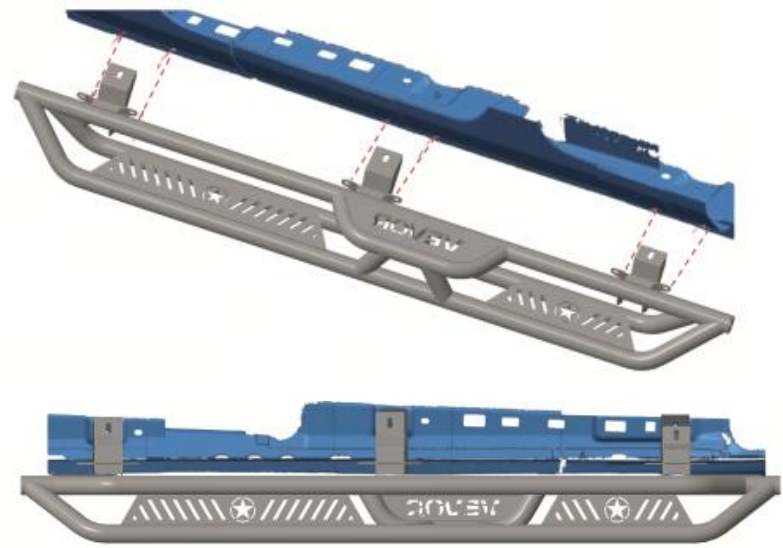

Krok 3:

1. Připevněte stupačky k rámu karoserie pomocí (3) šestihranných šroubů M8, (3) plochých podložek M8 a (3) pojistných podložek M8.

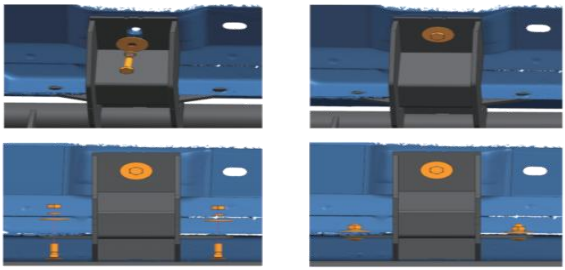

2. Zajistěte stupačky na prahu pomocí (6) vratových šroubů M6, (6) plochých podložek M6, (6) pojistných podložek M6 a (6) šestihranných matic M6.

Krok 4 :

1. Utáhněte šestihranné šrouby M8 momentem 15 ft lbs.
2. Utáhněte šestihranné matice M6 utahovacím momentem 7 ft.lb.
3. Po stupátkách je nainstalován, pravidelně kontrolujte, zda je veškerý montážní

materiál bezpečně utažený.



Seznam dílů:

	Množství	Popis
①	× 6	Šestihranný šroub M8X25
2	× 12	Vratový šroub M6 ×20
3	× 6	Plochá podložka M8X25
4	×12	Plochá podložka M6X 1 8
⑤	× 6	Pojistná podložka M8
⑥	× 12	Pojistná podložka M6
⑦	× 12	Šestihranná matice s přírubou M6

