HOMSEE

ASSEMBLY INSTRUCTIONS

DESIGN BY HOMSEE
VERSION: HS590087US-ZX-001

About HOMSEE



WELCOME TO HOMSEE

Thank you for choosing Homsee.

Every home tells a story, and we're honored to be part of yours.

At Homsee, we believe furniture should do more than fill a room. It should support everyday living, bring lasting comfort, and grow with the people who use it.

This belief shapes the Homsee 1988 Standard—our commitment to thoughtful design, lasting quality, and furniture made for real life.

Many Homsee collections are designed to stand beautifully on their own or work seamlessly together, giving you the freedom to adapt your space as life evolves.

Start with one piece.
Grow when you're ready.
Create a home that grows with you.

Welcome home.

Acerca de HOMSEE



BIENVENIDOS A HOMSEE

Gracias por elegir Homsee.

Cada hogar cuenta una historia, y nos sentimos honrados de ser parte de la tuya.

En Homsee, creemos que los muebles deben hacer algo más que llenar un espacio. Deben facilitar la vida cotidiana, brindar comodidad duradera y crecer junto a las personas que los usan.

Esta filosofía da forma al Estándar Homsee 1988: nuestro compromiso con un diseño bien pensado, una calidad duradera y muebles hechos para la vida real.

Muchas de las colecciones de Homsee están diseñadas para lucirse por sí solas o combinarse a la perfección entre sí, lo que te da la libertad de adaptar tu espacio a medida que tu vida evoluciona.

Empieza con una pieza.
Amplía tu colección cuando estés listo.
Crea un hogar que crezca contigo.

Bienvenido a casa.

THE HOMSEE 1988 STANDARD

1 / **One Home**
Making every space feel more like home.

9 / **Nine Everyday Moments**
Designed around real everyday living.

8 / **Eight Design Principles**
Balancing function, comfort, craftsmanship, and timeless design.

8 / **Eight Product Standards**
Built for safety, durability, and lasting quality.

COMPLIMENTARY DESIGN SERVICE

Our professional design team offers personalized space planning and furniture recommendations to help you create a home tailored to your lifestyle.



EL ESTÁNDAR HOMSEE 1988

1 /

Un Hogar

Hacemos que cada espacio se sienta más como un hogar.

---

9 /

Nueve Momentos Cotidianos

Diseñados pensando en la vida cotidiana real.

---

8 /

Ocho Principios De Diseño

Equilibrio entre funcionalidad, comodidad, artesanía y diseño atemporal.

---

8 /

Ocho Estándares De Producto

Diseñados para ofrecer seguridad, resistencia y calidad duradera.

SERVICIO DE DISEÑO GRATUITO

Nuestro equipo profesional de diseño ofrece un planeamiento personalizado del espacio y recomendaciones sobre muebles para ayudarte a crear un hogar adaptado a tu estilo de vida.



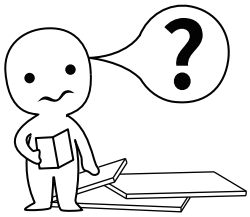

IMPORTANT INFORMATION!

Please read the entire manual before starting to assembling or using this product. Follow the manual thoroughly and keep it for further reference.

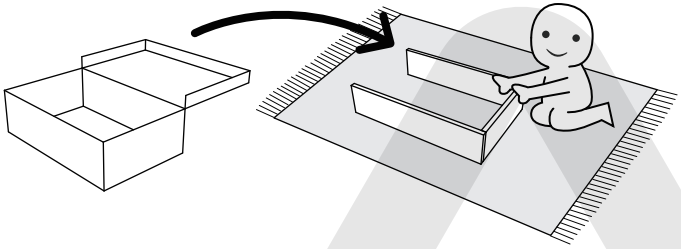

AVOID SCRATCHES!

In order to avoid scratching the furniture should be assembled on a soft layer-could be a rug.

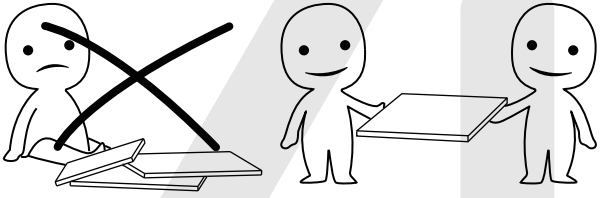

IMPROVE ASSEMBLY EFFICIENCY !

Try to find a partner to install with you, which can speed up the installation efficiency and shorten the time.

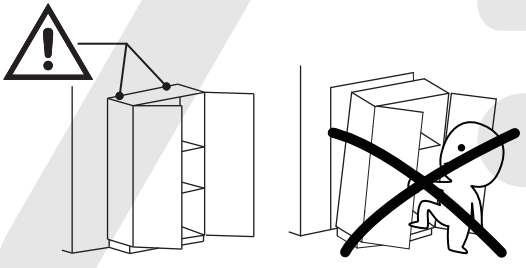

ANTI-TOPPLE WARNING !

Overturned furniture can cause serious or fatal crush injuries. To prevent tipping, be sure to use a wall-anchoring attachment. If one is not included with this product, please purchase a suitable attachment that fits your wall. If unsure, seek professional advice. Please read and follow all instructions carefully.

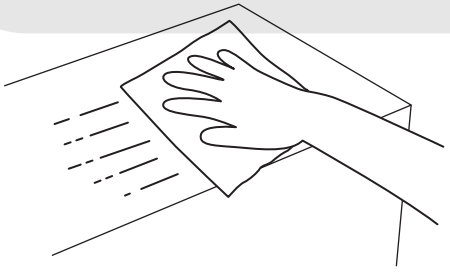

MAINTENANCE AND CLEANING !

For regular maintenance and cleaning, use a rag dipped in neutral detergent to wipe the frame thoroughly, and then dry it with a clean rag. For glass surfaces, wipe with a rag dampened with water or glass cleaner, and then dry with a clean, dry cloth.

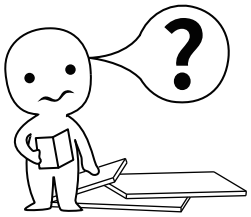

¡INFORMACIÓN IMPORTANTE!

Por favor, lee todo el manual antes de comenzar a ensamblar o usar este producto. Sigue las instrucciones detenidamente y consérvalo para futuras consultas.

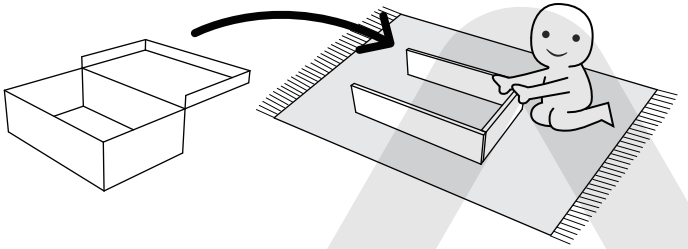

¡EVITA LOS RAYONES!

Para evitar que el mueble se raye, debe ensamblarse sobre una superficie suave, como una alfombra.

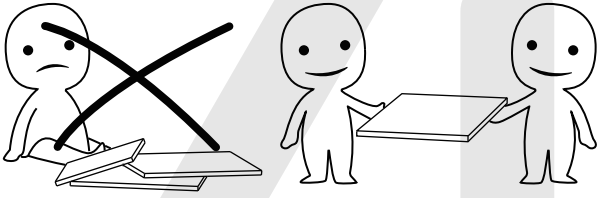

¡MEJORA LA EFICIENCIA!

Intenta encontrar a alguien que te ayude con la instalación; trabajar en pareja puede aumentar la eficiencia y reducir el tiempo de montaje.

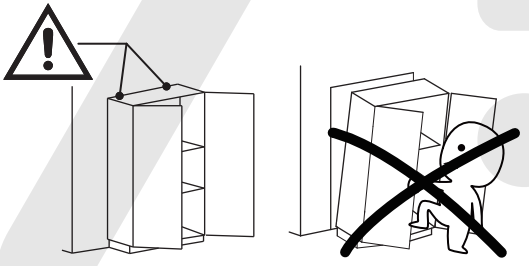

¡ADVERTENCIA ANTIVUELCO!

El mobiliario volcado puede causar lesiones graves o incluso mortales por aplastamiento. Para evitar que se vuelque, asegúrate de utilizar el sistema de anclaje a la pared. Si este producto no lo incluye, adquiere un anclaje compatible con tu pared. Si no estás seguro de cuál usar, busca asesoramiento profesional. Lee y sigue cuidadosamente cada paso de las instrucciones.

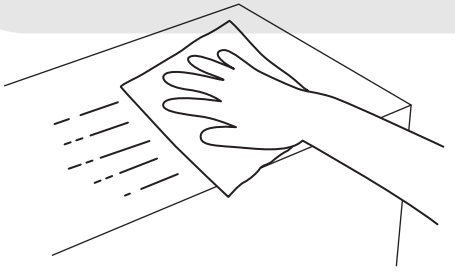

¡MANTENIMIENTO Y LIMPIEZA!

Para el mantenimiento y la limpieza regulares del producto, limpia el marco con un paño humedecido en un detergente neutro y luego sécalo con un paño limpio. Para los materiales de vidrio, límpialos con un paño humedecido en limpiador de vidrios con agua y luego sécalos con un paño seco.

The following are common installation steps. Correct operation is required to avoid product damage.

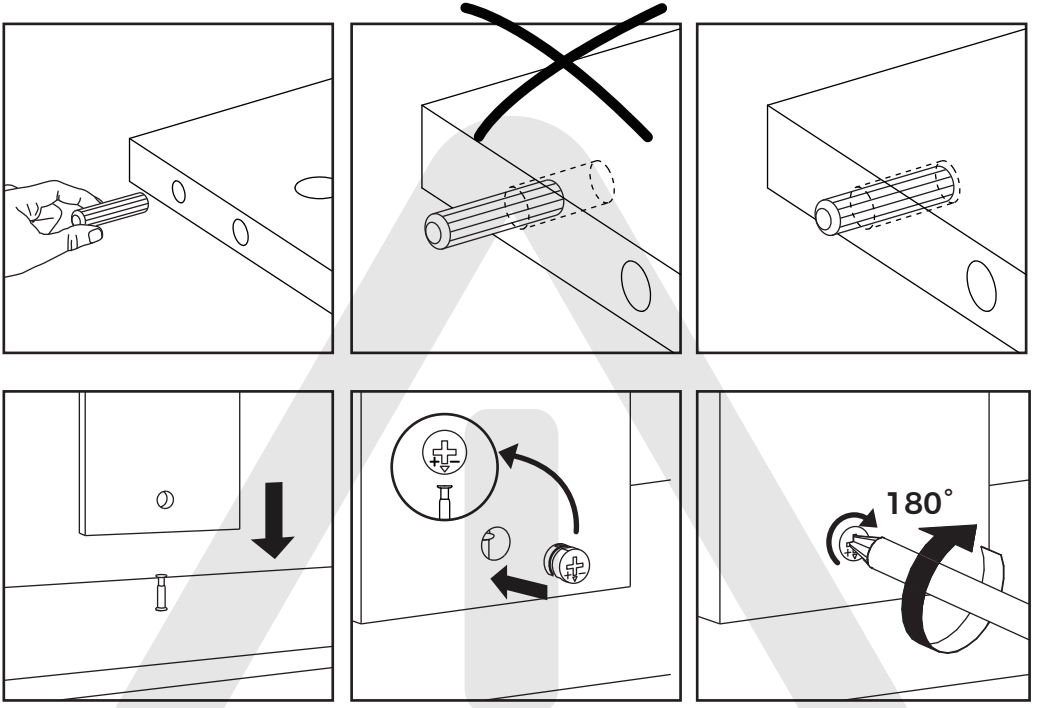

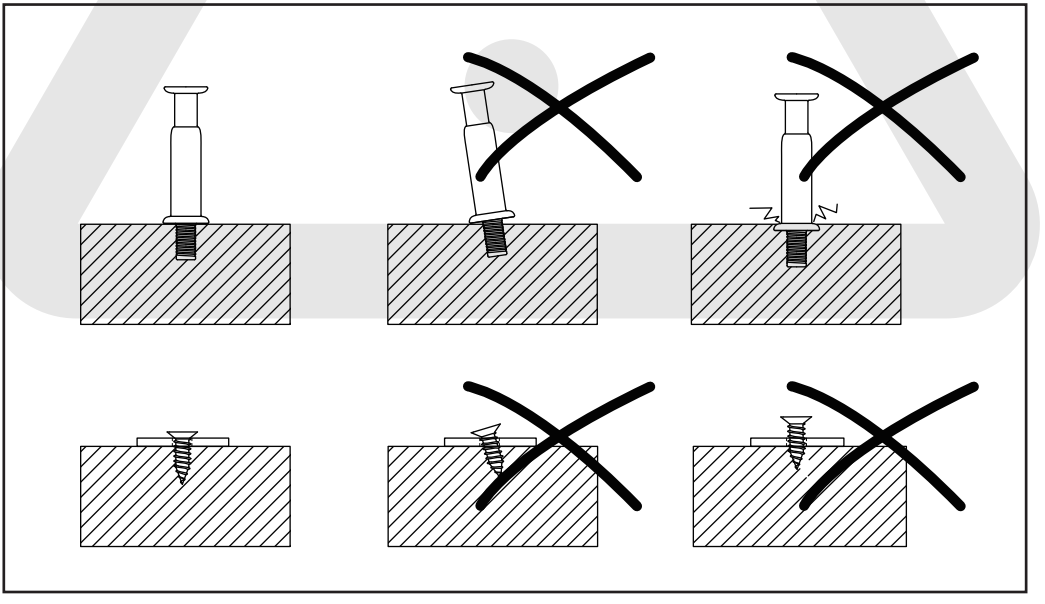

Los siguientes pasos de instalación son bastante comunes y requieren una operación correcta durante el proceso de montaje. El uso incorrecto puede dañar el mueble.

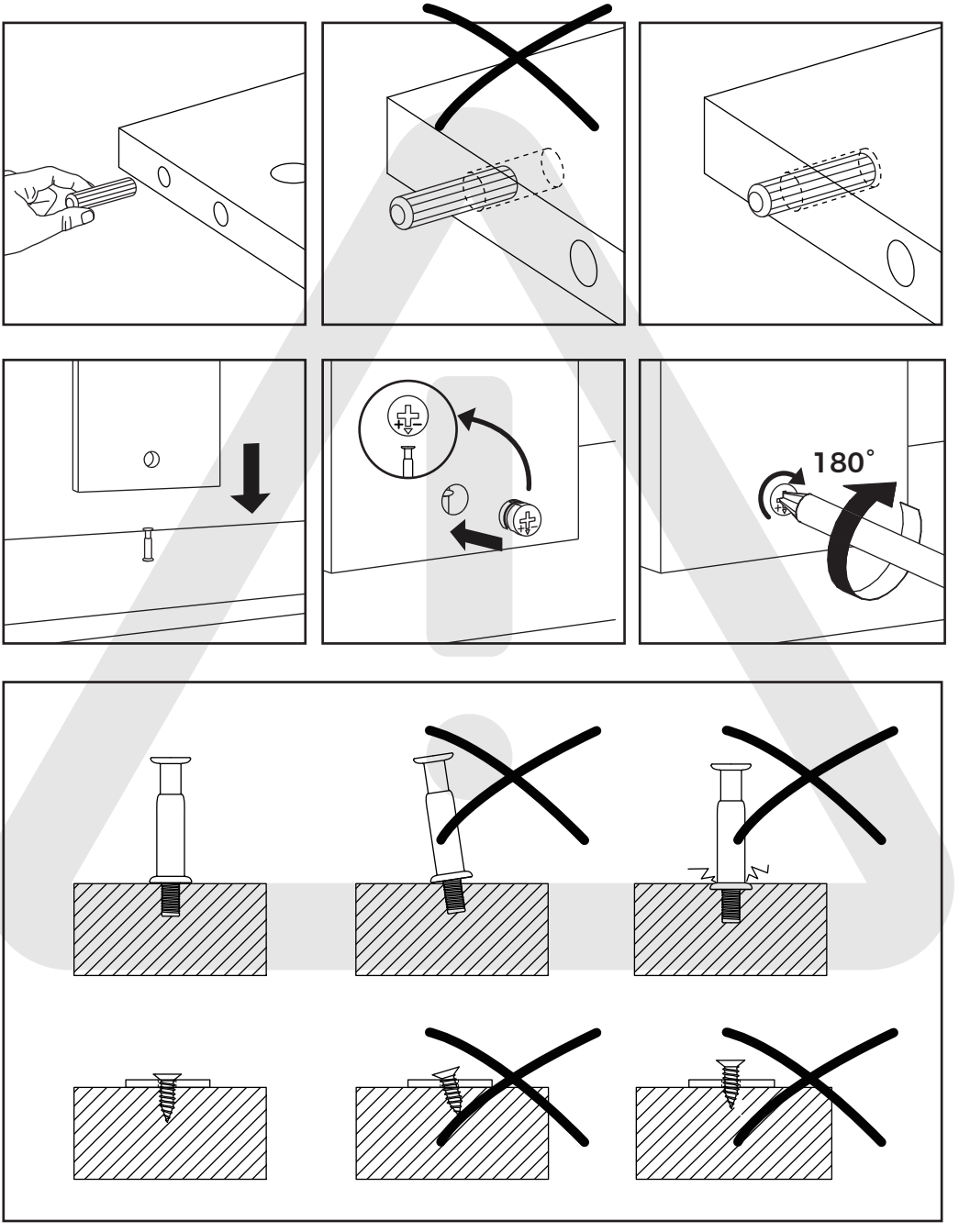

Please prepare the following tools

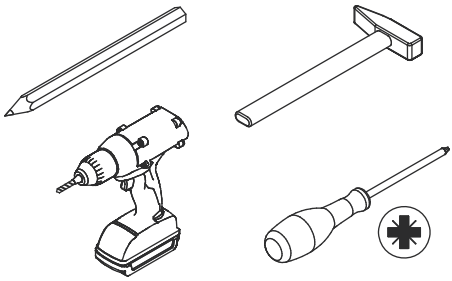

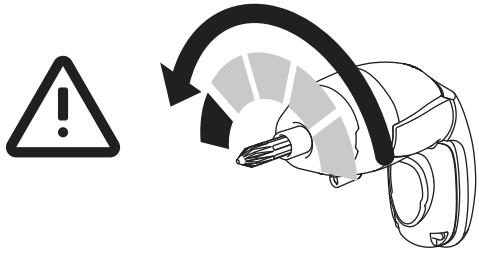

If you choose to use power tools, set them to a low-power setting. Use caution—power tools may crack or damage the furniture and can also harm the hardware.



Some accessories have similar shapes, please distinguish them according to their numbers and sizes during installation.

A x 31	B x 31	C x 8	D x 15	E x 5
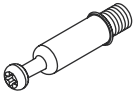 Ø6 x 35 mm	 Ø9.5 x 15 mm	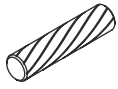 Ø8 x 30 mm	 Ø4 x 25 mm	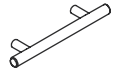

F x 2	G x 42	H x 2	I x 6	J x 6
 Ø4 x 12 mm	 Ø3.5 x 12 mm	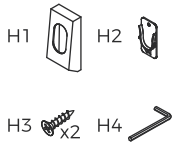	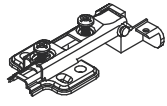	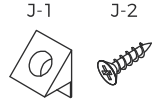 Ø3 x 16 mm

K x 24	L x 12	M x 4	N x 6	O x 2
 Ø3.5 x 14 mm	 Ø4 x 8 mm	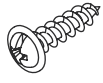 Ø3 x 12 mm	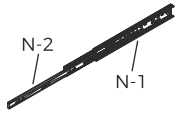	

P x 2	Q x 2	Rx4	Sx6
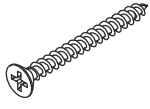 Ø4 x 40 mm		 Ø4x12mm	 Ø4x22mm

Por favor, prepara las siguientes herramientas

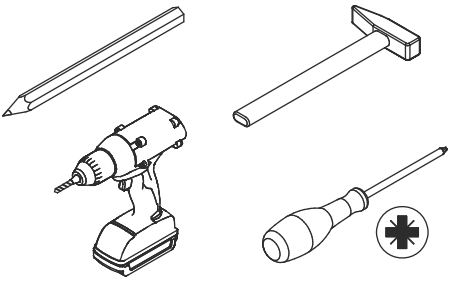

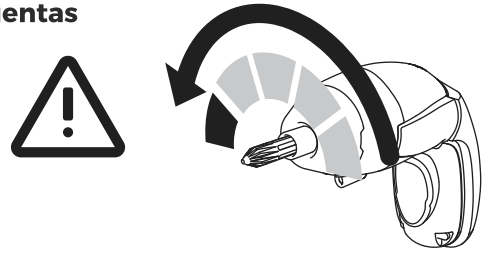

Si decides utilizar herramientas eléctricas, ajústalas a una velocidad baja. ¡Ten cuidado! Las herramientas eléctricas pueden causar grietas o daños en el mueble, y también pueden dañar los herrajes.



Algunos accesorios tienen la misma forma; por favor, distíngalos según sus números y tamaños durante la instalación.

A x 31	B x 31	C x 8	D x 15	E x 5
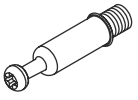 Ø6 x 35 mm	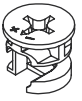 Ø9.5 x 15 mm	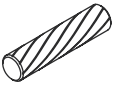 Ø8 x 30 mm	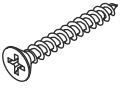 Ø4 x 25 mm	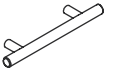

F x 2	G x 42	H x 2	I x 6	J x 6
 Ø4 x 12 mm	 Ø3.5 x 12 mm	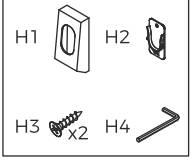	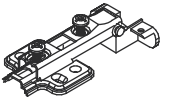	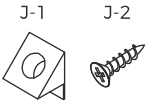 Ø3 x 16 mm

K x 24	L x 12	M x 4	N x 6	O x 2
 Ø3.5 x 14 mm	 Ø4 x 8 mm	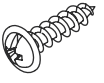 Ø3 x 12 mm	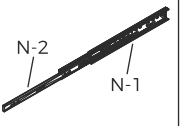	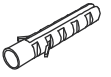

P x 2	Q x 2	Rx4	Sx6
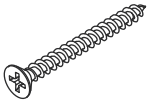 Ø4 x 40 mm		 Ø4x12mm	 Ø4x22mm

Parts List

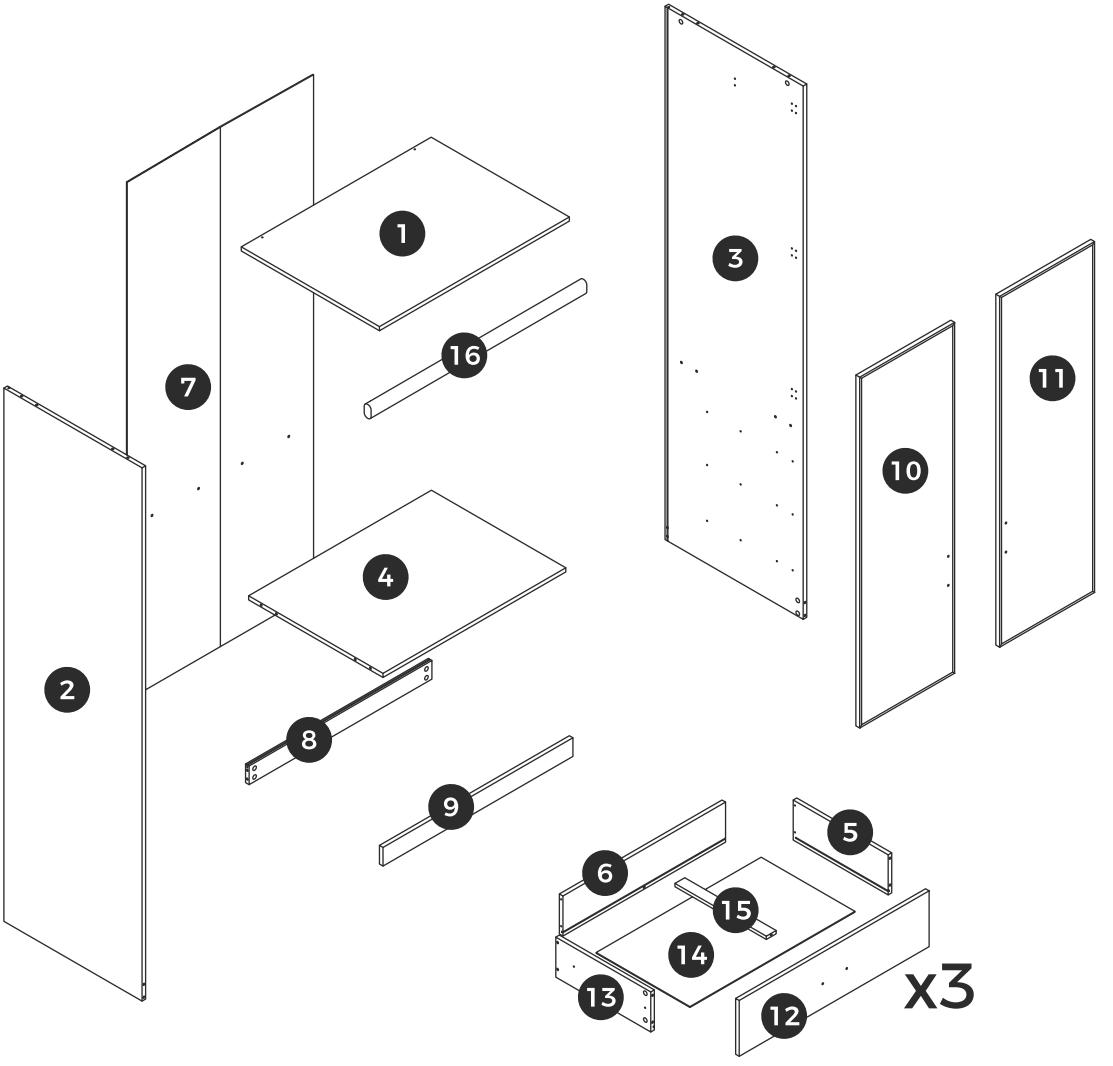

⚠WARNING

Children have died from furniture tipover.To reduce the risk of furniture tipover:

- ALWAYS install Anti-tip device provided
- NEVER put a TV on this product.
- NEVER allow children to stand,climb or hang on drawers,doors,or shelves.
- NEVER open more than one drawer at a time.
- Place heaviest items in the lowest drawers.

This is a permanent label. Do not remove!

60 MINUTES **2 ADULTS** **EASY**

The parts listed above are required for proper assembly. If there are any issues. Contact us: **customerservice@homsee.com**

Lista de Piezas

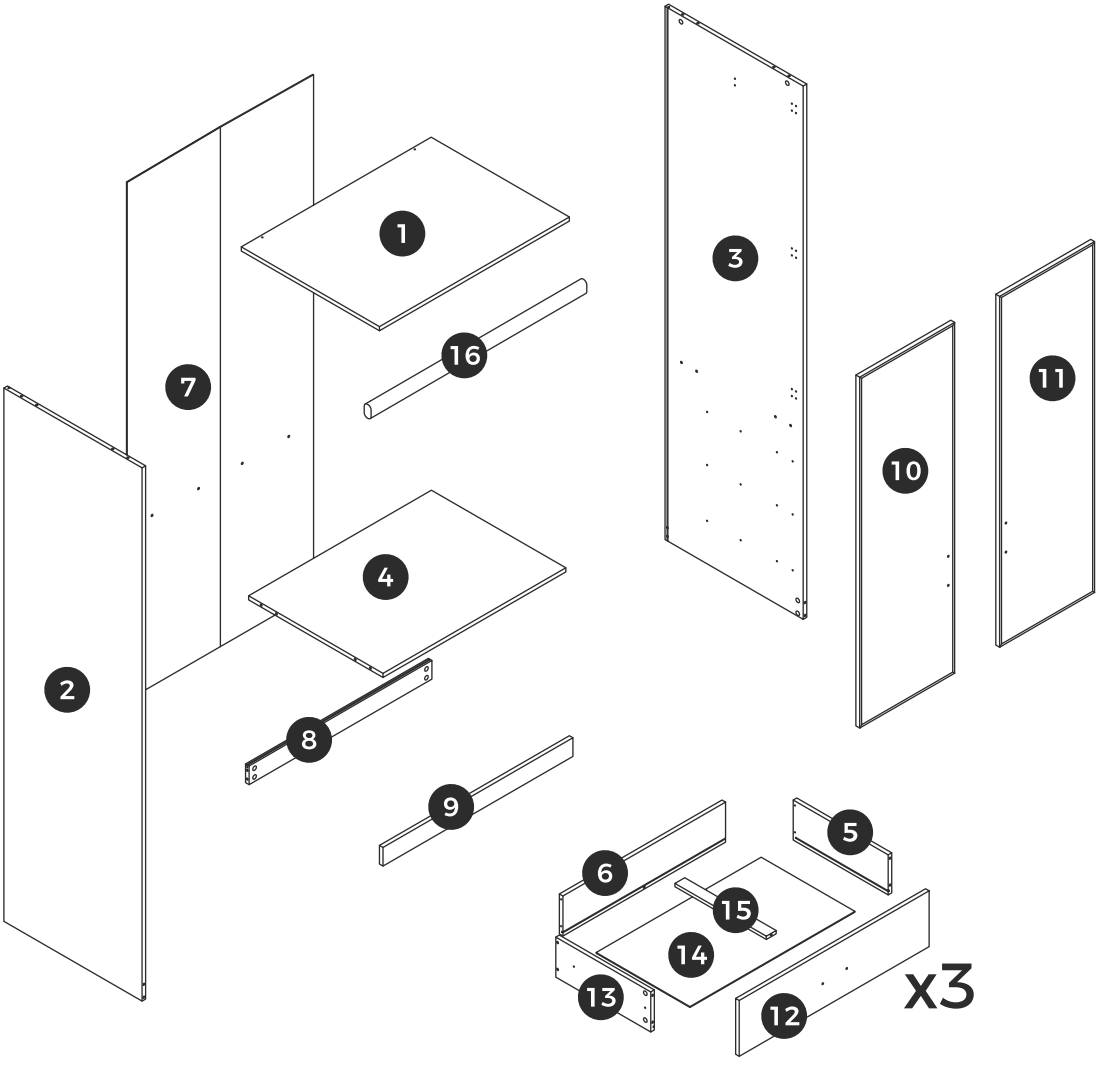

⚠ ADVERTENCIA





Los niños han muerto por el vuelco de muebles. Para reducir el riesgo de que el mueble se vuelque:

- SIEMPRE instala el dispositivo antivuelco incluido.
- NUNCA coloques un televisor sobre este producto.
- NUNCA permitas que los niños se suban, trepen o cuelguen de los cajones, puertas o estantes.
- NUNCA abras más de un cajón a la vez.
- Coloca los objetos más pesados en los cajones inferiores.

Esta es una etiqueta permanente. ¡No la retires!



60 MINUTOS **2 ADULTOS** **FÁCIL**

Las piezas enumeradas arriba son necesarias para un montaje correcto. Si tienes algún problema, contáctanos en: **customerservice@homsee.com**

01



N x 6

[EN] Separate the glide into two parts first.

[ES] Separe la guía en dos partes primero.

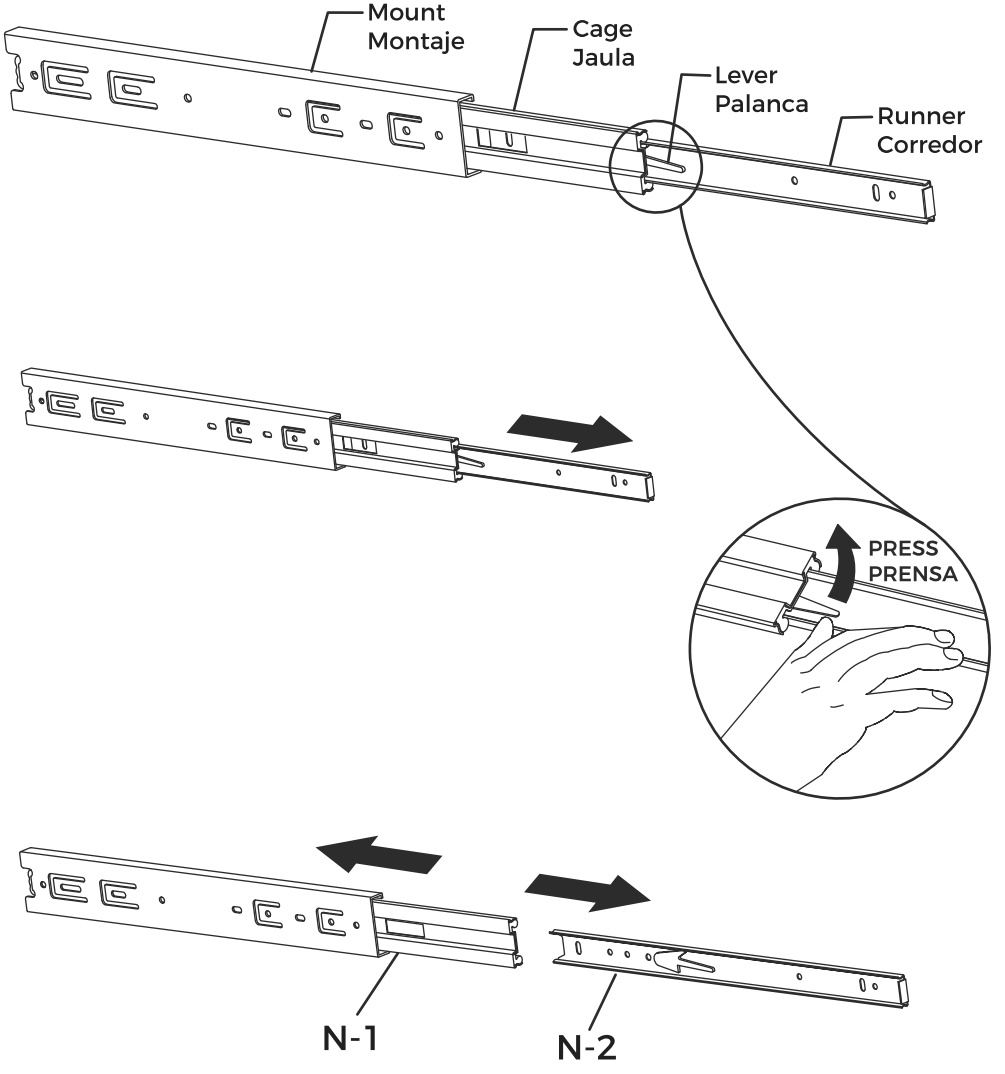

02

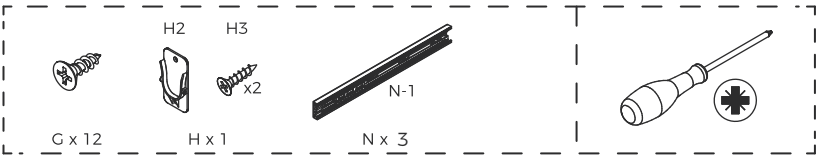
H2
H3
x2
N-1
G x 12
H x 1
N x 3

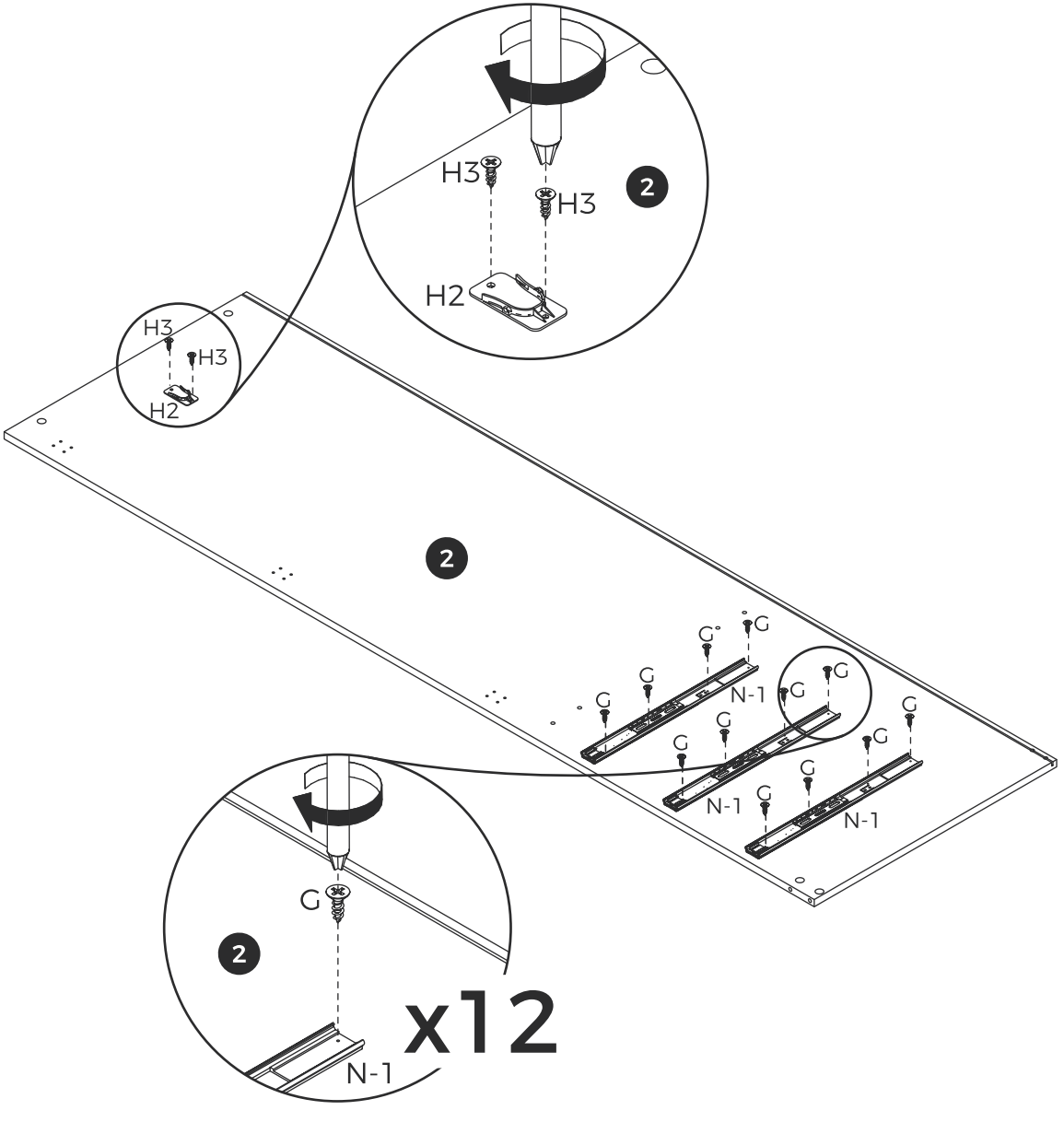
H3
H3
2
H2
H3
H3
H2
2
G
G
G
G
N-1
G
G
G
G
G
N-1
G
G
N-1
2
G
N-1
x12

03



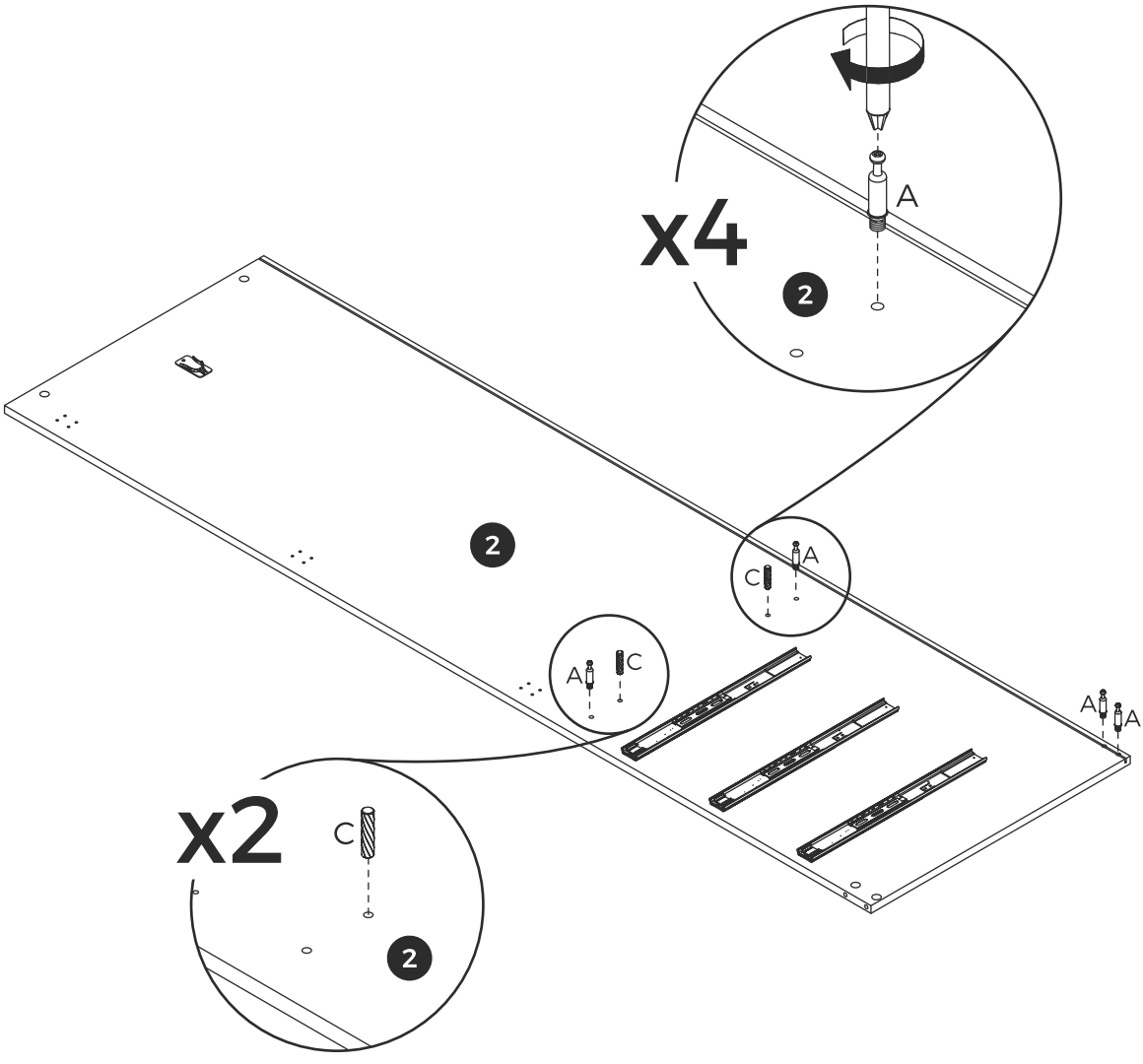

04



B x 4

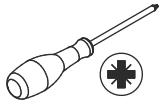

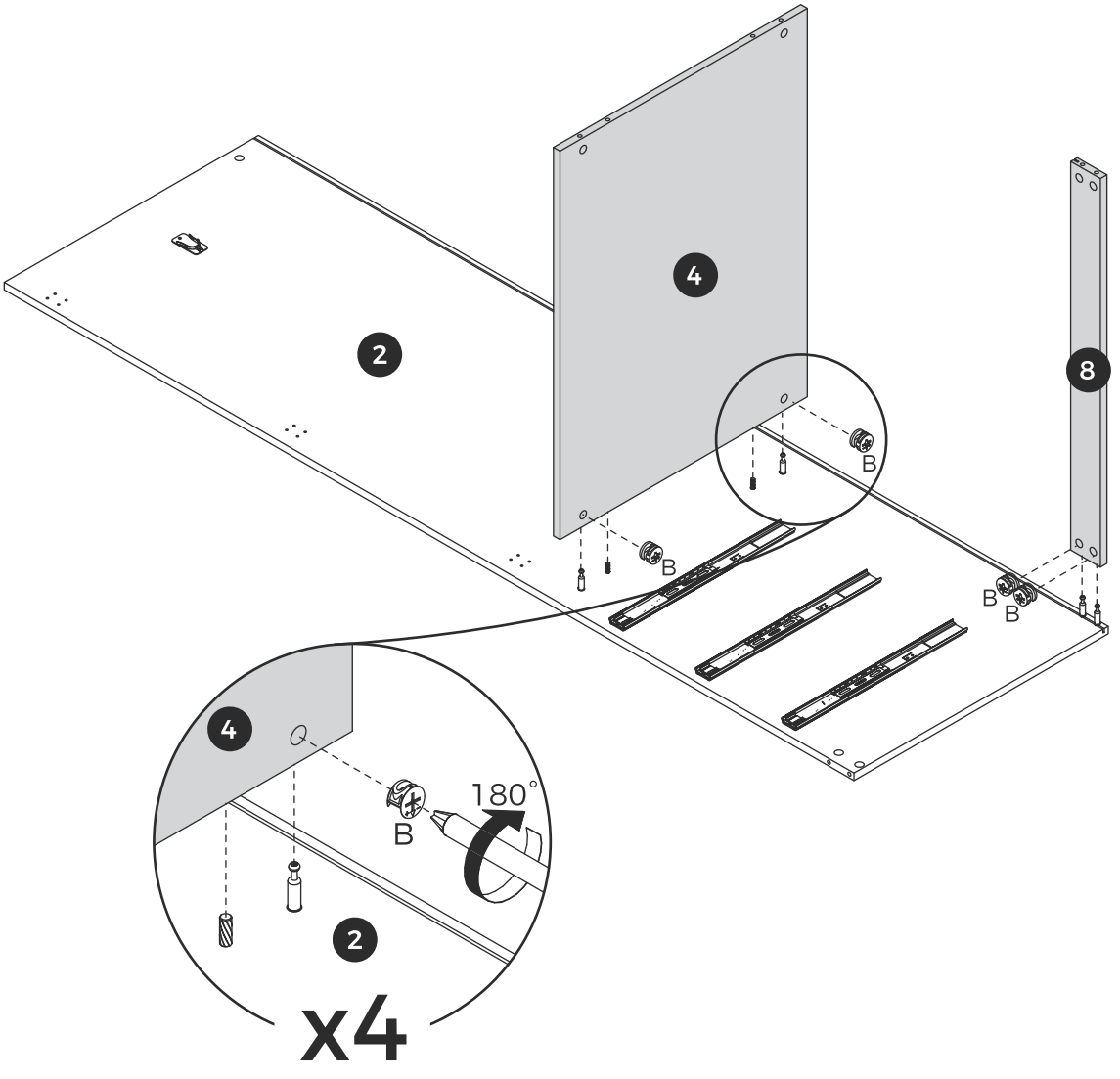

05

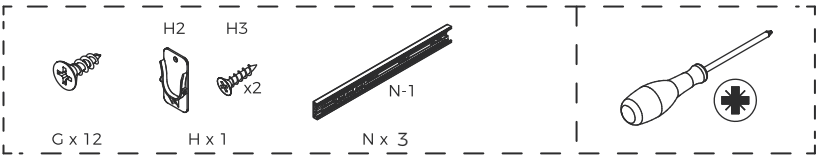
H2
H3
x2
N-1
G x 12
H x 1
N x 3

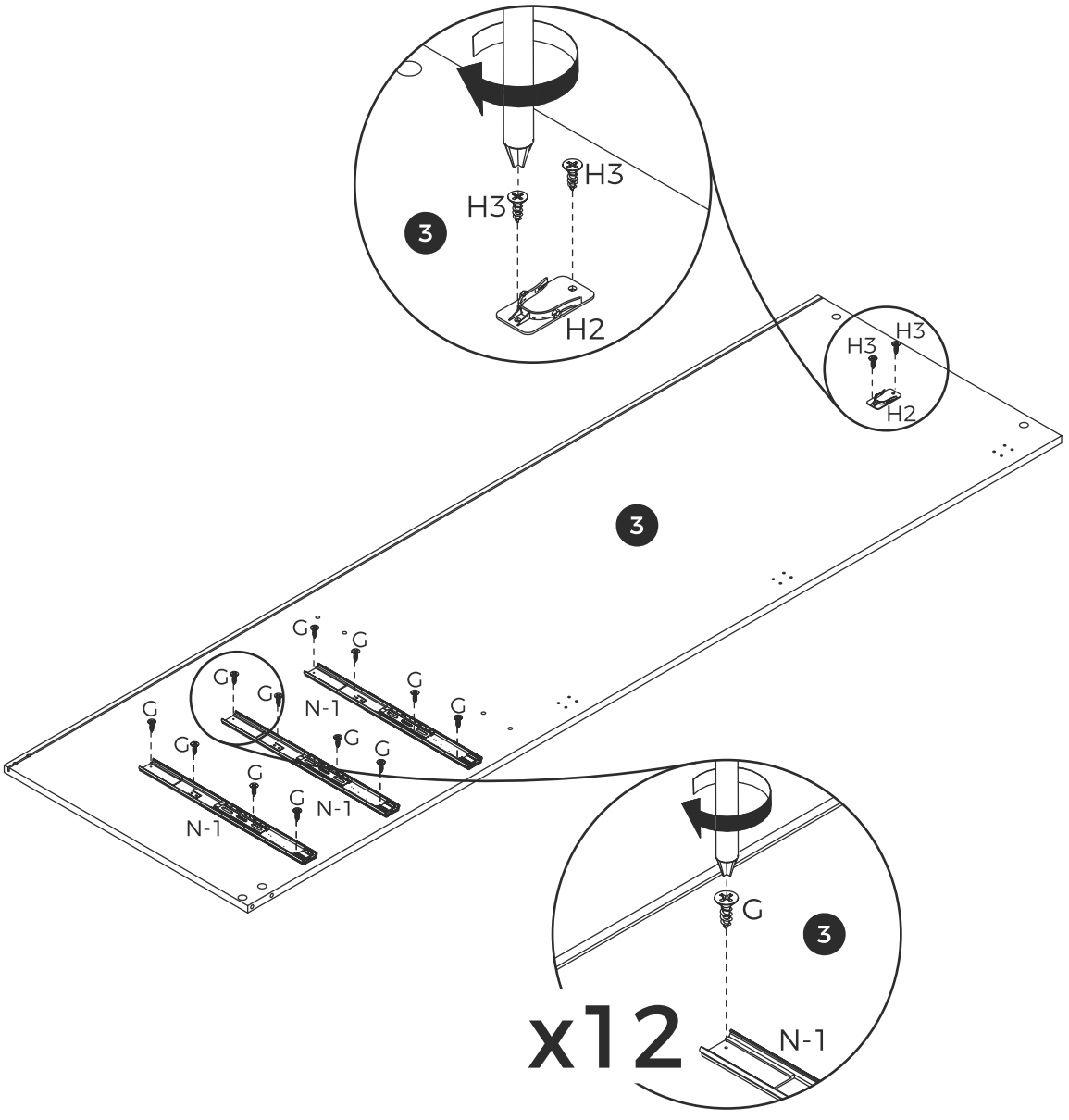
H3
H3
3
H2
H3
H3
H2
3
G
G
G
G
G
G
G
G
G
G
N-1
N-1
N-1
G
3
x12
N-1

06



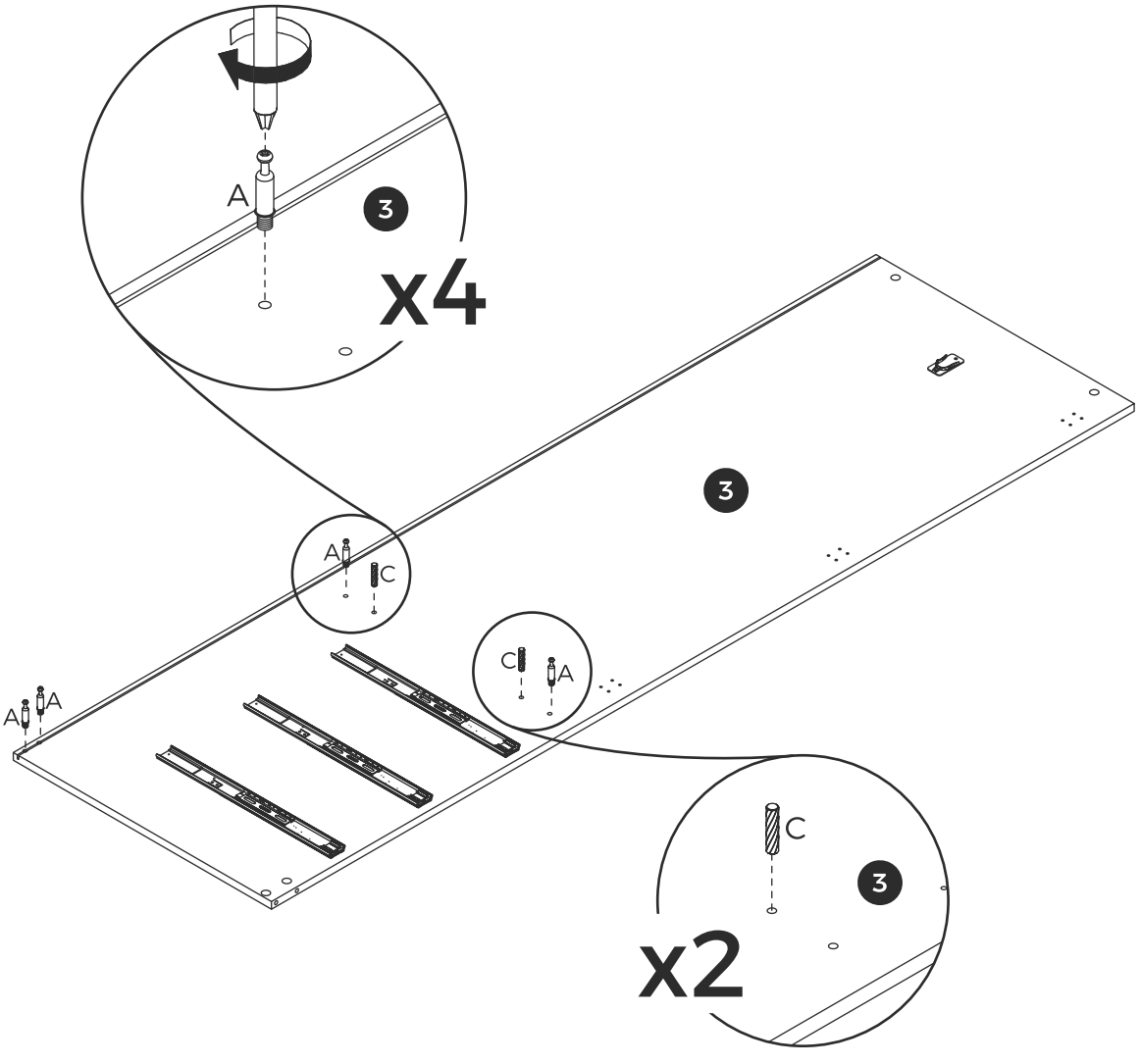

07



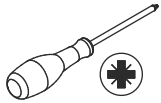

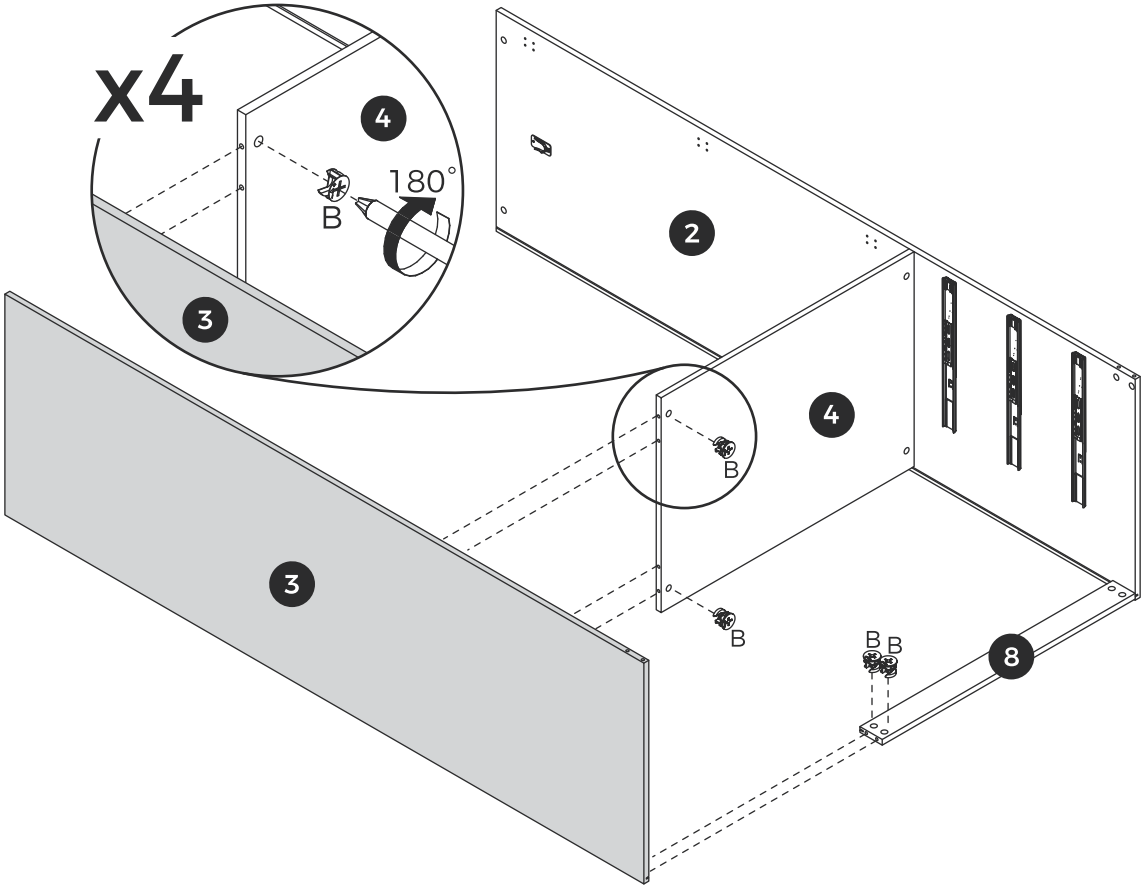

08



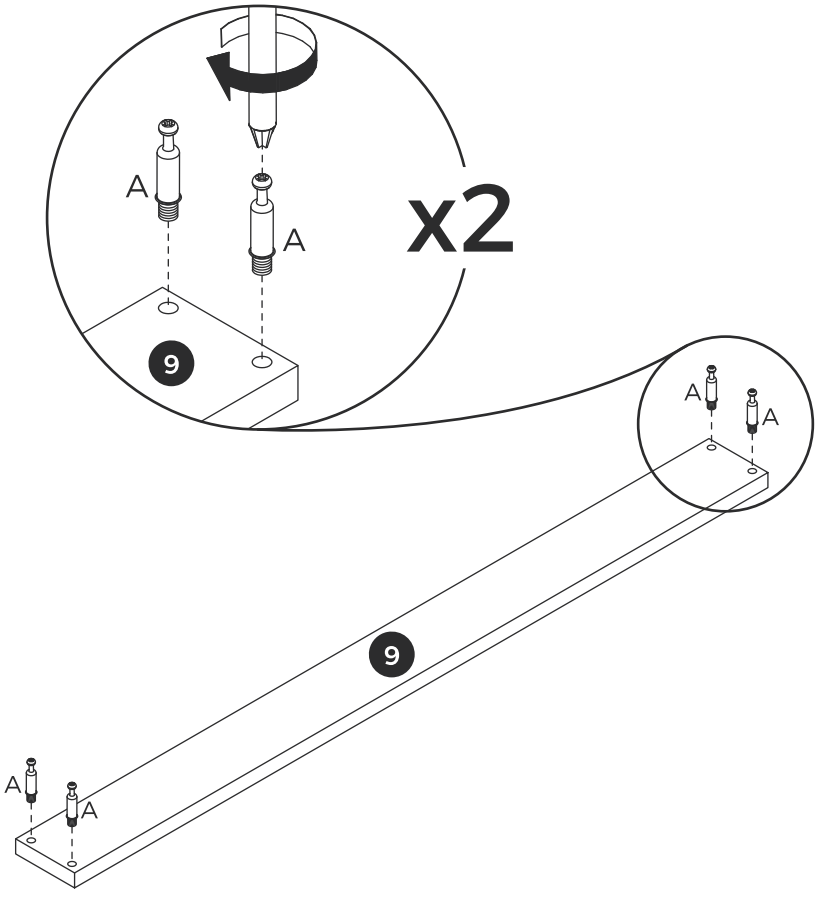

09



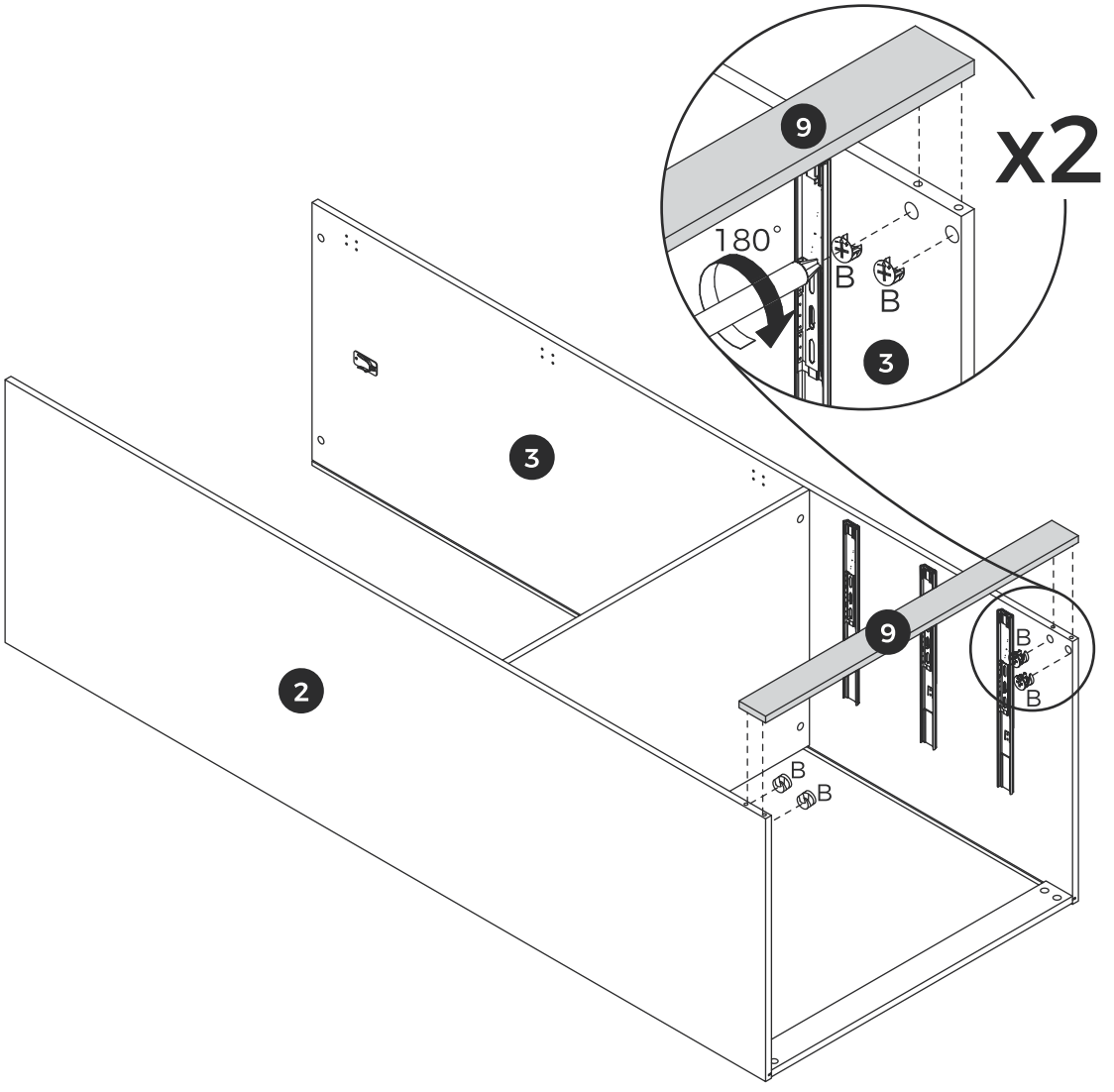

10

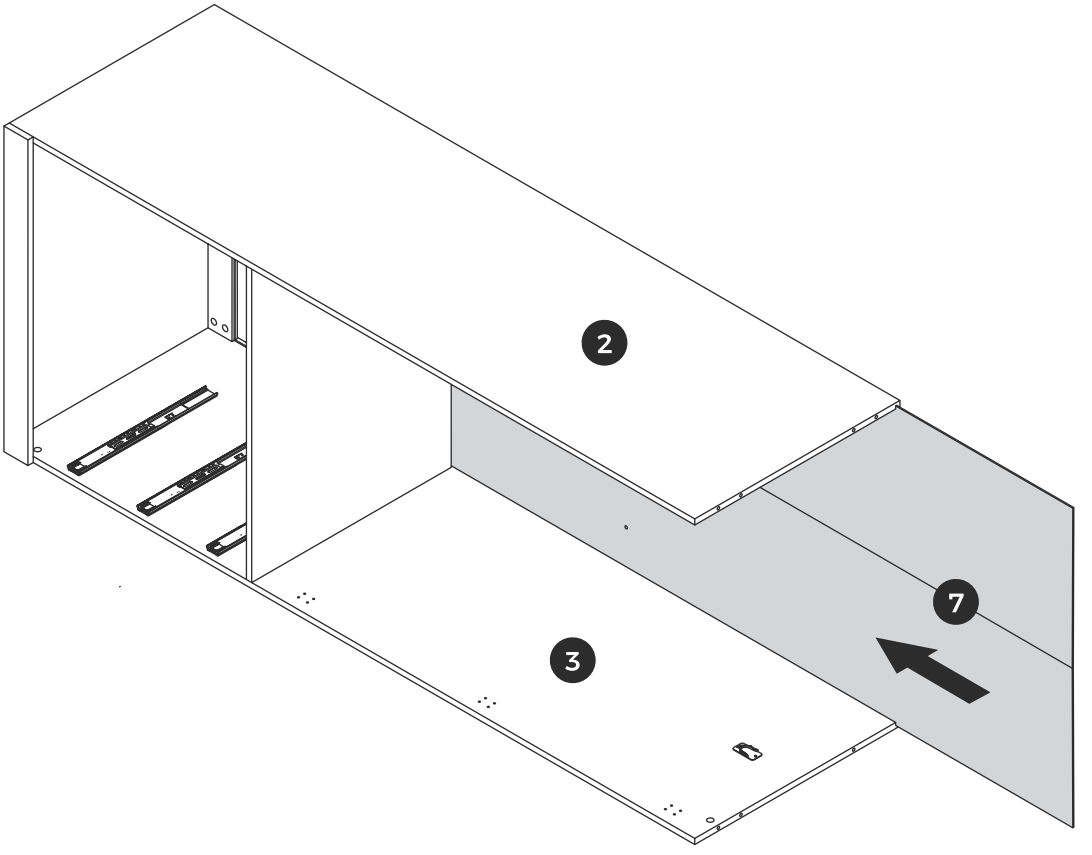

11



M x 4

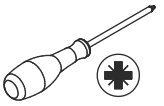

[EN] Secure back boards to the component with screw M.

[ES] Fije los paneles traseros al componente con el tornillo M.

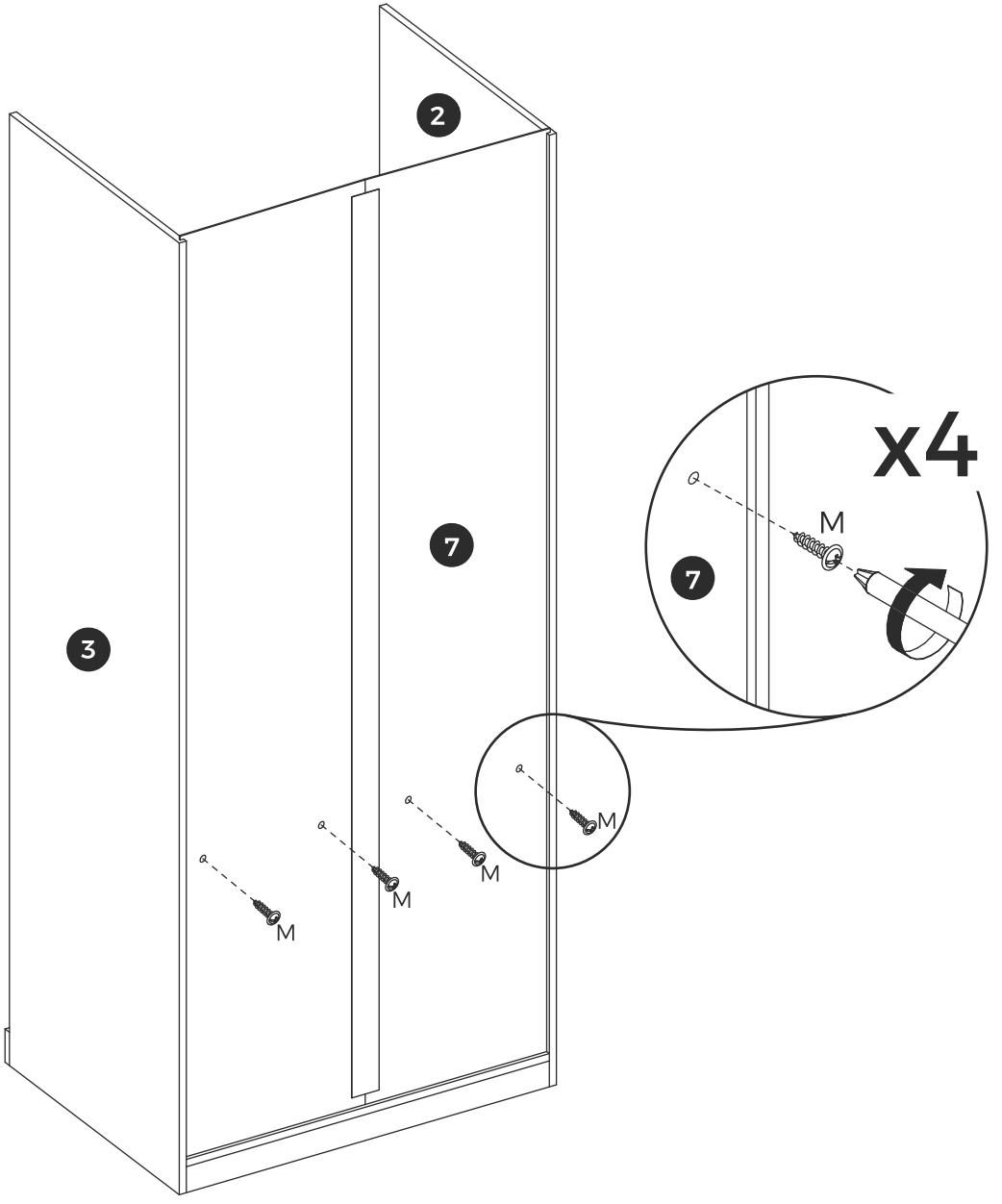

12



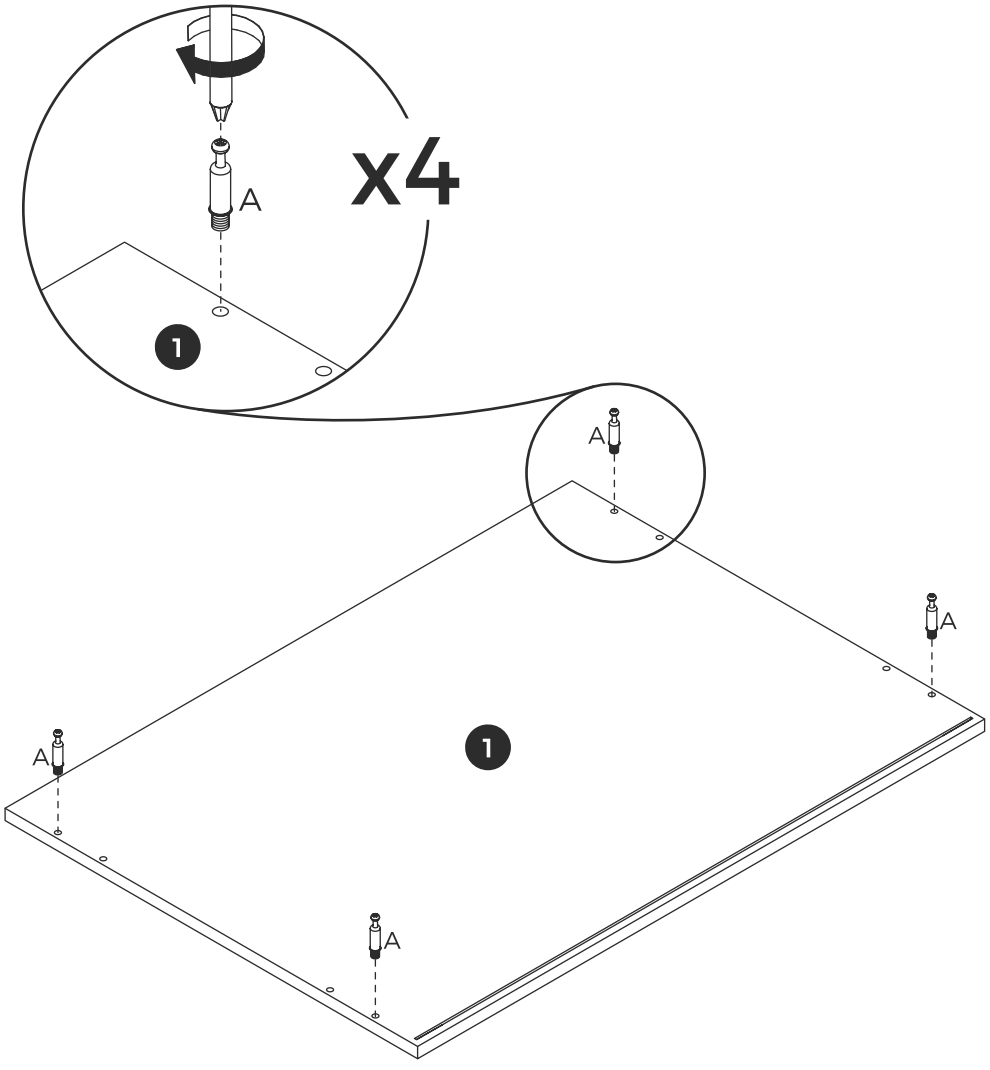

13



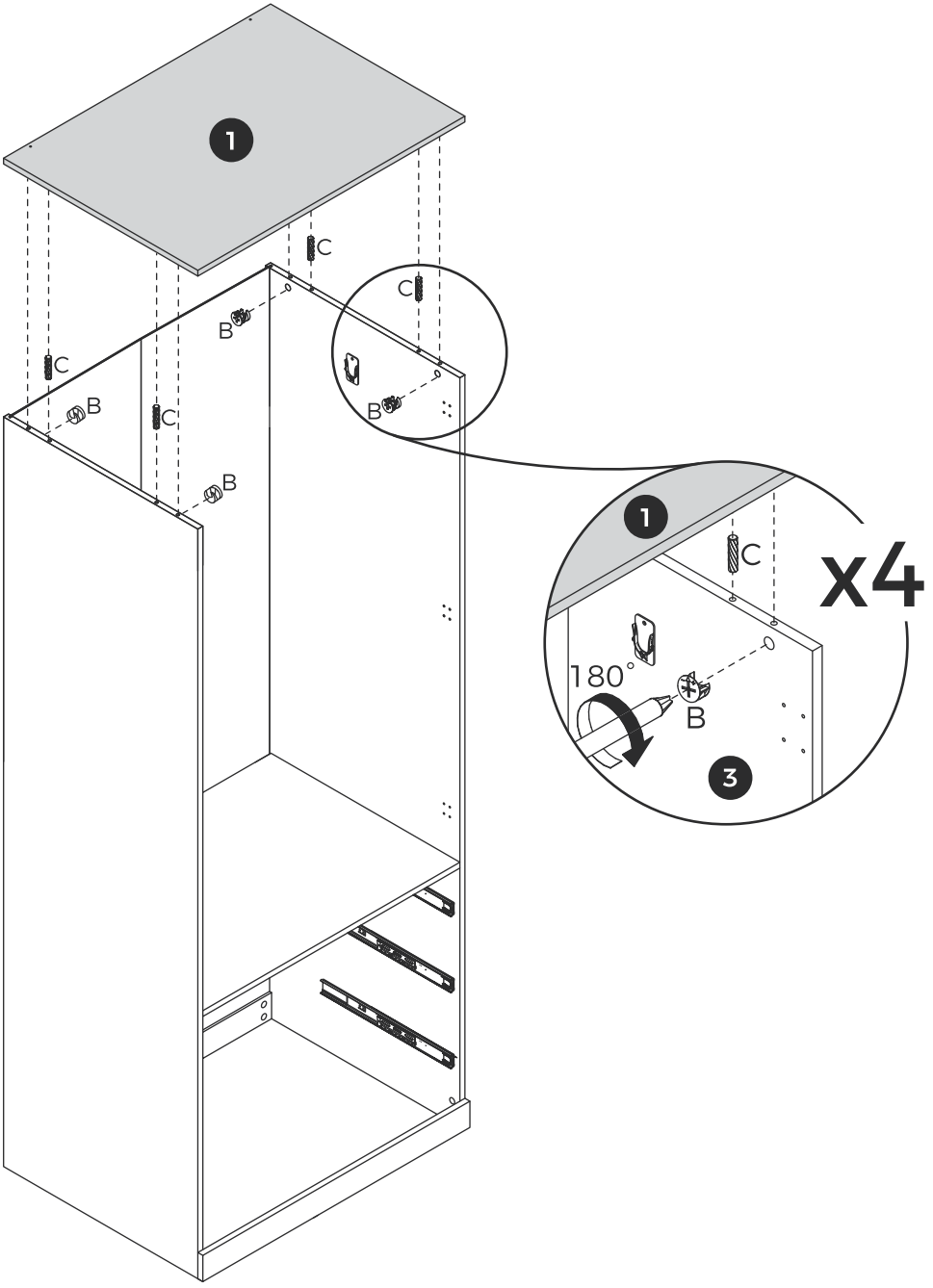

14



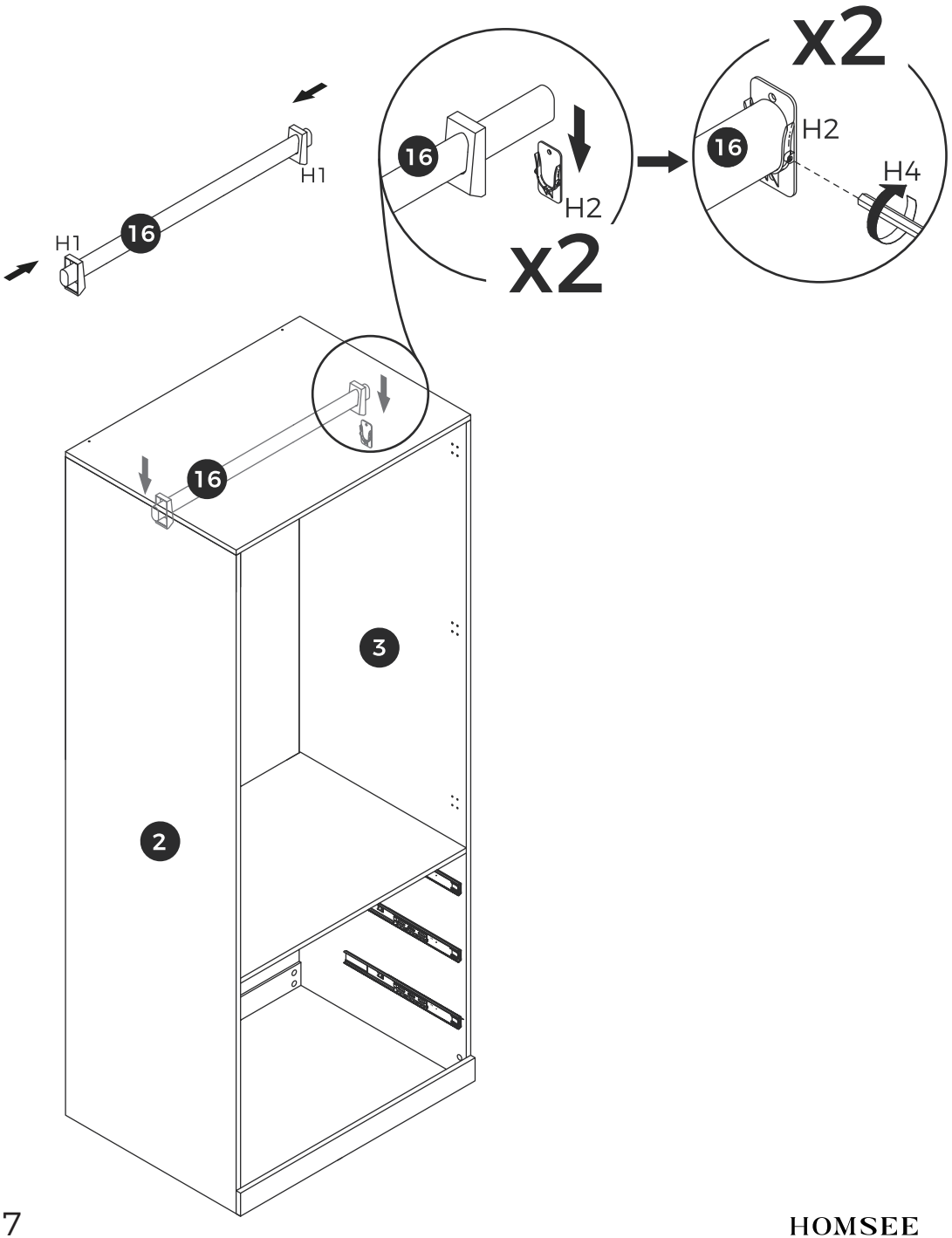

15

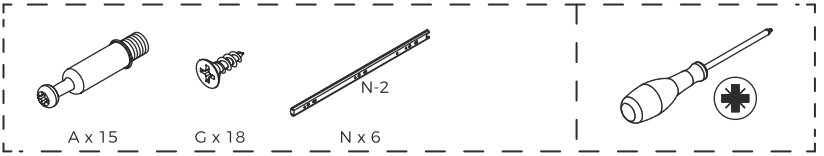

[EN] Insert eccentric rod A into board 12. Secure rail N-2 to boards 13 and 5 with screw G.

[ES] Inserte la varilla excéntrica A en la tabla 12. Fije el riel N-2 a las tablas 13 y 5 con el tornillo G.

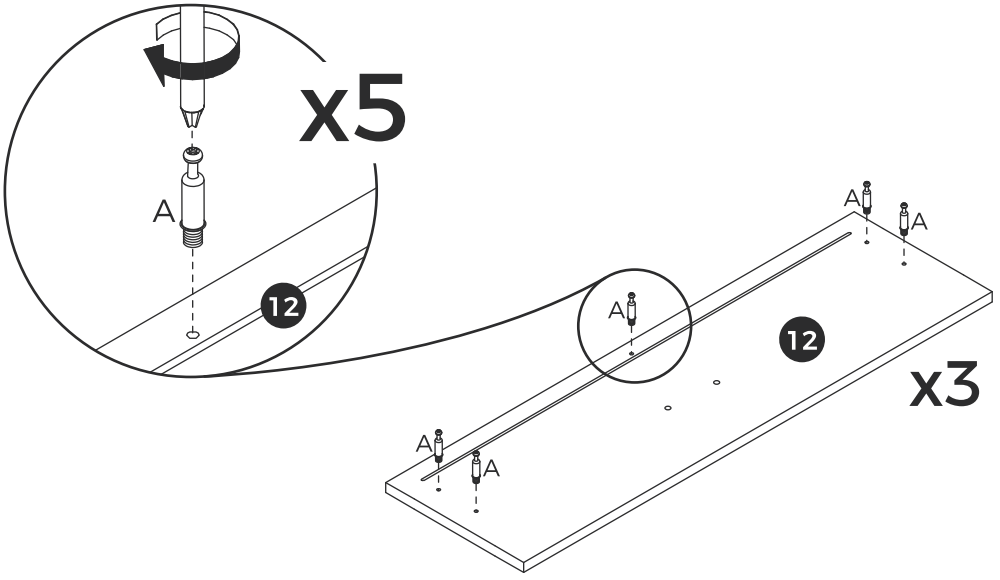

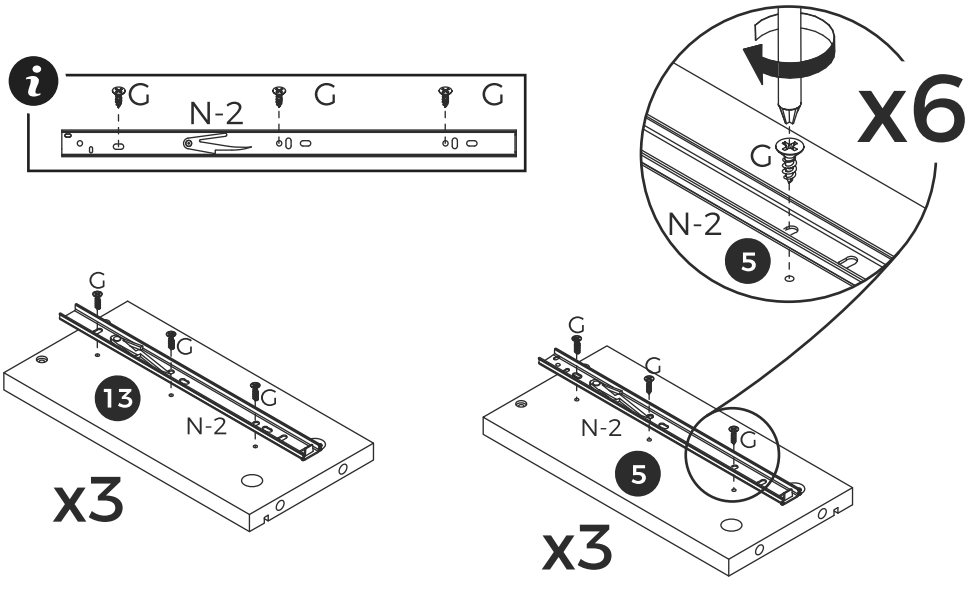

16



B x 15

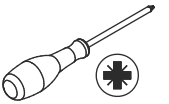

[EN] Connect boards 13, 15, and 5 to board 12 and tighten by rotating eccentric cam B clockwise.

[ES] Conecte las placas 13, 15 y 5 a la placa 12 y apriete girando la leva excéntrica B en el sentido de las agujas del reloj.

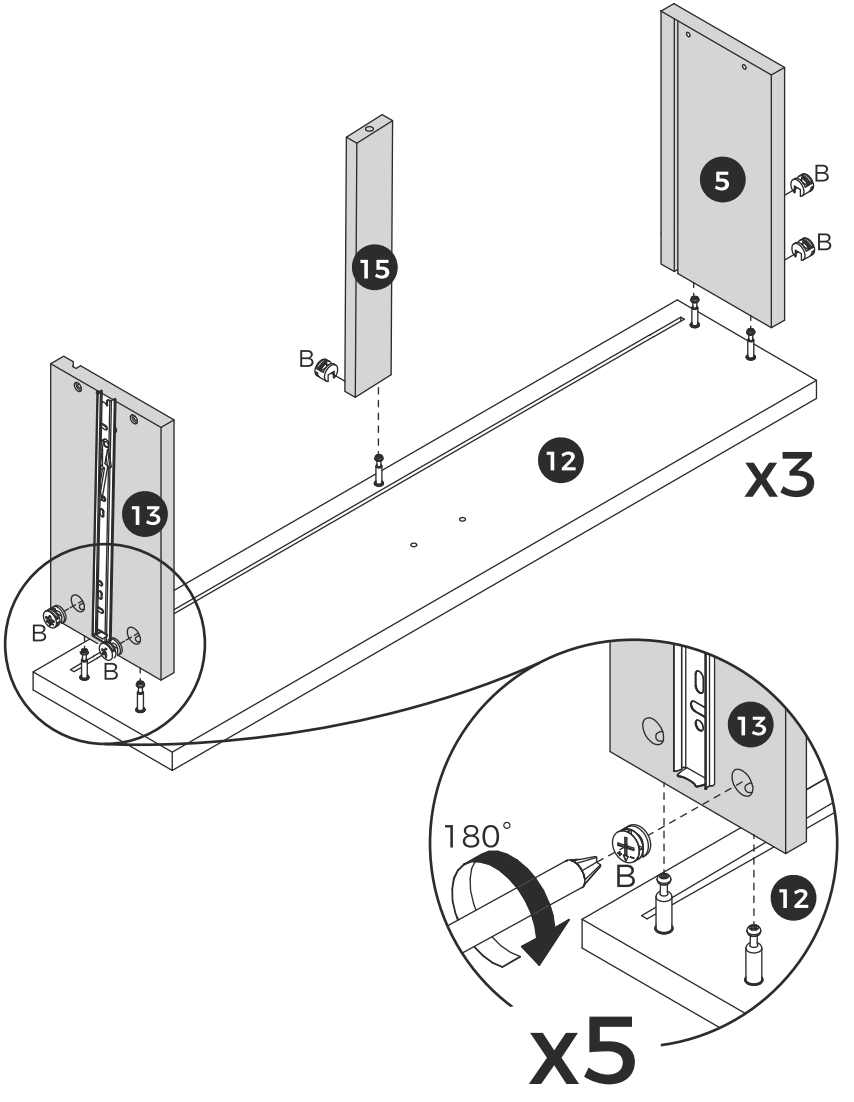

17



[EN] Secure board 6 to boards 13, 15, and 55 with screw D.

[ES] Fije la tabla 17 a las tablas 13, 15 y 5 con el tornillo D.

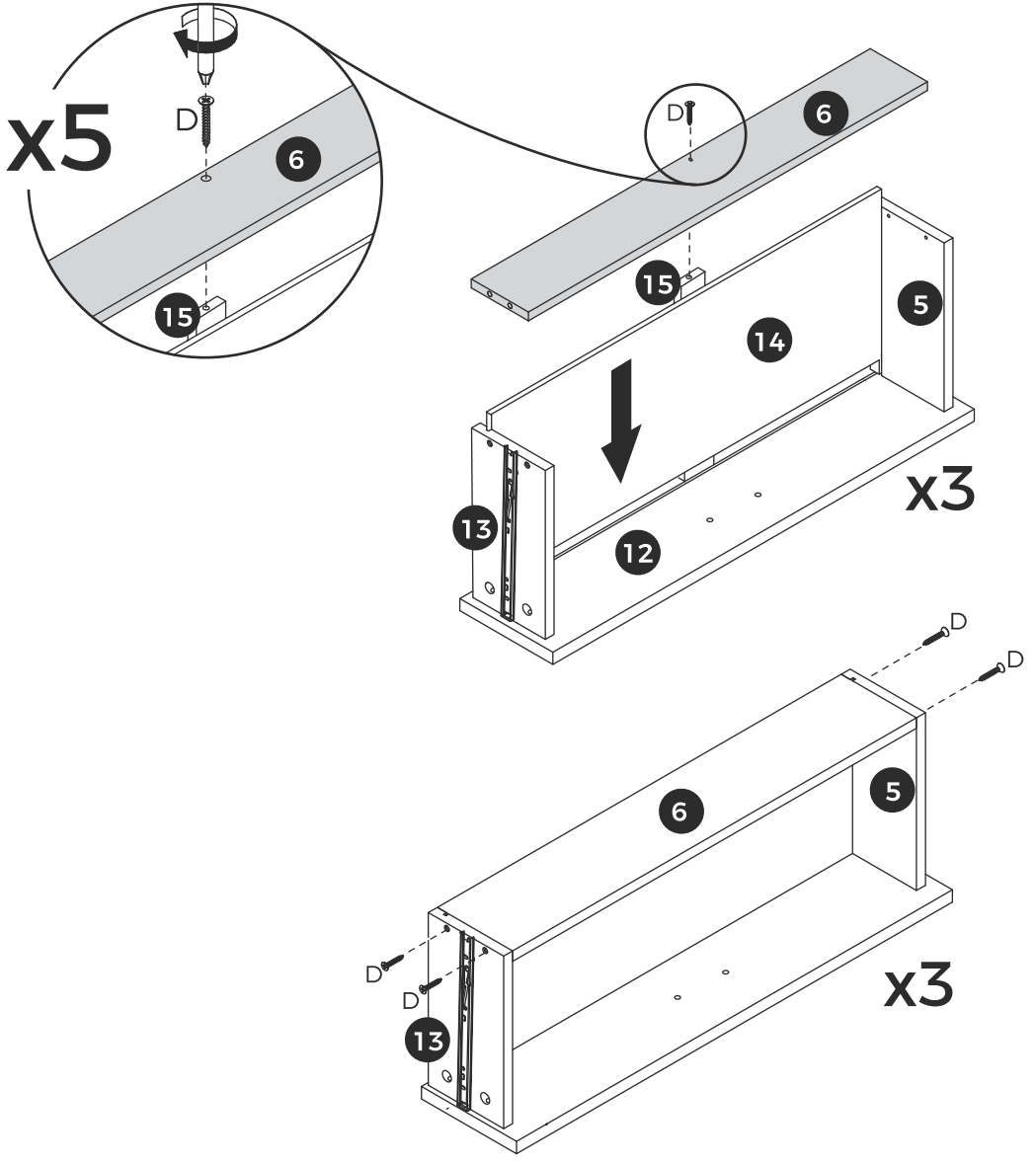

18



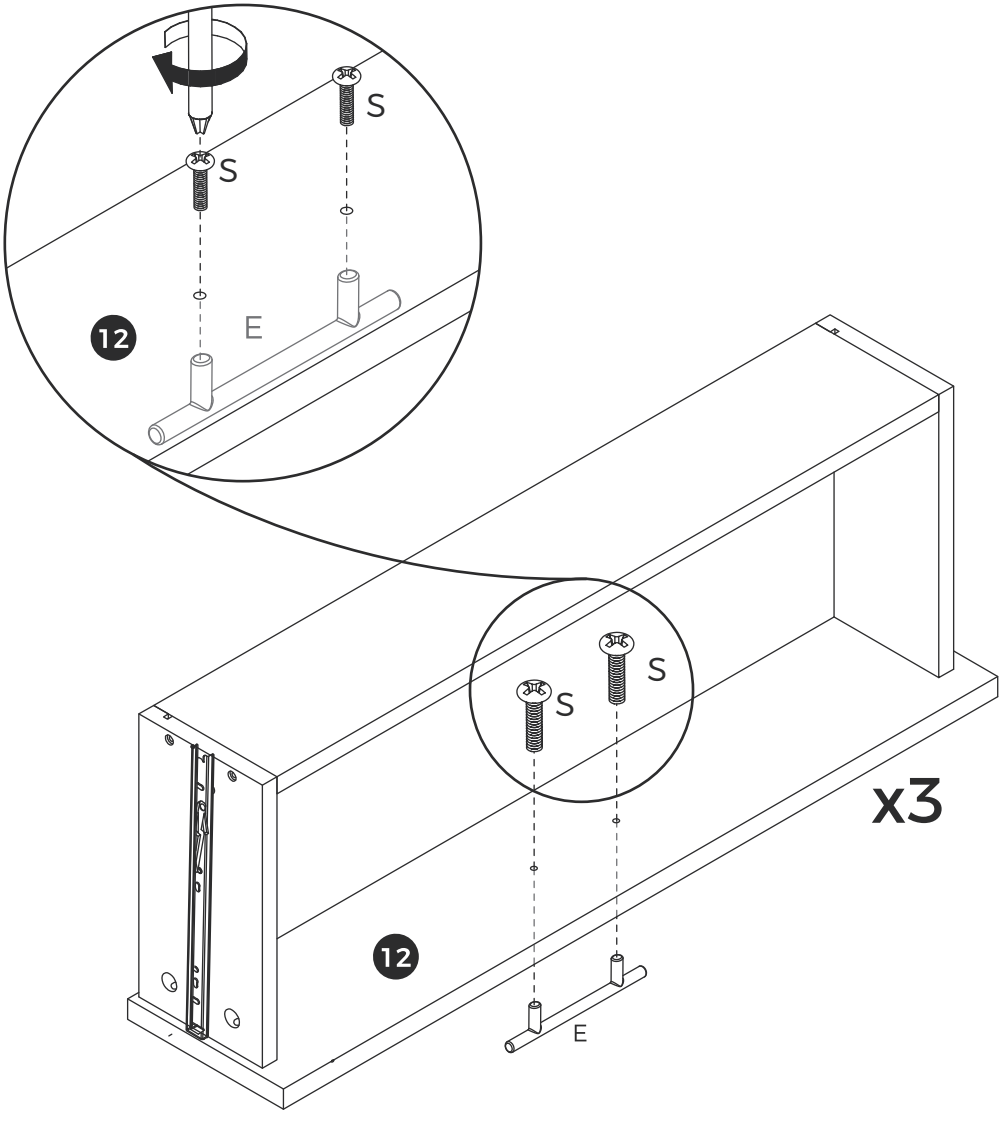

19

[EN] Pull out the drawer slide on the unit and align it with the drawer slide on the drawer, then gently push the drawer in to prevent the steel balls in the slide from falling out.

[ES] Extraiga la corredera del mueble y alinéela con la corredera del cajón, y luego empuje suavemente el cajón hacia adentro para evitar que las bolas de acero de la corredera se salgan.

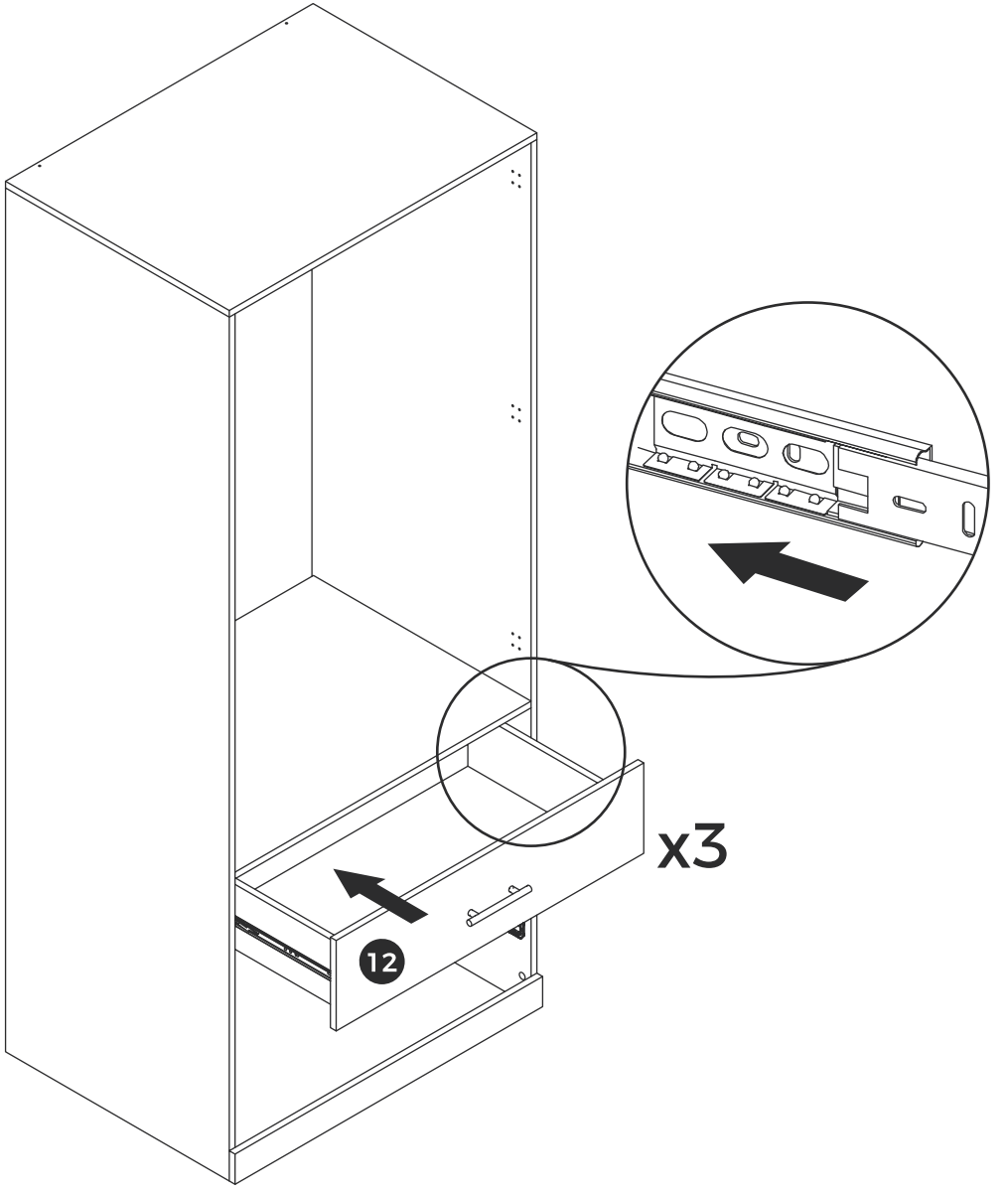

20



[EN] Secure hinge I to boards 10 and 11 with screw L.

[ES] Fije la bisagra I a las tablas 10 y 11 con el tornillo L.

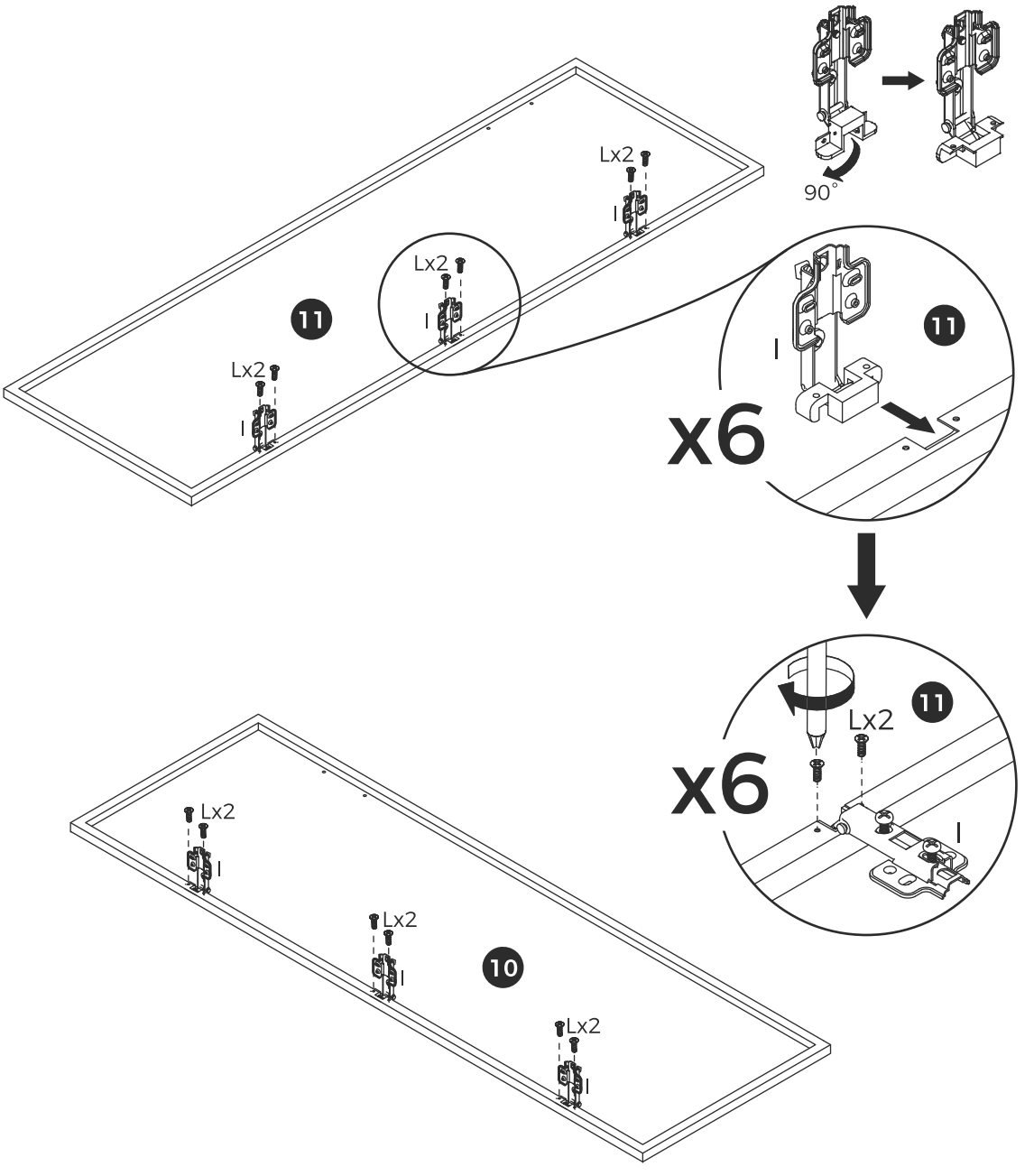

21



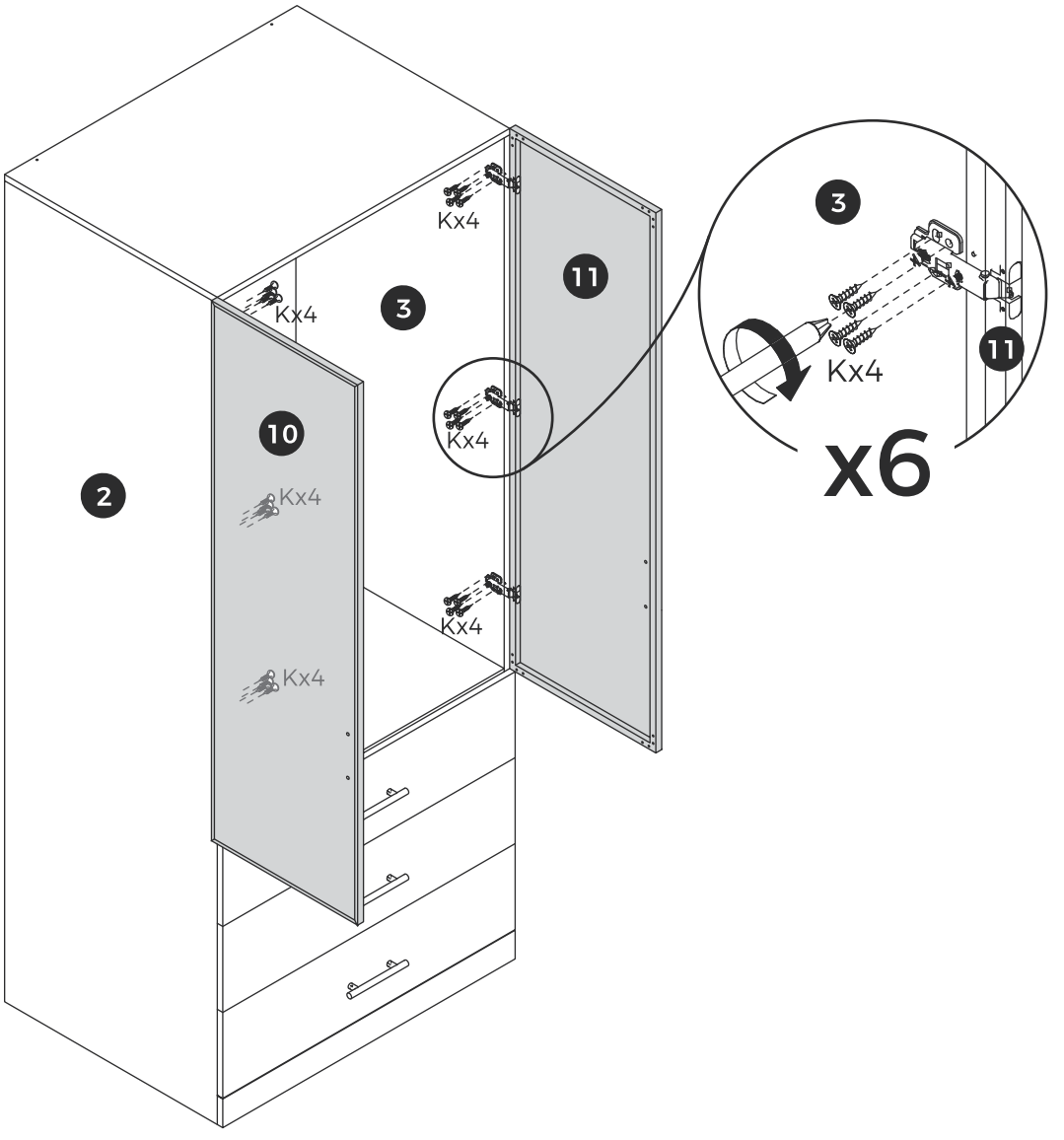

22



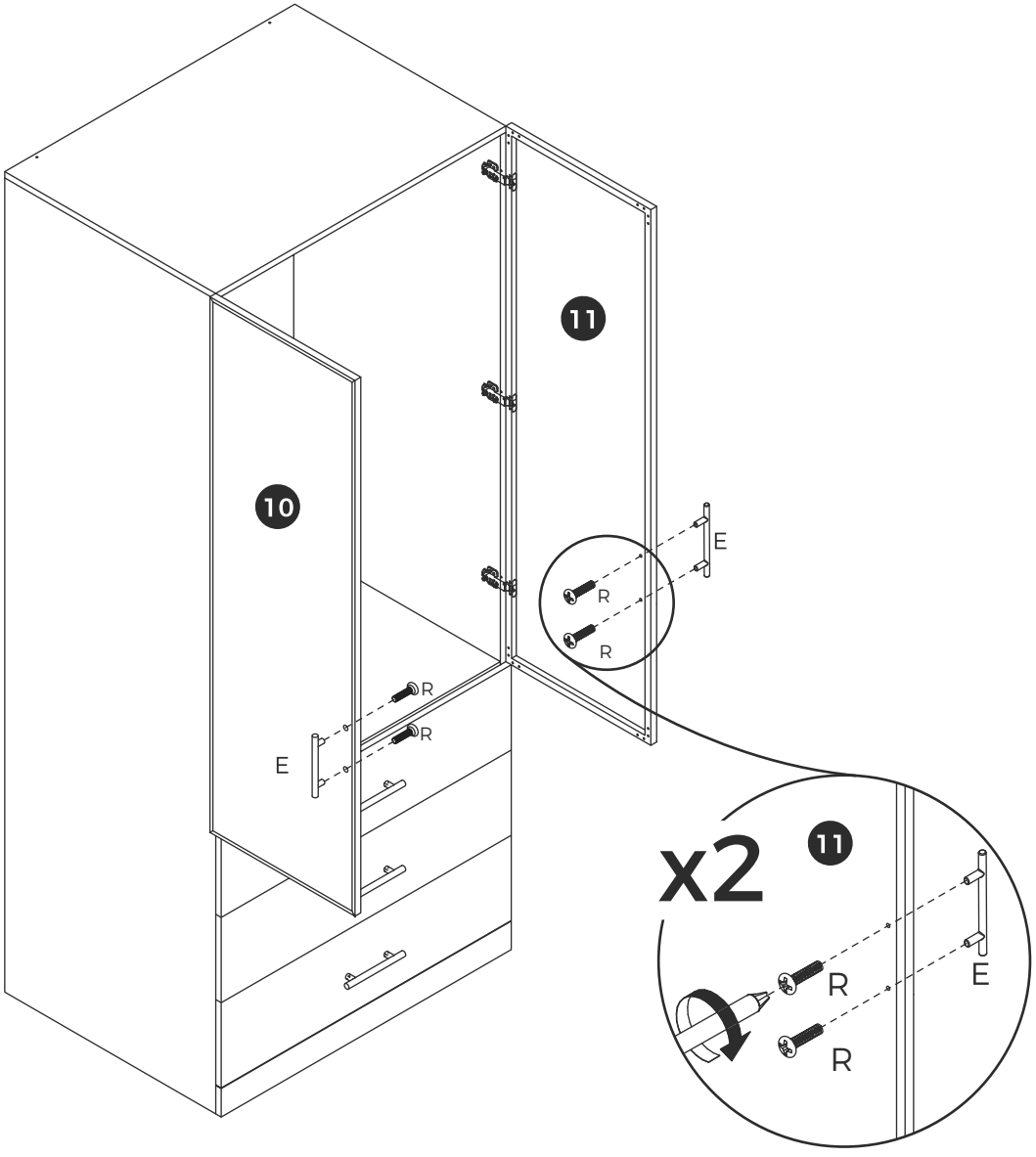

23



[EN] Insert clip J-1 into back slots and secure with screw J-2.

[ES] Inserte el clip J-1 en las ranuras traseras y fíjelo con el tornillo J-2.

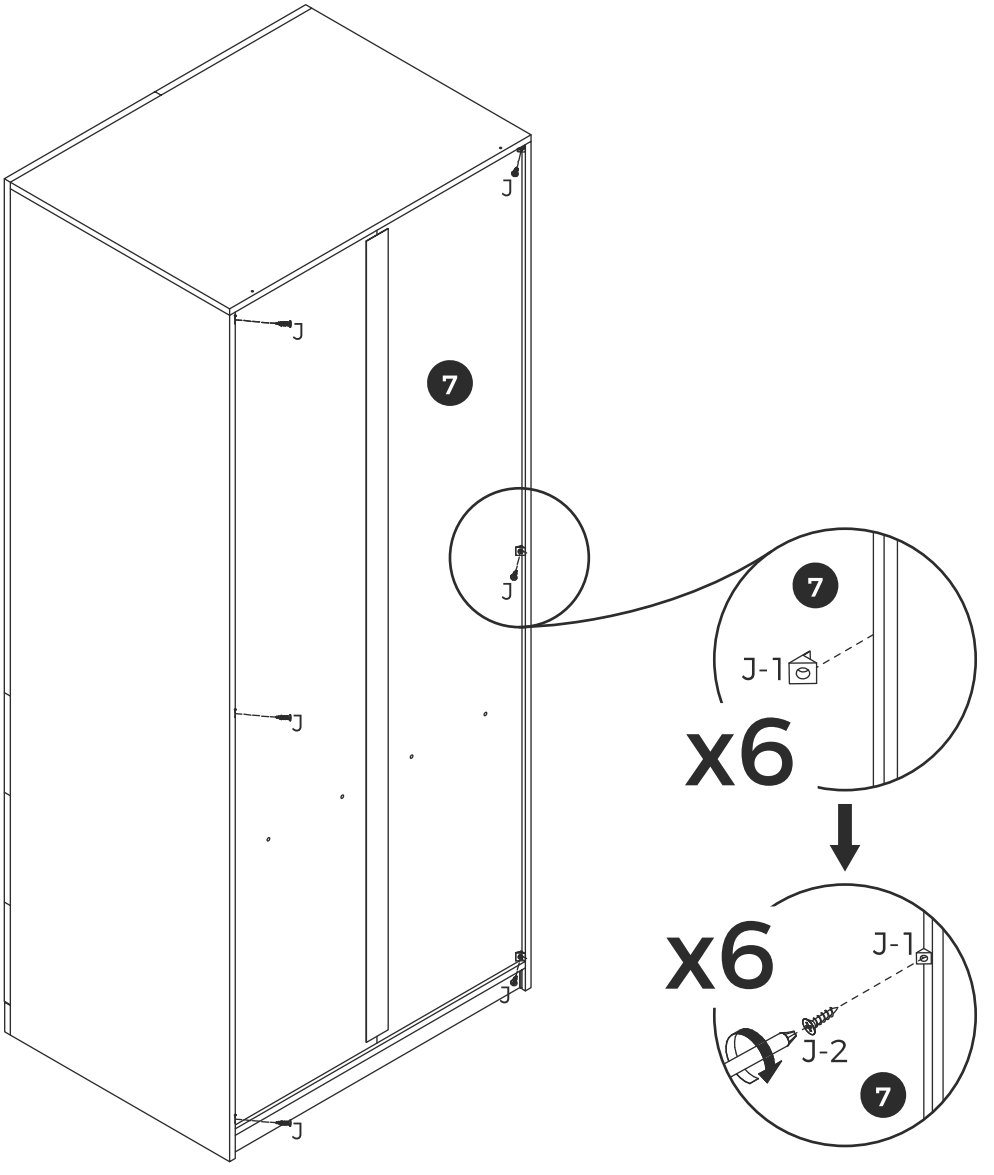

24

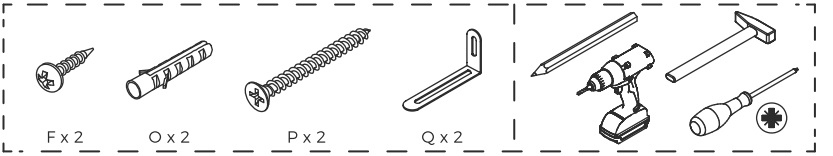

[EN] Install the anti-tilt device.

[ES] Instale el dispositivo antivuelco.

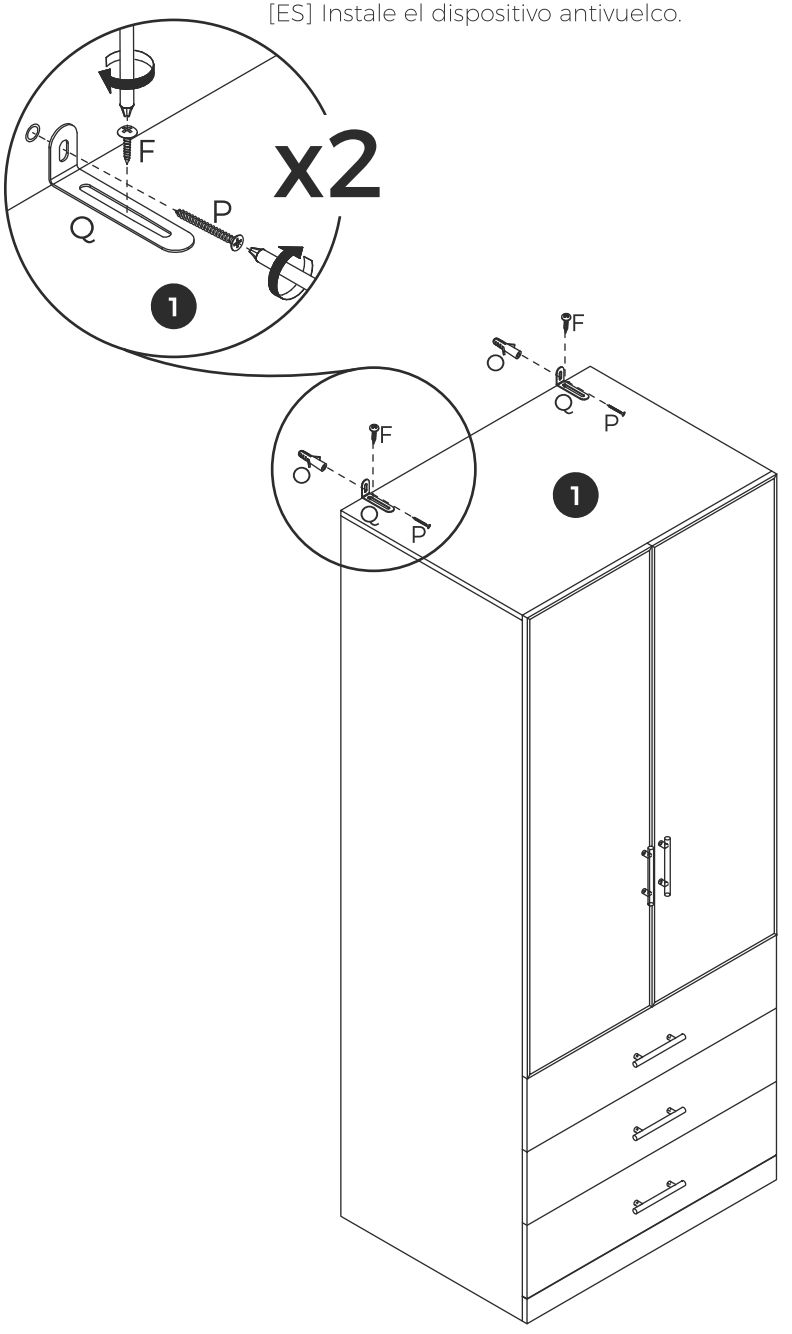

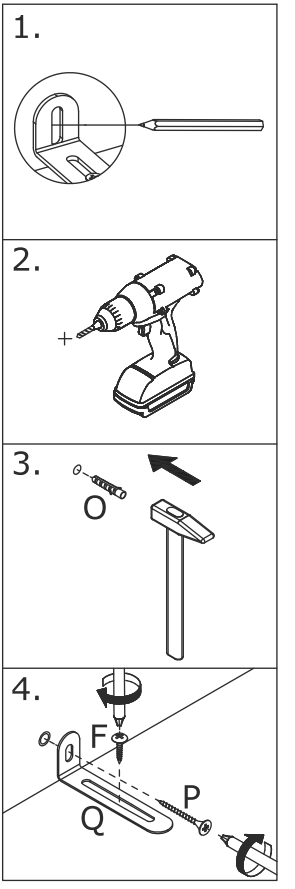

25

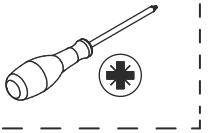

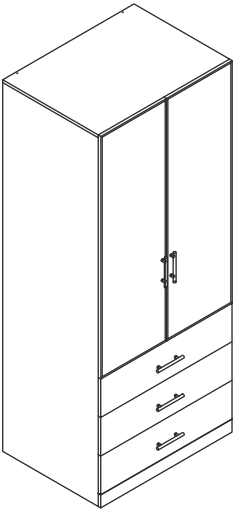

[EN] If the doors are not aligned after installation,watch the video.
Adjust the hinge screws as needed to achieve proper alignment.

[ES] Si las puertas no están alineadas después de la instalación, vea el video.
Ajuste los tornillos de las bisagras según sea necesario para lograr una alineación correcta.

https://youtu.be/n0Lb36SoODM

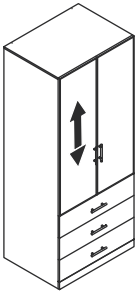

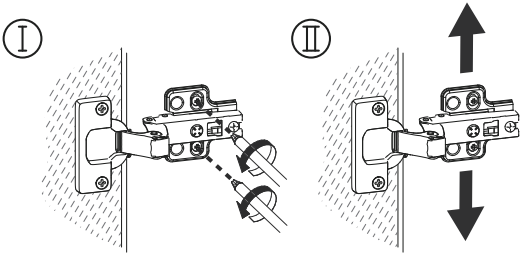

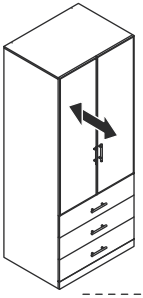

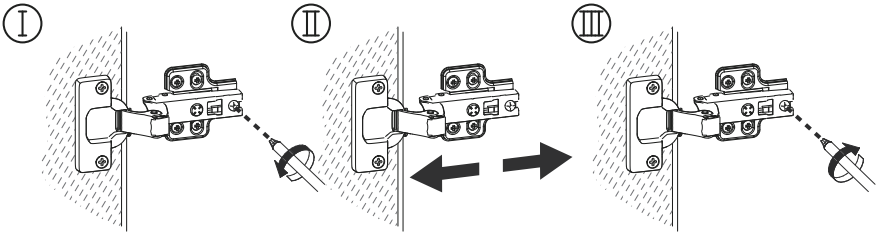

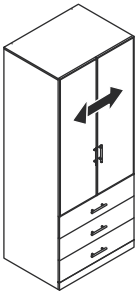

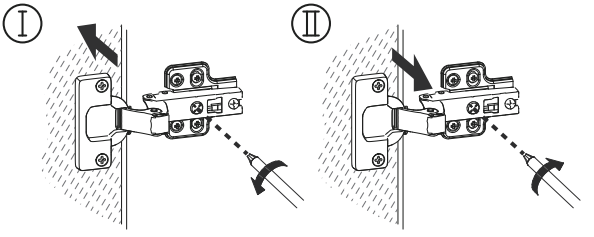

Should you have any problems assembling your product, contact us at **customerservice@homsee.com**. We're always happy to help! We have carefully selected the materials used in this product, and ask you to treat it responsibly too. Please recycle all packaging according to your local disposal rules.

Si tienes algún problema al ensamblar tu producto, contáctanos a **customerservice@homsee.com**. Siempre estaremos encantados de ayudarte. Hemos seleccionado cuidadosamente los materiales utilizados en este producto y te pedimos que también lo trates de manera responsable.
Por favor, recicla todo el embalaje de acuerdo con las normas locales de eliminación de residuos.

Unlock Support & Rewards
Desbloquea apoyo y recompensas

Register for faster support, rewards, and exclusive offers.

Regístrate para recibir asistencia más rápida, recompensas y ofertas exclusivas.

Scan the QR code to register your product and unlock your warranty.

Escanea el código QR para registrar tu producto y activar tu garantía.

Scan to Register
Escanea para registrarte

Register in just 1 minute
Regístrate en solo 1 minuto

HOMSEE