SIMMOB S.A. BUREAU AVEC 1 CAISSON + 1 CAISSON A RIDEAU Version n° : 1

Référence : SCOUT135 - - Nombre de colis : 1 Date d'émission : 08/04/2021

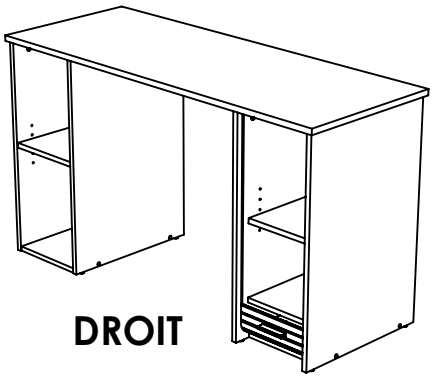

DROIT

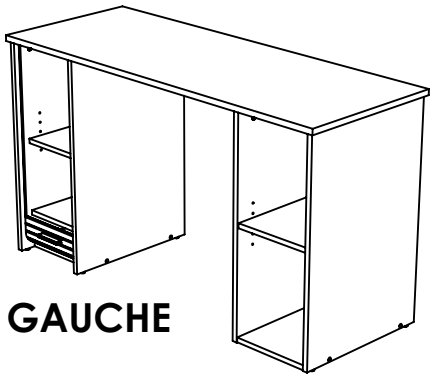

GAUCHE

A x8	AW M4 x 20 x1	B 12mm x8	BG x12	BM x8	BX 3.5 x 15 x1	C 8 x 35 x16	M 7 x 50 x8	NT x1
NU x1	MB x8	RM 3 x 20 x2	TN M4 x 16 x1	UQ x1	VN x1			
1.5m 1m	30 mn	x 2						

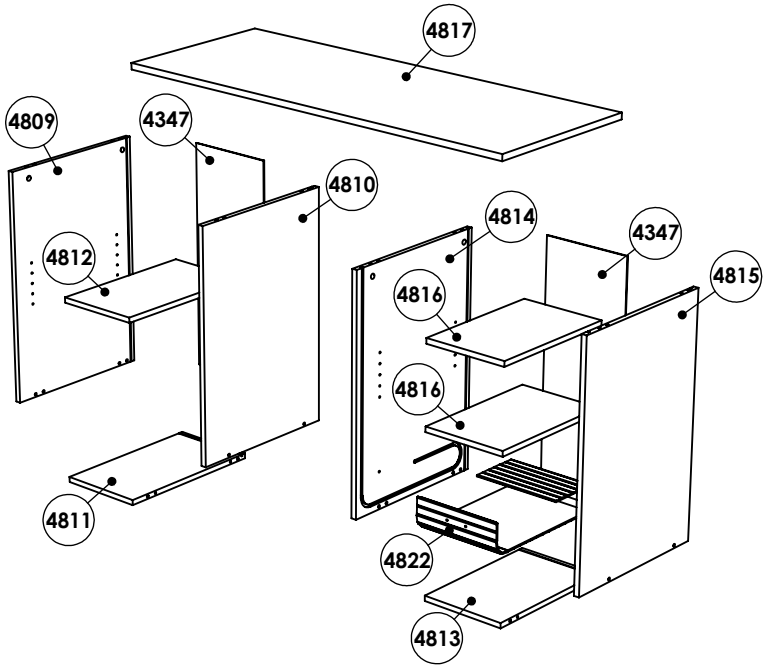

1

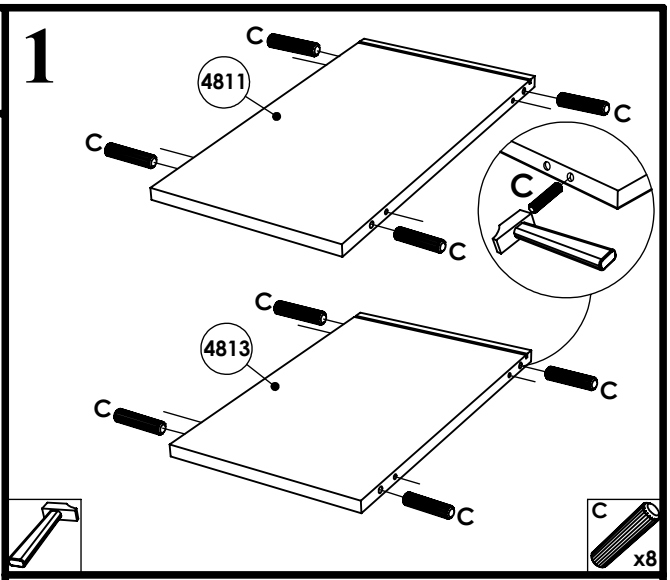

2

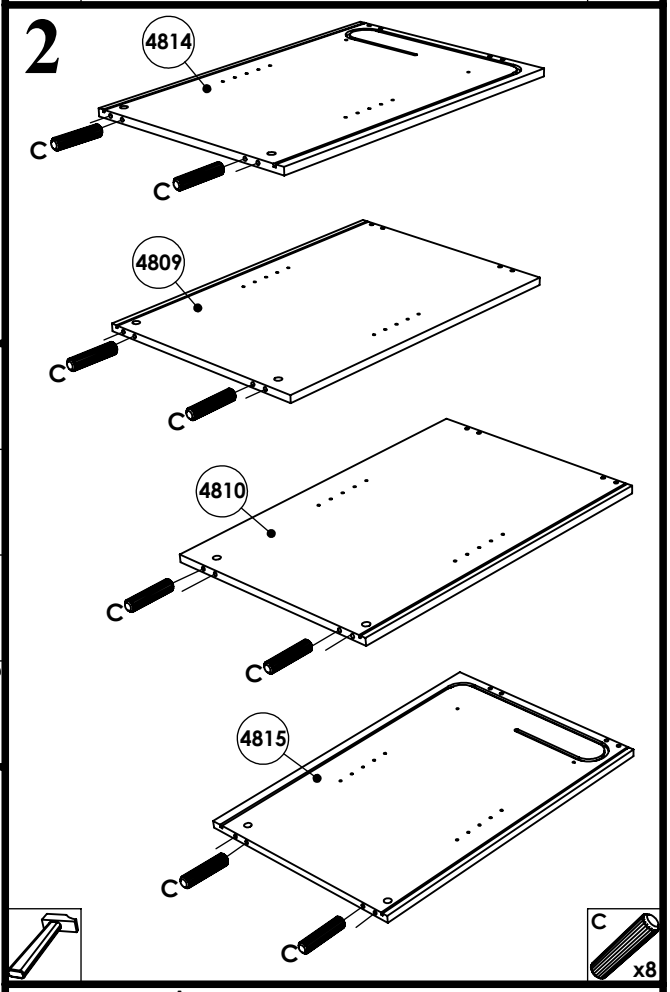

3

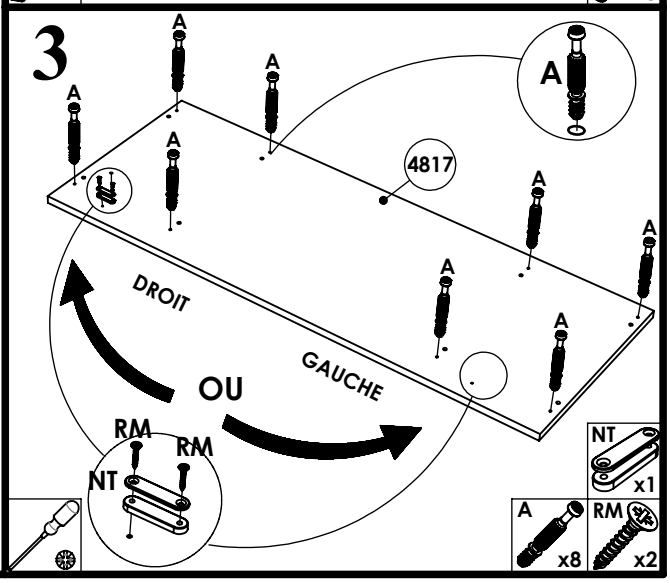

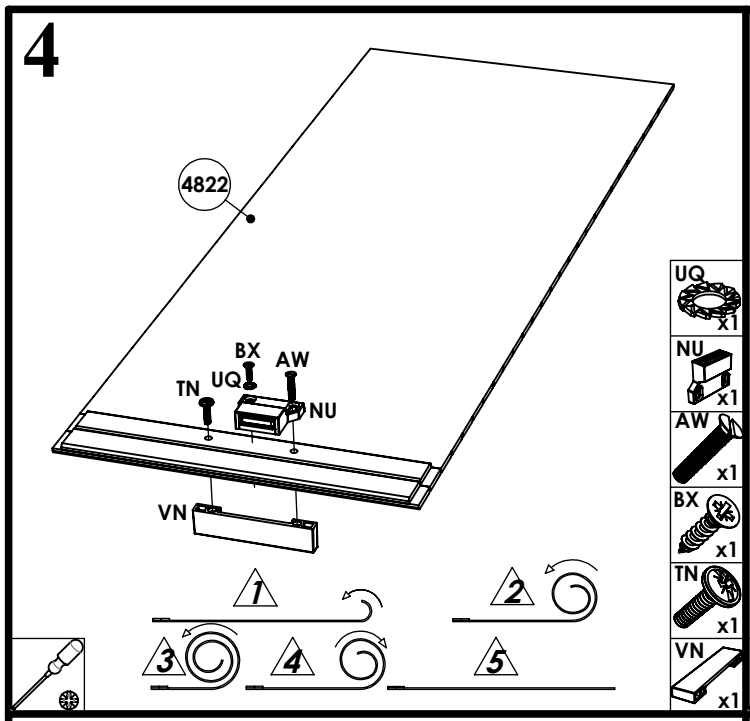
4
4822
BX
AW
TN
UQ
NU
VN
1
2
3
4
5
UQ x1
NU x1
AW x1
BX x1
TN x1
VN x1

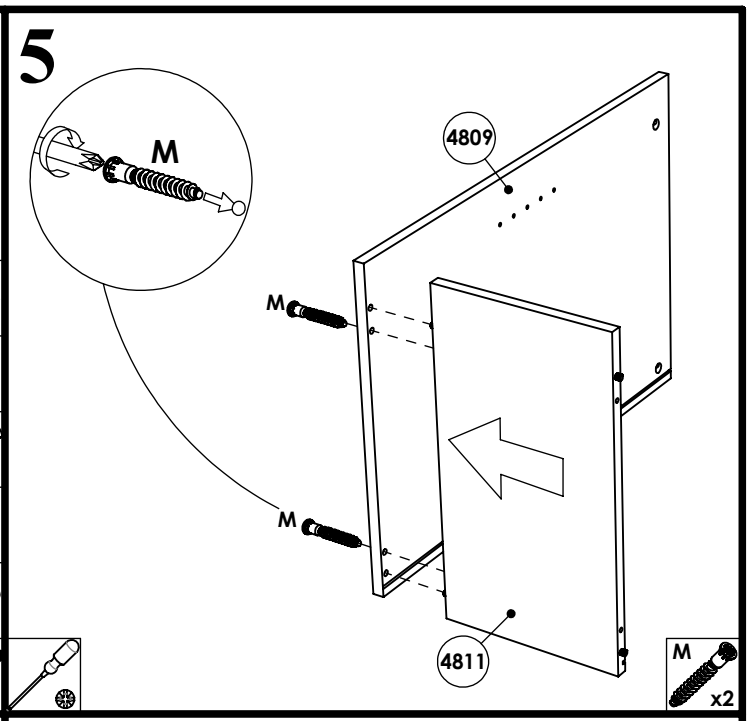
5
M
4809
M
M
4811
M x2

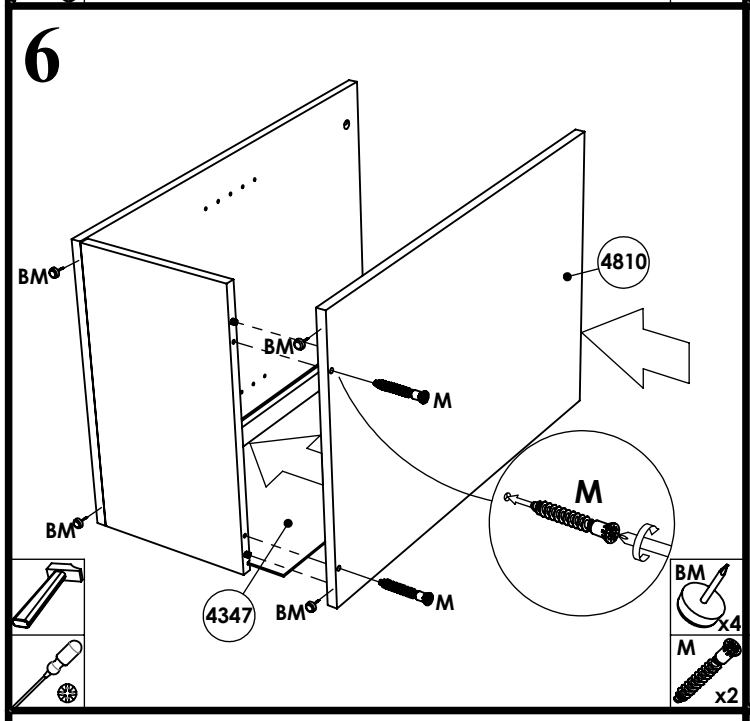
6
BM
4810
BM
M
M
BM
4347
BM
M
BM x4
M x2

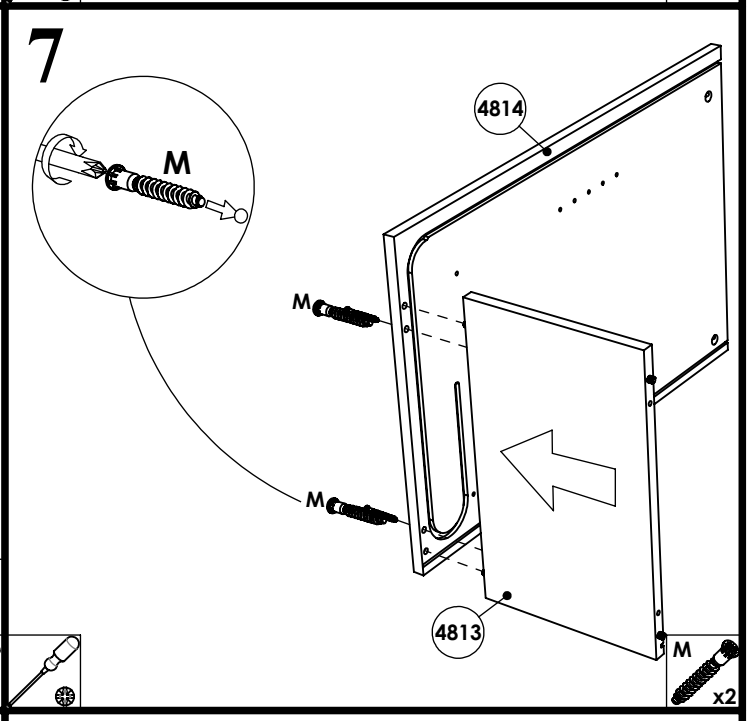
7
4814
M
M
M
4813
M x2

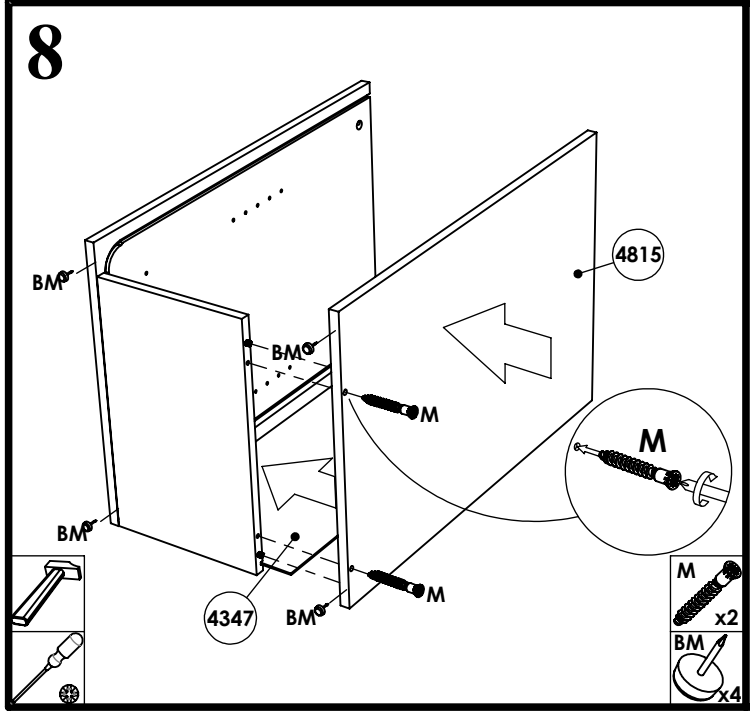
8
BM
4815
BM
M
M
BM
4347
BM
M
M x2
BM x4

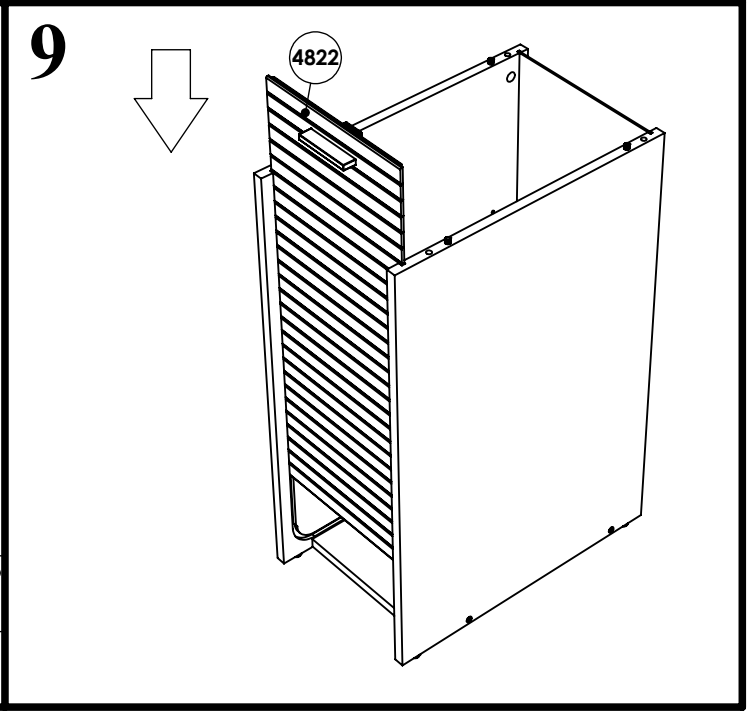
9
4822

10

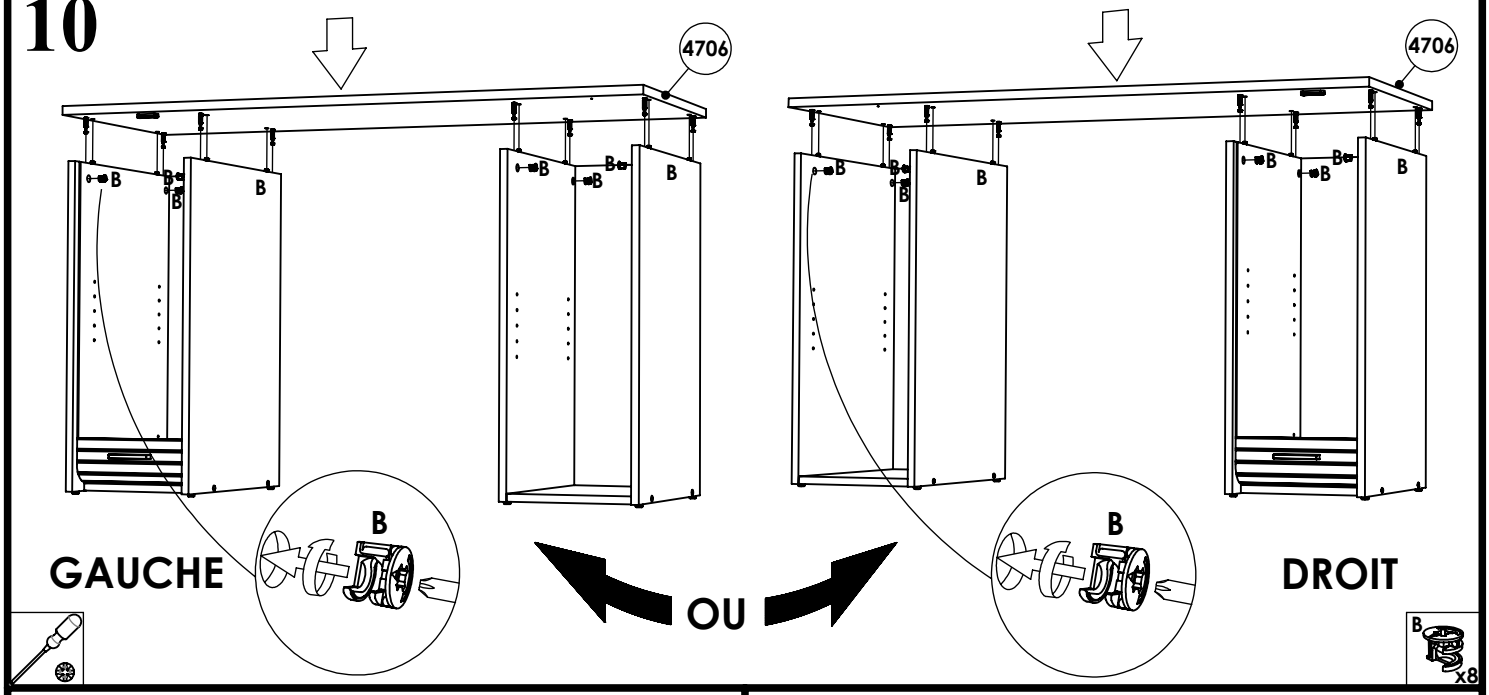

11

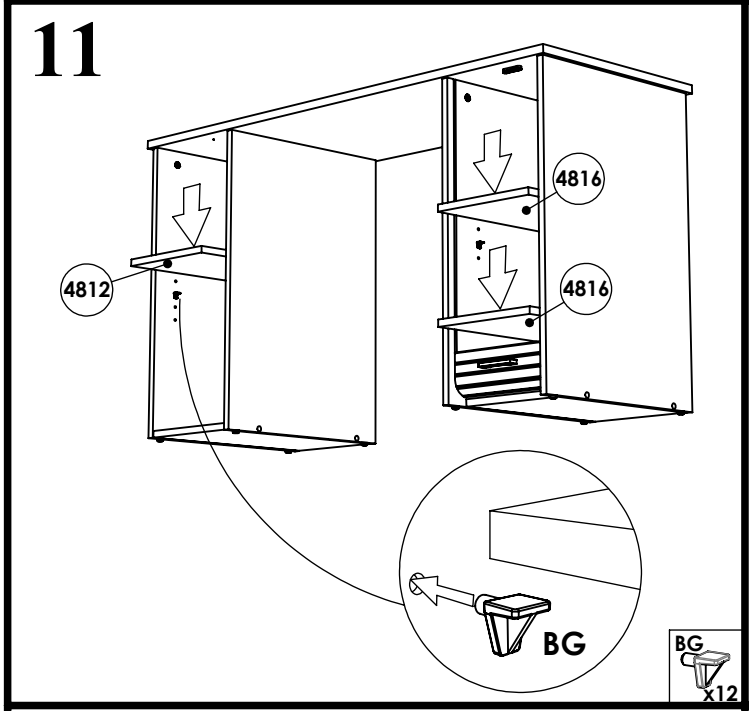
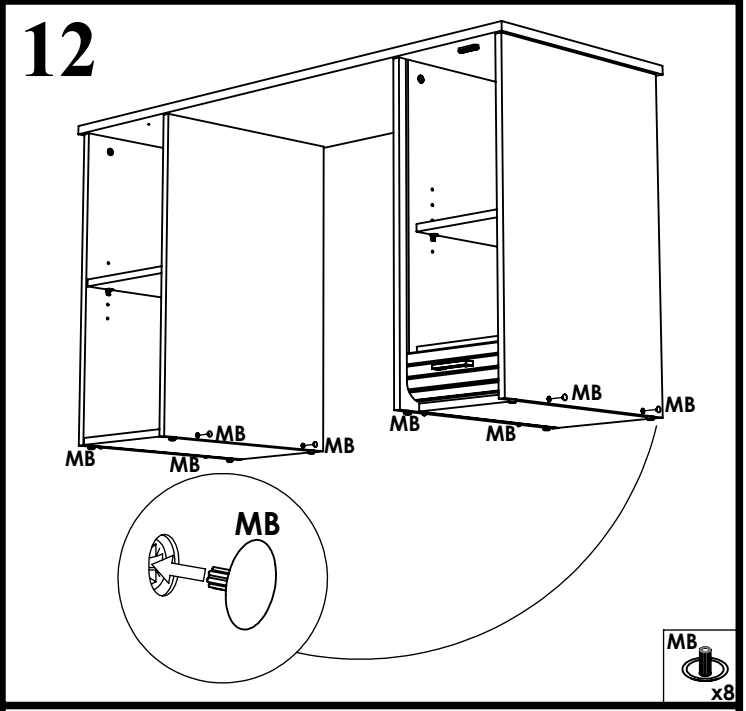
12