ASSEMBLY INSTRUCTION

Warning: You must read this before continuing

INSTRUCTIONS DE MONTAGE

Attention: Vous devez lire ceci avant de continuer

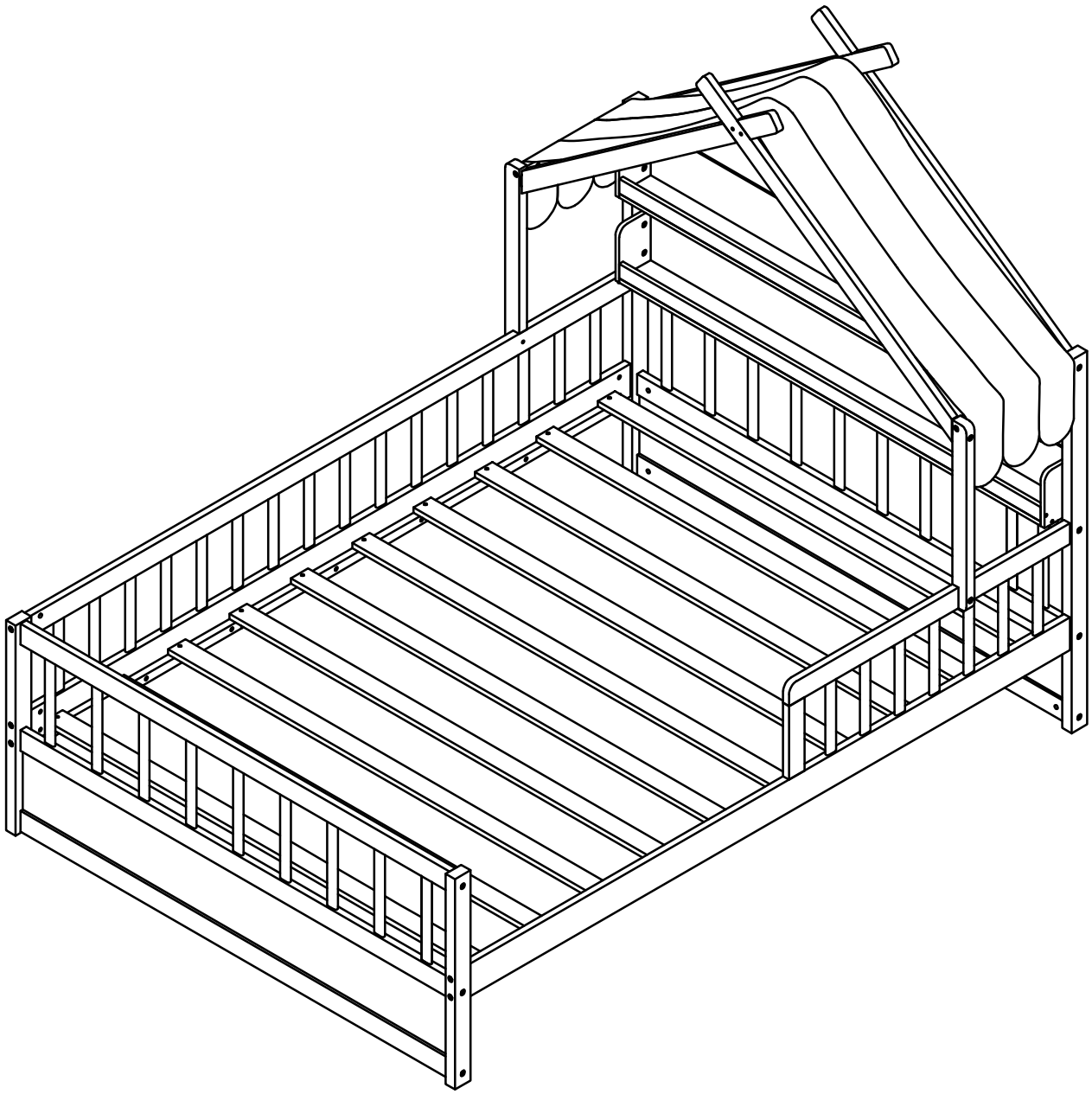

SAFETY WARNINGS AND GENERAL NOTES:

Do not use substitute parts. Contact the manufacturer or dealer for replacement

Keep these instructions for future reference.

We recommend assembling your bed on the shipping carton to protect your floor.

Be certain all staples are out of the box before beginning assembly on the shipping

AVERTISSEMENTS DE SÉCURITÉ ET REMARQUES GÉNÉRALES :

N'utilisez pas de pièces de rechange. Contactez le fabricant ou le revendeur pour les pièces de rechange.

Conservez ces instructions pour référence future.

Nous vous recommandons d'assembler votre lit sur le carton d'expédition pour protéger votre sol.

Assurez-vous que toutes les agrafes sont sorties de la boîte avant de commencer l'assemblage sur le carton d'expédition.

ASSEMBLY INSTRUCTION
INSTRUCTIONS DE MONTAGE

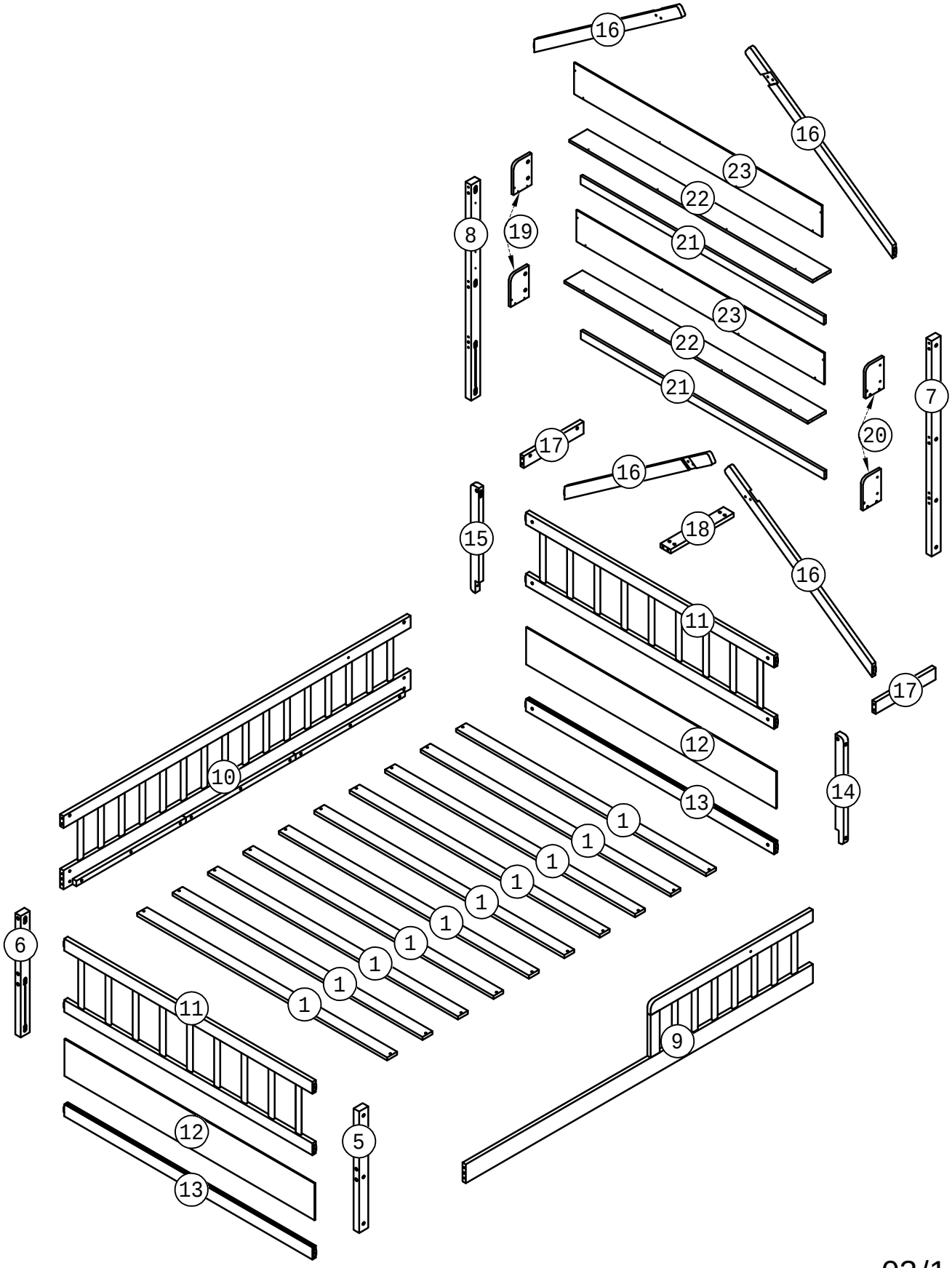

Part List & Hardware List (Box 1)
Liste des pièces et liste du matériel(Boîte 1)

1 Slats - 10 pcs Lattes - 10 pièces	5 Leg-1 pc Jambe-1 pièce	6 Leg-1 pc Jambe-1 pièce
7 Leg-1 pc Jambe-1 pièce	8 Leg-1 pc Jambe-1 pièce	9 Wooden frame - 1 pc Cadre en bois - 1 pc
10 Wooden frame - 1 pc Cadre en bois - 1 pc	11 Wooden frame - 2 pcs Cadre en bois - 2 pcs	12 Panel- 2 pcs Panneau- 2 pièces
13 Wood Bar- 2 pcs Barre en boi - 2 pièces	14 Wood Bar-1 pc Barre en boi - 1 pièce	15 Wood Bar-1 pc Barre en boi - 1 pièce
16 Wood Bar- 4 pcs Barre en boi - 4 pièces	17 Wood Bar- 2 pcs Barre en boi - 2 pièces	18 Wood Bar-1 pc Barre en boi - 1 pièce
19 Panel- 2 pcs Panneau- 2 pièces	20 Panel- 2 pcs Panneau- 2 pièces	21 Wood Bar- 2 pcs Barre en boi - 2 pièces
22 Panel- 2 pcs Panneau- 2 pièces	23 Panel- 2 pcs Panneau- 2 pièces	

Hardware List (BOX 1)
Liste du matériel (Boîte 1)

A 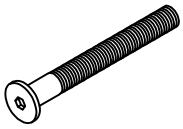 Bolt Ø6 x 90 mm- 13 pcs Boulon Ø6 x 90 mm- 13 pièces	B 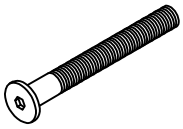 Bolt Ø6 x 70 mm- 14 pcs Boulon Ø6 x 70 mm- 14 pièces	C 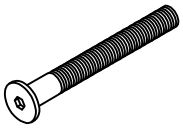 Bolt Ø6 x 55 mm- 4 pcs Boulon Ø6 x 55 mm- 4 pièces
D Bolt Ø6 x 35 mm - 2 pcs Boulon Ø6 x 35 mm - 2 pièces	E Screws Ø6 x 60mm - 2 pcs Vis Ø6 x 60mm- 2 pièces	F Screws Ø6 x 45mm - 2 pcs Vis Ø6 x 45mm- 2 pièces
G Screws Ø6 x 30mm - 8 pcs Vis Ø6 x 30mm- 8 pièces	H 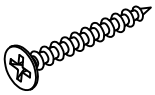 Wood Screws M4 x 30mm - 40 pcs Les vis à bois M4 x 30mm - 40 pièces	K Wood Screws M4 x 15mm - 12 pcs Les vis à bois M4 x 15mm - 12 pièces
L 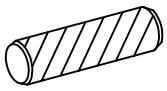 Wood dowel Ø10 x 40mm - 11 pcs Cheville en bois Ø10 x 40mm - 11 pièces	M Ø6 x 13 mm - 31 pcs Ø6 x 13 mm - 31 pièces	N 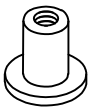 Ø6 x 15 mm - 2 pcs Ø6 x 15 mm - 2 pièces
P 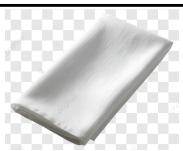 Roll of roofing fabric -1 pc Rouleau de tissu de toiture - 1 pièce	Q Allen Key- 1 pc Clé Allen- 1 pièce	

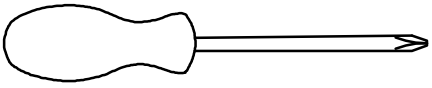

Assembly Tools Required (Not Included)
Outils d'assemblage requis (non inclus)

STEP 1:

Étape 1:

	Ø6x70mm	Ø6x13mm
Ux1	Bx6	Mx6

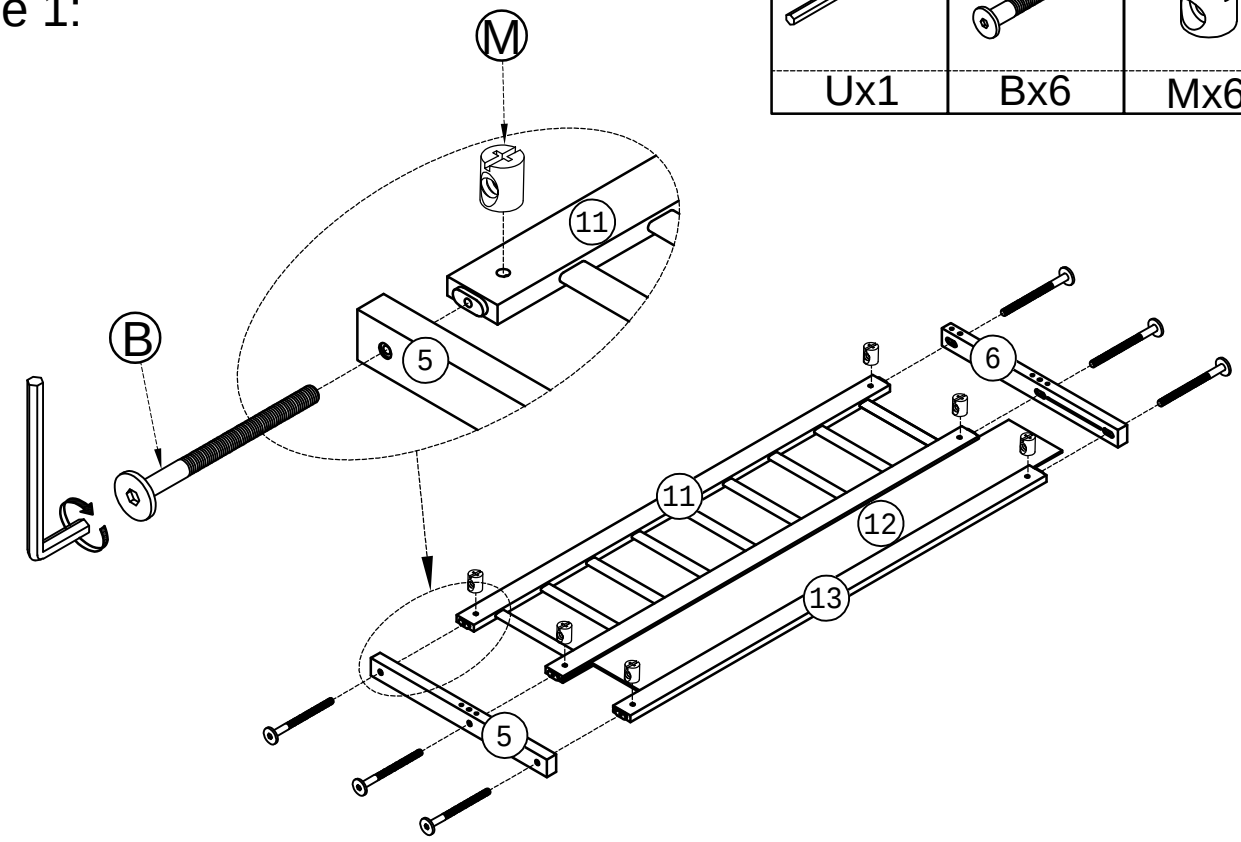

STEP 2:

Étape 2:

	Ø6x70mm	Ø6x13mm
Ux1	Bx6	Mx6

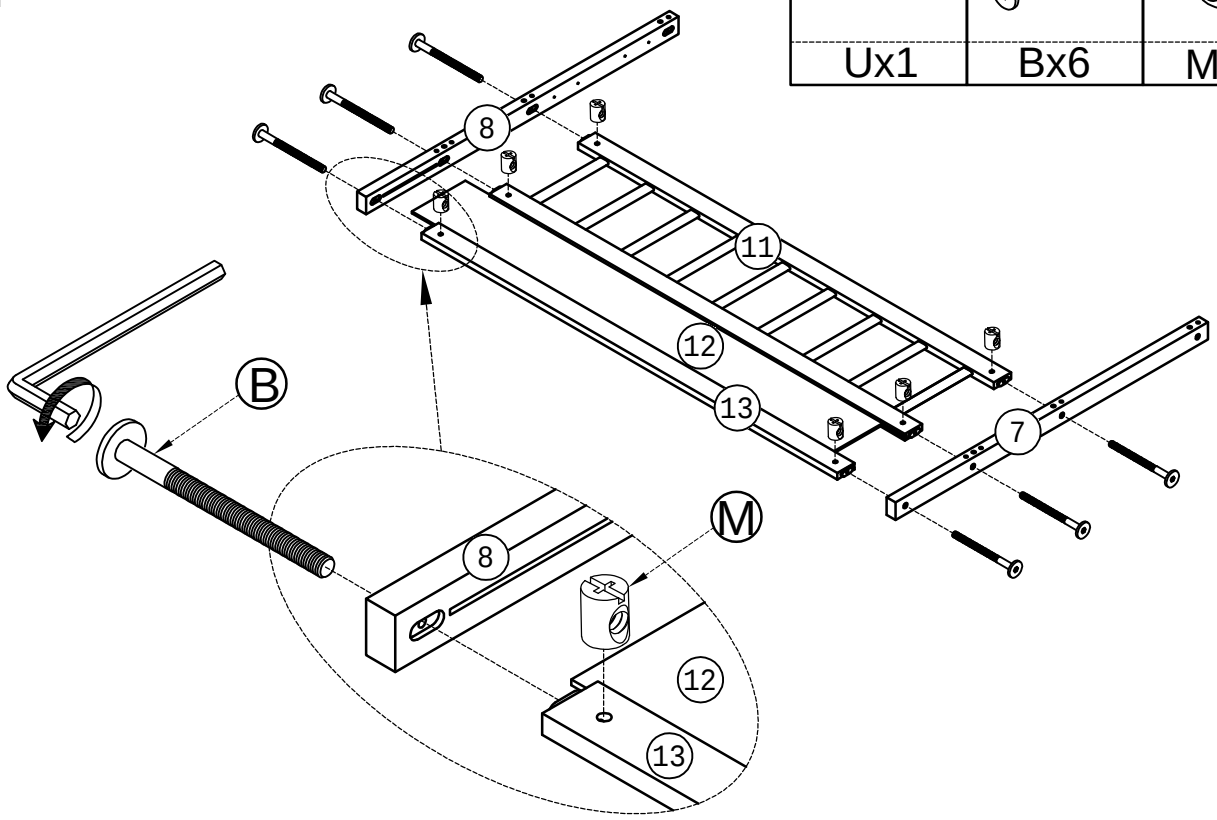

STEP 3:

Étape 3:

	Ø6x90mm	Ø6x13mm	Ø10x40 mm
Ux1	Ax6	Mx6	Lx4

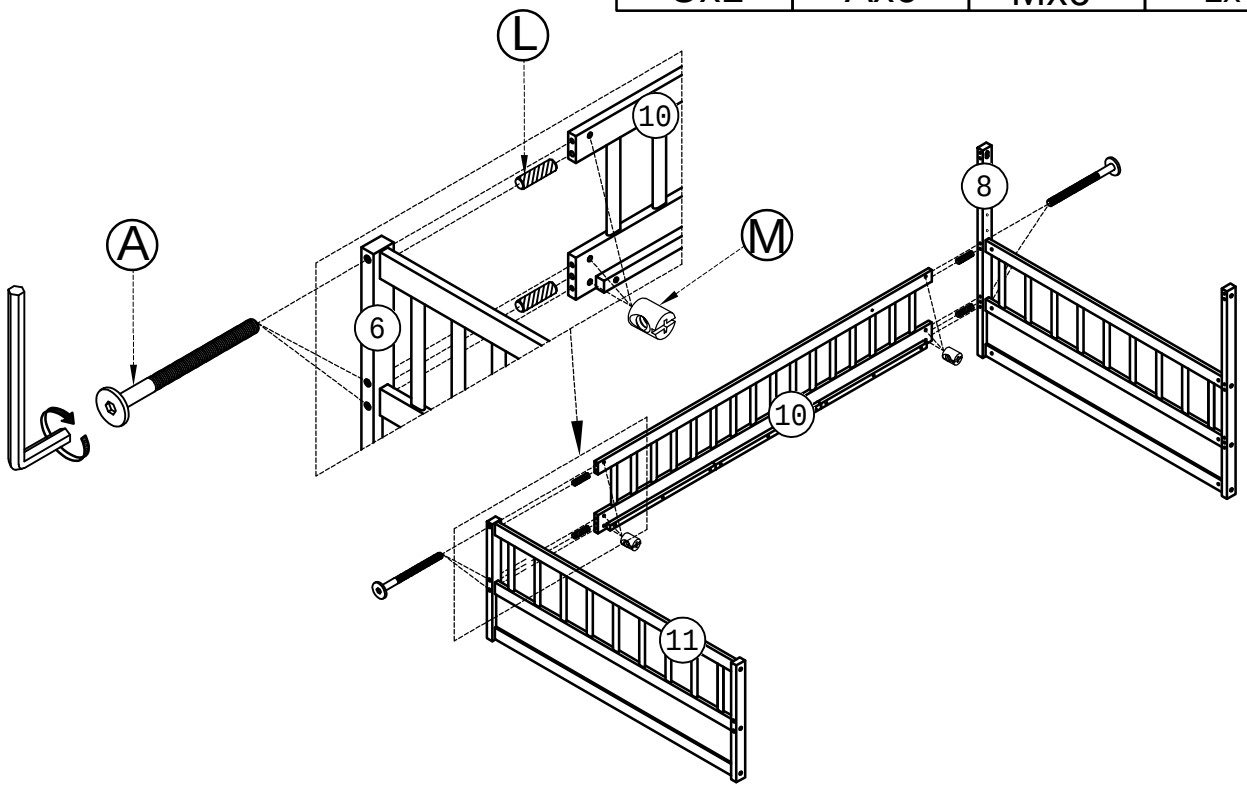

STEP 4:

Étape 4:

	Ø6x90mm	Ø6x13mm	Ø10x40 mm
Ux1	Ax5	Mx5	Lx3

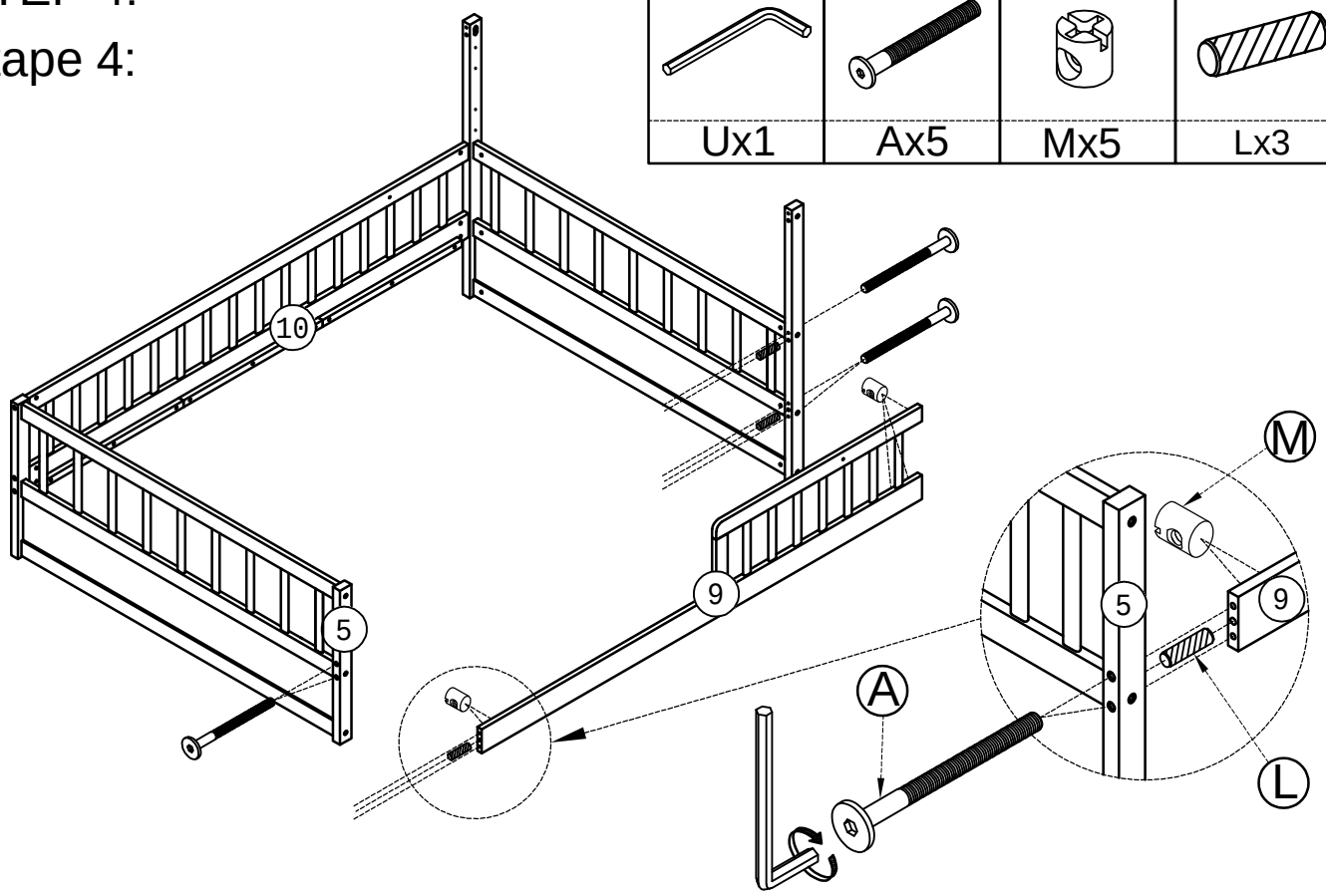

STEP 5-1:
Étape 5-1:

	Ø6x90mm	Ø6x13mm	Ø10x40 mm
Ux1	Ax2	Mx2	Lx2

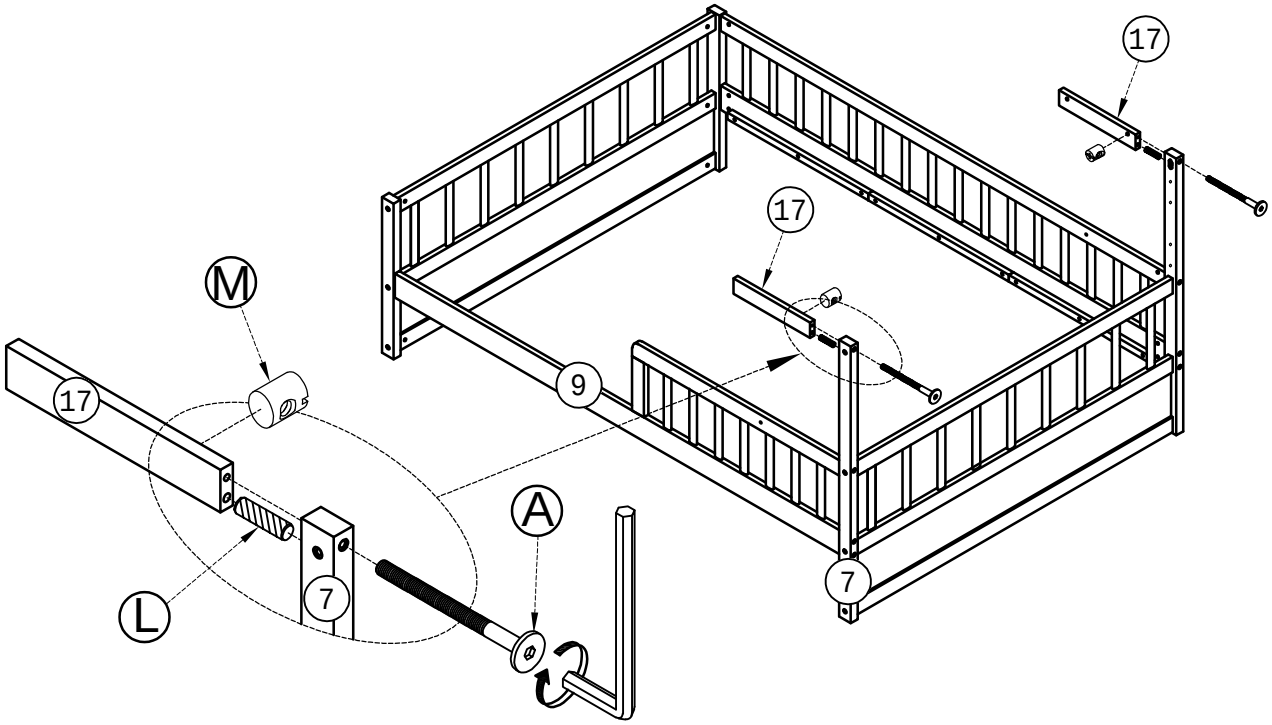

STEP 5-2:
Étape 5-2:

	Ø6x70mm	Ø6x13mm	Ø10x40 mm
Ux1	Bx2	Mx2	Lx2

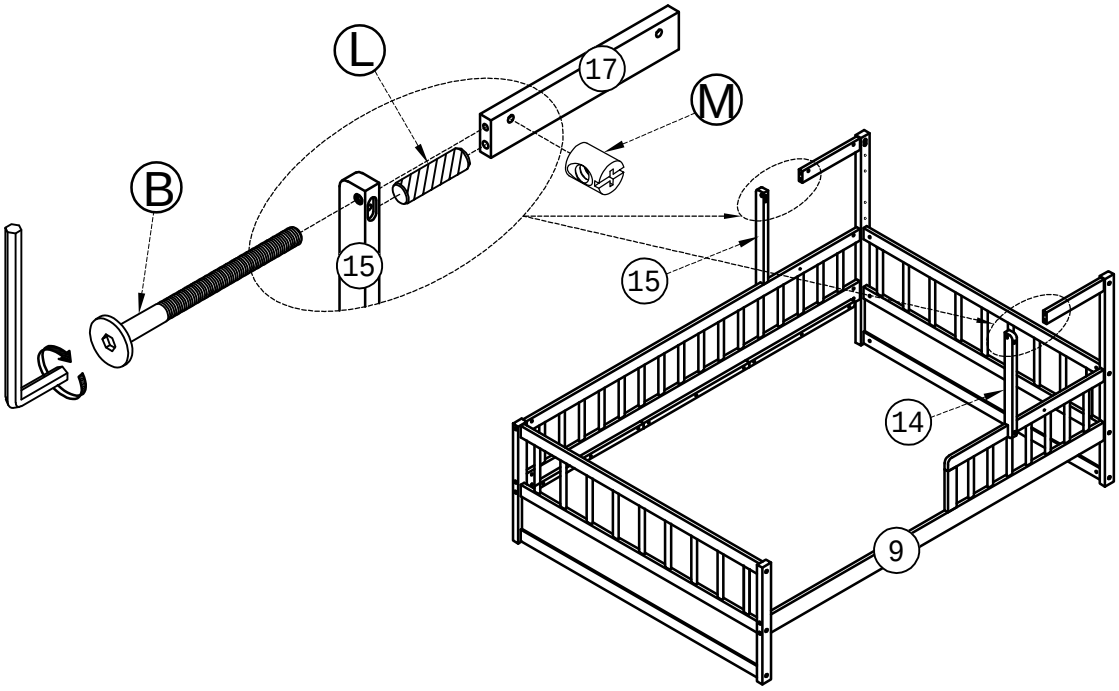

STEP 6:

Étape 6:

	Ø6x35mm	Ø6x15mm
Ux1	Dx2	Nx2

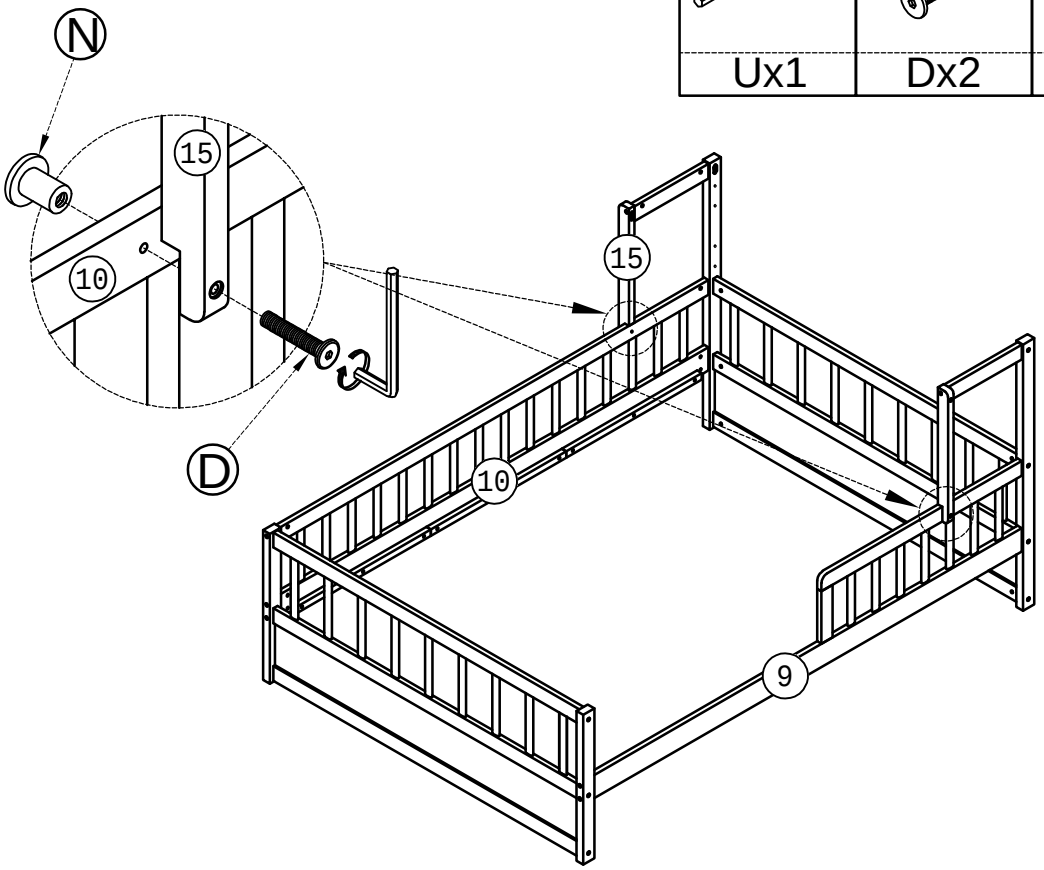

STEP 7-1:

Étape 7-1:

M4x30 mm
Hx8

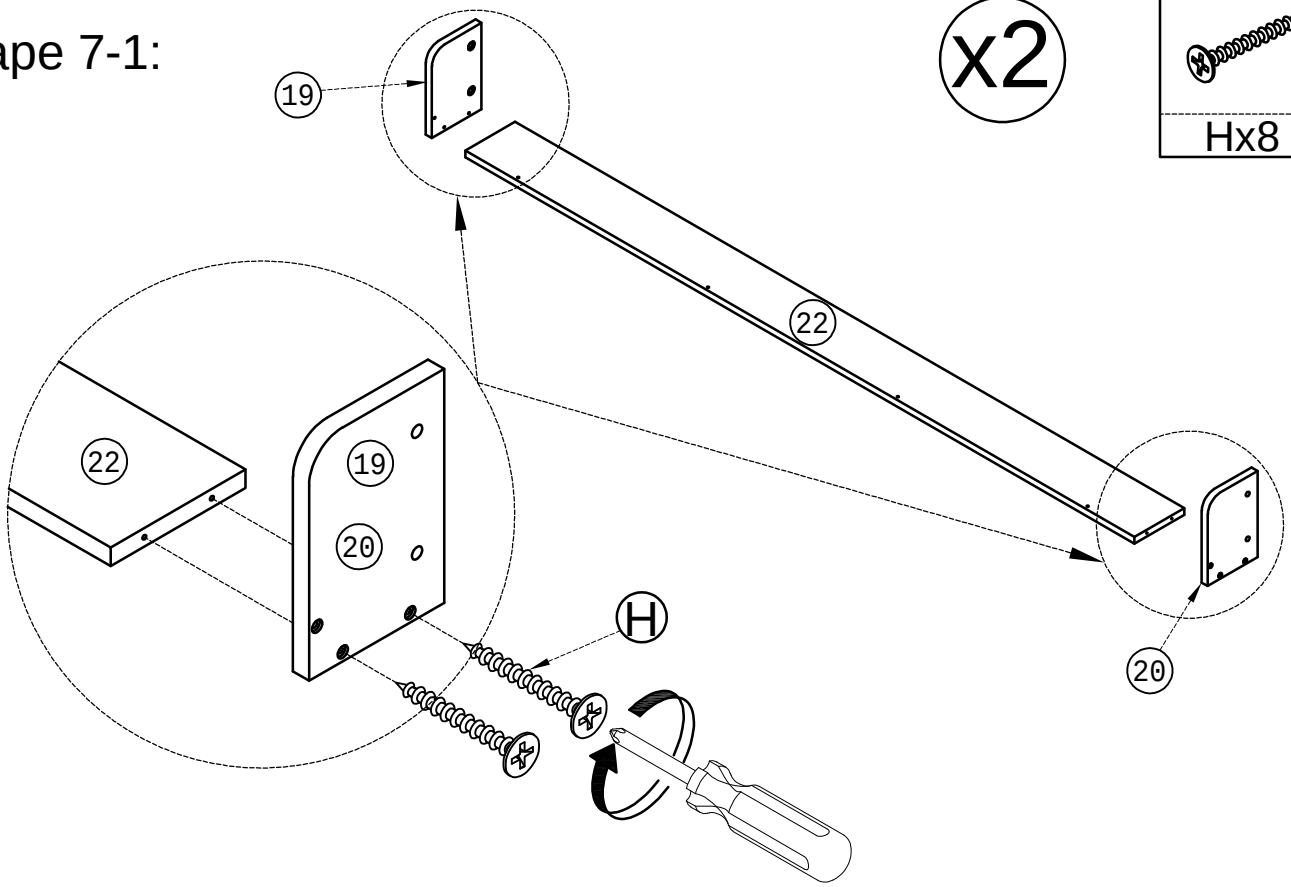

STEP 7-2:

Étape 7-2:

M4x30 mm

Hx12

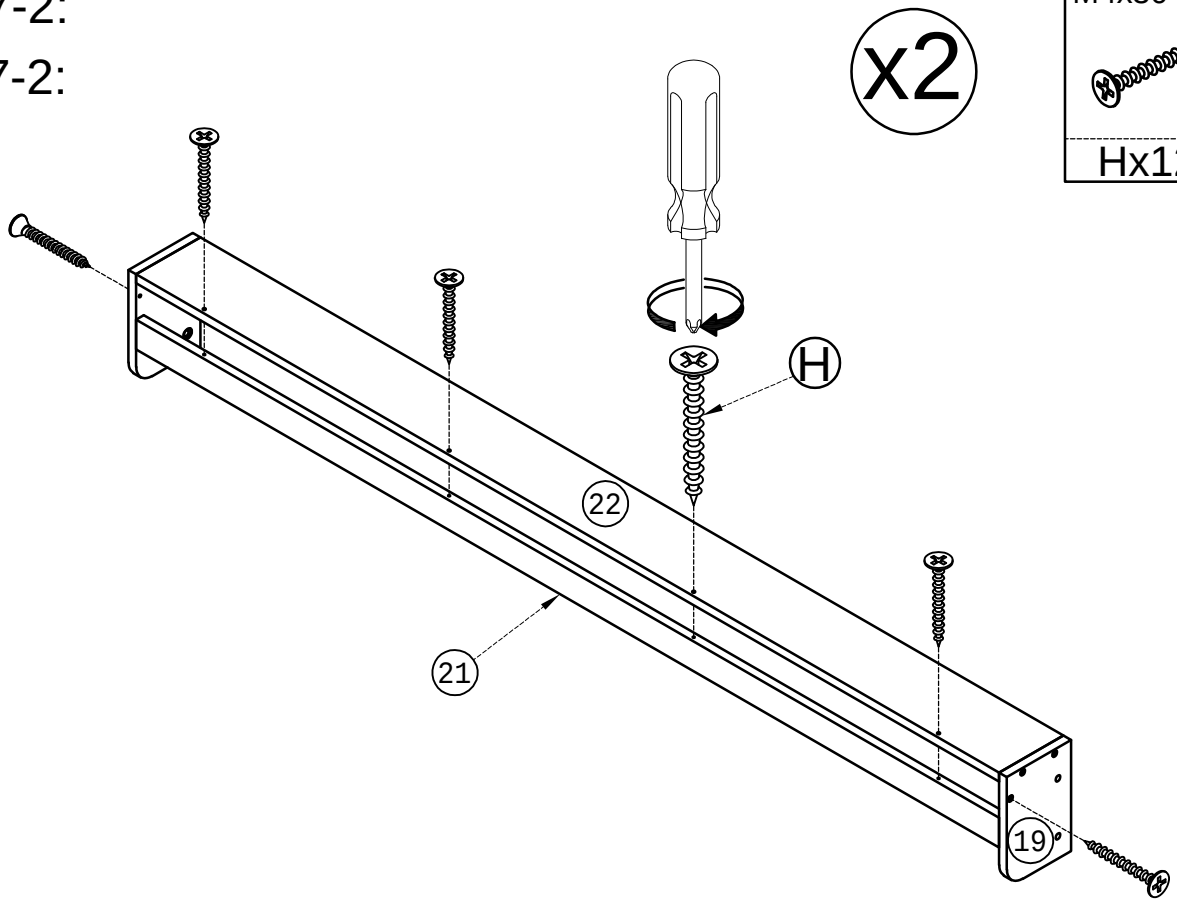

STEP 7-3:

Étape 7-3:

M4x15mm

Kx12

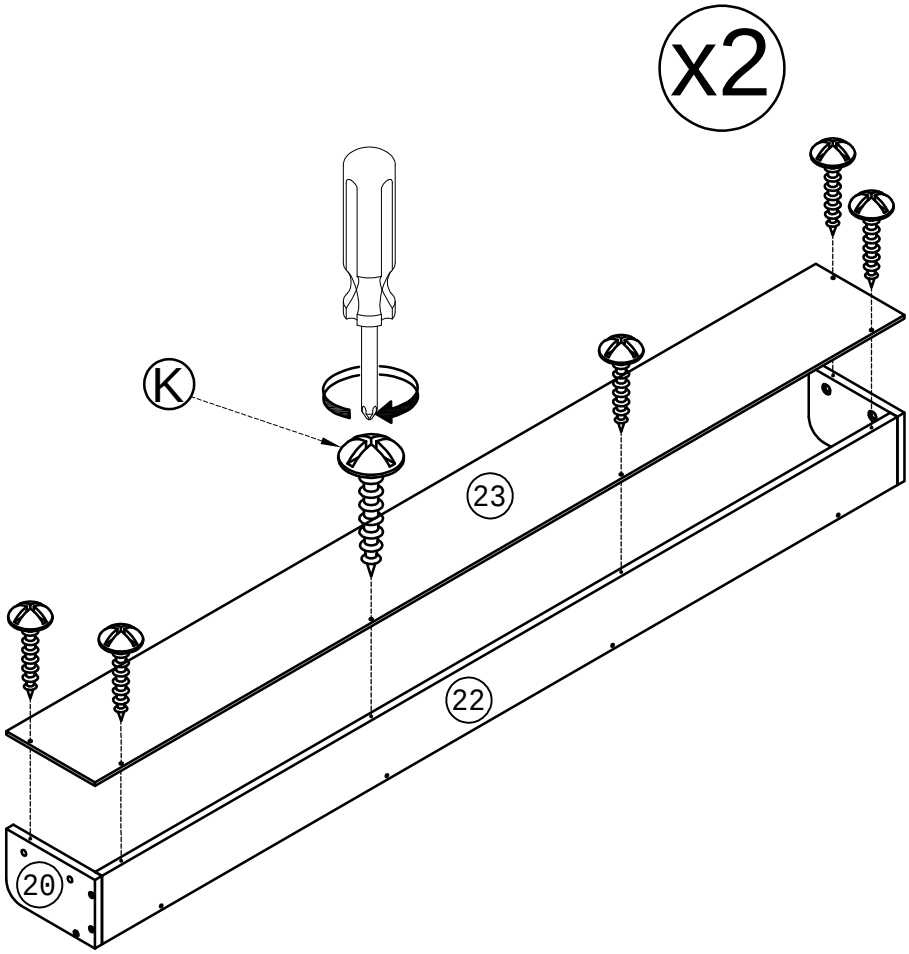

STEP 8:

Étape 8:

	Ø6x30 mm
Ux1	Gx8

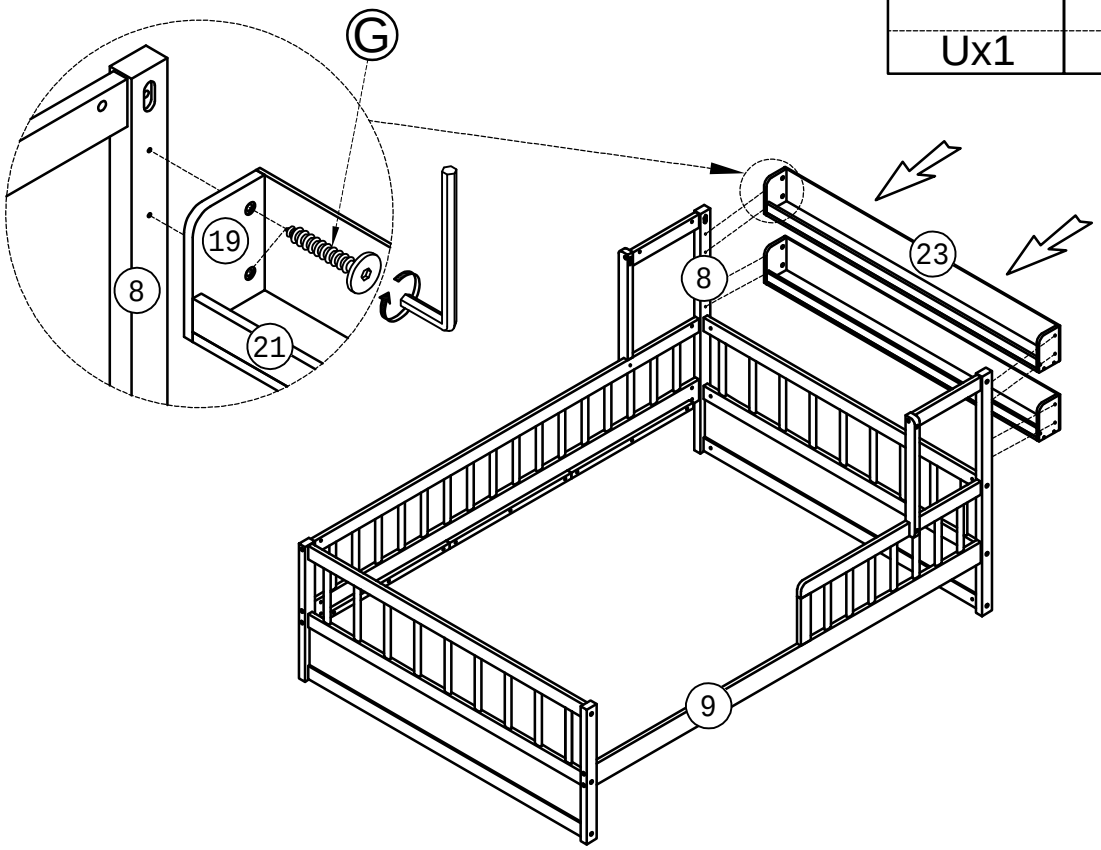

STEP 9-1:

Étape 9-1:

	Ø6x60 mm	Ø6x45 mm
Ux1	Ex2	Fx2

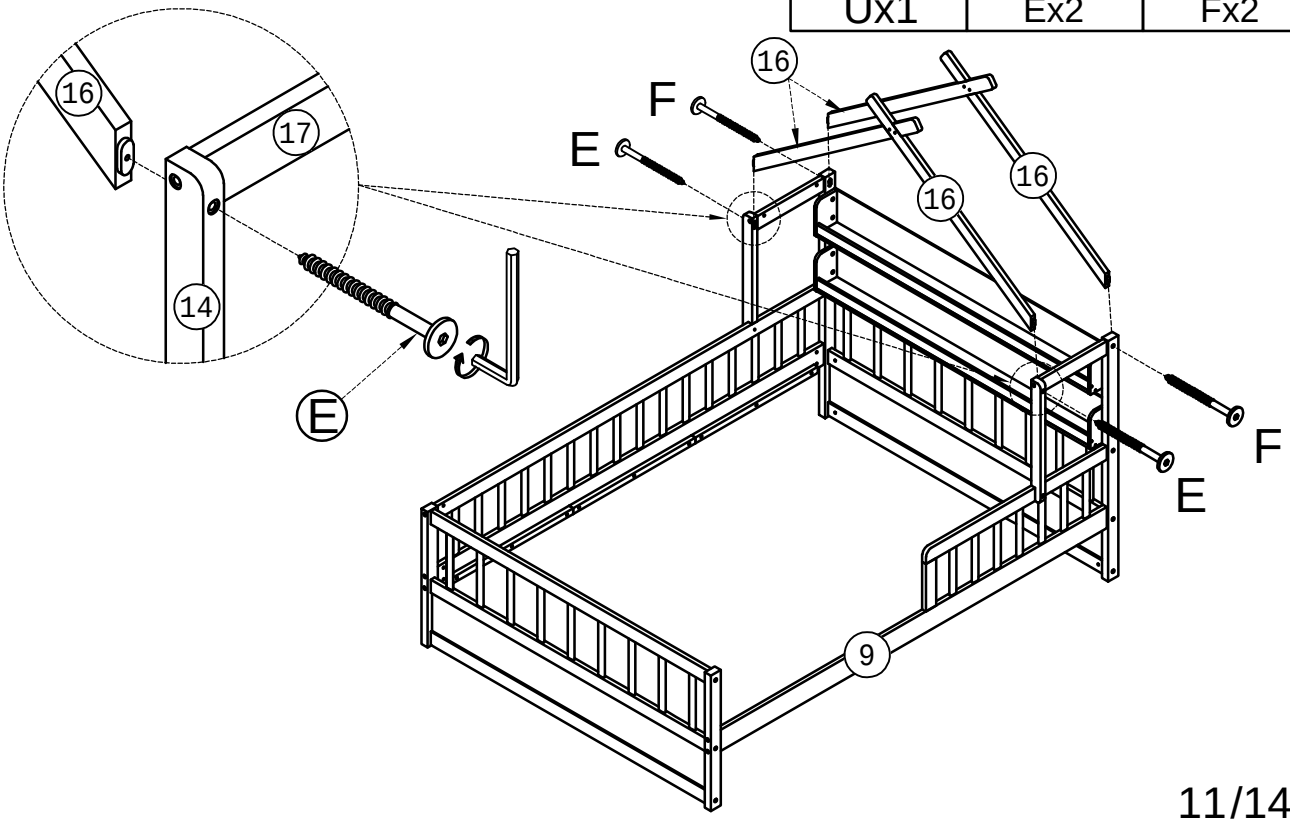

STEP 9-2:
Étape 9-2:

	Ø6x55mm	Ø6x13mm
Ux1	Cx4	Mx4

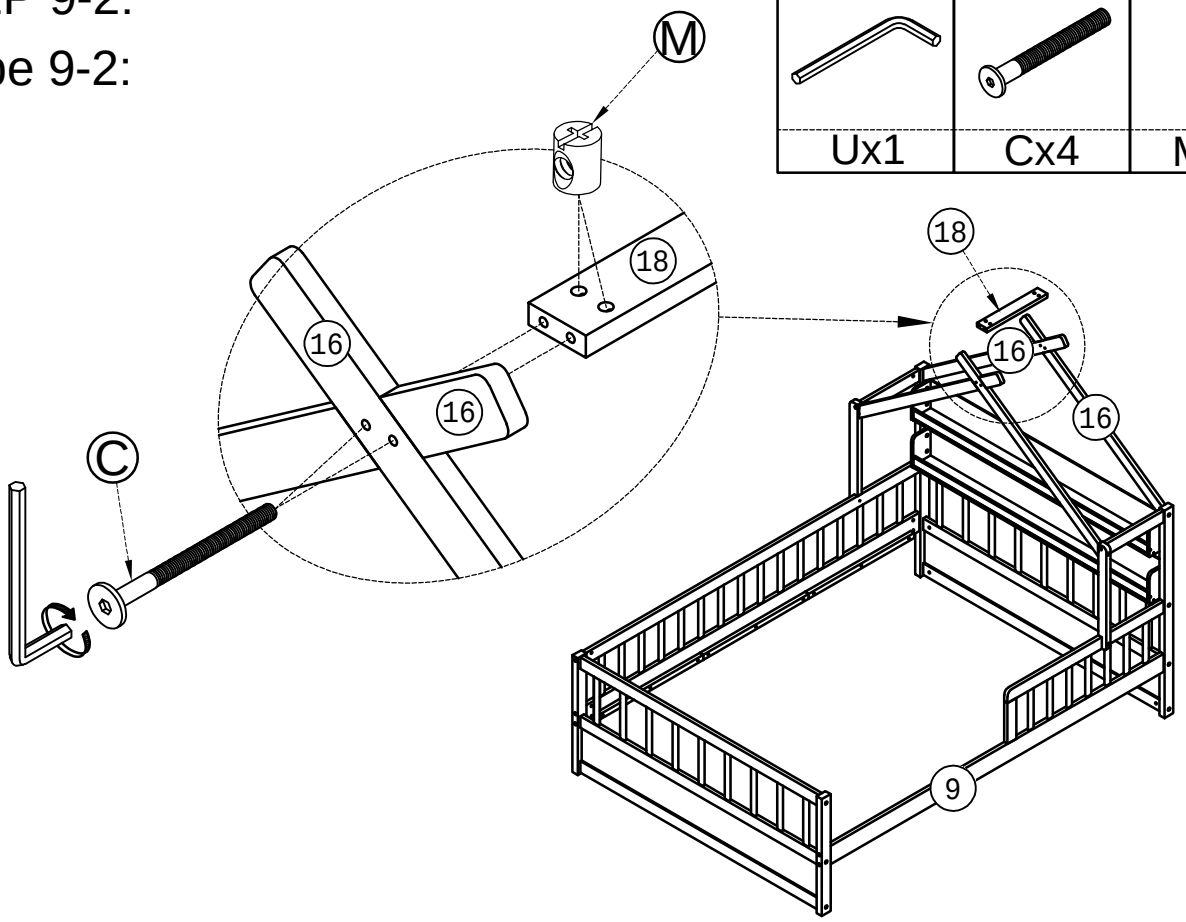

STEP 10:
Étape 10:

M4x30 mm
Hx20

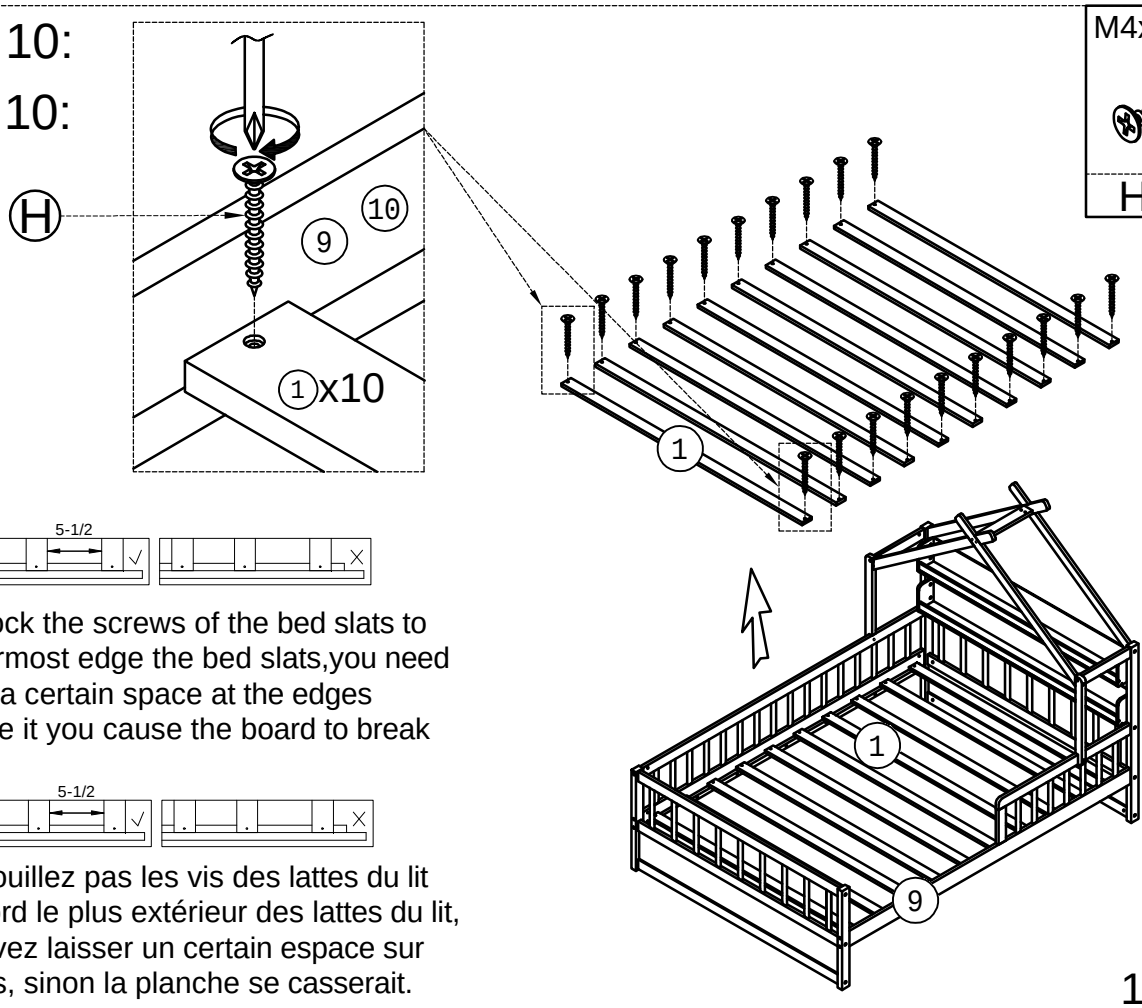

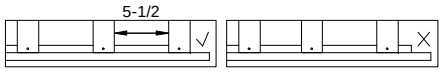

Do not lock the screws of the bed slats to the outermost edge the bed slats,you need to leave a certain space at the edges otherwise it you cause the board to break

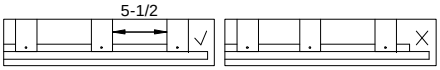

Ne verrouillez pas les vis des lattes du lit sur le bord le plus extérieur des lattes du lit, vous devez laisser un certain espace sur les bords, sinon la planche se casserait.

STEP 11:

Étape 11:

Px1

-Do not use sharp objects such as knives or scissors to open the package.
-N'utilisez pas d'objets pointus tels que des couteaux ou des ciseaux pour ouvrir l'emballage.

STEP 11 - 1:
Étape 11 - 1:

STEP 11 - 2:
Étape 11 - 2:

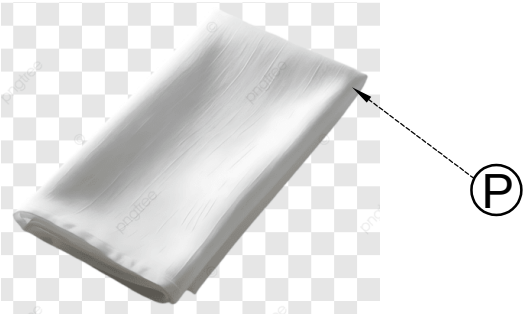

-<u>Warning.</u> To avoid the risk of suffocation, keep this plastic bag out of the reach of infants and young children. Do not use this bag in a crib, bed, stroller, or playpen. This bag is not a toy.
-<u>Attention.</u> Pour éviter tout risque d'étouffement, gardez ce sac en plastique hors de portée des nourrissons et des jeunes enfants. Ne pas utiliser ce sac dans un berceau, un lit, une poussette ou un parc. Ce sac n'est pas un jouet.

STEP 12:

Étape 12:

STEP 12 - 1:

Étape 12 - 1:

Cover with cloth and divide evenly on both sides.

Couvrir d'un linge et répartir uniformément des deux côtés.

STEP 12 - 2:

Étape 12 - 2:

Tie the string tightly at both ends.
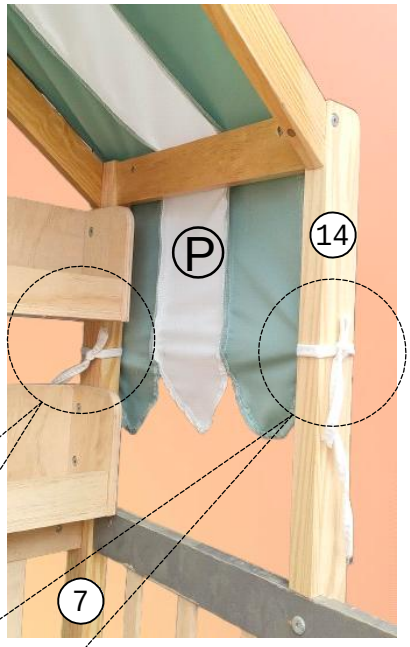
Attachez les deux extrémités