VEVOR

Upgrade · The Home Creator Way

Lab Cart

MODEL: SLTC

VEVOR | Upgrade
The Home Creator Way

MODEL: SLTC

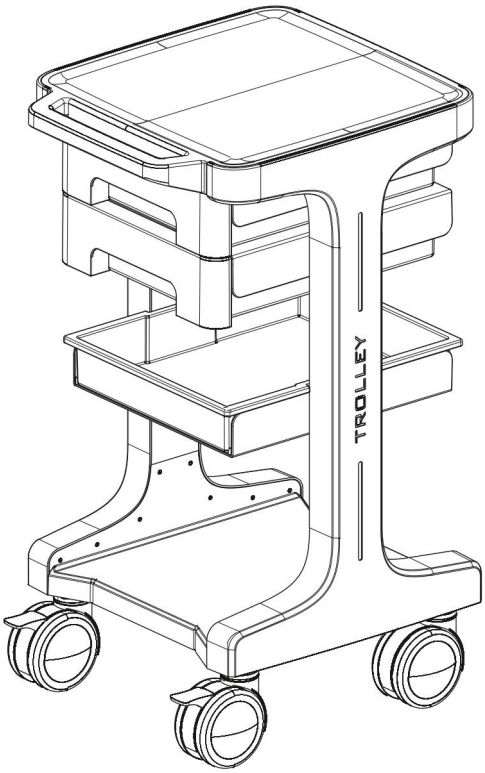

This is the original instruction, please read all manual instructions carefully before operating. VEVOR reserves a clear interpretation of our user manual. The appearance of the product shall be subject to the product you received. Please forgive us that we won't inform you again if there are any technology or software updates on our product.

⚠ **WARNING:**

Please read this manual carefully before using the product. Failure to do so may result in serious injury. SAVE THIS MANUAL

1.The product complies with relevant standards and regulations. Installation of this device must comply with all applicable regulations, and it should only be operated in well-ventilated areas. Please read the user manual before installing and using this equipment.

2.This appliance is not intended for use by persons (including children) with reduced physical, sensory or mental capabilities, or lack of experience and knowledge, unless they have been given supervision or instruction concerning use of the appliance by a person responsible for their safety.

3.Children shall not play with the appliance.

4.This appliance shall not be used by children. Keep the appliance out of reach of children.

5.This appliance is intended to be used in household and similar applications such as:

–Precision cutting for office documents.

–Efficient mass paper cutting in print shops.

–Cutting cardboard & thick paper in design work.

6.Please properly keep product. Check whether the product is abnormal before use. If it is abnormal, please stop using it.

7.Please use the product according to the intended use, warn of potential injury from misuse.

TECHNICAL SPECIFICATIONS

Model	SLTC
Product Dimensions(LxWxH)	410*470*760mm
Net Weight	About 9.3kg

*Products such as specifications, appearance, and design are subject to modification without prior notice.

PACKAGE CONTENTS

	2 psc
	2 psc
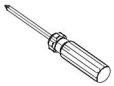	1 psc
	16 psc

ASSEMBLING

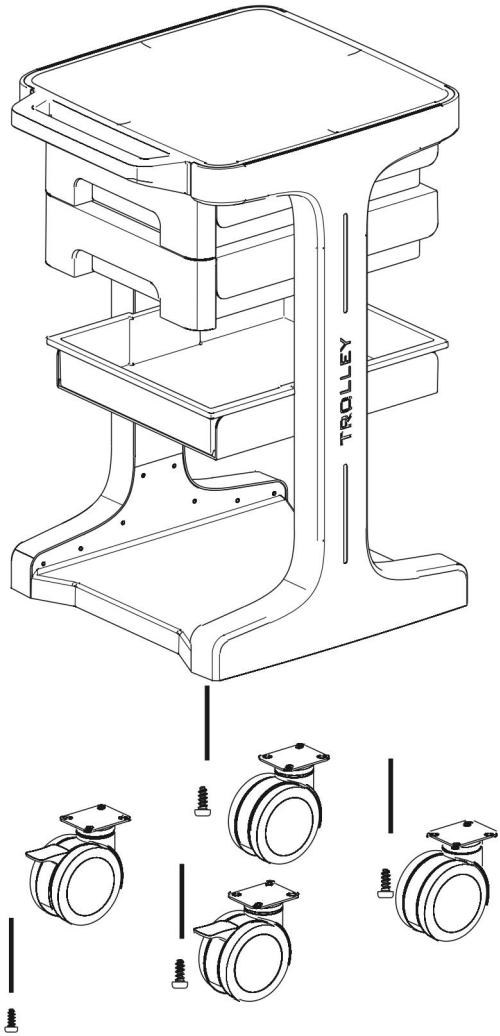

COMPLETION

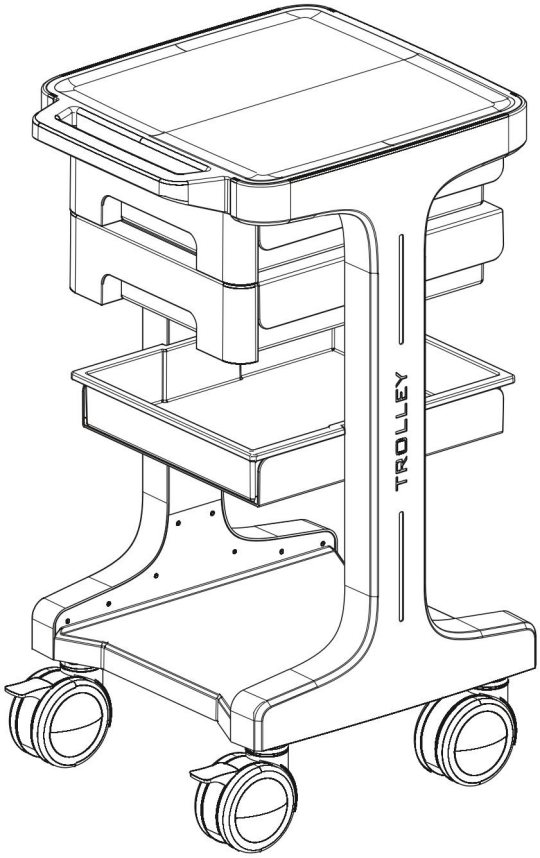



VEVOR

Upgrade · The Home Creator Way

Chariot de laboratoire

MODÈLE : SLTC

VEVOR | Upgrade
The Home Creator Way

MODÈLE : SLTC

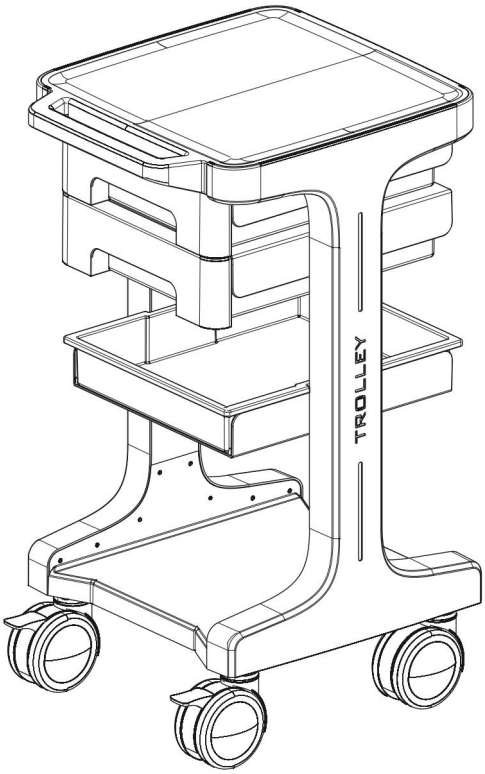

Voici le mode d'emploi original. Veuillez lire attentivement toutes les instructions du manuel avant utilisation. VEVOR se réserve le droit d'interpréter ce manuel à sa guise. L'apparence du produit que vous recevrez peut différer. Nous vous prions de nous excuser si nous ne vous informons pas des mises à jour techniques ou logicielles concernant notre produit.

⚠ AVERTISSEMENT:

Veuillez lire attentivement ce manuel avant d'utiliser le produit. Le non-respect de cette consigne peut entraîner des blessures graves.
CONSERVEZ CE MANUEL

1.Le Ce produit est conforme aux normes et réglementations en vigueur. Son installation doit respecter toutes les réglementations applicables et son utilisation doit se faire uniquement dans des endroits bien ventilés. Veuillez lire attentivement le manuel d'utilisation avant d'installer et d'utiliser cet équipement.

2. Cet appareil n'est pas destiné à être utilisé par des personnes (y compris les enfants) dont les capacités physiques, sensorielles ou mentales sont réduites, ou qui manquent d'expérience et de connaissances, à moins qu'elles n'aient reçu la surveillance ou les instructions concernant l'utilisation de l'appareil de la part d'une personne responsable de leur sécurité.

3. Les enfants ne doivent pas jouer avec l'appareil.

4. Cet appareil ne doit pas être utilisé par des enfants. Gardez-le hors de leur portée.

5. Cet appareil est destiné à être utilisé dans des applications domestiques et similaires telles que :

–Découpe de précision pour documents de bureau.

–Découpe de papier en masse et efficace dans les imprimeries.

–Découpe de carton et de papier épais pour les travaux de conception.

6. Veuillez conserver le produit correctement. Vérifiez son état avant utilisation. En cas d'anomalie, cessez immédiatement l'utilisation.

7. Veuillez utiliser le produit conformément à son usage prévu et prendre connaissance des risques de blessures liés à une mauvaise utilisation.

SPÉCIFICATIONS TECHNIQUES

Modèle	SLTC
Dimensions du produit (L x l x H)	410*470*760 mm
Poids net	Environ 9,3 kg

*Les spécifications, l'apparence et le design des produits peuvent être modifiés sans préavis.

CONTENU DE L'EMBALLAGE

	2 psc
	2 psc
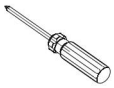	1 psc
	16 psc

ASSEMBLAGE

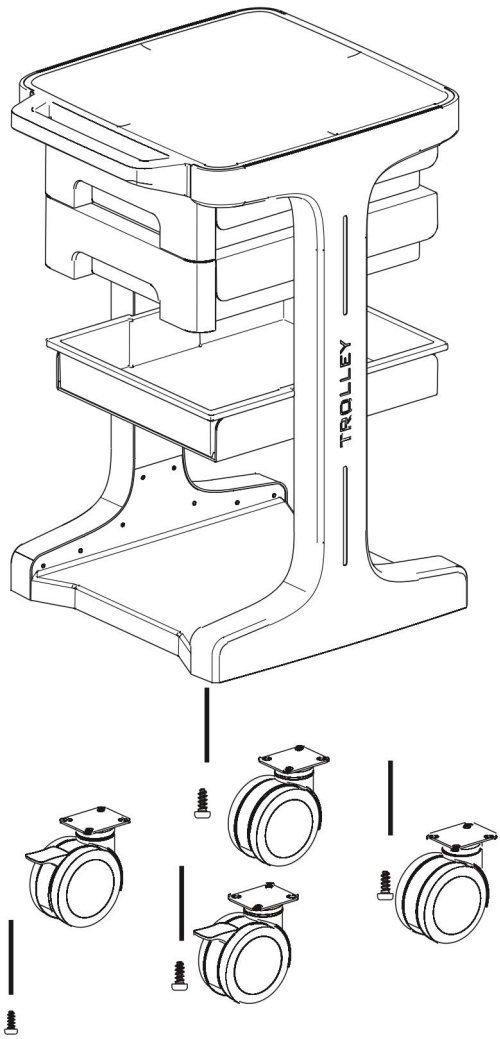

ACHÈVEMENT

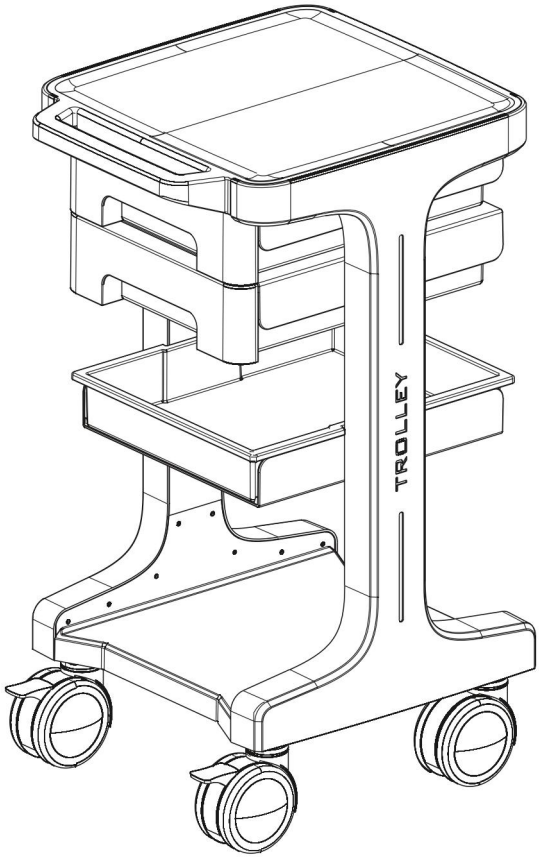
TROLLEY



VEVOR

Upgrade · The Home Creator Way

Laborwagen

MODELL: SLTC

VEVOR | Upgrade
The Home Creator Way

MODELL: SLTC

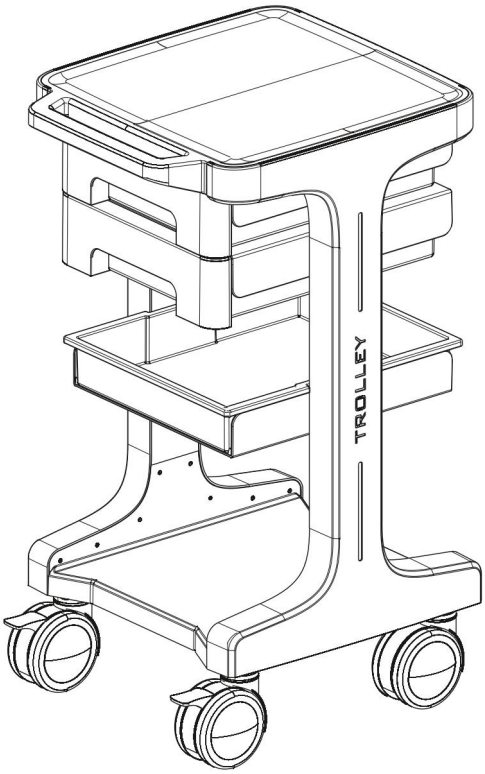

Dies ist die Originalanleitung. Bitte lesen Sie die gesamte Bedienungsanleitung vor der Inbetriebnahme sorgfältig durch. VEVOR behält sich die Auslegung der Bedienungsanleitung vor. Das Aussehen des Produkts kann von dem gelieferten Produkt abweichen. Wir bitten um Verständnis, dass wir Sie nicht erneut über etwaige Technologie- oder Software-Updates informieren werden .

⚠ WARNUNG:

Bitte lesen Sie diese Bedienungsanleitung vor der Verwendung des Produkts sorgfältig durch. Andernfalls kann es zu schweren Verletzungen kommen. BEWAHREN SIE DIESE BEDIENUNGSANLEITUNG AUF.

1. Die Das Produkt entspricht den geltenden Normen und Vorschriften. Die Installation dieses Geräts muss allen anwendbaren Vorschriften entsprechen und es darf nur in gut belüfteten Bereichen betrieben werden. Bitte lesen Sie die Bedienungsanleitung vor der Installation und Inbetriebnahme des Geräts.
2. Dieses Gerät ist nicht für die Verwendung durch Personen (einschließlich Kinder) mit eingeschränkten physischen, sensorischen oder geistigen Fähigkeiten oder mangelnder Erfahrung und Kenntnis bestimmt, es sei denn, sie werden von einer für ihre Sicherheit verantwortlichen Person beaufsichtigt oder in die Verwendung des Geräts eingewiesen.
3. Kinder dürfen nicht mit dem Gerät spielen.
4. Dieses Gerät darf nicht von Kindern benutzt werden. Bewahren Sie das Gerät außerhalb der Reichweite von Kindern auf.
5. Dieses Gerät ist für den Einsatz im Haushalt und in ähnlichen Anwendungen vorgesehen, wie zum Beispiel:

–Präzisionszuschnitt für Bürodokumente.
–Effizientes Massenschneiden von Papier in Druckereien.
–Zuschneiden von Karton und dickem Papier bei Designarbeiten.

6. Bitte bewahren Sie das Produkt ordnungsgemäß auf. Prüfen Sie vor Gebrauch, ob das Produkt Mängel aufweist. Sollte es Mängel aufweisen, stellen Sie die Verwendung bitte ein.
7. Bitte verwenden Sie das Produkt nur gemäß dem vorgesehenen Verwendungszweck. Wir weisen auf mögliche Verletzungen durch unsachgemäße Verwendung hin.

TECHNISCHE DATEN

Modell	SLTC
Produktabmessungen (L x B x H)	410 x 470 x 760 mm
Nettogewicht	etwa 9,3 kg

*Produktmerkmale wie Spezifikationen, Aussehen und Design können ohne vorherige Ankündigung geändert werden.

Packungsinhalt

	2 psc
	2 psc
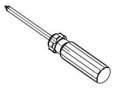	1 psc
	16 psc

MONTAGE

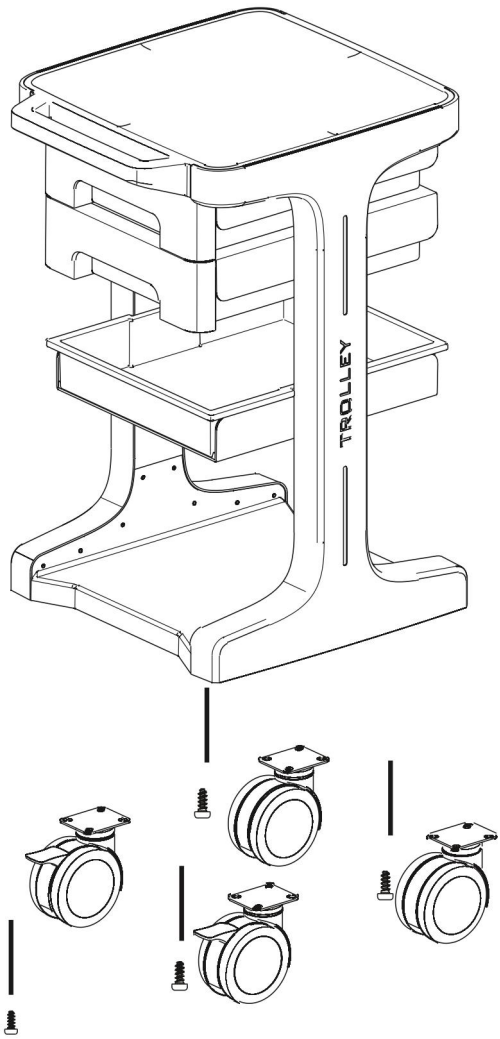

FERTIGSTELLUNG

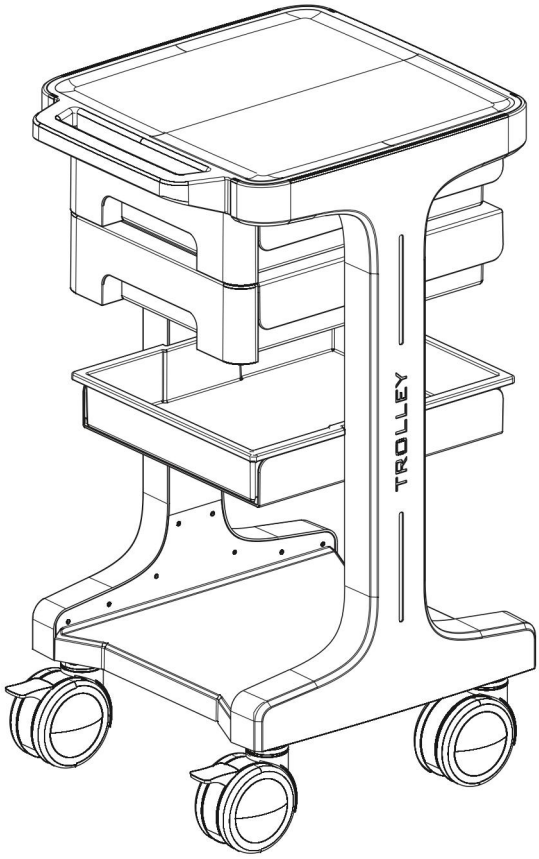
TROLLEY



VEVOR

Upgrade · The Home Creator Way

Carrello da laboratorio

MODELLO: SLTC

VEVOR | Upgrade
The Home Creator Way

MODELLO: SLTC

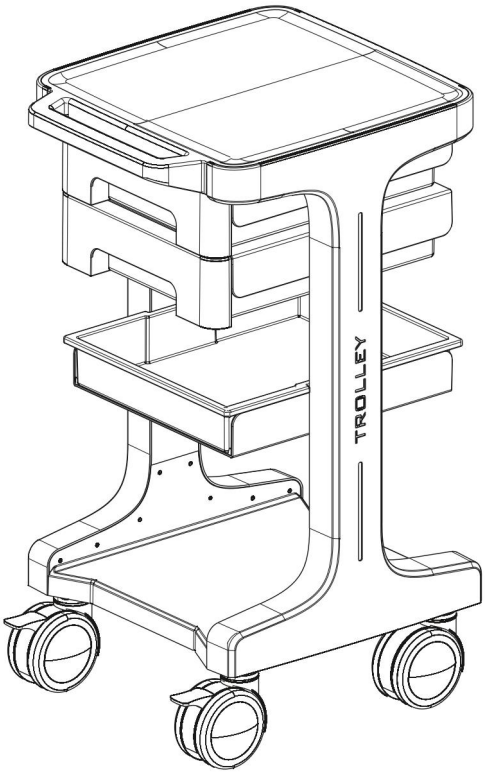

Queste sono le istruzioni originali, si prega di leggere attentamente tutte le istruzioni del manuale prima dell'uso. VEVOR si riserva il diritto di interpretare a proprio piacimento il presente manuale d'uso. L'aspetto del prodotto potrebbe differire leggermente da quello del prodotto ricevuto. Ci scusiamo se non vi informeremo tempestivamente di eventuali aggiornamenti tecnologici o software del nostro prodotto.

⚠ AVVERTIMENTO:

Leggere attentamente questo manuale prima di utilizzare il prodotto. La mancata osservanza di queste istruzioni può causare gravi lesioni.
CONSERVARE QUESTO MANUALE

1.Il Il prodotto è conforme agli standard e alle normative vigenti. L'installazione di questo dispositivo deve essere conforme a tutte le normative applicabili e il suo utilizzo deve avvenire esclusivamente in aree ben ventilate. Si prega di leggere il manuale d'uso prima di installare e utilizzare l'apparecchiatura.

2. Questo apparecchio non è destinato all'uso da parte di persone (compresi i bambini) con ridotte capacità fisiche, sensoriali o mentali, o prive di esperienza e conoscenza, a meno che non siano state supervisionate o istruite sull'uso dell'apparecchio da una persona responsabile della loro sicurezza.

3. I bambini non devono giocare con l'apparecchio.

4. Questo apparecchio non deve essere utilizzato dai bambini. Tenere l'apparecchio fuori dalla portata dei bambini.

5. Questo apparecchio è destinato all'uso in ambito domestico e in applicazioni simili, quali:

– Taglio di precisione per documenti d'ufficio.

– Taglio efficiente della carta in grandi quantità nelle tipografie.

–Taglio di cartone e carta spessa nel lavoro di progettazione.

6. Conservare il prodotto in modo appropriato. Prima dell'uso, verificare che il prodotto non presenti anomalie. In caso di anomalie, interromperne immediatamente l'utilizzo.

7. Si prega di utilizzare il prodotto secondo le istruzioni d'uso previste; si sconsiglia l'uso improprio per evitare potenziali lesioni.

SPECIFICHE TECNICHE

Modello	SLTC
Dimensioni del prodotto (LxPxA)	410*470*760 mm
Peso netto	Circa 9,3 kg

*Le specifiche, l'aspetto e il design dei prodotti sono soggetti a modifiche senza preavviso.

CONTENUTO DELLA CONFEZIONE

	2 psc
	2 psc
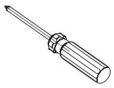	1 psc
	16 psc

MONTAGGIO

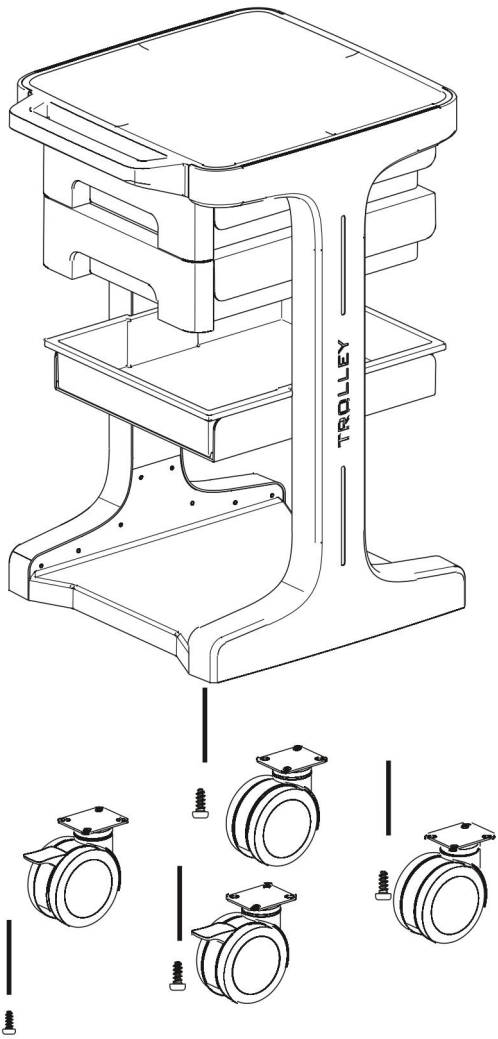

COMPLETAMENTO

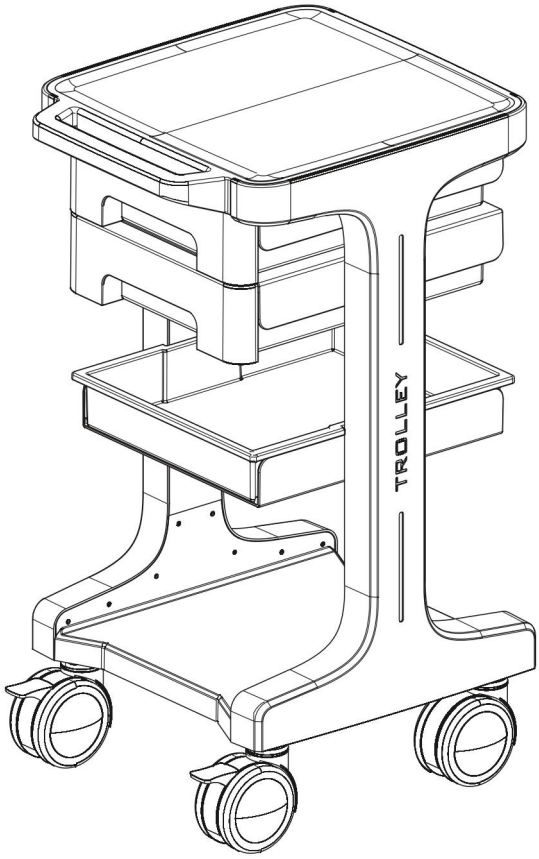
TROLLEY



VEVOR

Upgrade · The Home Creator Way

Carro de laboratorio

MODELO: SLTC

VEVOR | Upgrade
The Home Creator Way

MODELO: SLTC

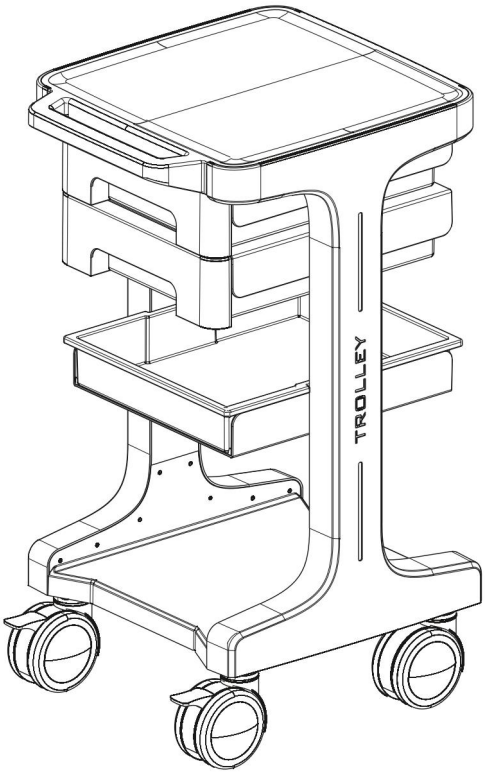

Estas son las instrucciones originales. Lea atentamente todo el manual antes de usar el producto. VEVOR se reserva el derecho de interpretar el manual de usuario. El aspecto del producto puede variar con respecto al que reciba. Le pedimos disculpas si no le informamos nuevamente sobre actualizaciones de tecnología o software.

⚠ ADVERTENCIA:

Lea este manual detenidamente antes de usar el producto. De lo contrario, podría sufrir lesiones graves. GUARDE ESTE MANUAL.

1.El Este producto cumple con las normas y reglamentos pertinentes. Su instalación debe cumplir con todas las normativas aplicables y debe utilizarse únicamente en áreas bien ventiladas. Lea el manual de usuario antes de instalar y utilizar este equipo.

2. Este aparato no está diseñado para ser utilizado por personas (incluidos niños) con capacidades físicas, sensoriales o mentales reducidas, o falta de experiencia y conocimiento, a menos que una persona responsable de su seguridad les haya supervisado o instruido sobre el uso del aparato.

3. Los niños no deben jugar con el aparato.

4. Este aparato no debe ser utilizado por niños. Manténgalo fuera del alcance de los niños.

5. Este aparato está diseñado para ser utilizado en aplicaciones domésticas y similares, tales como:

–Corte de precisión para documentos de oficina.

–Corte masivo y eficiente de papel en imprentas.

–Cortar cartón y papel grueso en trabajos de diseño.

6. Por favor, conserve el producto adecuadamente. Compruebe si el producto presenta alguna anomalía antes de usarlo. Si detecta alguna anomalía, deje de usarlo.

7. Utilice el producto de acuerdo con el uso previsto; tenga en cuenta que un uso indebido puede causar lesiones.

ESPECIFICACIONES TÉCNICAS

Modelo	SLTC
Dimensiones del producto (largo x ancho x alto)	410*470*760 mm
Peso neto	Aproximadamente 9,3 kg

*Los productos, tales como sus especificaciones, apariencia y diseño, están sujetos a modificaciones sin previo aviso.

CONTENIDO DEL PAQUETE

	2 psc
	2 psc
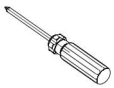	1 psc
	16 psc

ENSAMBLAJE

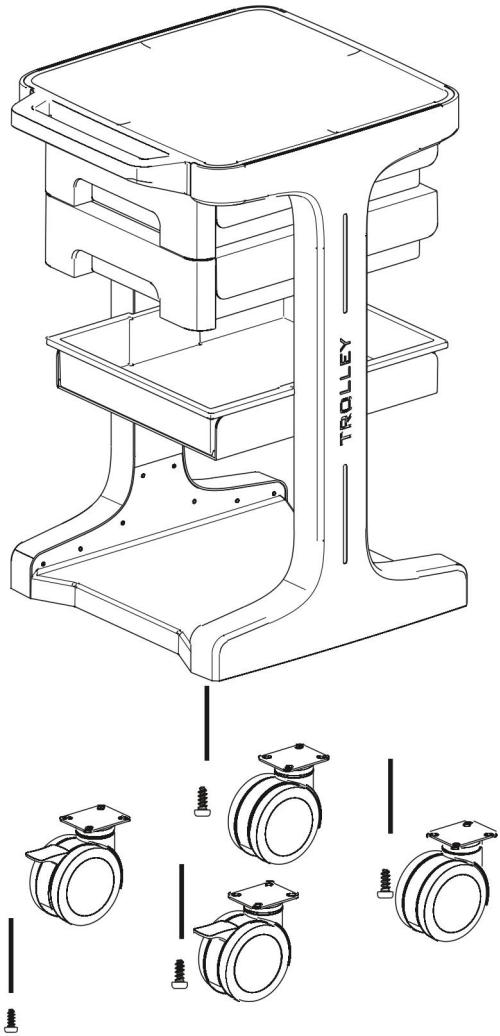

TERMINACIÓN

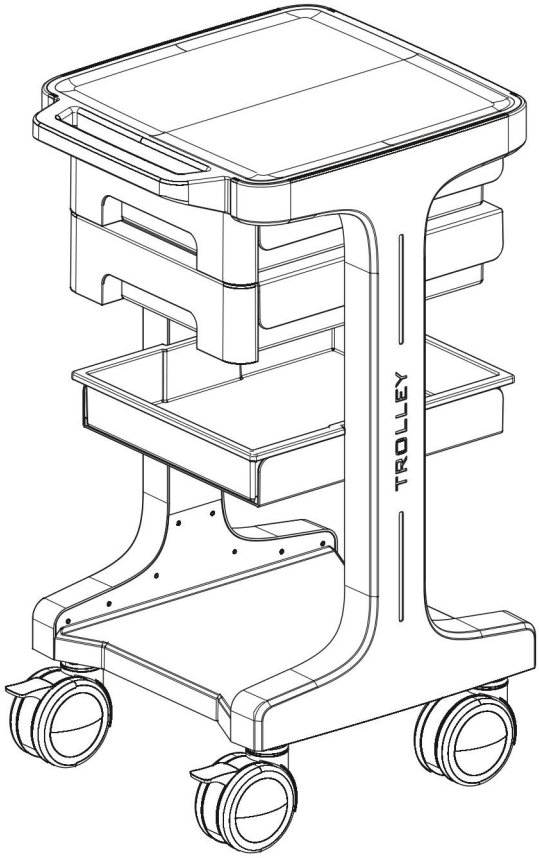



VEVOR

Upgrade · The Home Creator Way

Wózek laboratoryjny

MODEL: SLTC

VEVOR | Upgrade
The Home Creator Way

MODEL: SLTC

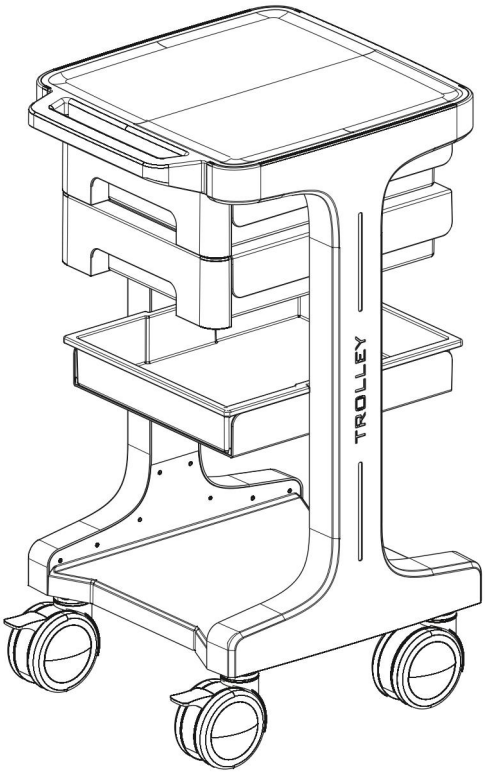

To jest oryginalna instrukcja obsługi. Przed użyciem prosimy o dokładne zapoznanie się z treścią instrukcji. Firma VEVOR zastrzega sobie prawo do jednoznacznej interpretacji niniejszej instrukcji obsługi. Wygląd produktu zależy od stanu, w jakim go otrzymali Państwo. Prosimy o wyrozumiałość, ale nie będziemy Państwa ponownie informować o aktualizacjach technologicznych lub oprogramowania naszego produktu.

⚠ OSTRZEŻENIE:

Przed użyciem produktu prosimy o uważne przeczytanie niniejszej instrukcji. Nieprzestrzeganie jej może spowodować poważne obrażenia. ZACHOWAJ TĘ INSTRUKCJĘ

1. Ten Produkt jest zgodny z odpowiednimi normami i przepisami. Instalacja tego urządzenia musi być zgodna ze wszystkimi obowiązującymi przepisami i powinno być ono użytkowane wyłącznie w dobrze wentylowanych pomieszczeniach. Przed instalacją i użytkowaniem urządzenia należy zapoznać się z instrukcją obsługi.
2. Urządzenie to nie jest przeznaczone do użytku przez osoby (w tym dzieci) o ograniczonej sprawności fizycznej, sensorycznej lub umysłowej, a także osoby nieposiadające odpowiedniego doświadczenia lub wiedzy, chyba że znajdują się pod nadzorem osoby odpowiedzialnej za ich bezpieczeństwo lub otrzymały od niej instrukcje dotyczące korzystania z urządzenia.
3. Dzieci nie mogą bawić się urządzeniem.
4. Urządzenie nie powinno być używane przez dzieci. Trzymaj urządzenie poza zasięgiem dzieci.
5. Urządzenie to przeznaczone jest do użytku domowego i podobnych zastosowań, takich jak:

–Precyzyjne cięcie dokumentów biurowych.
–Efektywne masowe cięcie papieru w drukarniach.
– Cięcie tektury i grubego papieru w pracach projektowych.

6. Prosimy o prawidłowe przechowywanie produktu. Przed użyciem należy sprawdzić, czy produkt nie wykazuje oznak nieprawidłowości. W przypadku stwierdzenia nieprawidłowości, należy zaprzestać jego użytkowania.
7. Produkt należy używać zgodnie z przeznaczeniem, ostrzegając przed potencjalnymi obrażeniami spowodowanymi niewłaściwym użyciem.

DANE TECHNICZNE

Model	SLTC
Wymiary produktu (dł. x szer. x wys.)	410*470*760mm
Waga netto	Około 9,3 kg

*Specyfikacje, wygląd i konstrukcja produktów mogą ulec zmianie bez wcześniejszego powiadomienia.

ZAWARTOŚĆ OPAKOWANIA

	2 psc
	2 psc
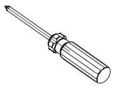	1 psc
	16 psc

ZŁOŻENIE

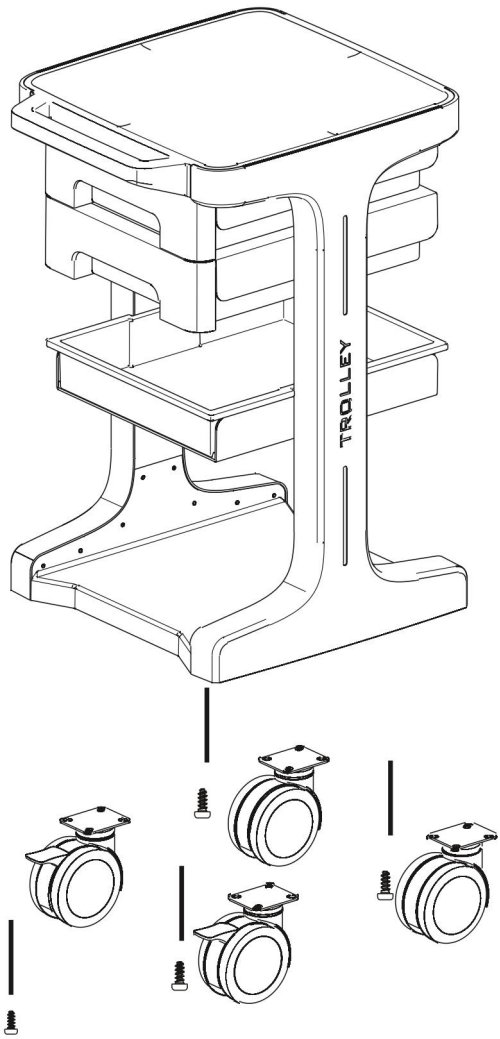

UKOŃCZENIE

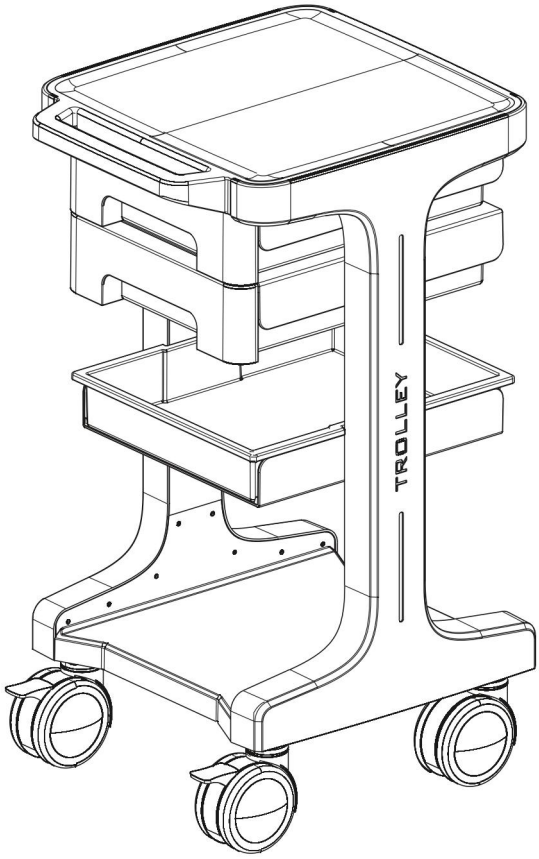
TROLLEY



VEVOR

Upgrade · The Home Creator Way

Laboratoriumwagen

MODEL: SLTC

VEVOR | Upgrade
The Home Creator Way

MODEL: SLTC

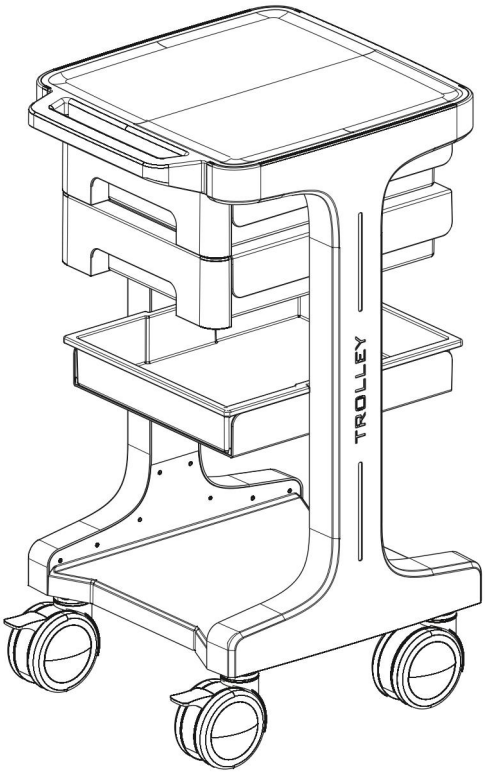

Dit is de originele handleiding. Lees alle instructies in de handleiding zorgvuldig door voordat u het product in gebruik neemt. VEVOR behoudt zich het recht voor om de gebruikershandleiding anders te interpreteren. Het uiterlijk van het product kan afwijken van het product dat u ontvangt. Wij zullen u niet opnieuw informeren over eventuele technologische of software-updates voor ons product.

⚠ WAARSCHUWING:

Lees deze handleiding aandachtig door voordat u het product gebruikt. Het niet nalezen van deze handleiding kan ernstig letsel tot gevolg hebben. BEWAAR DEZE HANDLEIDING

1. De Dit product voldoet aan de relevante normen en voorschriften. De installatie van dit apparaat moet voldoen aan alle geldende voorschriften en het mag alleen worden gebruikt in goed geventileerde ruimtes. Lees de gebruikershandleiding voordat u dit apparaat installeert en gebruikt.
2. Dit apparaat is niet bedoeld voor gebruik door personen (inclusief kinderen) met beperkte fysieke, zintuiglijke of mentale vermogens, of gebrek aan ervaring en kennis, tenzij zij onder toezicht staan of instructies hebben gekregen over het gebruik van het apparaat van een persoon die verantwoordelijk is voor hun veiligheid.
3. Kinderen mogen niet met het apparaat spelen.
4. Dit apparaat mag niet door kinderen worden gebruikt. Houd het apparaat buiten het bereik van kinderen.
5. Dit apparaat is bedoeld voor gebruik in huishoudens en soortgelijke toepassingen, zoals:

–Nauwkeurig snijden voor kantoordocumenten.
–Efficiënt massaal papier snijden in drukkerijen.
– Het snijden van karton en dik papier voor ontwerpwerkzaamheden.

6. Bewaar het product op de juiste manier. Controleer vóór gebruik of het product niet defect is. Stop het gebruik als er een defect is.
7. Gebruik het product volgens het beoogde gebruik. Er bestaat een waarschuwing voor mogelijk letsel door verkeerd gebruik.

TECHNISCHE SPECIFICATIES

Model	SLTC
Productafmetingen (LxBxH)	410*470*760 mm
Nettogewicht	Ongeveer 9,3 kg

*Productspecificaties, uiterlijk en ontwerp kunnen zonder voorafgaande kennisgeving worden gewijzigd.

INHOUD VAN DE VERPAKKING

	2 psc
	2 psc
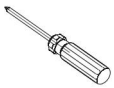	1 psc
	16 psc

MONTAGE

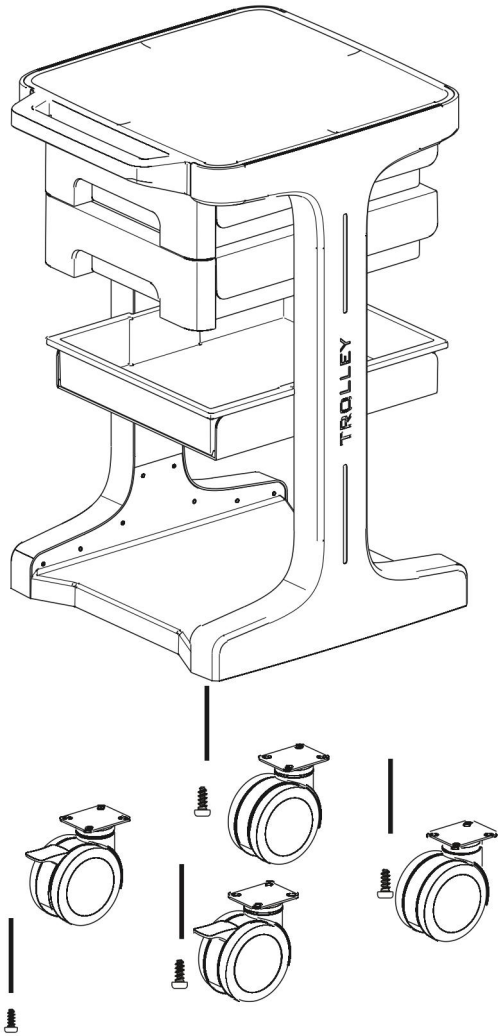

VOLTOOIING

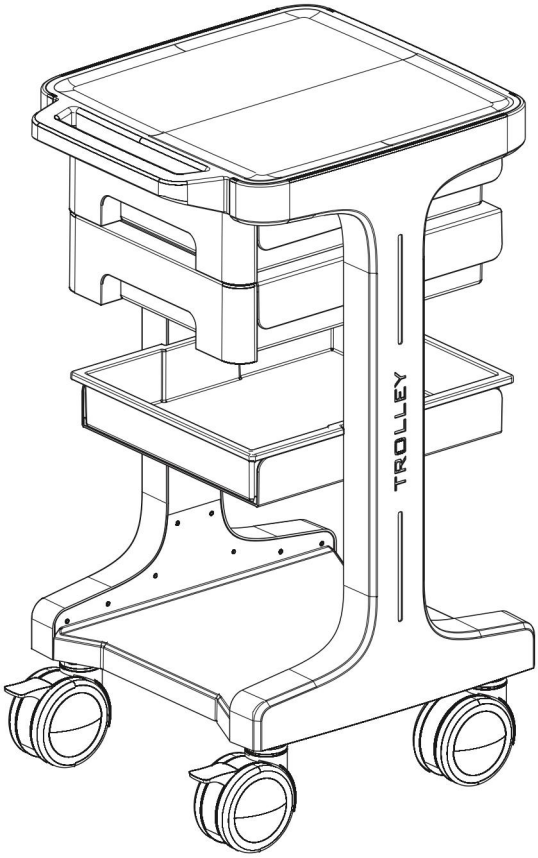



VEVOR

Upgrade · The Home Creator Way

Labbvagn

MODELL: SLTC

VEVOR | Upgrade
The Home Creator Way

MODELL: SLTC

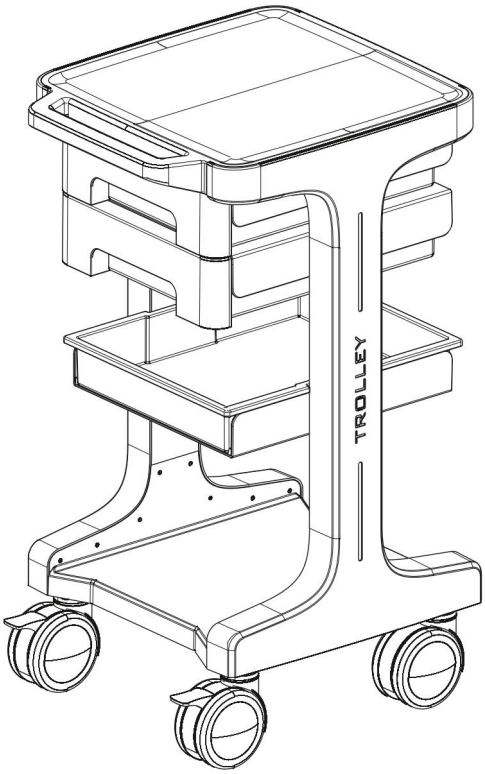

Detta är originalinstruktionerna, vänligen läs alla instruktioner noggrant innan du använder produkten. VEVOR förbehåller sig en tydlig tolkning av vår användarmanual. Produktens utseende ska vara beroende av den produkt du mottagit. Vi ber om ursäkt för att vi inte kommer att informera dig igen om det finns några teknik- eller programuppdateringar för vår produkt.

⚠ **VARNING:**

Läs noggrant igenom denna manual innan du använder produkten. Underlåtenhet att göra det kan leda till allvarliga skador. SPARA DENNA MANUAL

1. Den Produkten uppfyller relevanta standarder och föreskrifter. Installationen av denna enhet måste uppfylla alla tillämpliga föreskrifter och den bör endast användas i välventilerade utrymmen. Läs användarmanualen innan du installerar och använder denna utrustning.
2. Denna apparat är inte avsedd att användas av personer (inklusive barn) med nedsatt fysisk, sensorisk eller mental förmåga, eller bristande erfarenhet och kunskap, såvida de inte har övervakats eller fått instruktioner om användningen av apparaten av en person som ansvarar för deras säkerhet.
3. Barn får inte leka med apparaten.
4. Denna apparat får inte användas av barn. Förvara apparaten utom räckhåll för barn.
5. Denna apparat är avsedd att användas i hushållet och liknande tillämpningar såsom:

– Precisionsskärning för kontorsdokument.

–Effektiv masspappersskärning i tryckerier.

–Skärning av kartong och tjockt papper i designarbete.

6. Förvara produkten ordentligt. Kontrollera om produkten är avvikande före användning. Om den är avvikande, sluta använda den.
7. Använd produkten enligt avsedd användning. Varna för potentiella skador vid felaktig användning.

TEKNISKA SPECIFIKATIONER

Modell	SLTC
Produktmått (LxBxH)	410*470*760 mm
Nettovikt	Cirka 9,3 kg

*Produkter såsom specifikationer, utseende och design kan komma att ändras utan föregående meddelande.

PAKETINNEHÅLL

	2 psc
	2 psc
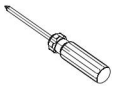	1 psc
	16 psc

MONTERING

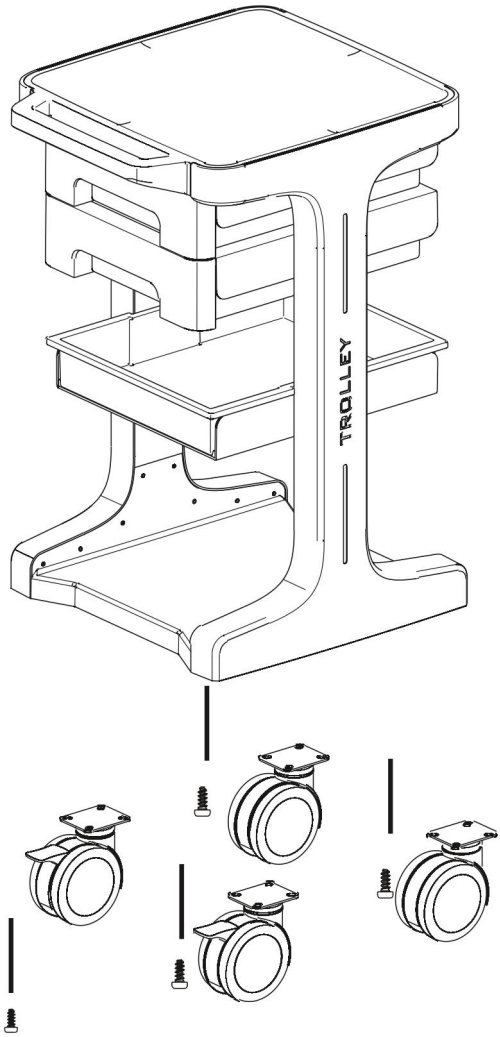

KOMPLETTERING

