Montageanleitung | Instructions de montage Assembly Instructions| Instrucciones de montaje

This product contains <1> light source of energy efficiency class <G>

SKU NUMBER: N606P530866 / N606P530867

900x1900

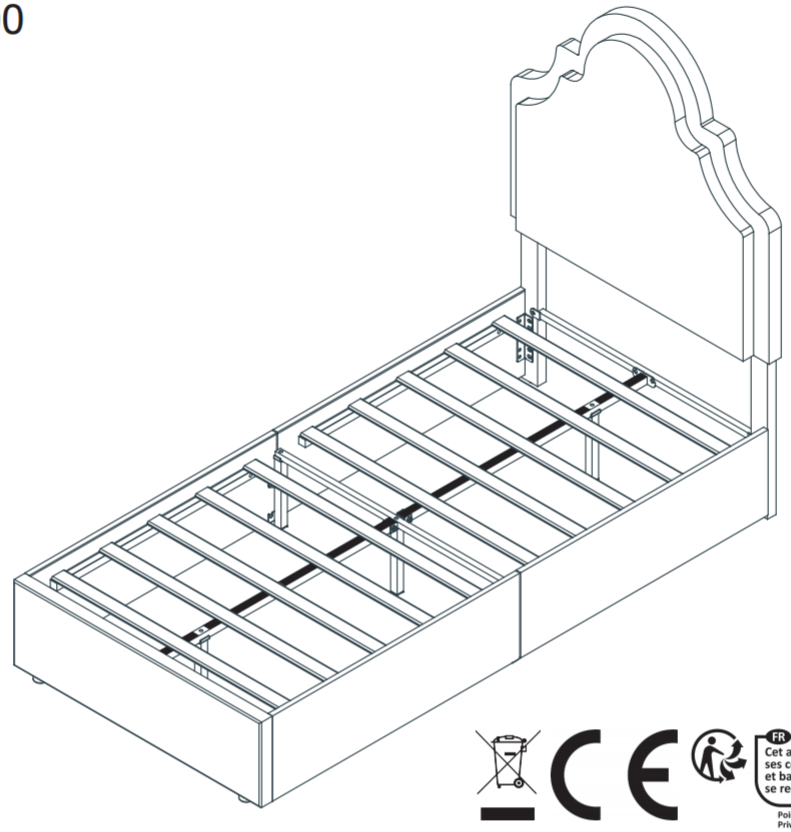

GB This set comes in 2 boxes. If you do not receive a full set of 2 boxes, please contact our customer service.

DE Dieses Set wird in 2 Schachteln geliefert. Wenn Sie nicht ein komplettes Set von 2 Boxen erhalten, kontaktieren Sie bitte unseren Kundenservice.

FR Ce set est livré en 2 boîtes. Si vous ne recevez pas un jeu complet de 2 boîtes, veuillez contacter notre service clientèle.

More Tips

1

English - Before installation, you can place the parts on a carpet or other soft fabric, in order to avoid damaging your floor.
Français - Avant l'installation, vous pouvez placer les pièces sur un tapis ou un autre tissu doux, afin d'éviter d'endommager votre sol.
Deutsch - Vor der Installation können Sie die Teile auf einen Teppich oder ein anderes weiches Material legen, um eine Beschädigung Ihres Fußbodens zu vermeiden.

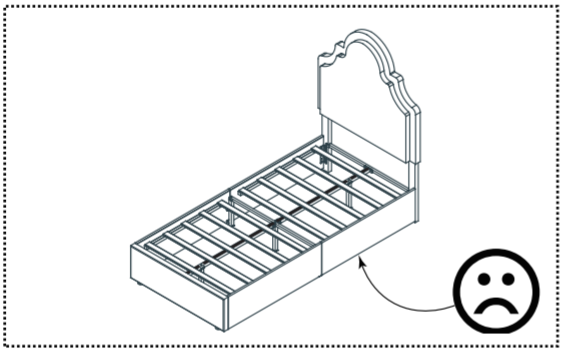

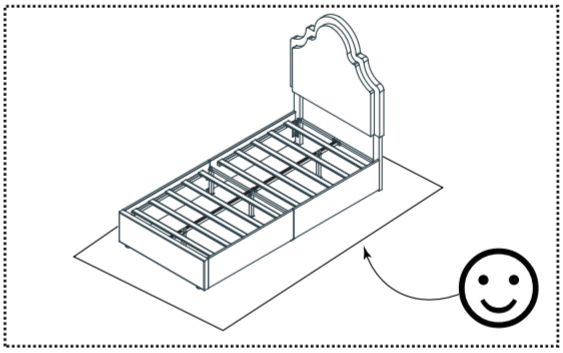

2

English - For your and your family's safety, please do not jump on beds, especially with hydraulic structures. When need to move bed, please work with more than one person to lift, not push, to avoid scratching your floor and hurting the stability of the bed.
Français -Pour votre sécurité et celle de votre famille, ne sautez pas sur les lits, en particulier sur les structures hydrauliques. Lorsqu'il est nécessaire de déplacer le lit, il est préférable de travailler à plusieurs pour le soulever, et non pour le pousser, afin d'éviter de rayer le sol et de nuire à la stabilité du lit.
Deutsch - Zu Ihrer Sicherheit und der Ihrer Familie sollten Sie nicht auf Betten springen, insbesondere bei hydraulischen Konstruktionen. Wenn Sie das Bett bewegen müssen, heben Sie es bitte mit mehreren Personen an und schieben Sie es nicht, um den Boden nicht zu verkratzen und die Stabilität des Bettes nicht zu beeinträchtigen.
Español- Para su seguridad y la de su familia, por favor no salte sobre las camas, especialmente con estructuras hidráulicas. Cuando tenga que mover la cama, por favor, trabaje con más de una persona para levantar, no empujar, para evitar rayar su piso y dañar la estabilidad de la cama.
Italia-Per la sicurezza vostra e della vostra famiglia, vi preghiamo di non saltare sui letti, soprattutto se dotati di strutture idrauliche. Quando è necessario spostare il letto, si prega di lavorare con più di una persona per sollevare, non spingere, per evitare di graffiare il pavimento e danneggiare la stabilità del letto.

English

IMPORTANT ! KEEP FOR FUTURE REFERENCE : READ CAREFULLY

- To be assembled by an adult. Assembly must be checked by an adult before use
- WARNING ! Keep all screws, small parts and plastic bags out of the reach of children
- Properly identify all parts before assembling
- Never use your item if any of its parts are broken or missing
- Should any problems arise, please contact our After Sales Service
- Manufacturer's instructions shall be followed at all times
- Care: Clean with a soft, dry cloth. In case of larger stains, carefully rub with a slightly damp, non-abrasive sponge
- Avoid the risk of fire by not placing furniture near sources of ignition or hot items
- Do not jump on the bed

Deutsch

WICHTIG ! ZUM SPÄTEREN NACHSCHLAGEN AUFBEWAHREN: SORGFÄLTIG LESEN

- Muss von einem Erwachsenen zusammengebaut werden.Der Zusammenbau muss vor dem Gebrauch von einem Erwachsenen überprüft werden
- WARNUNG! Bewahren Sie alle Schrauben, Kleinteile und Plastikbeutel außerhalb der Reichweite von Kindern auf
- Kennzeichnen Sie vor dem Zusammenbau alle Teile richtig
- Benutzen Sie Ihren Artikel niemals, wenn Teile gebrochen sind oder fehlen
- Sollten Probleme auftreten, wenden Sie sich bitte an unseren Kundendienst
- Die Anweisungen des Herstellers sind stets zu befolgen
- Pflege: Mit einem weichen, trockenen Tuch reinigen. Bei größeren Flecken vorsichtig mit einem leicht feuchten, nicht scheuernden Schwamm abreiben. nicht scheuernden Schwamm
- Vermeiden Sie die Gefahr eines Brandes, indem Sie die Möbel nicht in der Nähe von Zündquellen oder heißen Gegenständen aufstellen
- Nicht auf das Bett springen

Français

IMPORTANT ! CONSERVER POUR RÉFÉRENCE ULTÉRIEURE : LIRE ATTENTIVEMENT

- Le montage doit être effectué par un adulte. Le montage doit être vérifié par un adulte avant Utilisation
- ATTENTION ! Tenir les vis, les petites pièces et les sachets en plastique hors de portée des enfants
- Identifiez correctement toutes les pièces avant de les assembler
- N'utilisez jamais votre article si l'une de ses pièces est cassée ou manquante
- En cas de problème, veuillez contacter notre service après-vente
- Les instructions du fabricant doivent être respectées à tout moment
- Entretien : nettoyer avec un chiffon doux et sec. En cas de taches plus importantes, frotter soigneusement avec une éponge non abrasive légèrement humide. légèrement humide et non Abrasive
- Évitez les risques d'incendie en ne plaçant pas les meubles à proximité de sources d'inflammation ou d'objets chauds
- Ne pas sauter sur le lit

Italiano

IMPORTANTE! CONSERVARE PER RIFERIMENTO FUTURO: LEGGERE ATTENTAMENTE

- Deve essere assemblato da un adulto. L'assemblaggio deve essere controllato da un adulto prima dell'uso
- ATTENZIONE! Tenere tutte le viti, le piccole parti e i sacchetti di plastica fuori dalla portata dei bambini
- Identificare correttamente tutte le parti prima dell'assemblaggio
- Non utilizzare mai l'articolo se alcune parti sono rotte o mancanti
- In caso di problemi, si prega di contattare il nostro Servizio Post Vendita
- Le istruzioni del produttore devono essere sempre seguite
- Cura: Pulire con un panno morbido e asciutto. In caso di macchie più estese, strofinare accuratamente con una spugna leggermente umida e nonspugna leggermente umida e non abrasiva
- Evitare il rischio di incendio, non collocando i mobili vicino a fonti di accensione o a oggetti caldi
- Non saltare sul letto

Español

¡ IMPORTANTE ! CONSÉRVELO PARA FUTURAS CONSULTAS: LEA ATENTAMENTE

- Debe ser montado por un adulto. El montaje debe ser comprobado por un adulto antes del uso

ADVERTENCIA Mantenga todos los tornillos, piezas pequeñas y bolsas de plástico fuera del alcance de los niños.

- Identifique correctamente todas las piezas antes de montarlas
- Nunca utilice su artículo si alguna de sus piezas está rota o falta
- Si surge algún problema, póngase en contacto con nuestro Servicio Postventa
- Las instrucciones del fabricante deben seguirse en todo momento
- Cuidado: Limpiar con un paño suave y seco. En caso de manchas más grandes, frote cuidadosamente con una esponja no abrasiva ligeramente humedecida.
- Evite el riesgo de incendio no colocando los muebles cerca de fuentes de ignición u objetos calientes.
- No saltar sobre la cama.

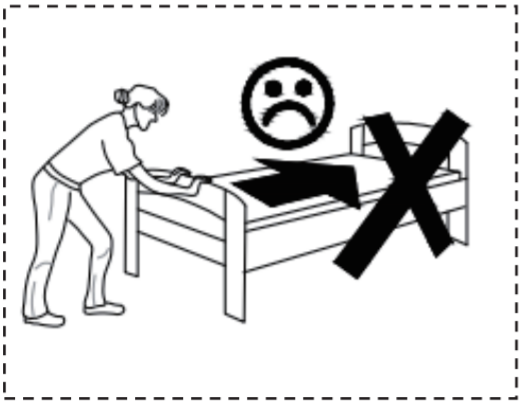

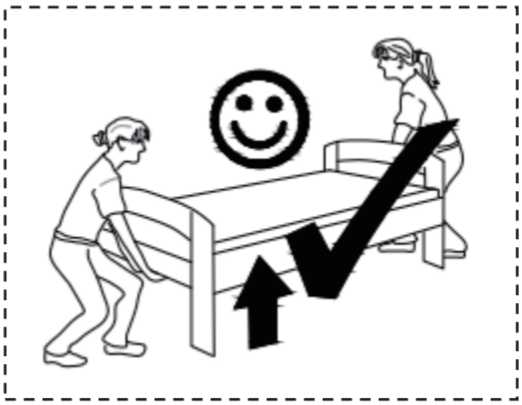



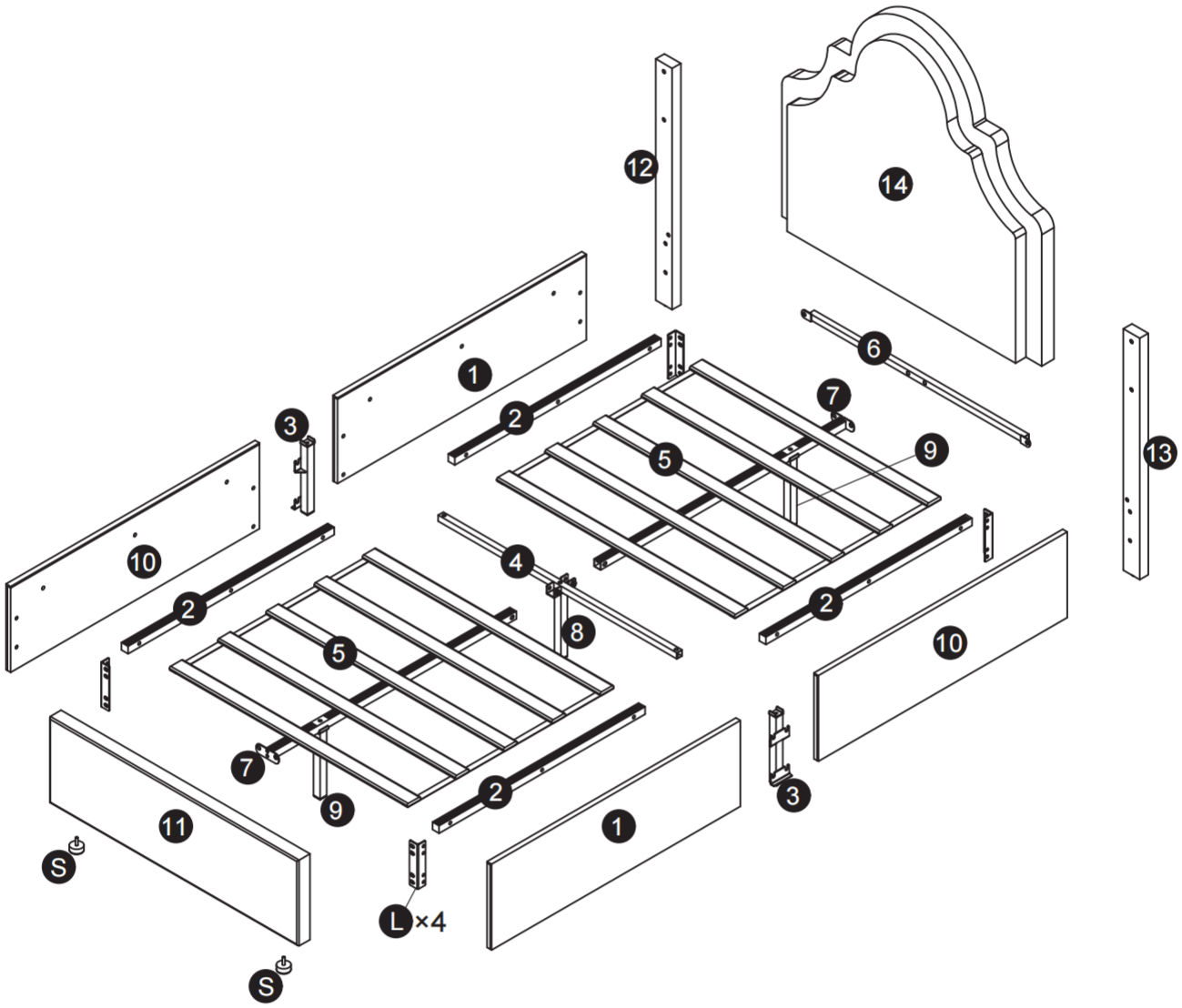
12
14
1
6
7
3
2
9
5
13
10
4
2
2
8
5
10
7
2
3
9
11
1
S
L×4
S

Part List/ Teileliste/ Liste des pièces

N606P530866

4	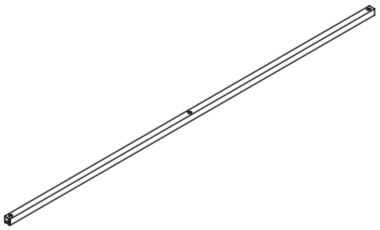	X1
5	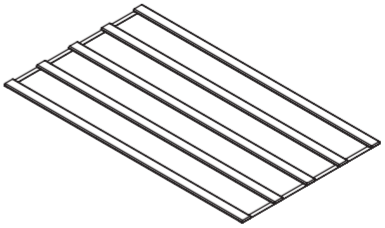	X2
6	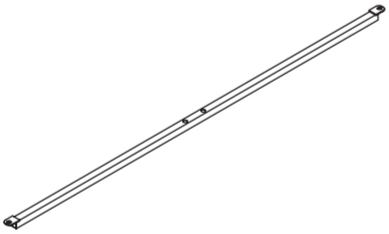	X1
12	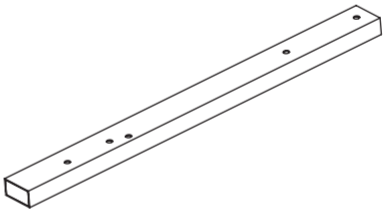	X1
13	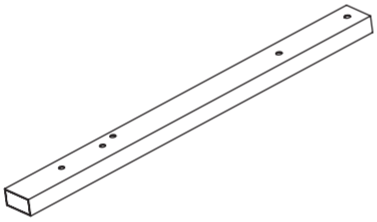	X1
14	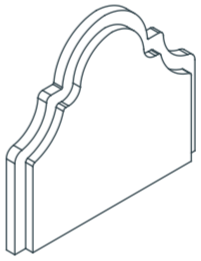	X1
K	  X8  X8	X1

Part List/ Teileliste/ Liste des pièces

N606P530867

1	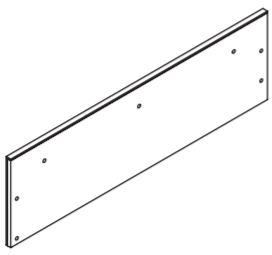	X2
2	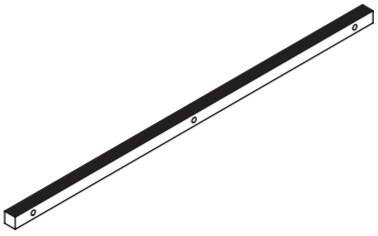	X4

02/16

Part List/ Teileliste/ Liste des pièces

N606P530867

3	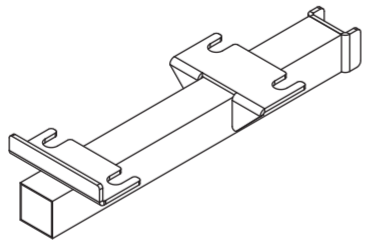	X2	7		X2
8	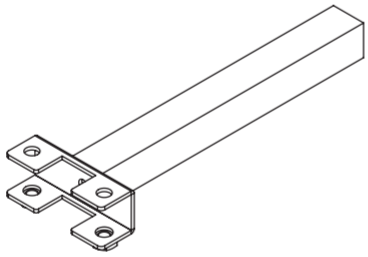	X1	9	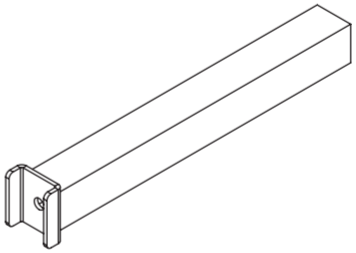	X2
10	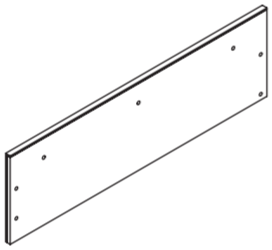	X2	11	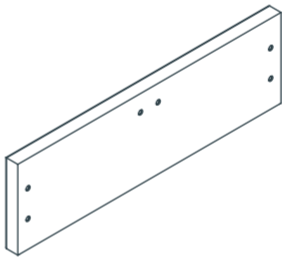	X1
L	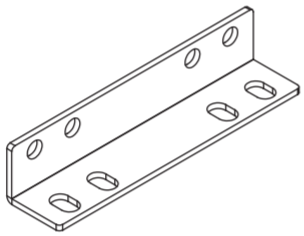	X4	S	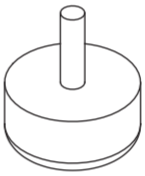	X2

Hardware List/ Hardware-Liste/ Liste du matériel

N606P530867

A	 M8X16	X18	B	 M8X25	X12	C	 M8X38	X19
D	 M8X45	X4	E	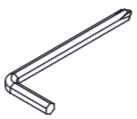 M8	X1			

03/16

1	M8X25 B x2pcs	6 x 1pc	12 x 1pc	13 x 1pc

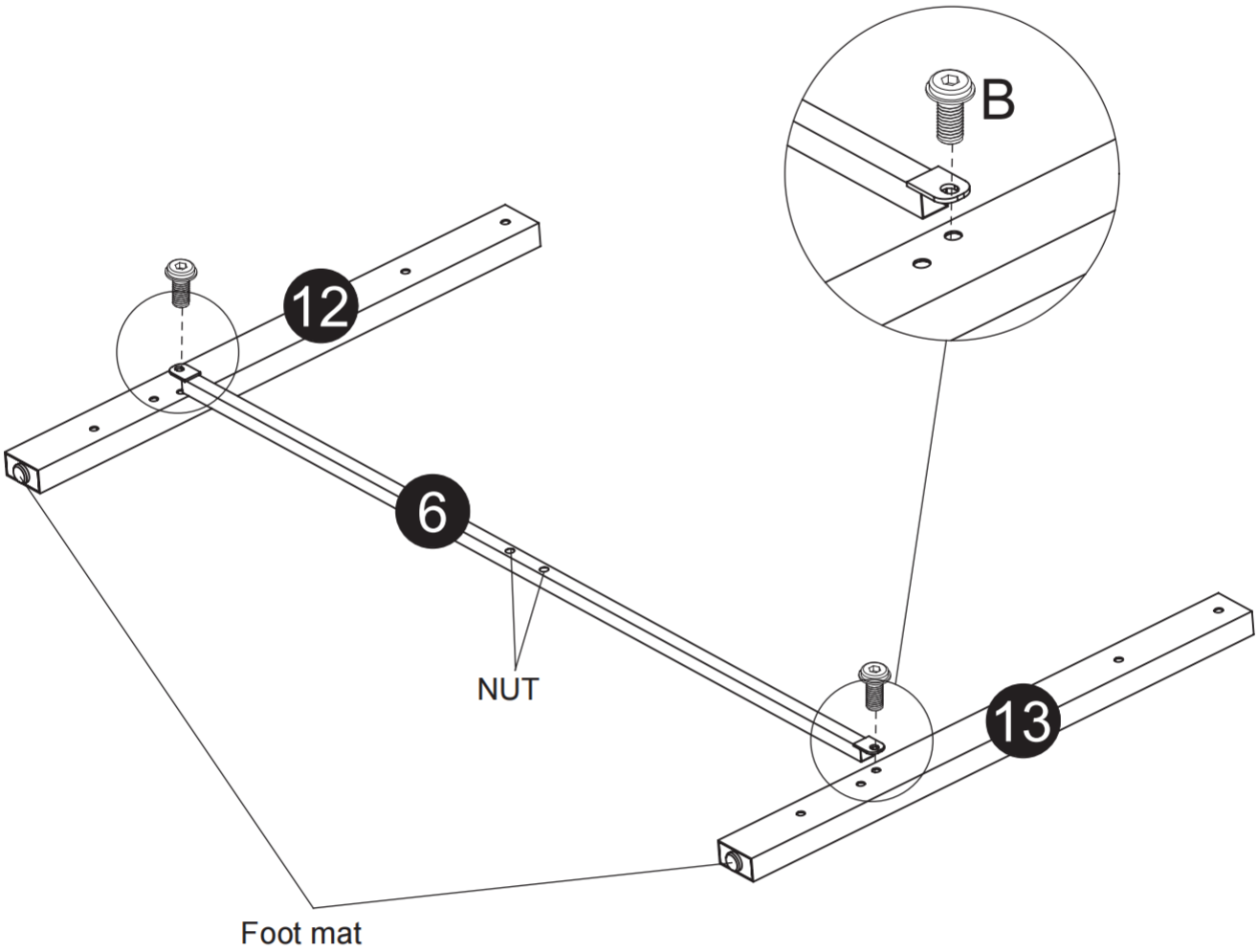

2

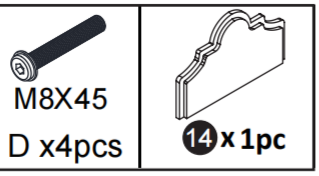
M8X45
D x4pcs
14 x 1pc

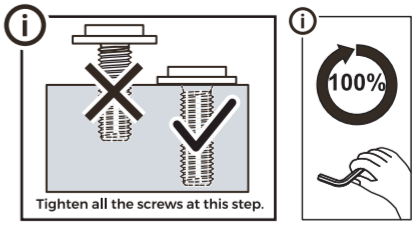
Tighten all the screws at this step.
100%

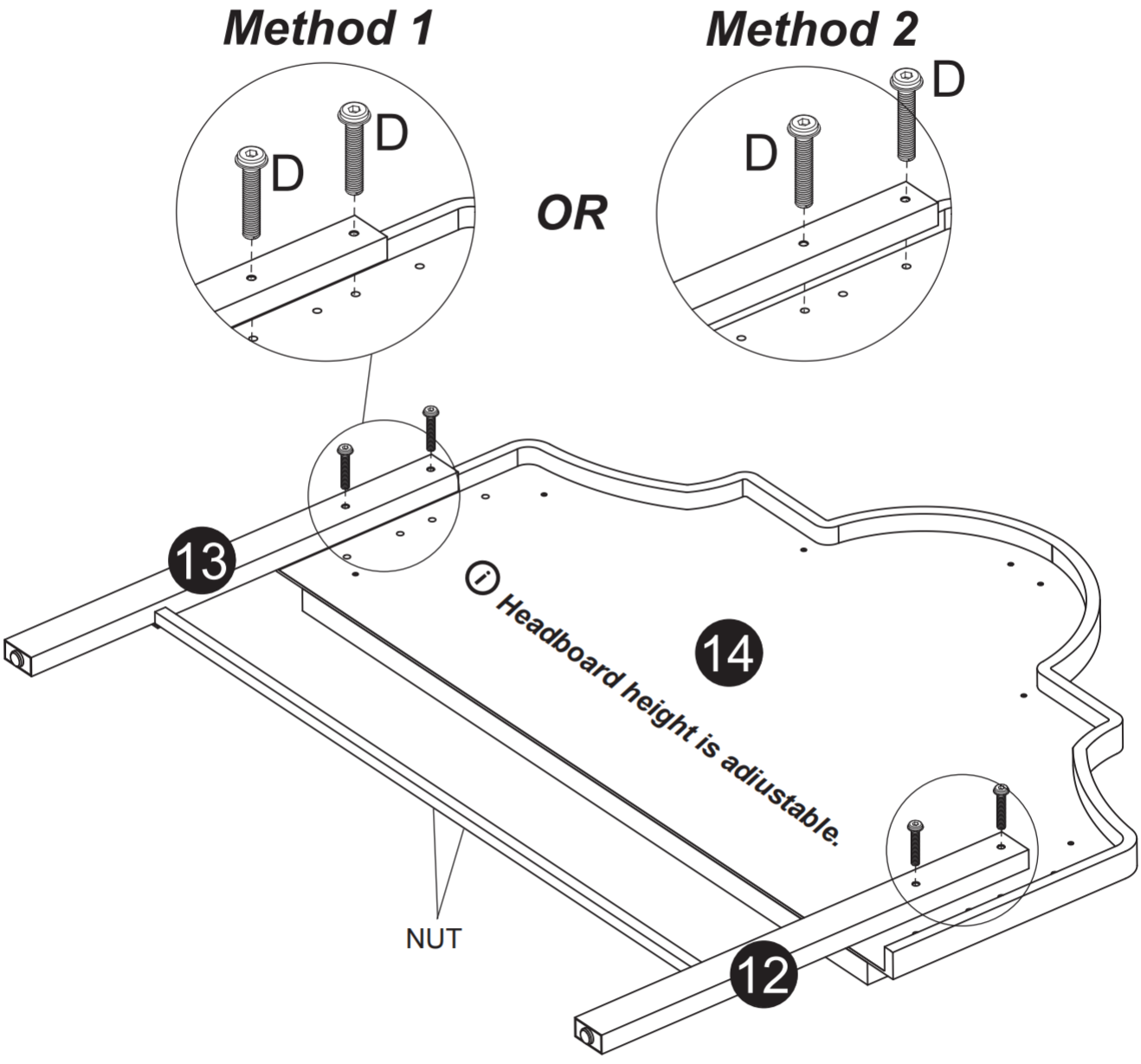
Method 1
Method 2
D
D
D
D
OR
13
14
Headboard height is adjustable.
NUT
12

3

X8
X8
K x 1pc

Tear double-sided adhesive tape apart.

Fastening accessories K

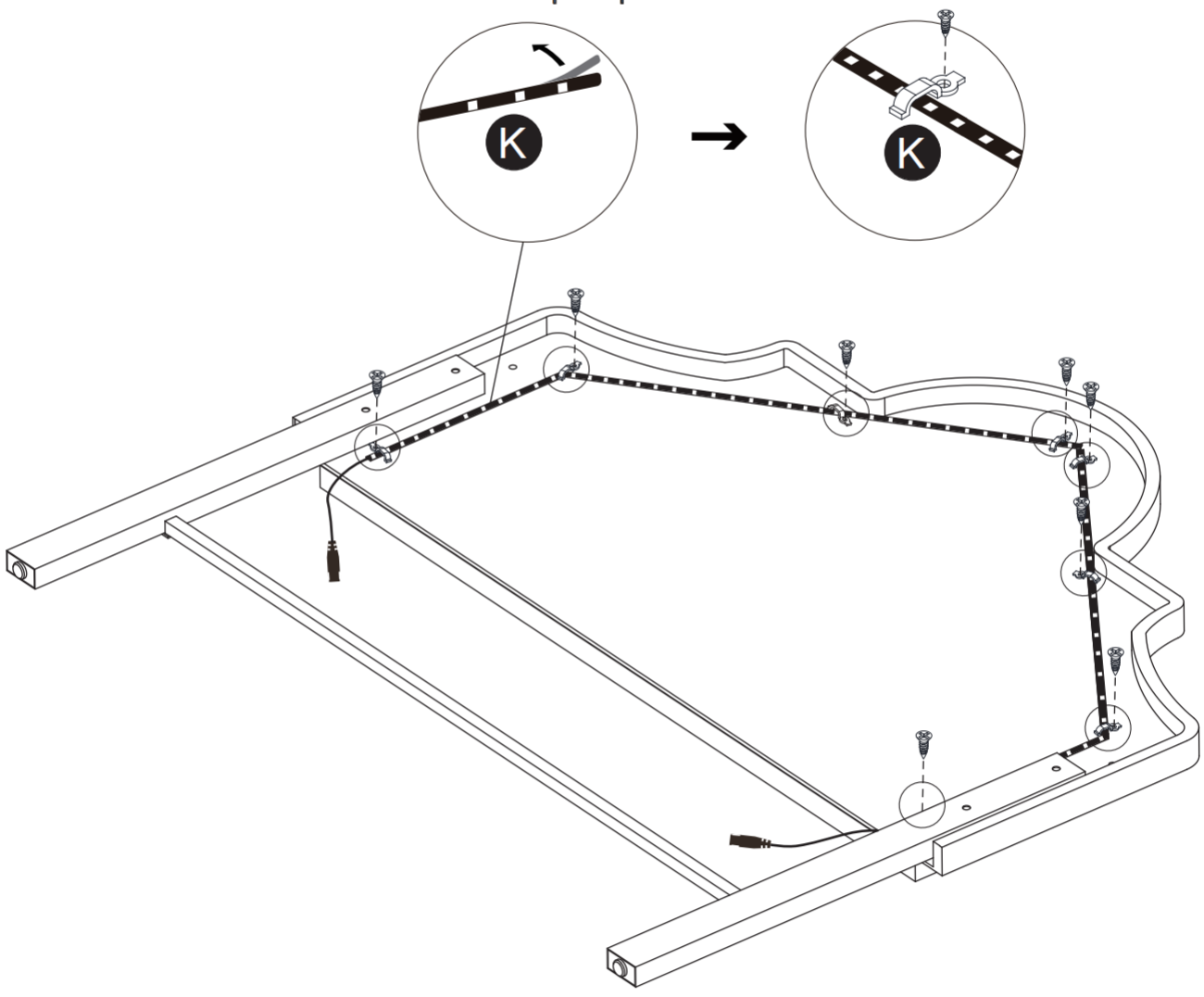

4

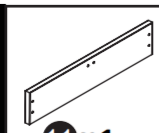

11 x 1pc



S x 2pcs

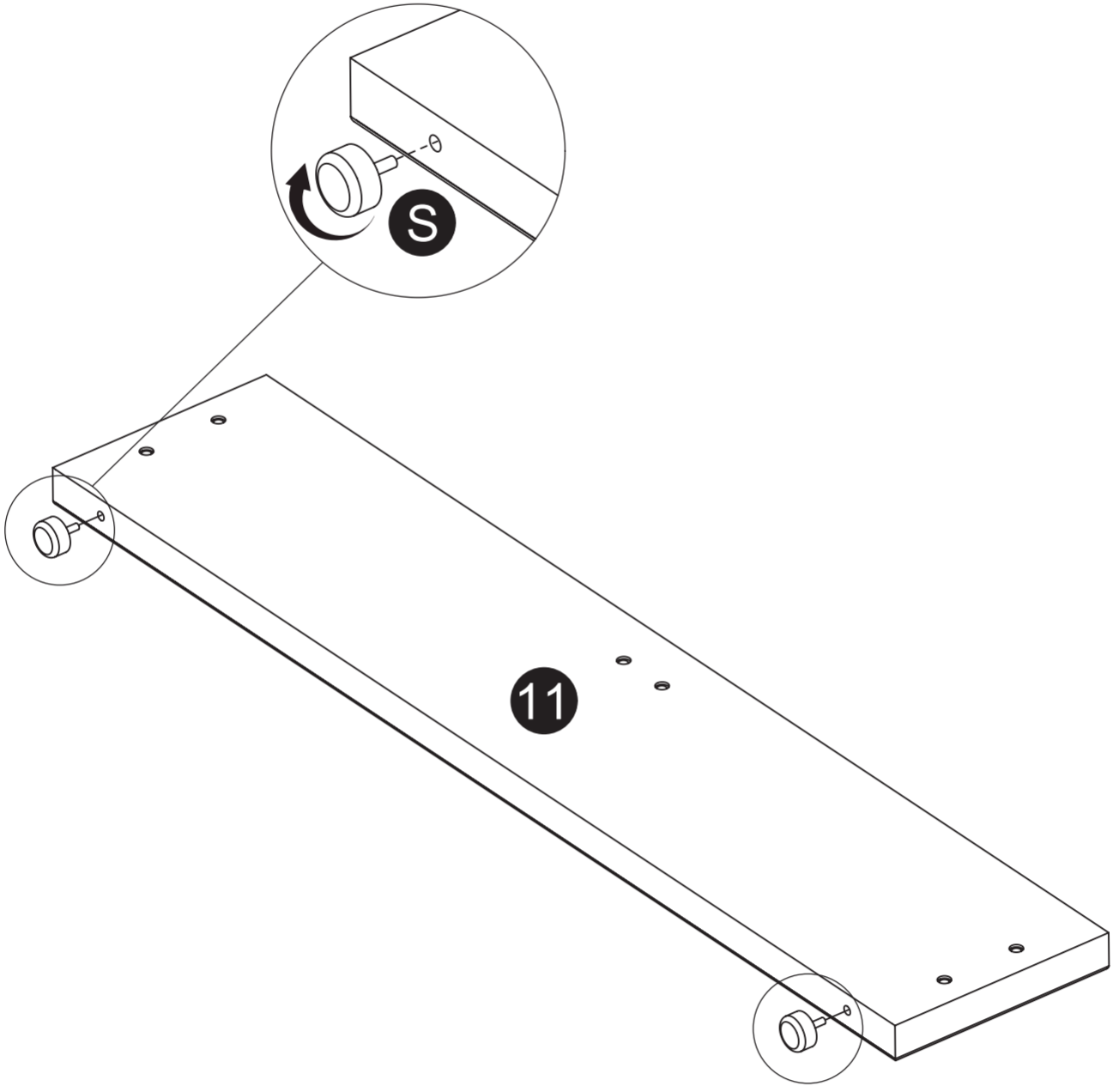

5	M8X16 A x16pcs	1 x 2pcs	3 x 2pcs	10 x 2pcs	L x 4pcs

x2

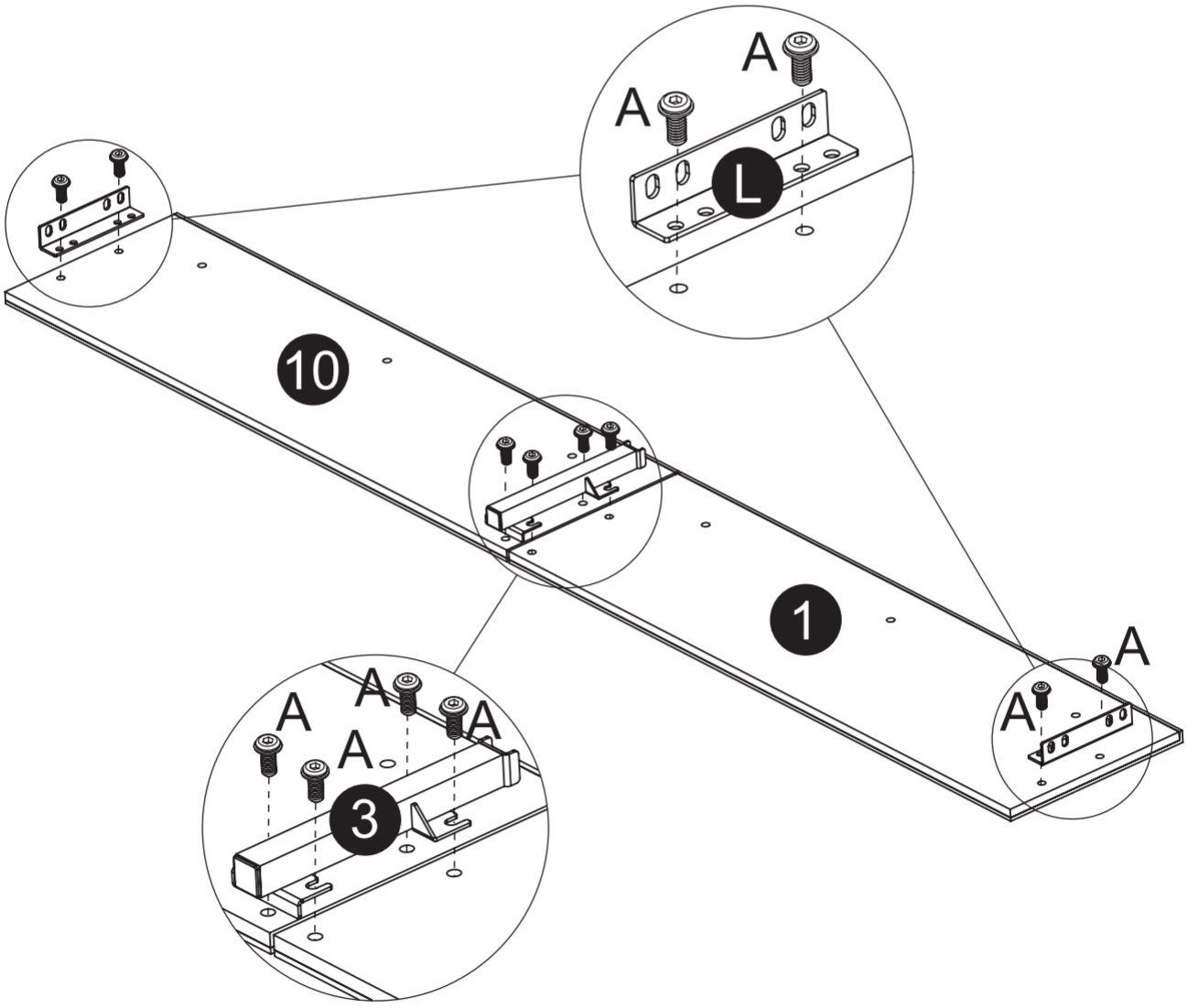

6



M8X25
B x4pcs



The first and third strip holes of the lock component L

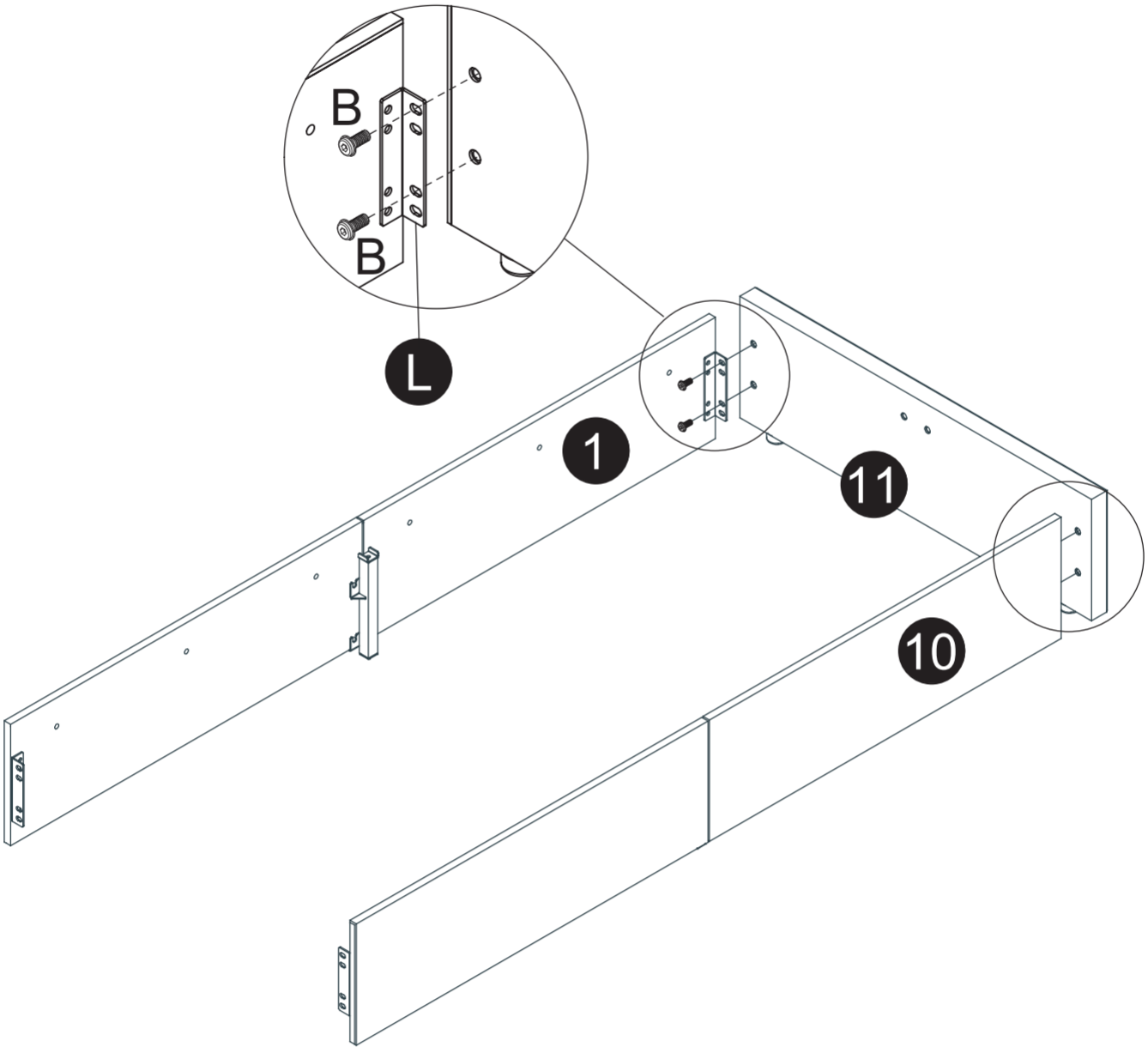

7



M8X25
B x4pcs



The first and third strip holes of the lock component L

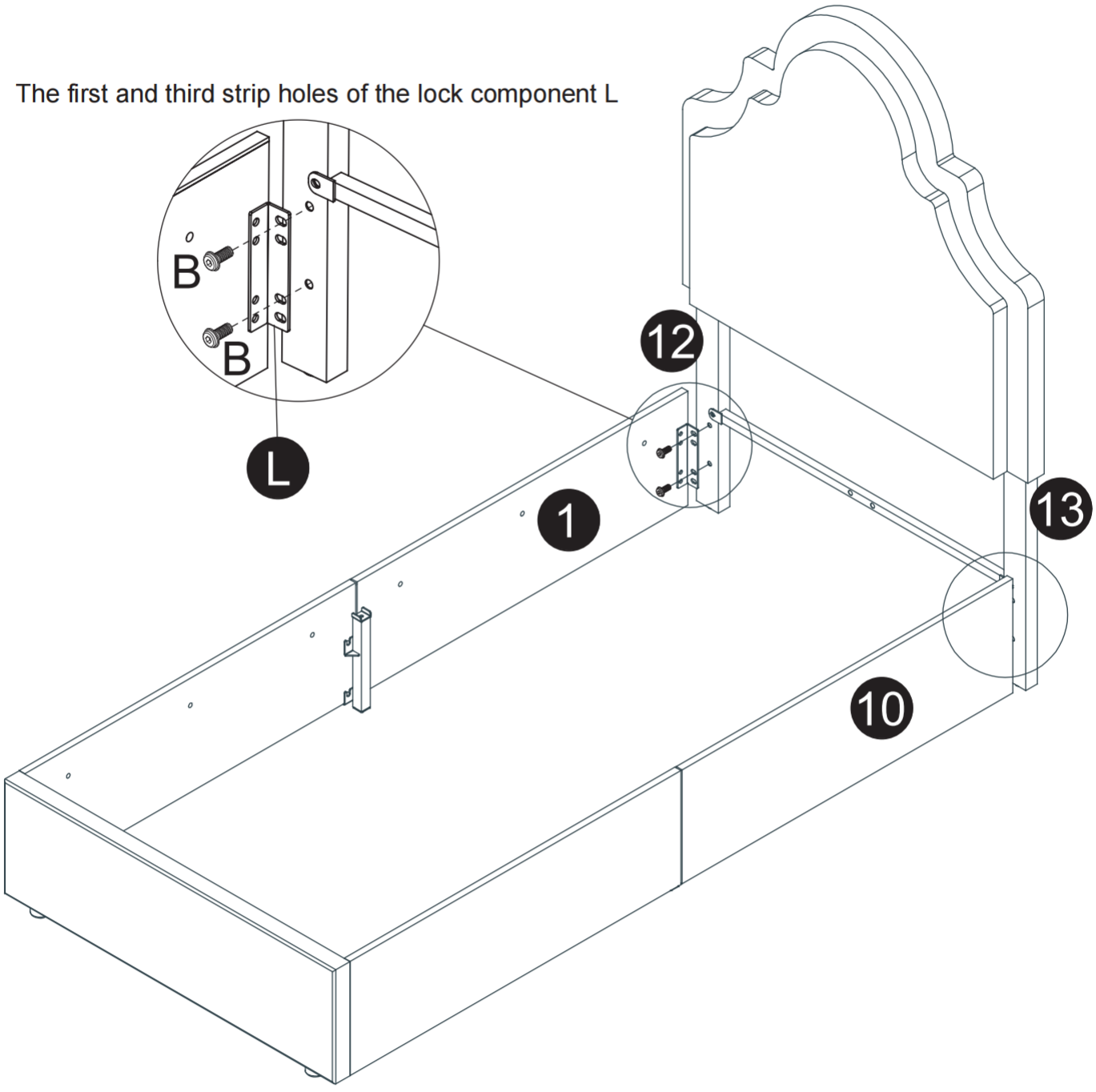

8



M8X38
C x12pcs



2 x 4pcs

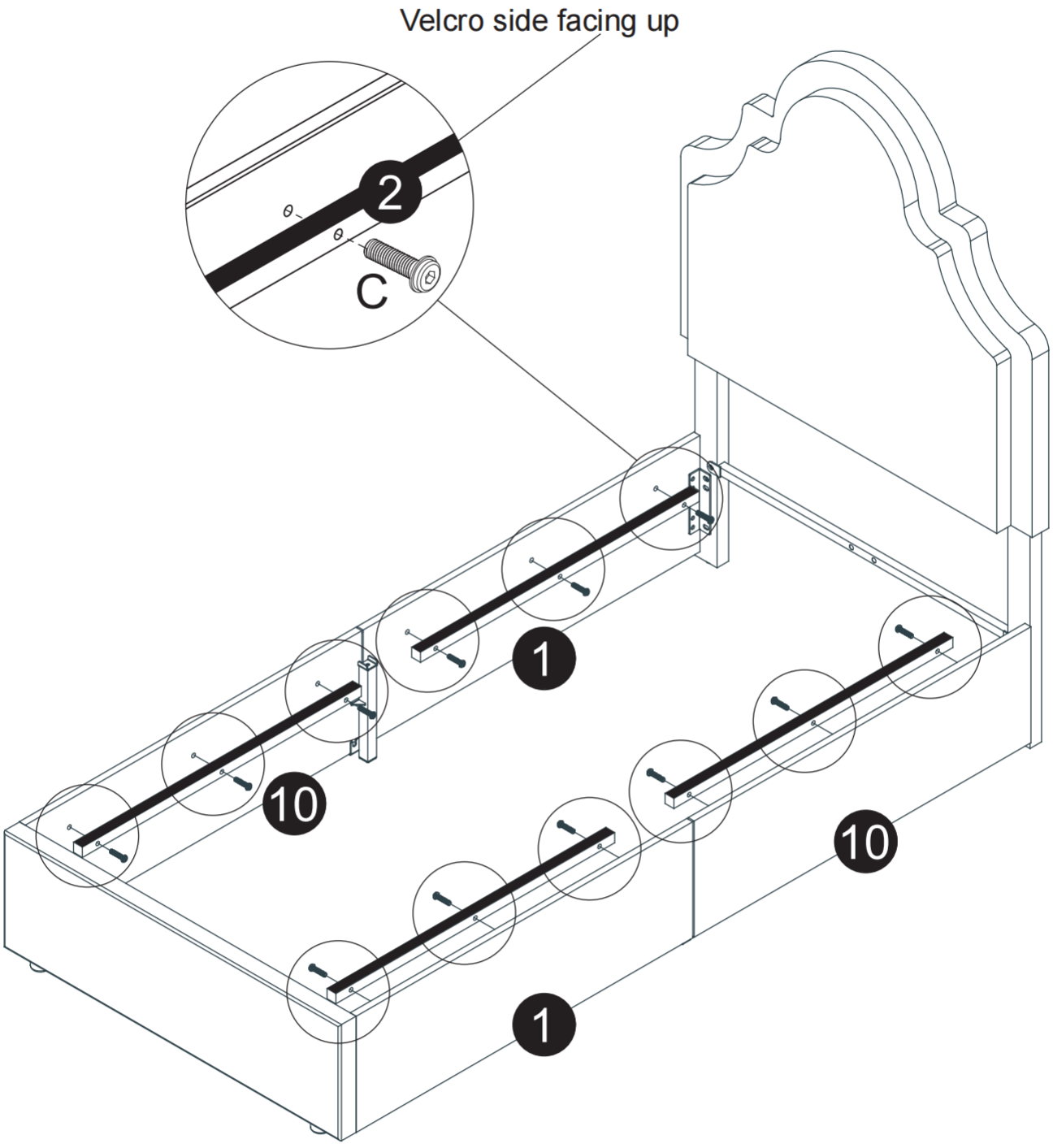

9



M8X38
C x4pcs

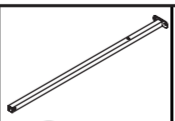

7 x 2pcs

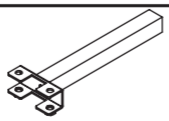

8 x 1pc

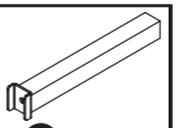

9 x 2pcs

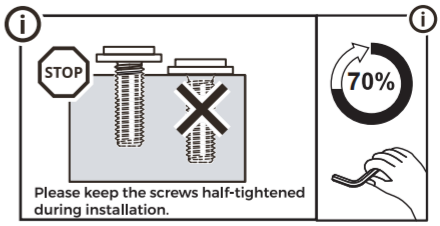

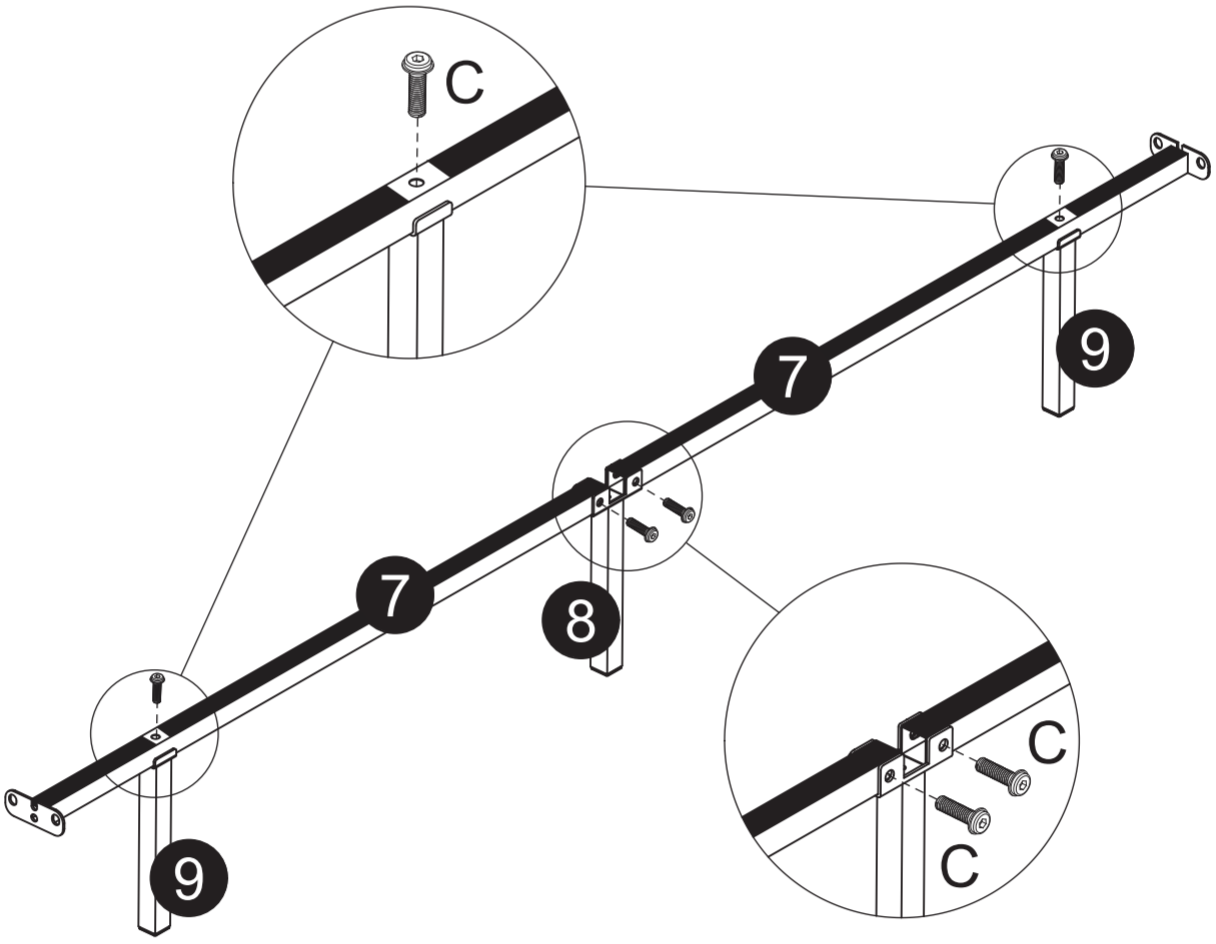

10	M8X16 A x2pcs	M8X25 B x2pcs

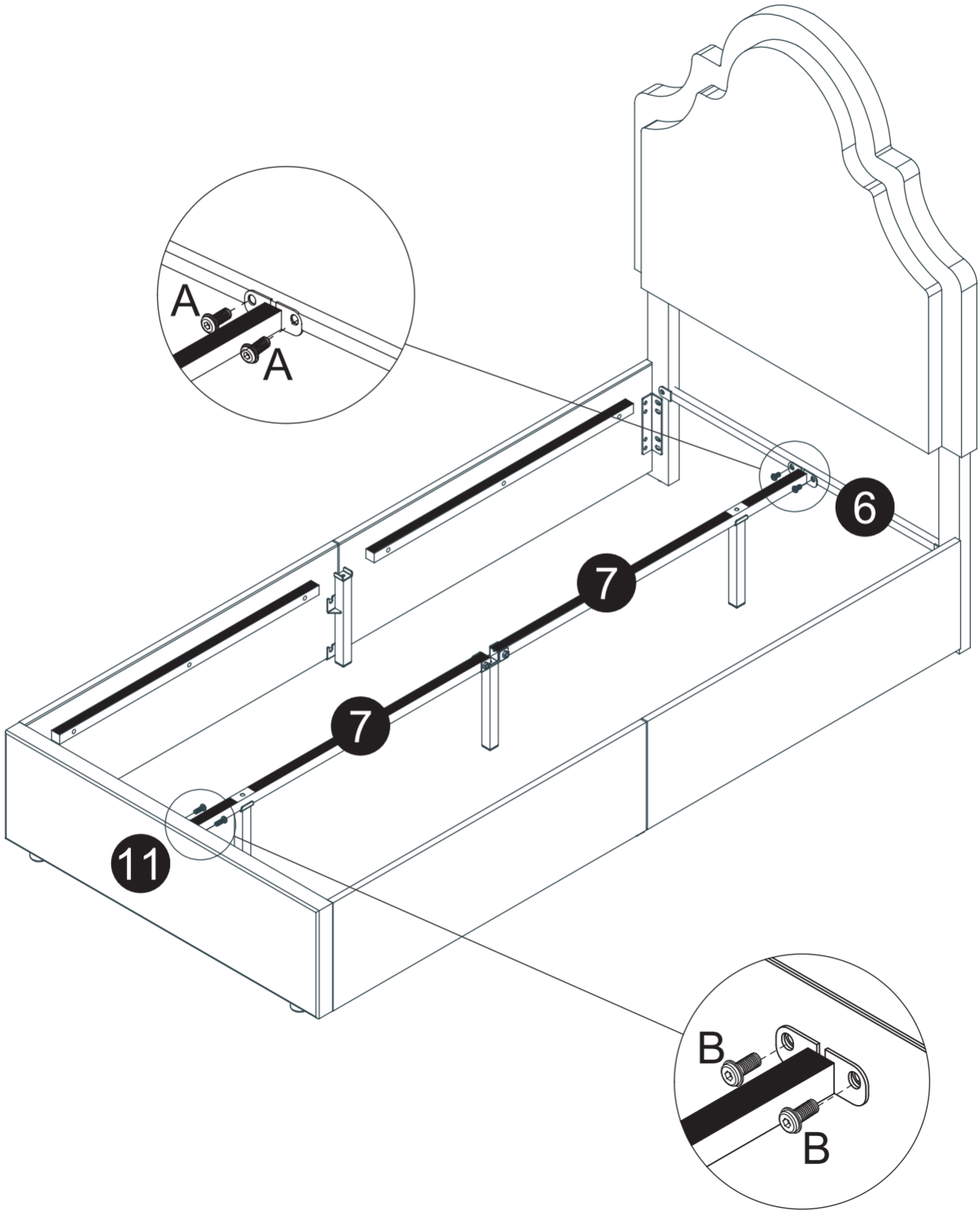

11



M8X38
C x3pcs



4 x 1pc

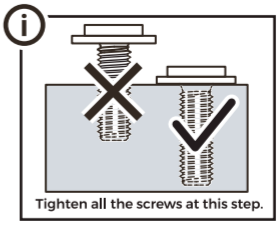



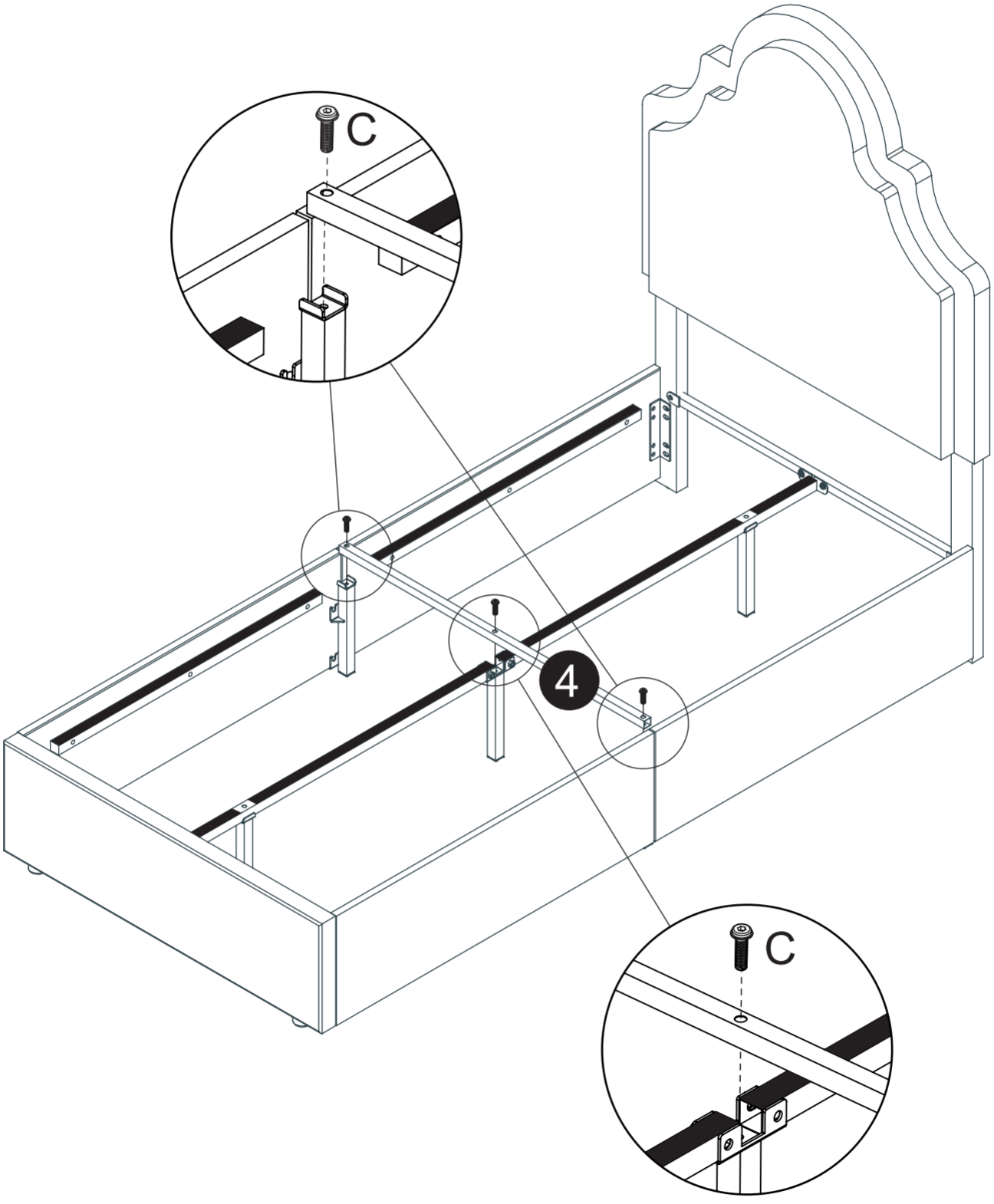

12

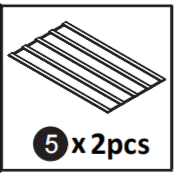

5 x 2pcs

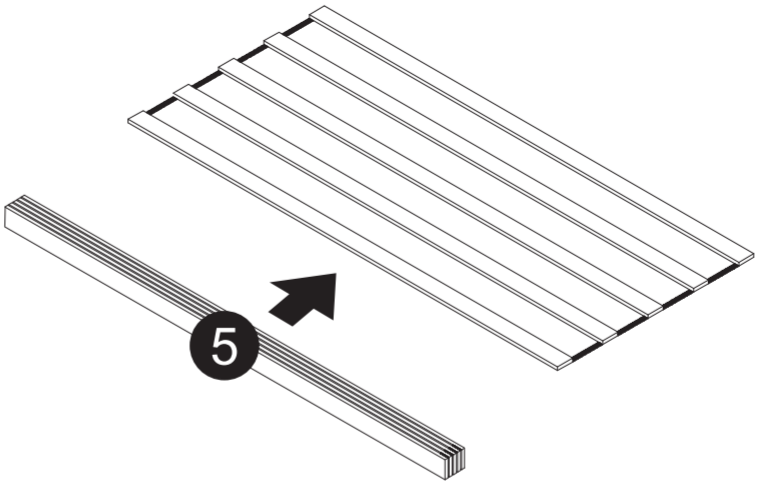

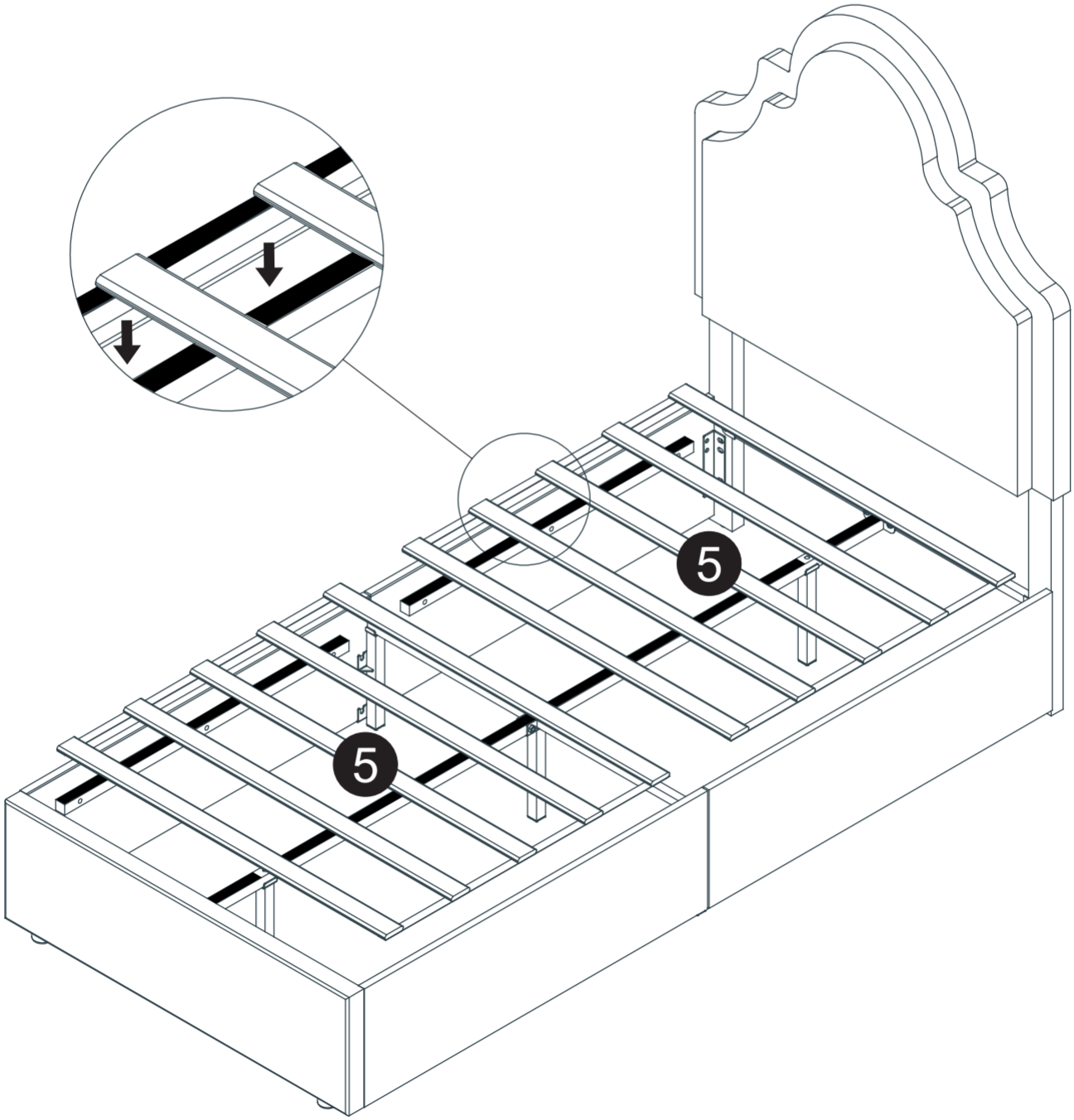

13

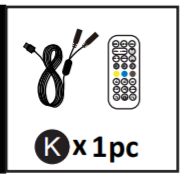



Installation Complete

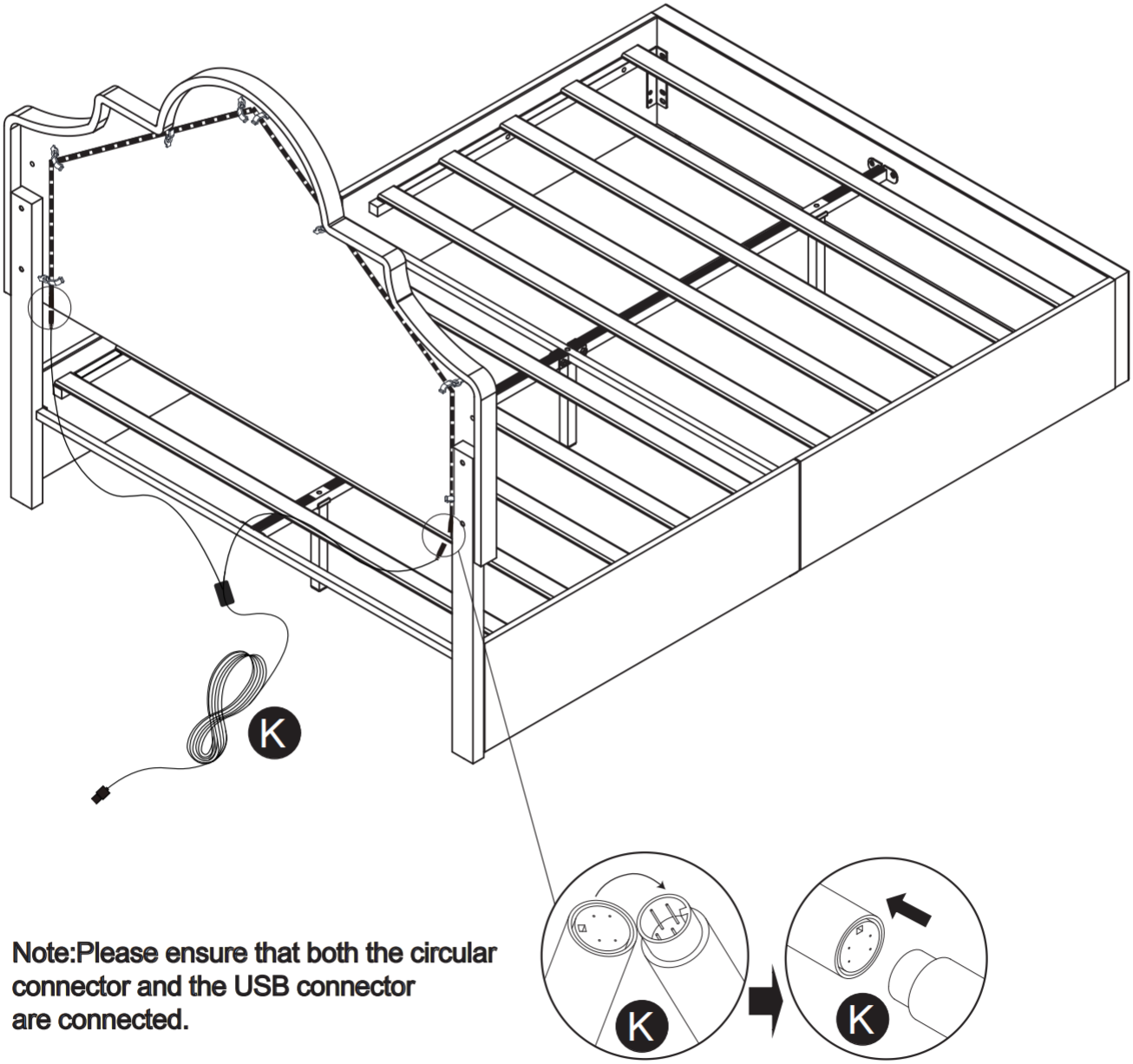

Note:Please ensure that both the circular connector and the USB connector are connected.

精准检测
PRECISE TESTING

VERIFICATION OF CONFORMITY

No.	:	PTC26041422501E-RF01
Applicant	:	Dongguan STTEAM Technology Co.,Ltd
Address	:	No.605, Diwang Square, Chang'an Town, Dongguan City,China
Manufacturer	:	Dongguan STTEAM Technology Co.,Ltd
Address	:	No.605, Diwang Square, Chang'an Town, Dongguan City,China
Product	:	LED Strip Controller with 24 Keys + Single Button
Trade Mark	:	N/A
Model	:	ST403,ST401,ST403A,ST403B,ST403C,ST403D,ST403E,ST403F,ST403G, ST403H,ST403I,ST401A,ST401B,ST401C,ST401D,ST401E,ST401F,ST401G, ST401H,ST401I,ST401J,ST401K,ST401L,ST401M,ST401N,ST401O,ST401P
Ratings	:	DC5V 3A 15W

The submitted sample of the above equipment has been tested and found to comply with the following European Directive:

Radio equipment Directive - 2014/53/EU

The standard(s) used for showing compliance with the essential requirements:

Applicable Standard(s)	Test Report(s) Number
ETSI EN 300 328 V2.2.2 (2019-07)	**PTC26041422501E-EM01**
ETSI EN 301 489-1 V2.2.3 (2019-11)	**PTC26041422501E-EM02**
ETSI EN 301 489-17 V3.3.1 (2024-09)	
EN 62479:2010	**PTC26041422501E-EM03**
EN IEC 62368-1-2024 + A11:2024	**PTC26041422501S-LD01**

This verification is part of the full test report(s) and should be read in conjunction with it. This verification is based on an evaluation of one sample of above mentioned product. It does not imply assessment of the production of the product.Without the written approval of Precise Testing & Certification (Guangdong) Co., Ltd., this verification is not permitted to be reproduced, except in full. It is not permitted to use the test lab's logo.Provided that other applicable Directive requirements are satisfied, the manufacturer (or the European authorized representative), may draw up an EC/EEA Declaration of Conformity and affix the CE-marking to each conforming product.

PRECISE TESTING & CERTIFICATION (GUANGDONG) CO., LTD.

Jacky Ou
Manager
Date: 2026-05-25

Precise Testing & Certification(Guangdong)Co.,Ltd.
Tel: 0769-38808222 Web: www.ptc-testing.com E-mail: inquiry@ptc-testing.com
Add:Building 1, No.6, Tongxin Road, Dongcheng Street, Dongguan, Guangdong, China

Certificate of Conformity

RoHS Directive 2011/65/EU
Of the European Parliament and of the council
on the Restriction of the use of certain Hazardous
Substances in Electrical and Electronic equipment

Issue Date: December 31, 2025

Applicant	:	Dongguan STTEAM Technology Co.,Ltd
Address	:	No.605, Diwang Square, Chang'an Town, Dongguan City,China
Sample Name	:	Remote control aluminum tube light kit, LED light strip set, USB A+C Charger
Item No.	:	ST700, ST700A, ST700B, ST700C, ST700D, ST700E, ST700F, ST700G, ST700H, ST700I, ST700J, ST700K, ST402, ST403, ST401, ST400, ST200, ST201, ST201A, ST201B, ST201C, ST201D, ST201E, ST201F, ST201G, ST201H, ST301, ST302, ST501, ST501A, ST501B, ST501C, ST501D, ST501E, ST501F, ST501G, ST501H, ST501I, ST302A, ST302B, ST302C, ST302D, ST302E, ST302F, ST302G, ST302H, ST302I, ST302J, ST302K
Manufacturer	:	Dongguan STTEAM Technology Co.,Ltd
Address	:	No.605, Diwang Square, Chang'an Town, Dongguan City,China

This certificate of compliance is based on a test procedure or an evaluation of the above-mentioned product. This is to certify that the above-mentioned product is in compliance with the RoHS2.0 Directive (2011/65/EU) of the European Parliament and Amendments Commission Delegated Directive (EU) 2015/863. It is only valid in connection with the test report (Report No.: SFT251225103977E).

RoHS 2.0

GuangDong Safety Testing Co., Ltd.
No.1, the 1st North Industry Road, Songshan Lake Sci.&Tech. Park, Dongguan, Guangdong, China
Tel:86-769-23105888 Fax: 86-769-22899858 http://www.sft-cert.com/